מדיח כלים DISHDRAWER™ **מדריך התקנה**

הרכיבים הנדרשים	3
גישה למפרטי המוצר שלכם	4
לפני ההתקנה	7
הכנת מדיח הכלים	13
התקנת מדיח הכלים	17
השלמת ההתקנה של מדיח הכלים	18
התקנת התשתיות	25
רשימת תיוג למתקינים	30

FISHER & PAYKEL

EU

433802A 09.26

מדיח כלים ™ DISHDRAWER יחיד עכשווי

DD60ST4HDX2

הרכיבים הנדרשים

כלים

שלא סופקו

- ☐ קאטר
- ☐ מברג פיליפס
- ☐ מברג שטוח
- ☐ מקדחה
- ☐ 1 מקדח 13 מ"מ
- ☐ רמה
- ☐ פלייר
- ☐ עיפרון
- ☐ מקדח כוס 57 מ״מ

(יש לעיין בדף 10)

חלקים

מצורפים ונדרשים

- ☐ 4 תושבות צדדיות
- ☐ 1 סרט איטום
- ☐ 7 ברגי פיליפס באורך 16 מ״מ
- ☐ 2 ברגים באורך 38 מ״מ ודסקיות לקיבוע הרגליות לשלדה
- ☐ 1 תמיכה בצינור ניקוז
- ☐ 1 מַחְבֶּר צינור ניקוז
- ☐ 1 מהדק תיל
- ☐ 1 מהדק

שסופקו

- ☐ 4 סטים של ספייסרים

כדי לצפות בסרטוני ההתקנה, סרקו את קוד ה-QR או היכנסו לכתובת: https://www.fisherpaykel.com/nz/dishdrawer-installation-videos

הסרטונים מספקים סקירה כללית של התקנת DishDrawer™ ואינם מיועדים לשמש כמדריך עצמאי.

ההתקנה צריכה להתבצע בידי טכנאי שירות שעבר הכשרה ב-Fisher & Paykel ומקבל ממנה תמיכה או בידי אדם מוסמך.

גישה למפרטי המוצר שלך

לקבלת מפרטים מלאים למוצר, לארונות ולשירות, מומלץ לעיין במדריך התכנון. כדי לגשת למדריך התכנון, יש לסרוק את קוד ה-QR או לבקר בכתובת fisherpaykel.com/specificify. ניתן לחפש לפי סוג המכשיר, לפי שם המוצר או לפי קוד המודל.

לתמיכה בהתקנה, נא ליצור קשר עם צוות התמיכה בתכנון של Fisher & Paykel בכתובת designsupport@fisherpaykel.com

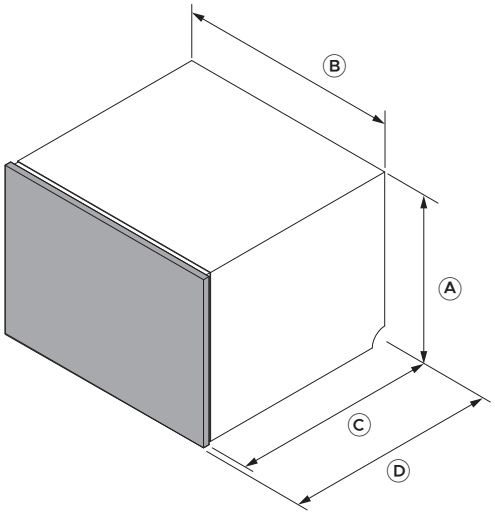

מידות המוצר	DD60ST4HDX2
	מ"מ
Ⓐ גובה השלדה	454
Ⓑ רוחב שלדה	599
Ⓒ עומק השלדה	553
Ⓓ העומק הכולל*	573

*כולל לוח מגירה בעובי 20 מ"מ

גישה למפרטי המוצר שלך

לקבלת מפרטים מלאים למוצר, לארונות ולשירות, מומלץ לעיין במדריך התכנון. כדי לגשת למדריך התכנון, יש לסרוק את קוד ה-QR או לבקר בכתובת fisherpaykel.com/specificify. ניתן לחפש לפי סוג המכשיר, לפי שם המוצר או לפי קוד המודל.

לתמיכה בהתקנה, נא ליצור קשר עם צוות התמיכה בתכנון של Fisher & Paykel בכתובת designsupport@fisherpaykel.com

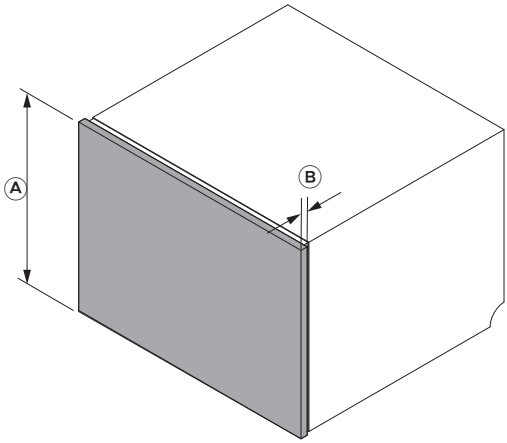

מידות הלוח	DD60ST4HDX2
	מ"מ
Ⓐ גובה לוח המגירה	442
Ⓑ עומק לוח המגירה	20

יש לוודא שקיים פער קטן בין הלוח לבין הארונות שמאחוריו, כדי לשמור על אטימה תקינה של מדיח הכלים. כך נמנעות בריחת לחות והיווצרות התעבות.

החומרים והמשטחים של הגומחה ושל הבסיס שמתחת למשטח העבודה חייבים להיות עמידים בפני לחות. אם הם אינם עמידים בפני לחות, אטמו או צבעו אותם במערכת ציפוי שעמידה בפני לחות.

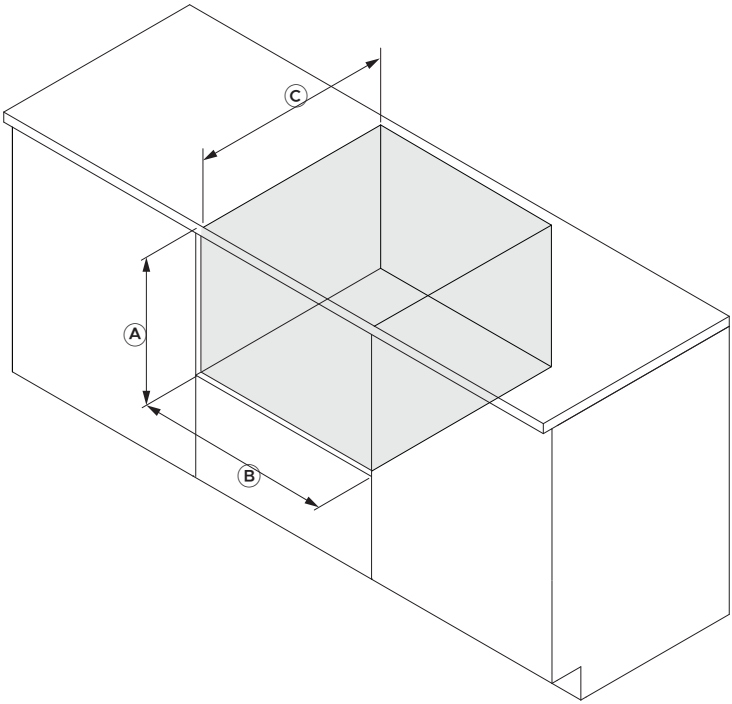

מידות הגומחה	DD60ST4HDX2
	מ"מ
Ⓐ גובה הגומחה	מינימום 457
Ⓑ רוחב הגומחה	600–610
Ⓒ עומק הגומחה	מינימום 580

1. ניתן לעיין במדריך התכנון למפרטי ארונות, גומחות ותשתיות.

fisherpaykel.com/specify

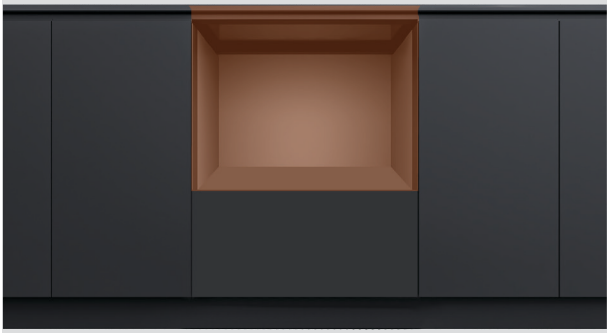

2. החומרים והמשטחים של הגומחה ושל הבסיס שמתחת למשטח העבודה חייבים להיות עמידים בפני לחות.

אם הם אינם עמידים בפני לחות, אטמו או צבעו אותם במערכת ציפוי שעמידה בפני לחות.



3. יש לוודא שהגומחה נקייה ובמצב תקין.

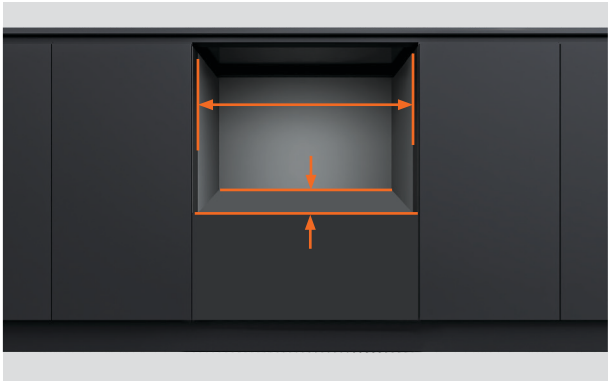

4. מוודאים שהארון עומד במפרטים המינימליים הנדרשים לגומחה.

יש לוודא שדפנות ארון המטבח בזווית ישרה.



5. אם הגומחה רחבה מדי, מוסיפים חומר בצדדים כדי לאפשר את קיבוע מדיח הכלים.

לקבלת פרטים, יש לעיין במדריך התכנון.

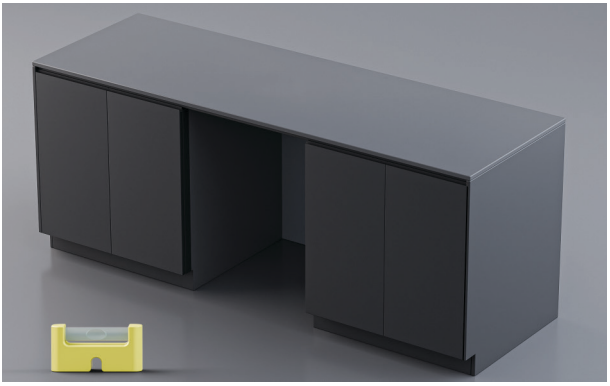

6. יש לוודא שארון המטבח מפולס.



7. התקע החשמלי צריך להיות נגיש לאחר ההתקנה לצורך תחזוקה.



8. ניתן לנתב את צינורות התשתיות ממדיח הכלים אל הגומחה הסמוכה.

ניתן לעיין במדריך התכנון באתר fisherpaykel.com לקבלת אפשרויות תשתיות.

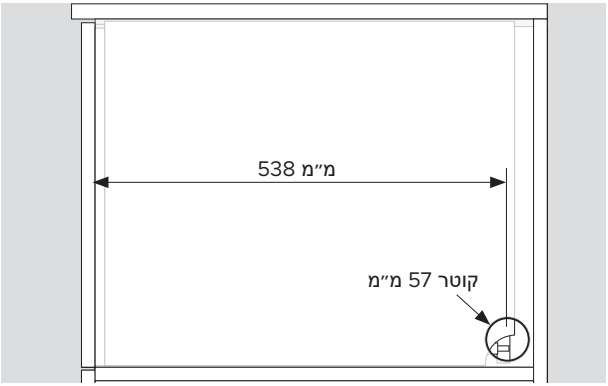

1. חור בקוטר מינימלי של 57 מ״מ נדרש בדופן ארון המטבח.

מרכז החור צריך להיות במרחק 538 מ״מ לפחות מחזית השלדה.

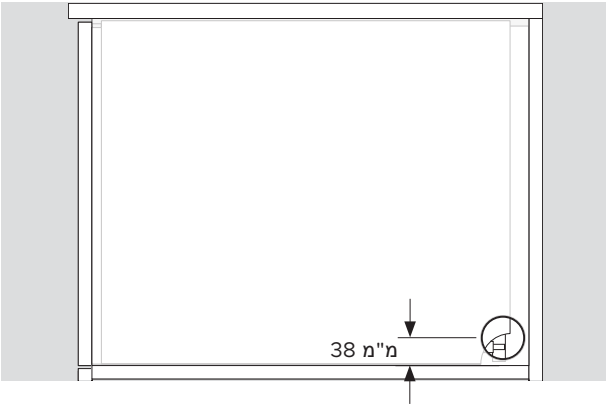

2. מרכז החור צריך להיות במרחק 38 מ"מ לכל היותר מהמדף.

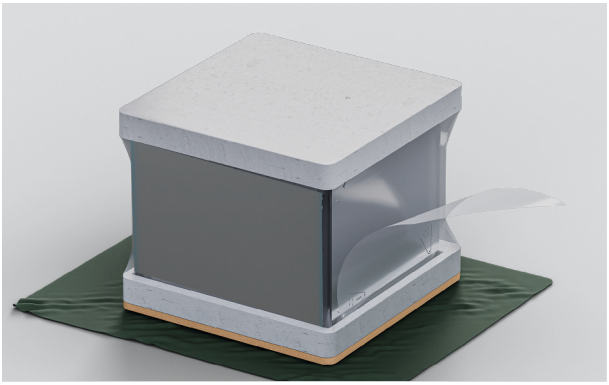

1. מסירים את עטיפת הפלסטיק.

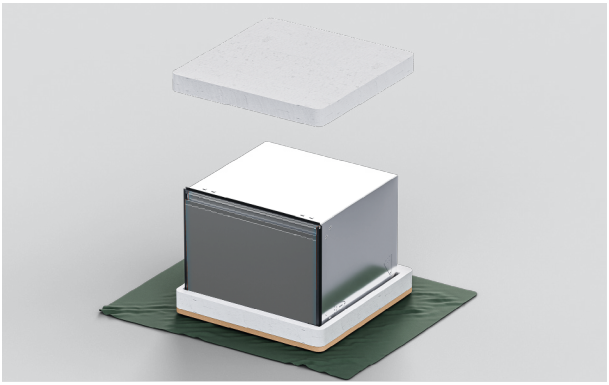

2. מסירים את האריזה העליונה.

משאירים את הבסיס במקומו כדי להגן על משטח הרצפה בעת הזזת מדיח הכלים.

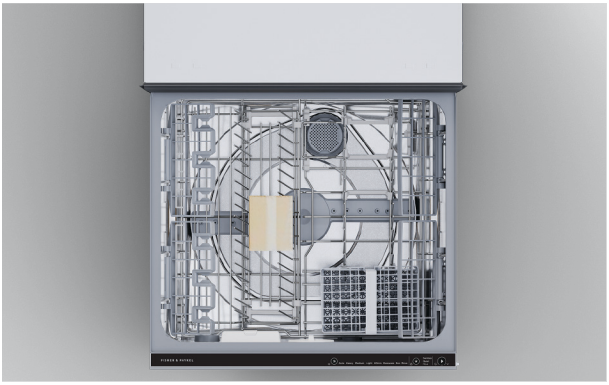

3. מקלפים את סרט ההדבקה מהמגירה העליונה ומסירים את האביזרים ואת אריזות ההתקנה מתא המדיח.

סוגרים את המגירה ומדביקים מחדש את הסרט.



4. יש להשליך את האריזה לפח המתאים.

הדבקת סרט איטום



1. יש לוודא שתחתית משטח העבודה נקייה וללא אבק.

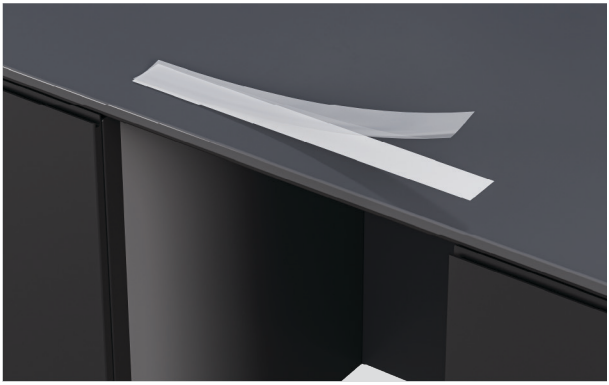

2. מסירים את נייר המגן מהסרט



3. הדביקו סרט במרכז לאורך החלק התחתון של משטח העבודה או של קצה הגומחה.

יש לוודא שאין בסרט האיטום קמטים, קפלים או בועות אוויר.

אפשרויות לקיבוע מדיח הכלים

יש לקבע את מדיח הכלים כדי שיישאר במקומו וגם כדי למנוע רעידות. מומלץ שלוש נקודות קיבוע בכל צד של השלדה.

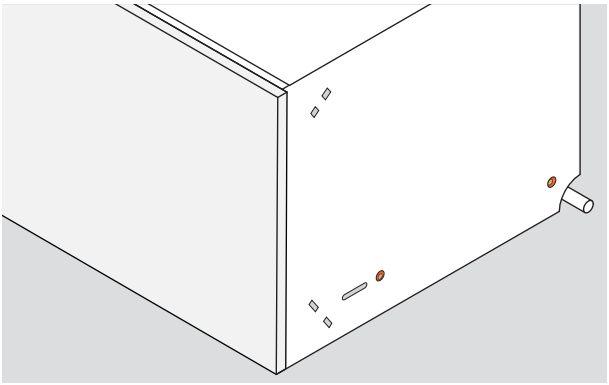

1. קיבוע דרך צידי השלדה:

מקבעים את הברגים דרך דופנות השלדה ולתוך דופנות ארון המטבח או לוחות המילוי.

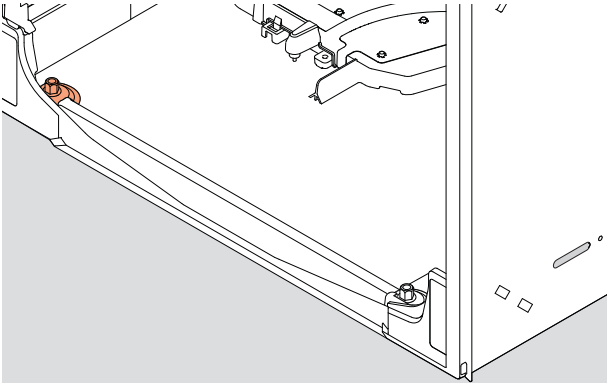

2. קיבוע דרך תחתית השלדה:

ניתן לקבע את הברגים מתוך מדיח הכלים, דרך החלק השמאלי התחתון של השלדה ואל תוך המדף.

מצורפים ברגים לקיבוע באורך 38 מ״מ ודסקיות.

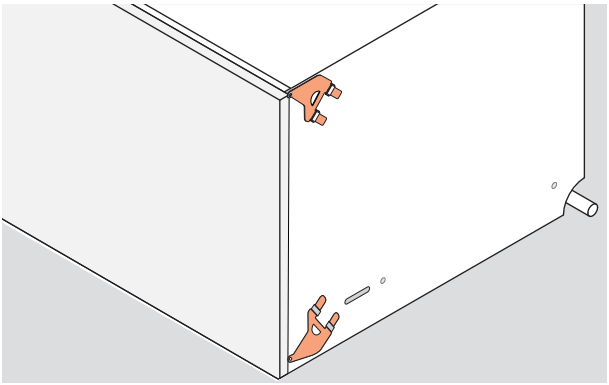

3. קיבוע דרך תושבות צדדיות:

ניתן להכניס תושבות צד לדופנות השלדה ולקבע אותן לדופנות ארון המטבח.

ניתן להשתמש בכל התושבות לפי הצורך.

חיבור התושבות

התושבות צריכות להיות מונחות שטוחות על השלדה, ולשוניות הנעילה פונות החוצה. לשוניות הנעילה צריכות להיות מוכנסות כראוי דרך החריצים כדי לקבע את התושבות.



1. מאתרים את ערכות תושבות הצד.



2. אם משתמשים בערכת התושבות העליונות, מחליקים אותן לחריצים ומקישים בעדינות בפטיש רך כדי לקבע אותן.

דוחפים את לשונית הבורג דרך הפער באטם הגומי.



3. אם משתמשים בערכת התושבות התחתונות, מחליקים אותן לחריצים התחתונים ומקישים בעדינות בפטיש רך כדי לקבע אותן.

דוחפים את לשונית הבורג דרך הפער באטם הגומי.



1. שוברים את ארבעת הספייסרים עם פס הדבקה.



2. מניחים ספייסרים בכל צד של מדיח הכלים, בין התושבות.

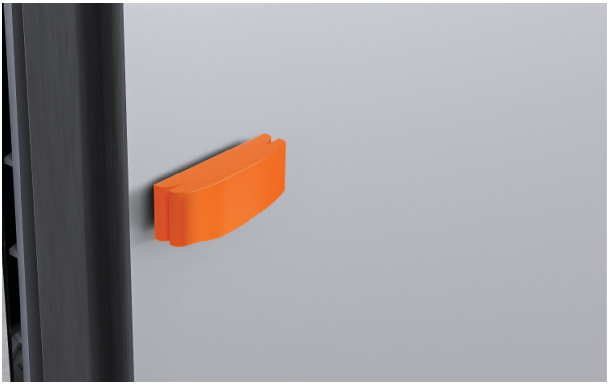

3. אם נדרש, ניתן להצמיד מקטע ספייסר גדול יותר כדי להתאים את העובי.

דחיפה בתוך הגומחה

הפער המינימלי בין לוח המגירה למשטח העבודה או למסגרת הוא 2 מ״מ.



1. מעבירים את הצינורות והכבלים או החוטים דרך החורים אל הגומחה הסמוכה.

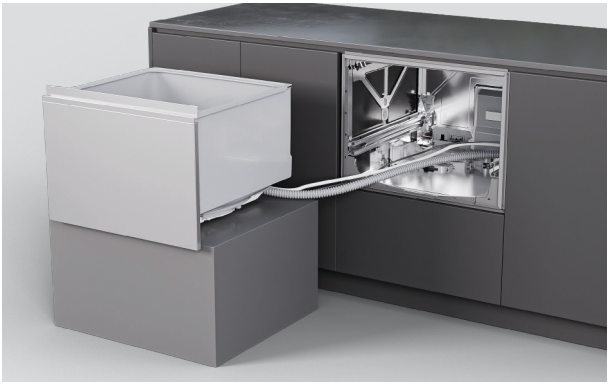

2. דוחפים בזהירות את מדיח הכלים לתוך הגומחה, תוך השחלת הצינורות דרך חורי השירות.

יש להימנע ממעיכת הצינורות או מפיתולם.

קיבוע דרך חריץ השלדה

החריצים שבצידי השלדה מאפשרים לקבע את הברגים באופן זמני ולהתאים את מדיח הכלים לתוך הגומחה. לאחר מכן ניתן לבדוק את יישור הלוח לפני הקיבוע הסופי.

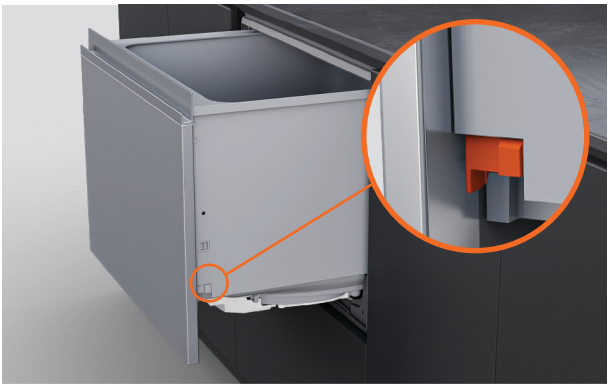

1. מושכים את המגירה החוצה עד למחצית הדרך כדי להסיר את תא המדיח.

דוחפים לאחור את לשוניות הנעילה בכל אחד מצידי תא המדיח.

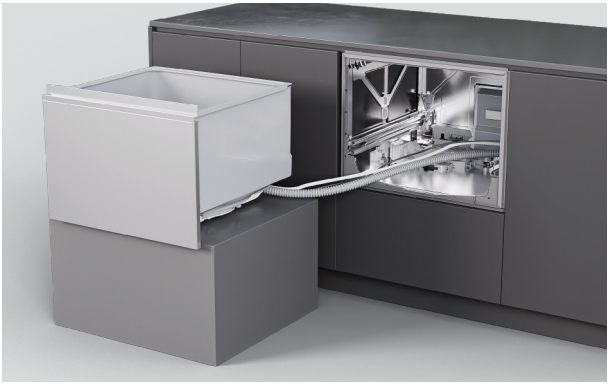

2. מניחים את המגירה על משטח מוגן משמאל למכשיר.

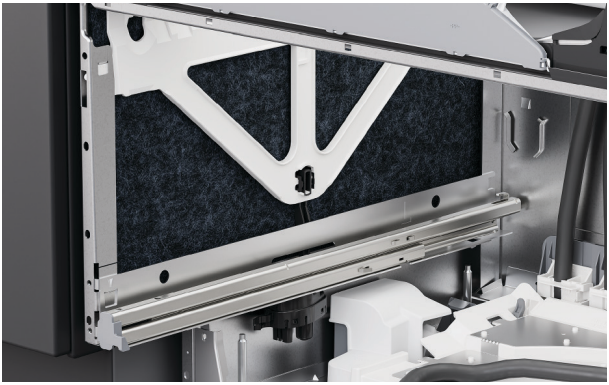

3. מרימים את הבידוד בצידי השלדה.



4. מכניסים בורג לכל חריץ בשלדה כדי לקבע אותה לארון המטבח.

מהדקים חלקית את הברגים כדי להבטיח שניתן לבצע התאמות.

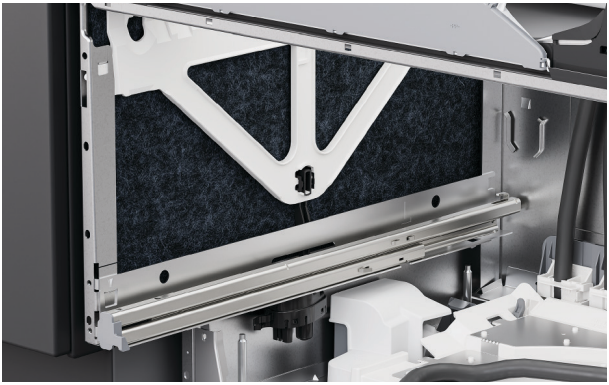

5. מתקינים מחדש את הבידוד, בודקים אם הוא ממוקם כהלכה ואינו חוסם את מסילות המגירה.



6. כדי להחליף את תא המדיח, מושכים את מסילות המגירה החוצה עד למחצית אורכן.

מניחים את תא המדיח על המסילות.



7. מושכים את לשוניות הנעילה קדימה ולוחצים את המגירה למקומה בנקישה.

יש לוודא שהצינורות אינם מעוכים או מפותליסתלים בעת סגירת המגירה.

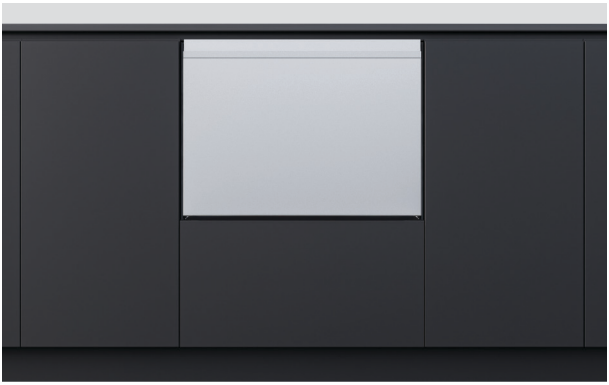

8. יש לוודא שהמגירה מיושרת לפי הארונות שמסביבה.

התאימו את מיקום מדיח הכלים בגומחה לפי הצורך.

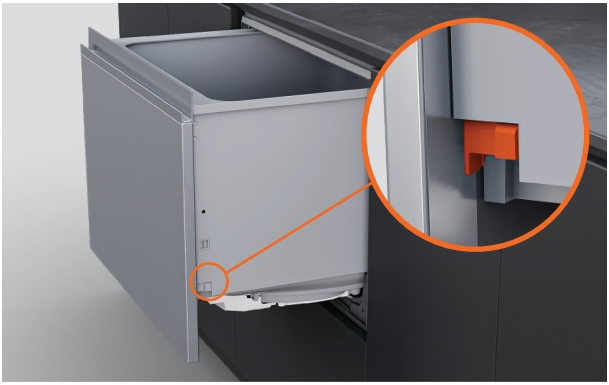

1. מושכים את המגירה החוצה עד למחצית הדרך כדי להסיר את תא המדיח.

דוחפים לאחור את לשוניות הנעילה בכל אחד מצידי תא המדיח.

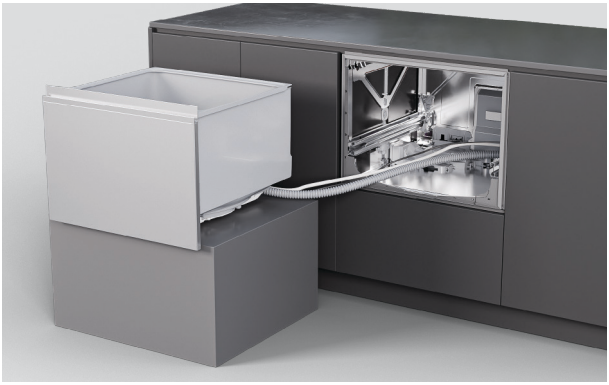

2. מניחים את המגירה על משטח מוגן משמאל למכשיר.

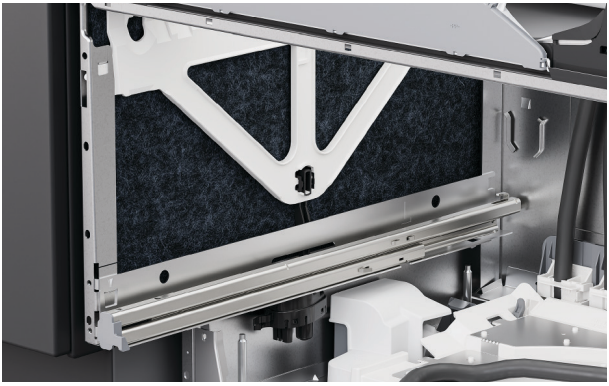

3. מרימים את הבידוד בצידי השלדה.

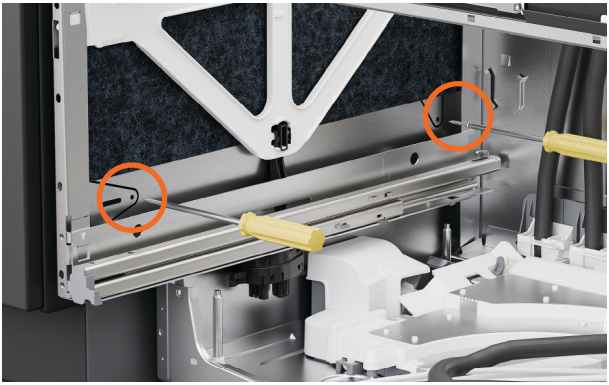

4. מוסיפים ברגים דרך שני החורים בכל צד של השלדה.

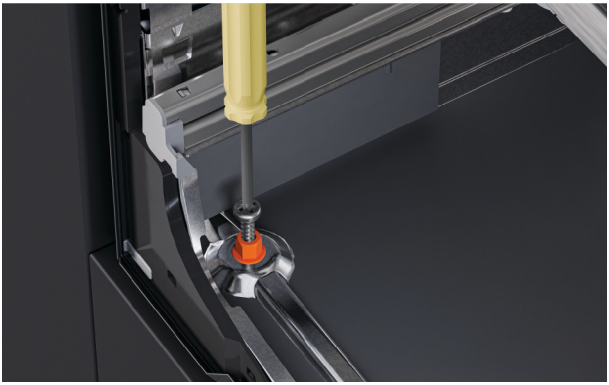

5. מחדירים את הבורג המצורף באורך 38 מ״מ ואת הדסקית המצורפת דרך החור השמאלי שבתחתית השלדה.

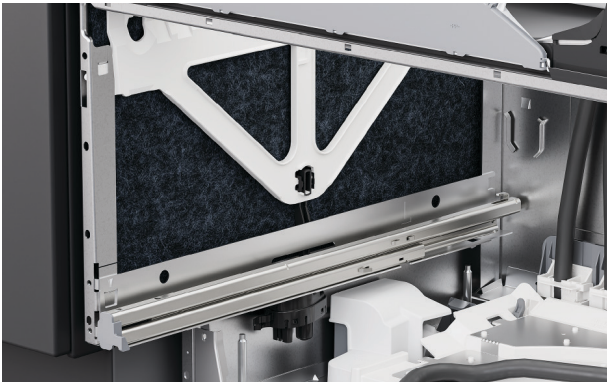

6. יש לוודא שהבידוד ממוקם מחדש כהלכה ואינו חוסם את מסילות המגירה.

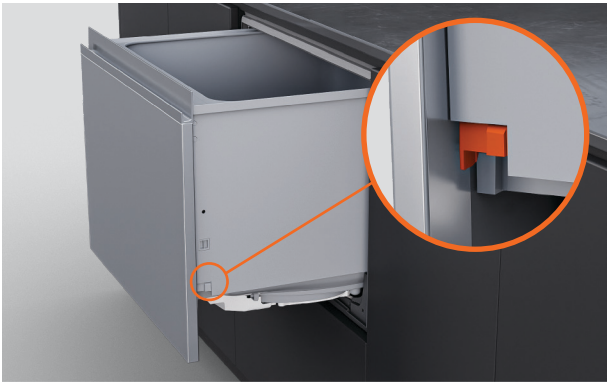

7. מניחים את תא המדיח בחזרה על המסילות, מושכים את לשוניות הנעילה קדימה ולוחצים את המגירה למקומה בנקישה.



1. אם משתמשים בתושבות, פותחים חלקית את המגירה.

מרימים את אטם הגומי ומסירים מהפנל את כיסוי הבורג השמאלי ואת כיסוי הבורג הימני.



2. מקבעים את תושבות הצד באמצעות הברגים המצורפים ומחליפים את כיסויי הברגים.

אפשרויות חיבור לניקוז

לחץ מים: מקסימום 1 MPa (145 psi), מינימום 0.03 MPa (4.3 psi)

לחץ מים, מודלים של מרכך מים: מקסימום 1 MPa (145 psi), מינימום 0.1 MPa (14.5 psi).

חיבור למים: 3/4 אינץ' BSP (GB20), מתאים לדיסקית שטוחה

טמפרטורה מומלצת: חיבור למים קרים @ 20 מעלות צלזיוס

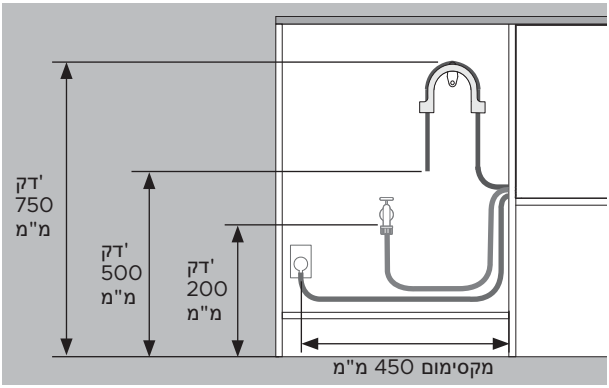

המרחקים זהים בכל ההתקנות.

- מהרצפה עד לתמיכה העליונה – 750 מ"מ דק'.
- מהרצפה לקצה צינור הניקוז – מינימום 500 מ"מ.
- מהרצפה עד לכניסת המים – מינימום 200 מ"מ.
- מצד ארון המטבח למרכז שקע החשמל – מקסימום 450 מ"מ.

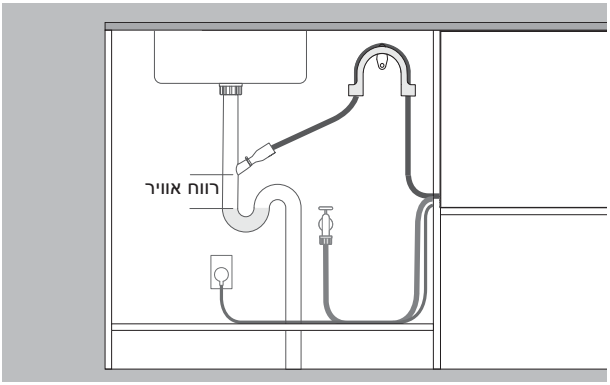

ניקוז מנותב לפיית ניקוז

- פיית הניקוז חייבת להיות גבוהה ממפלס המים העומדים, וחייב להיות ביניהם רווח כדי להימנע מבעיות ניקוז.

- הסירו את עודפי צינור הניקוז כדי למנוע את צניחת הצינור מתחת לגובה פיית הניקוז.

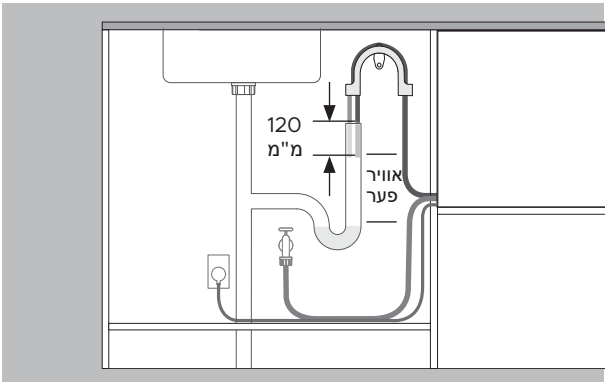

ניקוז מנותב לצינור אנכי

- צינור הניקוז חייב להיות גבוה יותר ממפלס המים העומדים, עם רווח ביניהם, כדי להימנע מבעיות ניקוז.

- הסירו את עודפי צינור הניקוז.

- אין להכניס את צינור הניקוז לתוך הצינור האנכי יותר מ-120 מ"מ.

התקנת הניקוז

יש לוודא שהתמיכה בצינור הניקוז מותקנת כהלכה ושהצינור מושחל דרכה כראוי, כדי למנוע נזק ובעיות ניקוז.

אין לנקז את מי מדיח הכלים לתוך מים עומדים.

אם צינור הניקוז המצורף אינו ארוך דיו כדי להגיע לחיבורי התשתית שלכם, ערכת הרחבה לצינור ניקוז באורך 3.6 מ׳ זמינה באתר fisherpaykel.com



1. מתקינים את התמיכה בצינור הניקוז קרוב ככל האפשר למשטח העבודה, במרחק מינימלי של 750 מ"מ מהרצפה.

משחילים את הצינור דרך התמיכה.

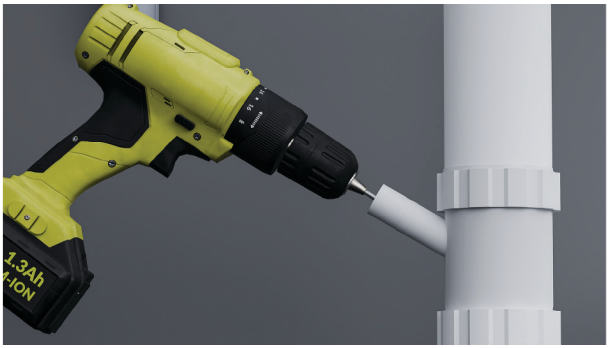

2. לחיבור לסיפון כיור:

כדי להימנע מכניסת שבבים למערכת האינסטלציה, מסירים את סיפון הכיור לפני הקידוח.

מסירים את הפקק מסיפון הכיור או קודחים בו פתח בקוטר 13 מ״מ לפחות לפני קיבוע המחבר.

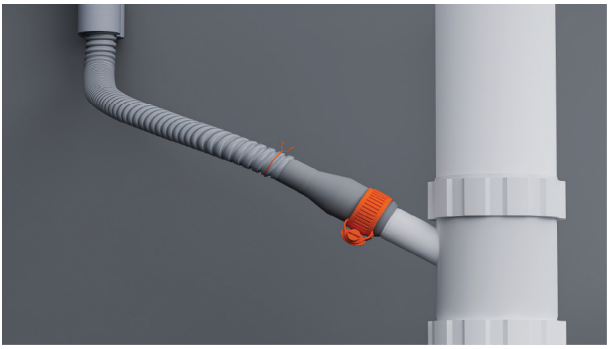

3. משחילים מהדק תיל על הצינור.

מחברים את הצינור למחבר הצינור המצורף ומצמידים באמצעות מהדק התיל המצורף.

יש לוודא שהצינור מושחל בקו ישר עד למחבר כדי להימנע מקיפולים המגבילים את הניקוז.

ניתן לקצר את צינור הניקוז לפי הצורך.



4. לחיבור לצינור אנכי:

מושכים את צינור הניקוז דרך מוביל התמיכה ומניחים אותו בצינור האנכי.

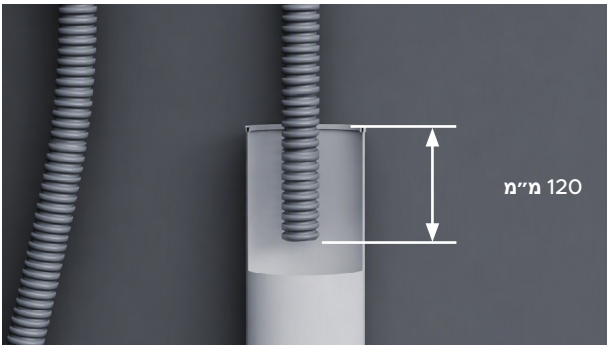

5. יש לוודא שהצינור אינו נכנס יותר מ-120 מ"מ לתוך הצינור האנכי, כדי למנוע יניקה חוזרת של מי שפכים לתוך תא המדיח.

ניתן לקצר את הצינור במידת הצורך.

אין לפתוח את אספקת המים לפני החיבור לחשמל. מדיח הכלים חייב להיות מחובר לחשמל ומופעל כדי שההגנה מפני הצפה תפעל.

נדרשים ברזי ניתוק כדי לאפשר את ניתוק אספקת המים.

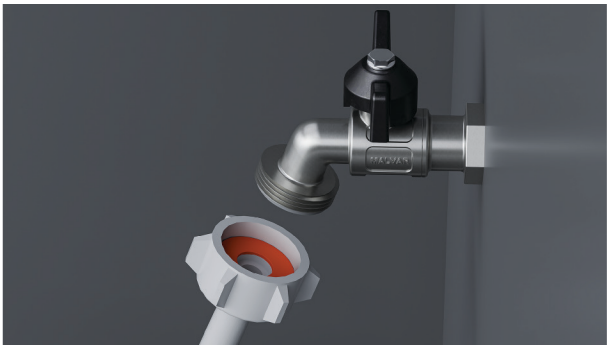

1. יש לבדוק שדיסקית הגומי המצורפת הוכנסה לצימוד.



2. מחברים את צינור הכניסה לברז.

יש לוודא שצינור הכניסה אינו מקופל ושהברז אינו משוך או נתון ללחץ.

אין לקצר את צינור הכניסה.



3. מהדקים ידנית למקום. בעזרת מפתח ברגים או פלייר, מסובבים עוד 180 מעלות כדי לקבע. יש להימנע מהידוק יתר.

חיבור לחשמל

דרישות ממערכת החשמל: 220–240 וולט, 50–60 הרץ. מינימום 4.5 אמפר
התקע החשמלי צריך להיות נגיש לאחר ההתקנה לצורך תחזוקה.



1. מחברים לחשמל.

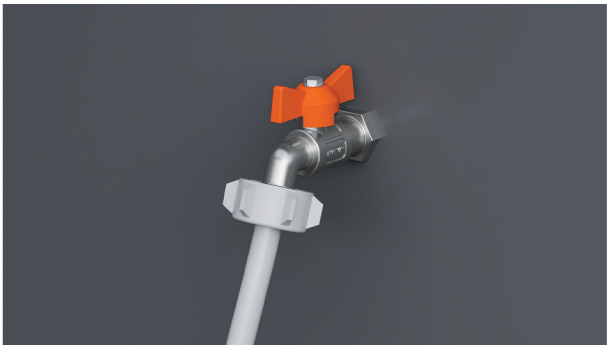

2. בודקים את חיבורי המים.

פותחים את אספקת המים ובודקים אם יש דליפות.

מדיח הכלים חייב להיות מחובר לחשמל ומופעל כדי שההגנה מפני הצפה תפעל.

אם צריך לנתק את החשמל, יש לוודא שאספקת המים סגורה.

רשימת תיוג למתקינים

התקנה

- ☐ אם החשמל מנותק, יש לוודא שאספקת המים סגורה כדי למנוע הצפה.
- ☐ בדקו שכל החלקים מותקנים כהלכה ומהודקים.
- ☐ יש לוודא שנשמרו כל מרווחי ההפרדה.
- ☐ יש לוודא שמדיח הכלים מאובטח ושהמגירה נפתחת ונסגרת בחופשיות ללא התנגדות.
- ☐ יש לוודא שכל אריזה או סרט המאבטחים את המתלים וזרוע ההתזה הוסרו.
- ☐ בדקו שזרוע ההתזה נמצאת במקומה, מותקנת כראוי ומסתובבת בחופשיות.
- ☐ יש לוודא שמודול ה-Knock-to-Pause פועל כהלכה.
- ☐ יש לוודא שסרט האיטום הודבק ושאין בו קמטים, קפלים או בועות אוויר.

אינסטלציה

- ☐ יש לוודא שכל הנוק-אאוטים או הפקקים בחיבור הניקוז נקדחו וכי חיבור הניקוז בוצע.
- ☐ אסור שמחבר צינור הניקוז יתמוך במשקל של חומר הצינור העודף. יש להקפיד שצינור הניקוז יהיה מתוח ככל האפשר כדי למנוע ריפיון. יש להשאיר כל אורך עודף של צינור הניקוז בצד מדיח הכלים של הלולאה הגבוהה.
- ☐ יש לוודא שדסקית הגומי המצורפת מותקנת על צינור הכניסה, ושהוא מהודק.
- ☐ אם מחברים את צינור הניקוז לסיפון לכיור, יש לוודא שהלולאה הגבוהה גבוהה ב-150 מ"מ לפחות ממחבר צינור הניקוז.
- ☐ במודלים עם מרכך מים: כוונו את הגדרת מרכך המים מהגדרת ברירת המחדל כך שתתאים לרמת הסידן במים באזור. עיינו במדריך למשתמש.
- ☐ יש לוודא שאספקת המים מנותקת עד לחיבור החשמל ולהפעלתו. יש להפעיל את מדיח הכלים כדי להפעיל את תכונת ההגנה מפני הצפה.

חיבור לחשמל

- ☐ יש להבטיח שכל בדיקות החשמל בוצעו בהתאם לתקנות המקומיות.

תפעול לניסיון

- ☐ הפעילו את אספקת החשמל והמים, ולאחר מכן פתחו את המגירה. אמור להישמע צפצוף ובלוח הבקרה אמורה להידלק נורית חיווי של תוכנית.
- ☐ הוסיפו שלוש כוסות מים למגירה.
- ☐ נווטו אל RINSE והפעילו את התוכנית.
- ☐ בדקו את פונקציית ה-knock-to-pause.
- ☐ לאחר סיום מחזור השטיפה, יש לוודא שמדיח הכלים פעל והתנקז כהלכה.
- ☐ בדקו שאספקת המים נסגרה כהלכה.
- ☐ בדקו את חיבורי הניקוז לאיתור דליפות.
- ☐ **אם האתר נותר ללא חשמל לאחר השלמת ההתקנה, יש לוודא שאספקת המים סגורה כדי למנוע הצפה.**

יש למלא ולשמור במקום בטוח:

מודל _____

מס' סידורי _____

תאריך הקנייה _____

הקונה _____

כתובת המשווק _____

שם המתקין _____

חתימת המתקין _____

חברת התקנה _____

תאריך ההתקנה _____

FISHERPAYKEL.COM

© 2026 Fisher & Paykel Appliances. כל הזכויות שמורות.

ייתכן שהמודלים המוצגים במדריך זה לא יהיו זמינים בחלק מהשווקים והם נתונים לשינוי בכל עת.

מפרטי המוצר במדריך זה חלים על המוצרים והמודלים הספציפיים שתוארו בתאריך הפרסום. על פי המדיניות שלנו לשיפור מתמיד של המוצר, מפרטים אלה עשויים להשתנות בכל עת.

לפרטים עדכניים לגבי זמינות המודלים והמפרטים במדינה שלך, מומלץ לבקר באתר האינטרנט שלנו או לפנות למשווק המקומי של Fisher & Paykel.

433802A 09.26