DISHDRAWER™ VAATWASMACHINE INSTALLATIEHANDLEIDING

Benodigde componenten	3
Toegang tot uw productspecificaties	4
Voorafgaand aan de installatie	7
Vaatwasmachine voorbereiden	13
Vaatwasmachine installeren	17
Installatie van de vaatwasmachine voltooien	18
Nutsvoorzieningen installeren	25
Checklist voor de installateur	30

FISHER & PAYKEL

EU

433802A 09.26

MODERNE ENKELE DISHDRAWER™ VAATWASMACHINE

DD60ST4HDX2

BENODIGDE COMPONENTEN

GEREEDSCHAP

Niet meegeleverd

- ☐ Stanleymes
- ☐ Kruiskopschroevendraaier
- ☐ Platte schroevendraaier
- ☐ Boormachine
- ☐ 1x boor van 13 mm
- ☐ Waterpas
- ☐ Tang
- ☐ Potlood
- ☐ Gatenzaag van 57 mm

(zie bladzijde 10)

ONDERDELEN

Meegeleverd en vereist

- ☐ 4x zijbeugels
- ☐ 1x afdichtingstape
- ☐ 7x 16 mm kruiskopschroeven
- ☐ 2x bevestigingsschroeven 38 mm en sluitringen voor chassisvoeten
- ☐ 1x Ondersteuning voor afvoerslang
- ☐ 1x Koppelstuk voor afvoerslang
- ☐ 1x draadklem
- ☐ 1x klem

Meegeleverd

- ☐ 4x sets afstandhouders

Om toegang te krijgen tot de installatievideo's, scant u de QR-code of gaat u naar: https://www.fisherpaykel.com/nz/dishdrawer-installation-videos

De video's geven een overzicht van de installatie van de DishDrawer™ vaatwasser en zijn niet bedoeld als zelfstandige handleiding.

Dit moet worden uitgevoerd door een door Fisher & Paykel opgeleide en ondersteunde servicetechnicus of vakbekwaam persoon.

TOEGANG TOT UW PRODUCTSPECIFICATIES

Raadpleeg de planningsgids voor de volledige product-, kast- en servicespecificaties. Om toegang te krijgen tot de planningsgids, scan de QR-code of ga naar fisherpaykel.com/specify. Zoek op apparaattype, productnaam of modelcode.

Neem voor ondersteuning bij de installatie contact op met het ontwerpondersteuningsteam van Fisher & Paykel via designsupport@fisherpaykel.com

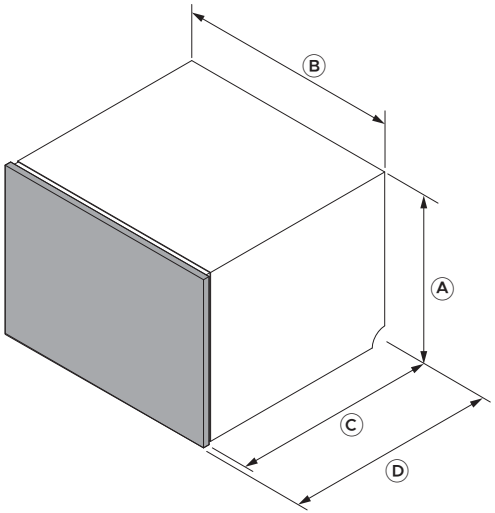

Productafmetingen	DD60ST4HDX2
	mm
Ⓐ Hoogte chassis	454
Ⓑ Breedte chassis	599
Ⓒ Diepte chassis	553
Ⓓ Totale diepte*	573

*Inclusief 20mm-ladepaneel

TOEGANG TOT UW PRODUCTSPECIFICATIES

Raadpleeg de planningsgids voor de volledige product-, kast- en servicespecificaties. Om toegang te krijgen tot de planningsgids, scan de QR-code of ga naar fisherpaykel.com/specify. Zoek op apparaattype, productnaam of modelcode.

Neem voor ondersteuning bij de installatie contact op met het ontwerpondersteuningsteam van Fisher & Paykel via designsupport@fisherpaykel.com

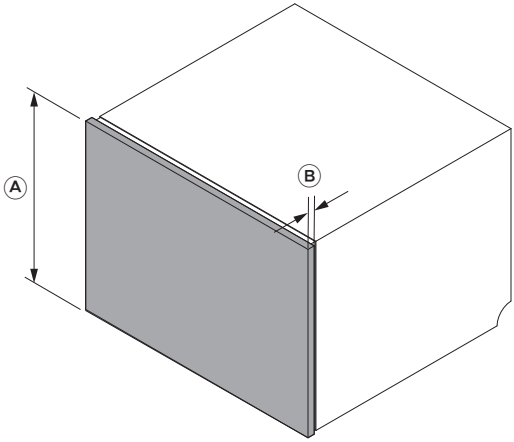

Paneelafmetingen	DD60ST4HDX2
	mm
Ⓐ Hoogte ladepaneel	442
Ⓑ Diepte ladepaneel	20

TOEGANG TOT UW PRODUCTSPECIFICATIES

Zorg voor een kleine opening tussen het paneel en eventuele meubels erachter om een goede verzegeling in de vaatwasmachine te behouden. Dit voorkomt dat vocht ontsnapt en condensatie ontstaat.

De materialen en oppervlakken van de nis en de ruimte onder het werkblad moeten vochtbestendig zijn. Is dat niet het geval, verzegel of schilder ze dan met een vochtbestendig coatingsysteem.

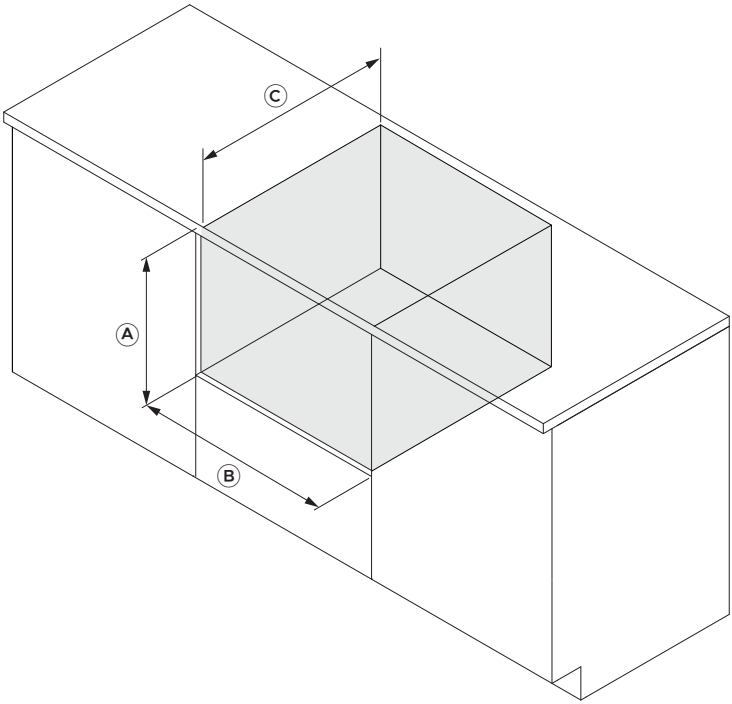

Nisafmetingen	DD60ST4HDX2
	mm
Ⓐ Nishoogte	min 457
Ⓑ Nisbreedte	600 - 610
Ⓒ Nisdiepte	min 580

fisherpaykel.com/specify

1. Raadpleeg de planningsgids voor specificaties voor meubels, nis en onderhoud.



2. De materialen en oppervlakken van de nis en de ruimte onder het werkblad moeten vochtbestendig zijn.

Is dat niet het geval, verzegel of schilder ze dan met een vochtbestendig coatingsysteem.



3. Controleer of de nis schoon en in goede staat is.

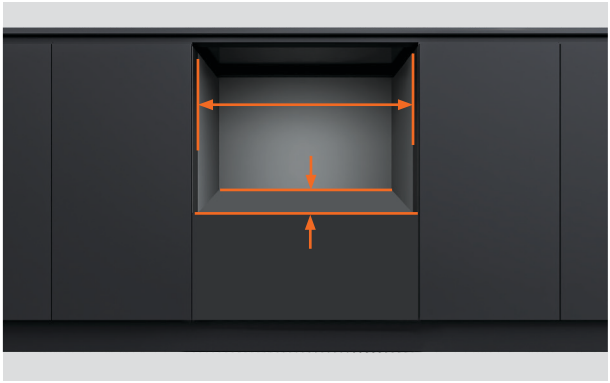

4. Zorg ervoor dat de kast voldoet aan de minimaal vereiste specificaties voor de nis.

Controleer of de zijkanten van het kastje haaks staan.



5. Als de nis te breed is, vul dan de zijkanten op met materiaal, zodat de vaatwasser goed vastgezet kan worden.

Raadpleeg de planningsgids voor details.

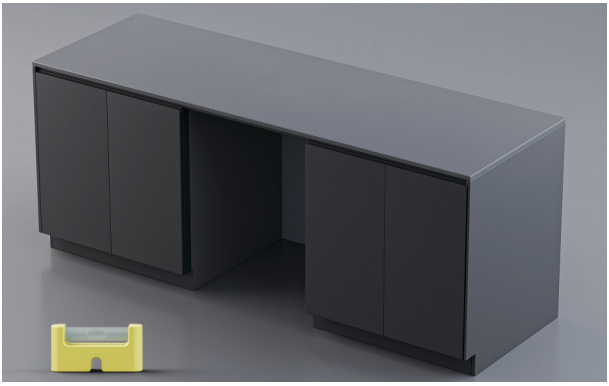

6. Controleer of het kastje waterpas staat.



7. De stekker moet na de installatie toegankelijk zijn voor onderhoud.



8. Aansluitslangen kunnen vanaf de vaatwasmachine naar de aangrenzende nis worden geleid.

VOORAFGAAND AAN DE INSTALLATIE - ONDERHOUD

Raadpleeg de planningsgids op fisherpaykel.com voor onderhoudsopties.

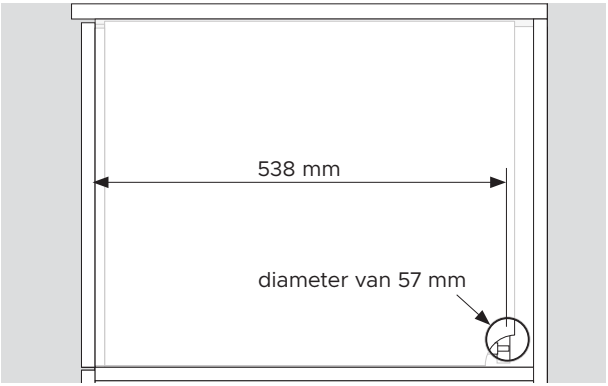

1. Een onderhoudsopening met een minimale diameter van 57 mm is vereist in de zijkant van het kastje.

Het midden van het gat moet zich op minimaal 538 mm van de voorkant van het chassis bevinden.

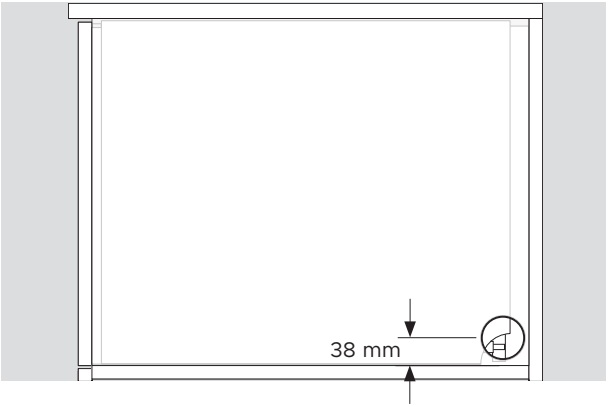

2. Het midden van het gat moet zich op maximaal 38 mm van de plank bevinden.

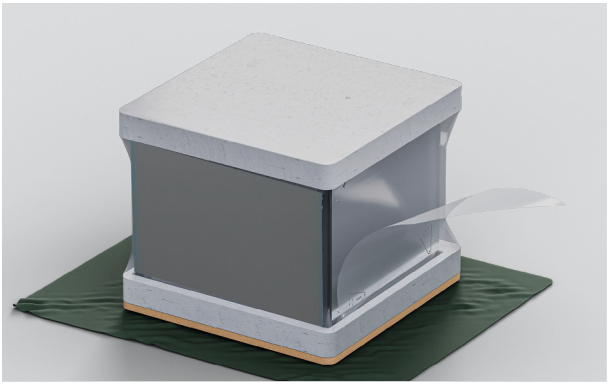

1. Verwijder de plasticfolie.

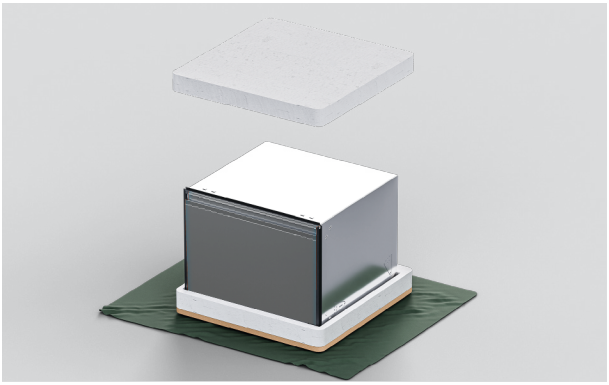

2. Verwijder de bovenste verpakking.

Laat de basis erop zitten om het vloeroppervlak te beschermen terwijl u de vaatwasmachine verplaatst.

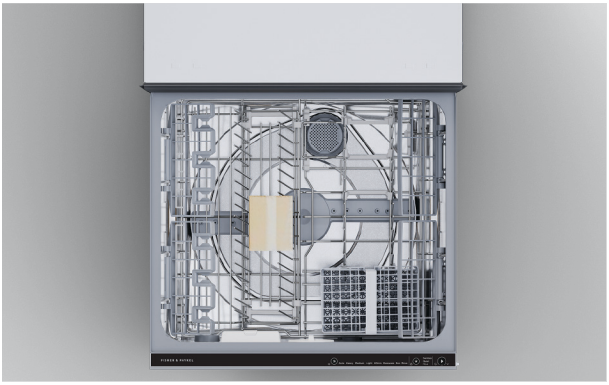

3. Trek het plakband van de bovenste lade los en verwijder de accessoires en installatiepakketten uit de kuip.

Sluit de lade en breng het plakband opnieuw aan.



4. Gooi de verpakking op een verantwoorde wijze weg.

BRENG AFDICHTINGSTAPE AAN



1. Verzeker u ervan dat de onderkant van het keukenblad schoon en stofvrij is.

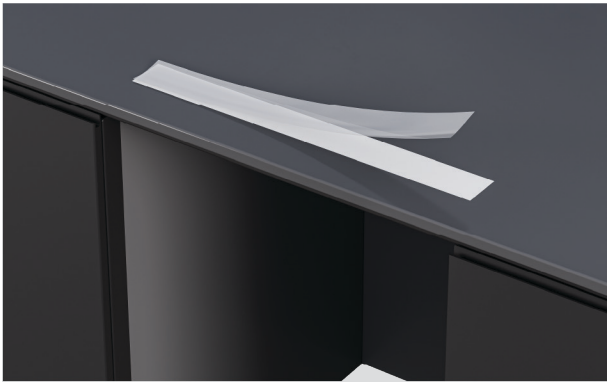

2. Verwijder de beschermlaag van het plakband.



3. Breng plakband in het midden aan langs de onderkant van het keukenblad of de rand van de nis.

De afdichtingstape moet vrij zijn van kreuken, vouwen of luchtbellen.

OPTIES VOOR HET VASTZETTEN VAN DE VAATWASMACHINE

De vaatwasser moet worden vastgezet zodat hij op zijn plaats blijft en geen trillingen veroorzaakt. Er worden drie bevestigingspunten aan elke kant van het chassis aanbevolen.

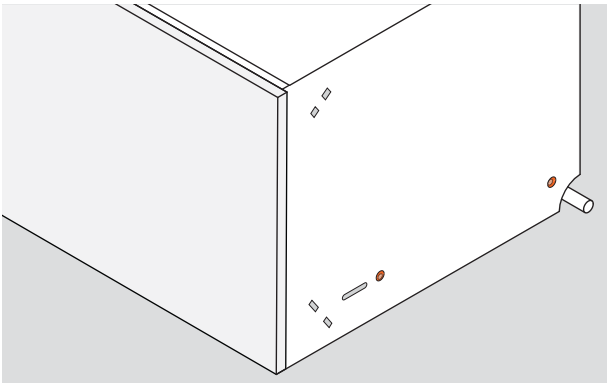

1. Vastzetten door de zijkanten van het chassis:

De schroeven moeten door de zijkanten van het chassis en in de zijkanten van het kastje of de opvulstukken worden bevestigd.

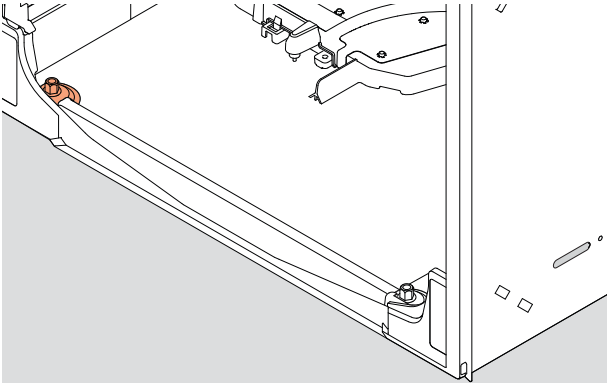

2. Vastzetten door de onderkant van het chassis:

De schroeven kunnen vanaf de binnenkant van de vaatwasmachine door de linkeronderkant van het chassis en in de plank worden bevestigd.

38 mm bevestigingsschroeven en sluitringen worden meegeleverd.

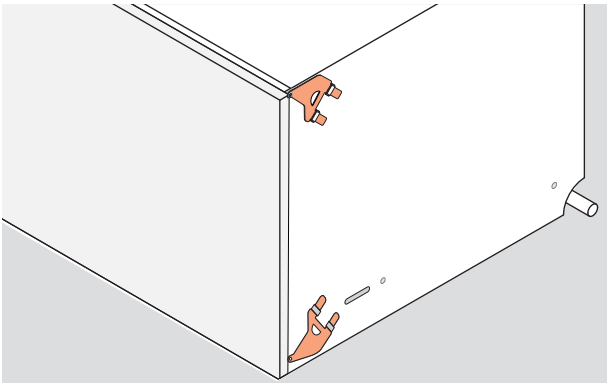

3. Vastzetten via de zijbeugels:

De zijbeugels kunnen in de zijkanten van het chassis worden geplaatst en aan de zijkanten van het kastje worden bevestigd.

Alle beugels kunnen indien nodig worden gebruikt.

BEUGELS AANBRENGEN

De beugels moeten vlak op het chassis liggen, met de vergrendellipjes naar buiten gericht. De vergrendellipjes moeten correct door de sleuven worden ingevoegd om de beugels vast te zetten.

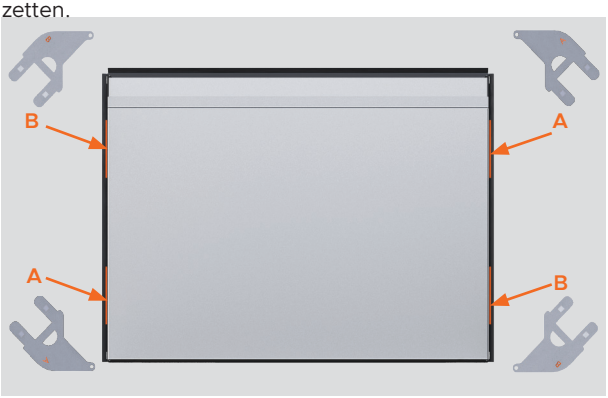

1. Localiseer de zijbeugelsets.



2. Als u de bovenste beugelset gebruikt, steek deze dan in de gleuven en tik er zachtjes met een zachte hamer op om ze vast te zetten.

Duw het schroeflipje door de opening in de rubberen afdichting.

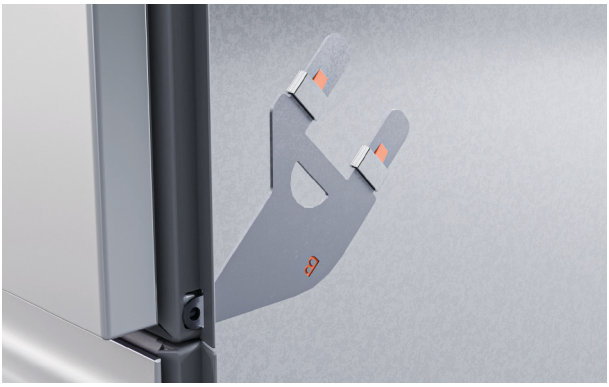

3. Als u de onderste beugelset gebruikt, steek deze dan in de gleuven en tik er zachtjes met een zachte hamer op om ze vast te zetten.

Duw het schroeflipje door de opening in de rubberen afdichting.

AFSTANDHOUDERS AANBRENGEN



1. Breek de vier afstandhouders met een kleefstrip af.



2. Plaats aan elke zijde van de vaatwasmachine afstandhouders tussen de beugels.

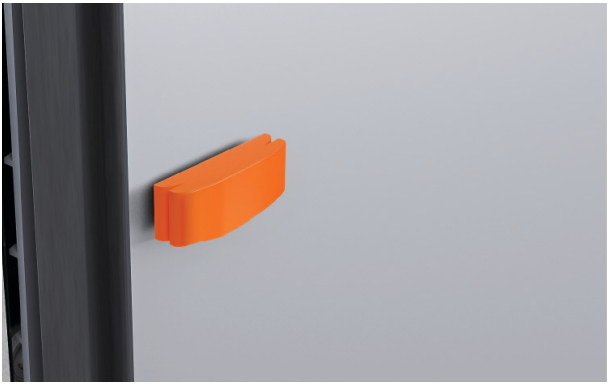

3. Indien nodig kan een groter gedeelte van de afstandhouder worden vastgeklikt om de dikte aan te passen.

DUW IN DE NIS

De minimumafstand tussen het ladepaneel en het keukenblad of de omlijsting is 2 mm.



1. Plaats slangen en snoeren door de onderhoudsgaten en in de aangrenzende nis.

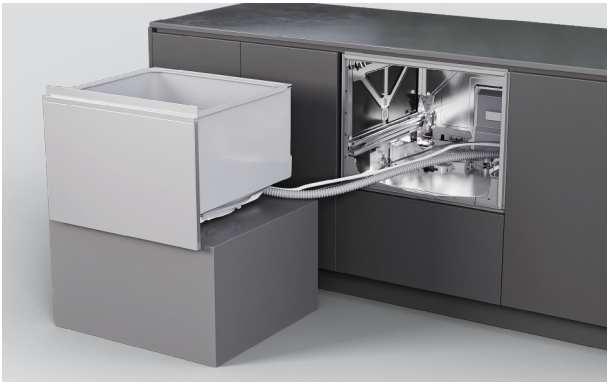

2. Duw de vaatwasmachine voorzichtig in de nis en voer de slangen gaandeweg door de onderhoudsgaten.

Vermijd het beknellen of verdraaien van de slangen.

VASTZETTEN VIA DE SLEUF IN HET CHASSIS

Sleuven in de zijkanten van het chassis maken het mogelijk om schroeven tijdelijk vast te zetten en de vaatwasmachine in de nis af te stellen. De uitlijning van het paneel kan vervolgens worden gecontroleerd voordat het definitief wordt bevestigd.

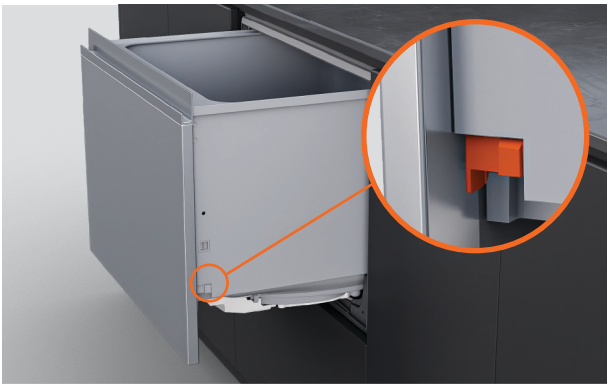

1. Trek de lade halverwege naar buiten om de kuip te verwijderen.

Duw aan weerszijden van de kuip de vergrendellipjes naar achteren.

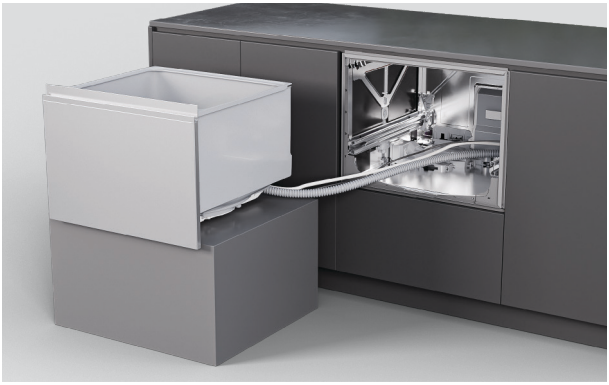

2. Plaats de lade op een beschermd oppervlak links van het apparaat.

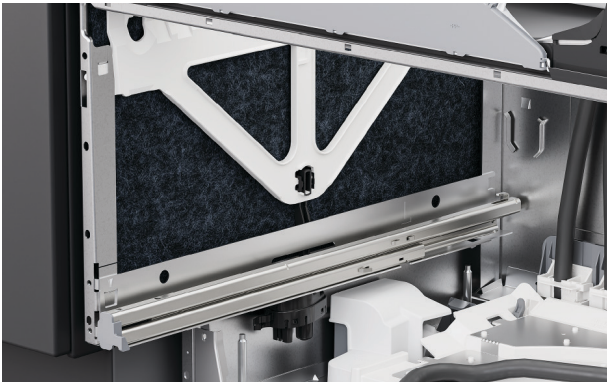

3. Til de isolatie aan de zijkanten van het chassis op.

VASTZETTEN VIA DE SLEUF IN HET CHASSIS



4. Draai in elke sleuf van het chassis een schroef vast om het aan de kast te bevestigen.

Draai de schroeven gedeeltelijk vast en verzeker u ervan dat aanpassingen kunnen worden uitgevoerd.

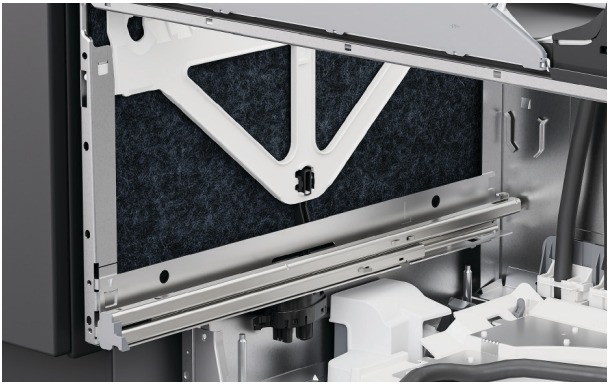

5. Breng de isolatie opnieuw aan en zorg ervoor dat deze correct is geplaatst en de ladegeleiders niet belemmert.



6. Trek de laderails half uit om de bak te vervangen.

Plaats de kuip op de rails.

VASTZETTEN VIA DE SLEUF IN HET CHASSIS



7. Trek de vergrendellipjes naar voren en klik de lade op zijn plaats.

Verzeker u ervan dat de slangen niet bekneld raken of verdraaid worden wanneer u de lade sluit.

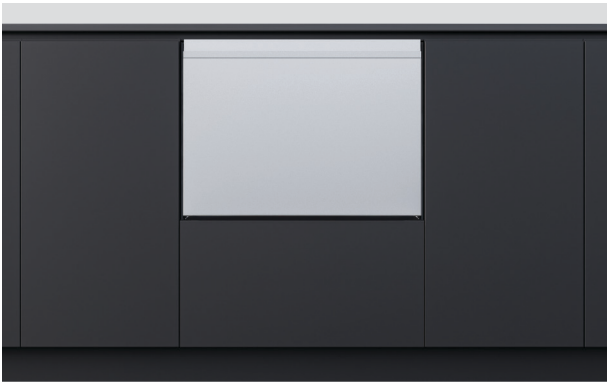

8. Zou u willen controleren of de lade is uitgelijnd met de omringende meubels.

Stel de vaatwasmachine indien nodig in de nis af.

VASTZETTEN DOOR HET CHASSIS

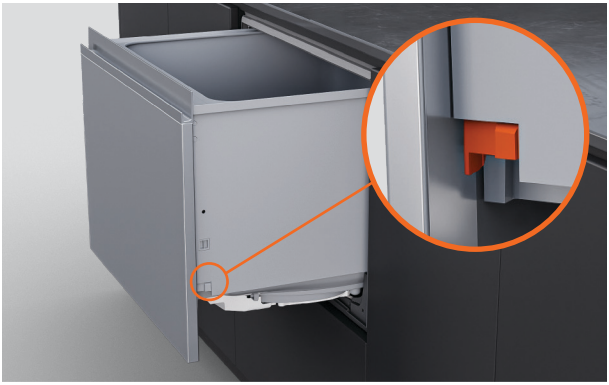

1. Trek de lade halverwege naar buiten om de kuip te verwijderen.

Duw aan weerszijden van de kuip de vergrendellipjes naar achteren.

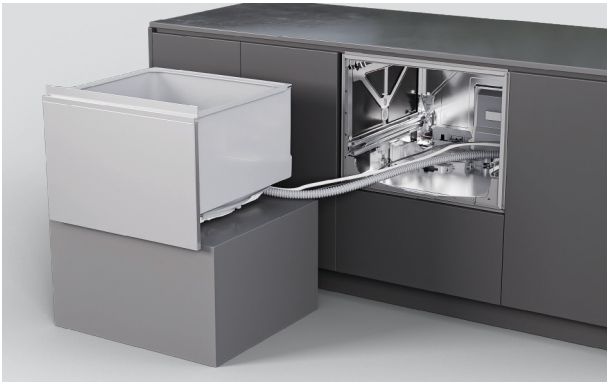

2. Plaats de lade op een beschermd oppervlak links van het apparaat.

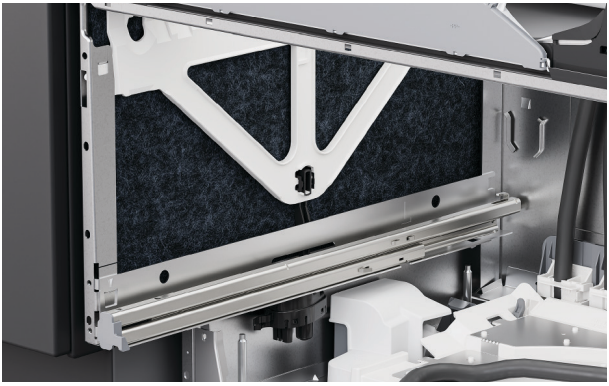

3. Til de isolatie aan de zijkanten van het chassis op.

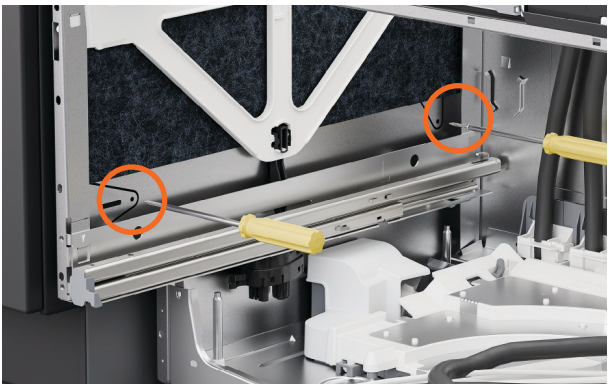

4. Steek de schroeven door de twee gaten aan weerszijden van het chassis.

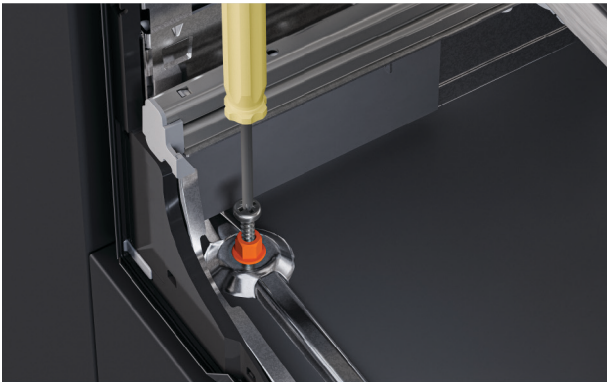

5. Steek de meegeleverde schroef van 38 mm en sluitring door het linker gat aan de onderkant van het chassis.

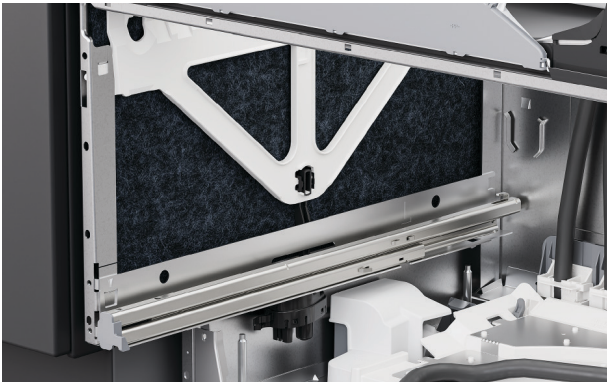

6. Verzeker u ervan dat de isolatie correct wordt teruggeplaatst en de rails van de lade niet belemmert.

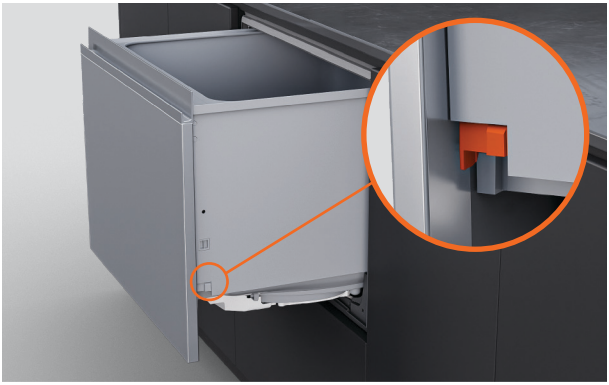

7. Plaats de kuip terug op de rails, trek de vergrendellipjes naar voren en klik de lade op zijn plaats.

VASTZETTEN MET BEUGELS



1. Als u beugels gebruikt, open dan de lade gedeeltelijk.

Til de rubberen afdichting op en verwijder de schroefafdekkingen aan de linker- en rechterkant van de randlijst.



2. Bevestig de zijbeugels met de meegeleverde schroeven en vervang de schroefafdekkingen.

OPTIES VOOR AFVOERVERBINDING

Waterdruk: maximaal 1 MPa (145 psi), min. 0,03 MPa (4,3 psi)

Waterdruk, modellen met waterontharder: maximaal 1 MPa (145 psi), min. 0,1 MPa (1 bar, 14,5 psi).

Wateraansluiting: 3/4” BSP (GB20) voor platte sluitring

Aanbevolen temperatuur: koudwateraansluiting @ 20°C

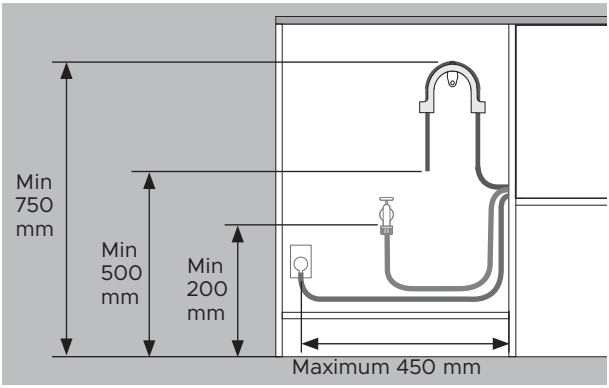

Afstanden zijn dezelfde voor alle installaties.

- Vloer tot bovenkant steun - min. 750 mm.
- Vloer tot uiteinde afvoerslang - min. 500 mm.
- Vloer tot watertoevoer - min. 200 mm.
- Zijkant kastje tot het midden van het stopcontact - maximum 450 mm.

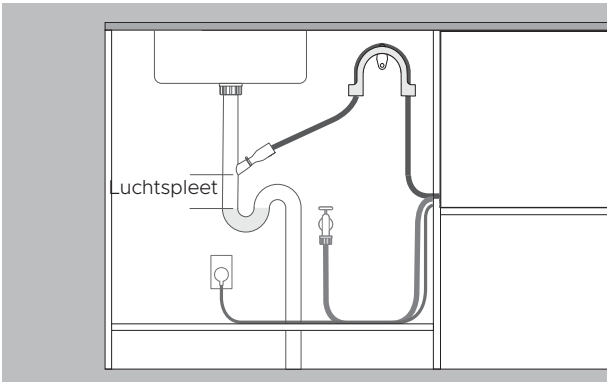

Afvoer aangesloten op slangtule

- De uitloop moet hoger liggen dan het stilstaande water, met een luchtspleet ertussen, om afvoerproblemen te voorkomen.
- Verwijder de overtollige afvoerslang om te voorkomen dat de slang onder de hoogte van de kraan doorhangt.

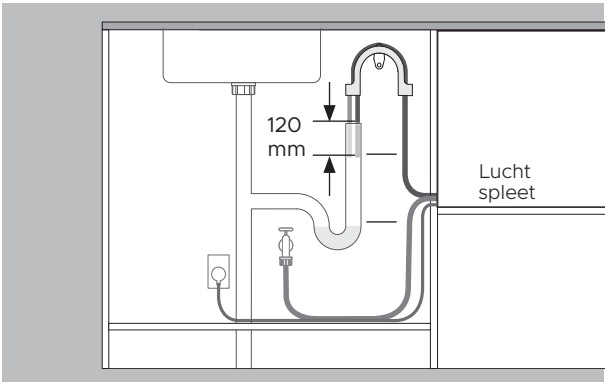

Afvoer aangesloten op standpijp

- De afvoerslang moet hoger liggen dan het stilstaande water, met een luchtspleet ertussen, om afvoerproblemen te voorkomen.
- Verwijder overtollige afvoerslang.
- De afvoerslang mag niet meer dan 120 mm in de standpijp steken.

AFVOER INSTALLEREN

Zorg ervoor dat de afvoerslangsteun goed is gemonteerd en dat de slang correct is doorgeleid om schade en afvoerproblemen te voorkomen.

De vaatwasmachine mag niet in stilstaand water afvoeren.

Als de meegeleverde afvoerslang niet lang genoeg is voor aansluiting op uw voorzieningen, is er een verlengset voor de afvoerslang van 3,6 m verkrijgbaar op fisherpaykel.com



1. Bevestig de afvoerslangsteun zo dicht mogelijk bij het keukenblad, op een afstand van minimaal 750 mm vanaf de vloer.

Haal de slang door de ondersteuning.

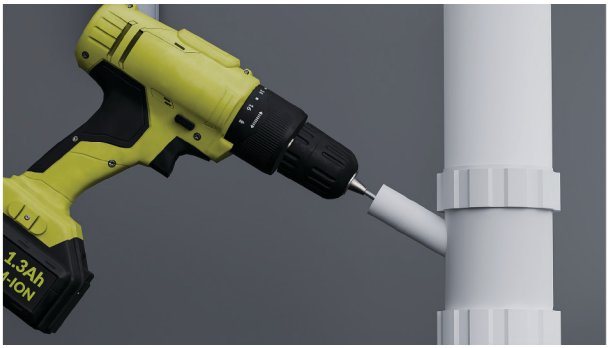

2. Voor verbinding met het afvoer-T-stuk:

Om te vermijden dat er boorresten in het leidingsysteem terechtkomen, verwijdert u het afvoer-T-stuk voordat u boort.

Maak het afvoer-T-stuk los of boor het uit tot een diameter van minimaal 13 mm voordat u het koppelstuk vastzet.

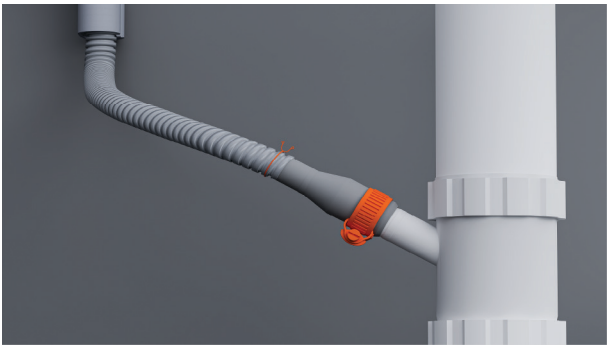

3. Schuif een draadklem over de slang.

Bevestig de slang aan het meegeleverde koppelstuk en zet deze vast met de meegeleverde draadklem.

Verzeker u ervan dat de slang recht naar het koppelstuk wordt gevoerd om knikken te vermijden die de afvoer belemmeren.

Kort de afvoerslang indien nodig in.



4. Voor verbinding met een standpijp:

Trek de afvoerslang door de steungeleider en leg deze in de standpijp.

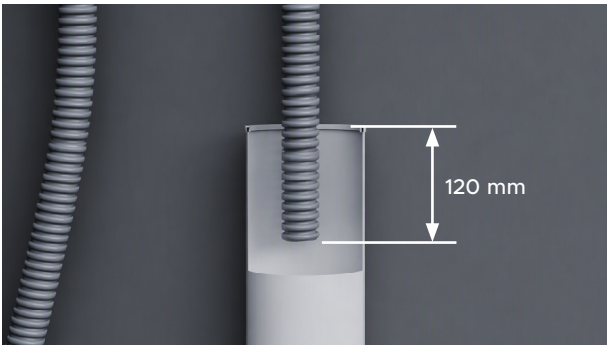

5. Verzeker u ervan dat de slang niet meer dan 120 mm in de standpijp steekt, om te voorkomen dat afvalwater terug in de kuip wordt geheveld.

De slang kan indien nodig worden ingekort.

SLUIT DE WATERTOEVOER AAN

Zet de watertoevoer niet aan voordat de stroom is aangesloten. De vaatwasmachine moet ingeschakeld zijn om de overstromingsbeveiliging te activeren.

Er zijn afsluitkranen vereist om de watertoevoer te kunnen afsluiten.

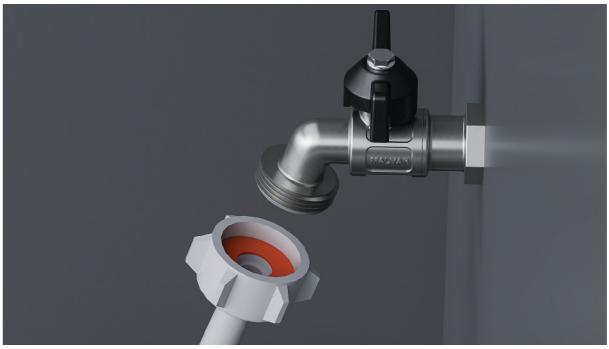

1. Controleer of de meegeleverde rubberen sluitring in de koppeling is ingevoegd.



2. Sluit de toevoerslang aan op de kraan.

Verzeker u ervan dat de toevoerslang geen knik heeft en dat er niet aan de kraan wordt getrokken en dat deze niet onder druk staat.

Kort de toevoerslang niet in.



3. Draai het onderdeel met de hand vast. Draai het vervolgens met een moersleutel of tang nog eens 180° om het goed vast te zetten. Draai het niet te strak aan.

SLUIT DE STROOM AAN

Elektriciteitseisen: 220 - 240 V, 50 - 60 Hz. Minimum 4,5 A

De stekker moet na de installatie toegankelijk zijn voor onderhoud.



1. Sluit de stroom aan.

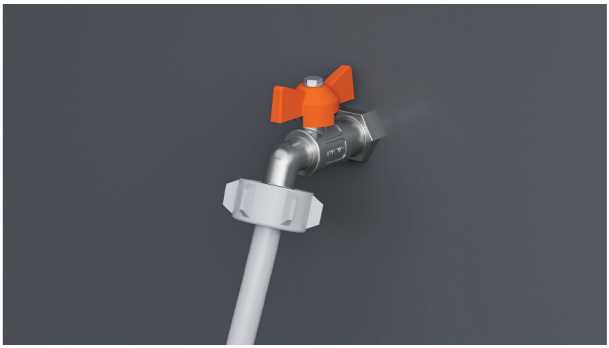

2. Zou u de wateraansluitingen willen controleren.

Zou u de watertoevoer willen inschakelen en op lekken controleren.

De vaatwasmachine moet ingeschakeld zijn om de overstromingsbeveiliging te activeren.

Als de stroom moet worden losgekoppeld, verzeker u er dan van dat de watertoevoer is afgesloten.

CHECKLIST VOOR DE INSTALLATEUR

Installatie

- ☐ Als de stroom is losgekoppeld, moet de watertoevoer worden afgesloten om overstroming te voorkomen.
- ☐ Controleer of alle onderdelen correct zijn geïnstalleerd en goed vastzitten.
- ☐ Zorg ervoor dat alle spelingen gehandhaafd zijn.
- ☐ Verzeker u ervan dat de vaatwasmachine goed is vastgezet en de lade ongehinderd en zonder weerstand open en dicht gaat.
- ☐ Zorg ervoor dat alle verpakking of tape waarmee de rekken en de sproeiarm zijn vastgezet, is verwijderd.
- ☐ Controleer of de sproeiarm op zijn plaats zit, correct is gemonteerd en vrij kan ronddraaien.
- ☐ Controleer of de knock-to-pause-module correct werkt.
- ☐ Verzeker u ervan dat de afdichtingstape is aangebracht en vrij is van kreuken, vouwen of luchtbellen.

Loodgieterij

- ☐ Controleer of eventuele uitdrukgaten of pluggen in de afvoeraansluiting zijn uitgeboord en de afvoer is aangesloten.
- ☐ Het koppelstuk van de afvoerslang mag niet het gewicht van overtollig slangmateriaal dragen. Houd de afvoerslang zo ver mogelijk uitgetrokken om doorhangen te voorkomen. Eventuele overtollige afvoerslang moet aan de vaatwasmachinezijde van de hoge lus worden gehouden.
- ☐ Controleer dat de toevoerslang is voorzien van de meegeleverde rubberen sluitring en dat deze goed is aangedraaid.
- ☐ Als u de afvoerslang op de sifon aansluit, moet u ervoor zorgen dat de hoge lus ten minste 150 mm hoger zit dan het koppelstuk van de afvoerslang.
- ☐ Modellen met waterontharder: stel de waterontharder in op de standaardinstelling om deze af te stemmen op de waterhardheid van de streek. Zie uw gebruikershandleiding.
- ☐ Zorg dat de watertoevoer is afgesloten totdat de stroom is aangesloten en ingeschakeld. De vaatwasmachine moet ingeschakeld zijn om de overstromingsbeveiliging te kunnen activeren.

Elektriciteit

- ☐ Zorg ervoor dat alle elektrische tests zijn uitgevoerd in overeenstemming met de plaatselijke voorschriften.

CHECKLIST VOOR DE INSTALLATEUR

Testbedrijf

- ☐ Zet de stroom aan en watertoevoer open en open dan de lade. U moet een pieptoon horen en een programma-indicatielampje zien branden op het bedieningspaneel.
- ☐ Giet drie kopjes water in de lade.
- ☐ Navigeer naar RINSE (SPOELEN) en start het programma.
- ☐ Controleer de knock-to-pause-functie.
- ☐ Controleer na afloop van de spoelcyclus of de vaatwasmachine goed heeft gefunctioneerd en goed is leeggelopen.
- ☐ Controleer of de watertoevoer correct is afgesloten.
- ☐ Controleer de afvoerverbindingen op lekken.
- ☐ **Als de locatie na de installatie zonder stroom komt te zitten, moet de watertoevoer worden afgesloten om overstroming te voorkomen.**

Vul in en bewaar voor latere raadpleging:

Model _____

Serienr. _____

Aankoopdatum _____

Koper _____

Adres van dealer _____

Naam van installateur _____

Handtekening van installateur _____

Installatiebedrijf _____

Installatiedatum _____

FISHERPAYKEL.COM

© Fisher & Paykel Appliances 2026. Alle rechten voorbehouden.

De in deze handleiding getoonde modellenzijn mogelijk niet in alle markten verkrijgbaaren kunnen te allen tijde worden gewijzigd.

De productspecificaties in deze handleiding zijn van toepassing op de specifieke producten en modellen dieop de uitgiftedatum zijn beschreven. In het kader van ons beleid van voortdurende verbetering van onze producten, kunnen deze specificaties te allen tijde worden gewijzigd.

Ga voor actuele informatie over de beschikbaarheid van modellen en specificaties inuw land naar onze website of neem contact op met uw lokale Fisher & Paykel-dealer.

433802A 09.26