DISHDRAWER™ LAVASTOVIGLIE
GUIDA ALL'INSTALLAZIONE

Componenti richiesti	3
Accesso alle specifiche del prodotto	4
Opzioni di regolazione del pannello personalizzato	6
Prima dell'installazione	7
Installare la lavastoviglie	20
Preparare i pannelli personalizzati	23
Fissare la lavastoviglie	34
Regolare l'allineamento verticale e orizzontale del pannello	37
Installare lo zoccolo	41
Collegare gli attacchi	44
Controlli finali dell'installatore	49

FISHER & PAYKEL

UE

434523A 09.26

LAVASTOVIGLIE INTEGRATA CON CASSETTO DISHDRAWER™

DD60DTX6HI1

COMPONENTI RICHIESTI

ATTREZZI

Non in dotazione

- ☐ Taglierino
- ☐ Cacciavite a croce
- ☐ Cacciavite a testa piatta
- ☐ Forare
- ☐ 1x punta da trapano da 13 mm
- ☐ 1x punta da trapano da 2,5 mm
- ☐ Livella
- ☐ Pinze
- ☐ Matita
- ☐ Punta a tazza da 57 mm

(fare riferimento a pagina 10)

PEZZI

In dotazione e necessari

- ☐ 4x Staffe di montaggio laterali
- ☐ 2x Staffe di montaggio superiori
- ☐ 1x Nastro sigillante
- ☐ 32x viti con intaglio a croce da 16 mm
- ☐ 1x staffa di montaggio dello zoccolo personalizzato
- ☐ 1x Supporto del tubo di scarico
- ☐ 1x Giunto del tubo di scarico
- ☐ 2x clip a molla
- ☐ 1x Fascetta
- ☐ 10x coprivite

In dotazione

- ☐ 4x Set di distanziatori

Per accedere ai video di installazione, scansionare il codice QR o visitare il sito: https://www.fisherpaykel.com/nz/dishdrawer-installation-videos

I video offrono una panoramica dell'installazione della lavastoviglie DishDrawer™ e non sono pensati per essere utilizzati come guida autonoma.

L'installazione deve essere eseguita da un tecnico dell'assistenza Fisher & Paykel o da una persona qualificata.

ACCESSO ALLE SPECIFICHE DEL PRODOTTO

Per le specifiche complete dei prodotti, dei mobili e dei servizi, consultare la Guida alla pianificazione. Per accedere alla Guida alla pianificazione, scansionare il codice QR o visitare il sito fisherpaykel.com/specify. Cercare per tipo di apparecchio, nome del prodotto o codice del modello.

Per ricevere supporto all'installazione, contattare il team di supporto alla progettazione di Fisher & Paykel all'indirizzo designsupport@fisherpaykel.com

I materiali e le superfici della cavità e della base sotto il piano di lavoro devono essere resistenti all'umidità.
Se non lo sono, sigillarli o verniciarli con un sistema di rivestimento resistente all'umidità.

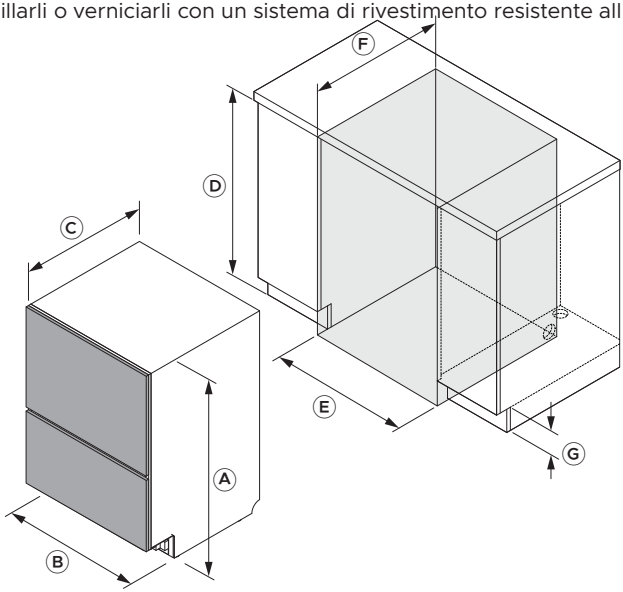

Dimensioni	mm
Ⓐ Altezza complessiva (compresi i piedini)	864 - 925
Ⓑ Larghezza del telaio	599
Ⓒ Profondità del telaio*	553
Ⓓ Altezza della cavità	866–927
Ⓔ Larghezza della cavità	600–610
Ⓕ Profondità della cavità**	580
Ⓖ Altezza dello zoccolo	50 - 160

*Esclude i pannelli dei cassetti personalizzati o prefiniti. **Ipotizza pannelli porta da 18 mm. Nota: è richiesta una distanza di 2 mm tra i pannelli dei cassetti della lavastoviglie e i pannelli del mobile circostante.

ACCESSO ALLE SPECIFICHE DEL PRODOTTO

Assicurarsi che sia presente un piccolo spazio tra il pannello personalizzato e gli eventuali mobili retrostanti per mantenere una corretta tenuta nella lavastoviglie. Ciò previene la fuoriuscita di umidità e la formazione di condensa, che possono danneggiare il pannello personalizzato e i mobili adiacenti.

Il materiale e le superfici del pannello personalizzato devono essere resistenti all'umidità. Se non lo sono, sigillarli o verniciarli con un sistema di rivestimento resistente all'umidità.

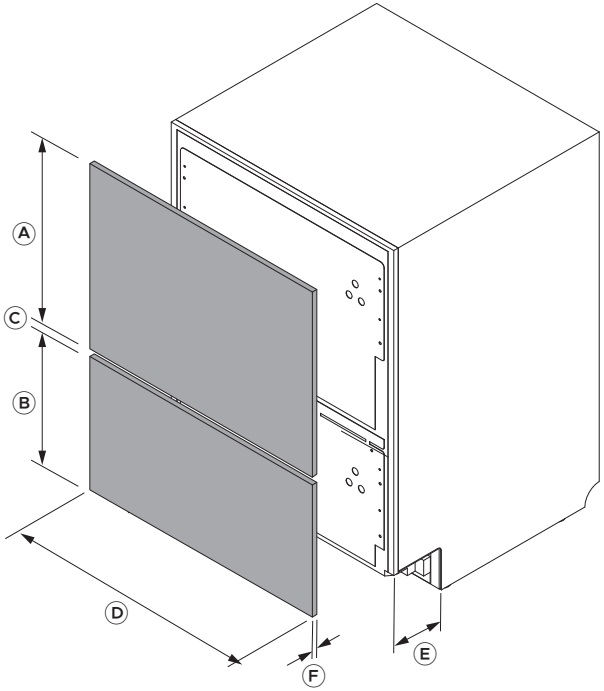

Dimensioni del pannello personalizzato	mm
Ⓐ Altezza minima del pannello superiore	442
Ⓑ Altezza minima del pannello inferiore	311
Ⓒ Spazio minimo tra i pannelli dei cassetti*	8
Ⓓ Larghezza minima del pannello	596
Ⓔ Profondità dello zoccolo con pannello personalizzato	40–102
Ⓕ Spessore del pannello** (saranno necessarie viti di fissaggio più corte per pannelli di spessore inferiore a 18 mm)	16–25
Estensione inferiore massima del pannello inferiore	50

*Assicurare uno spazio minimo di 8 mm per evitare problemi di condensa. **La guida presume pannelli porta da 18 mm; qualora il pannello presenti uno spessore inferiore a 18 mm in corrispondenza di un qualsiasi punto di fissaggio, utilizzare viti più corte (non fornite) per evitare di perforare la superficie frontale del pannello.

OPZIONI DI REGOLAZIONE DEL PANNELLO PERSONALIZZATO

Una volta fissati, i pannelli personalizzati potrebbero richiedere piccoli aggiustamenti per allinearli ai frontali dei mobili esistenti. Sono disponibili tre tipi di regolazione del pannello: laterale, verticale e in inclinazione. È necessario un cacciavite a croce.

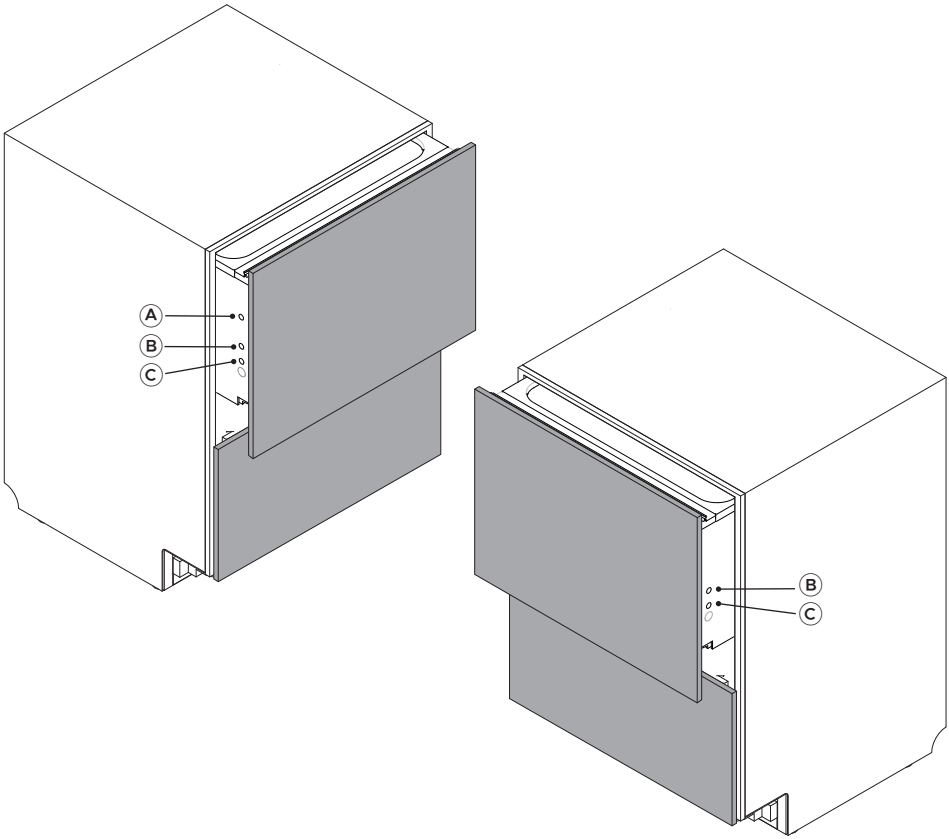

Regolazioni
Ⓐ Regolare lateralmente (in orizzontale)
Ⓑ Regolare verso l'alto e verso il basso (verticalmente)
Ⓒ Regolare l'inclinazione del pannello

fisherpaykel.com/specify

1. Per le specifiche di stipi, cavità e servizi, consultare la Guida alla progettazione.

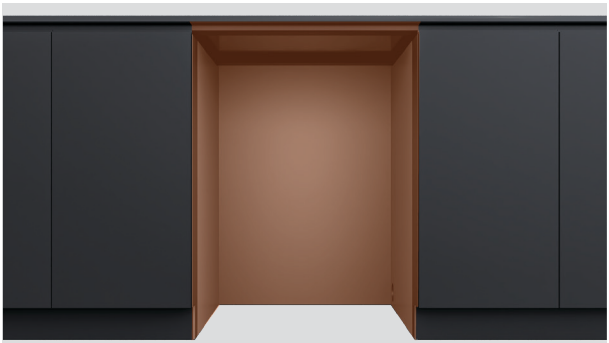

2. I materiali e le superfici della cavità e della base sotto il piano di lavoro devono essere resistenti all'umidità.

Se non lo sono, sigillarli o verniciarli con un sistema di rivestimento resistente all'umidità.



3. Verificare che la cavità sia pulita e in buono stato.

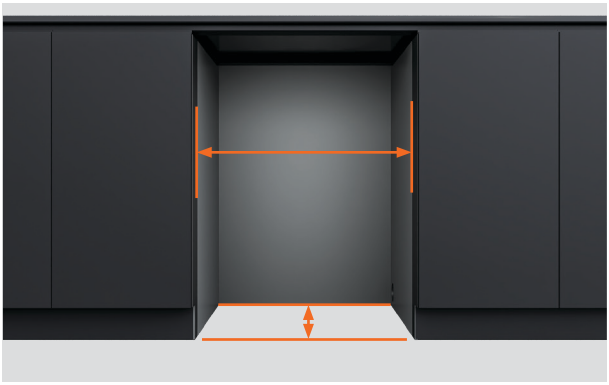

4. Assicurarsi che l'armadio soddisfi le specifiche minime della cavità richieste.

Verificare che i fianchi del mobile siano a squadra.



5. Se la nicchia è troppo larga, aggiungere materiale sui lati per consentire di fissare la lavastoviglie.

Per maggiori informazioni, fare riferimento alla guida di pianificazione.

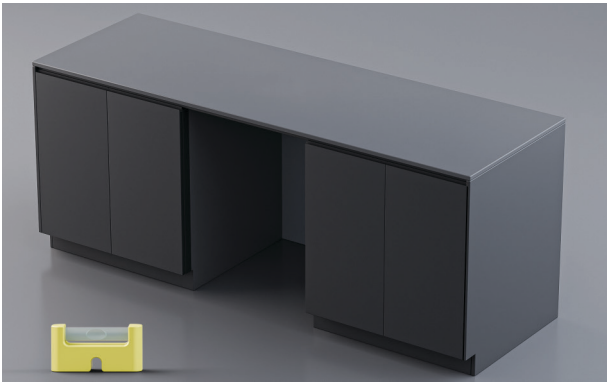

6. Verificare che l'armadio sia a livello.



7. La spina di alimentazione dovrebbe essere accessibile dopo l'installazione per la manutenzione.



8. Gli attacchi possono essere fatti passare dalla cavità della lavastoviglie nello spazio dello zoccolo e quindi nella cavità adiacente.

Per le opzioni di assistenza, consultare la Guida alla pianificazione su fisherpaykel.com.

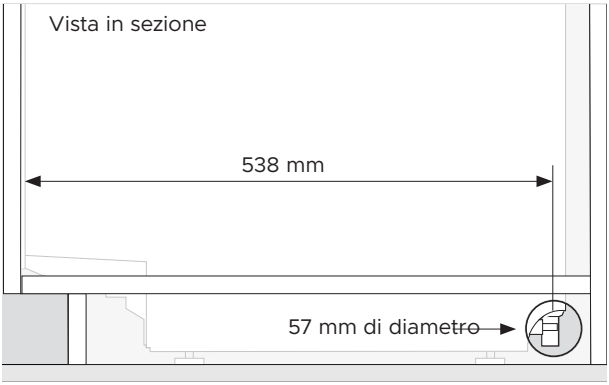

1. È richiesto un foro per gli attacchi di almeno 57 mm di diametro sul lato del mobile.

Il centro del foro deve trovarsi ad almeno 538 mm dalla parte anteriore del telaio della lavastoviglie.

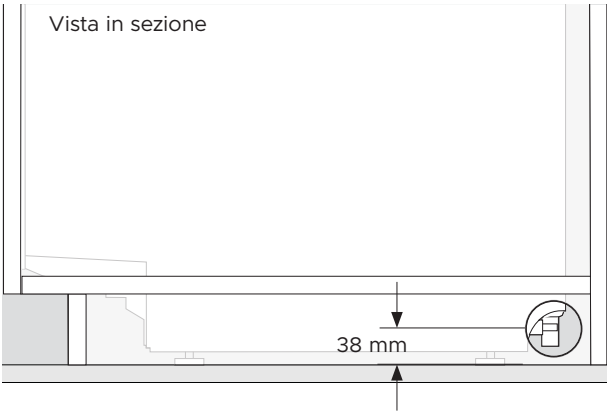

2. Il centro del foro deve trovarsi a una distanza massima di 38 mm dal pavimento o dalla base dei piedini della lavastoviglie.

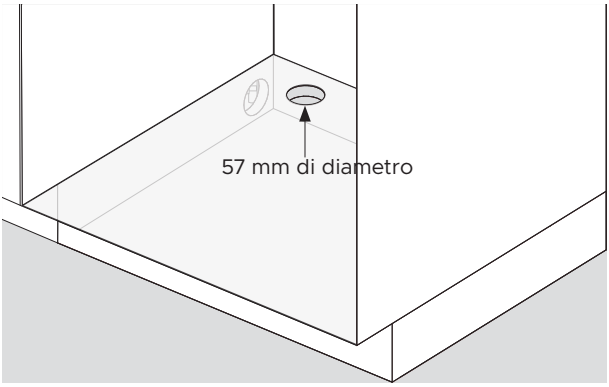

3. È necessario un foro per gli attacchi di 57 mm di diametro nello scaffale del mobile adiacente.

DISIMBALLAGGIO DI TUTTI I PRODOTTI



1. Rimuovere la pellicola di plastica.

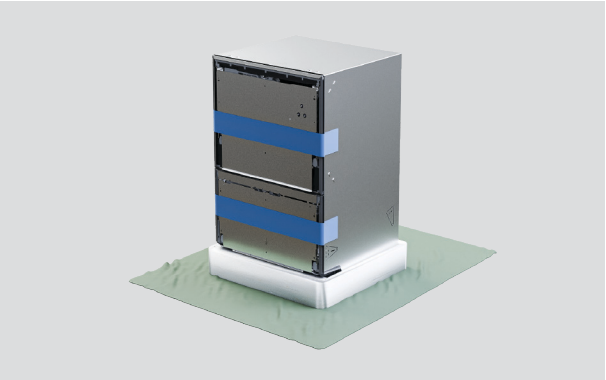

2. Proteggere il pavimento prima di rimuovere la base dell'imballaggio.

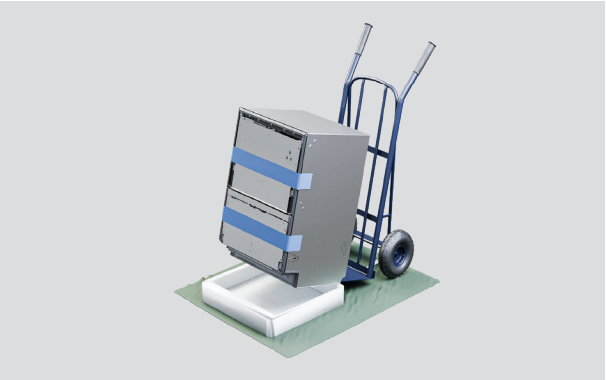

3. Per staccare la base, utilizzare un carrello per sollevare la lavastoviglie dalla parte posteriore, quindi estrarre la base.

DISIMBALLAGGIO DI TUTTI I PRODOTTI

Aprire con cautela il cassetto superiore per evitare che la lavastoviglie si ribalti.

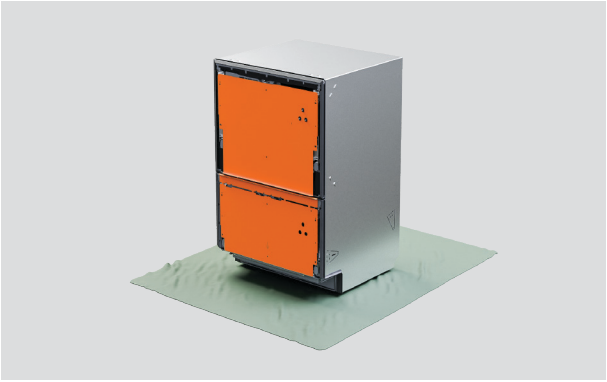

4. Non rimuovere le staffe del cassetto dal frontale della lavastoviglie.

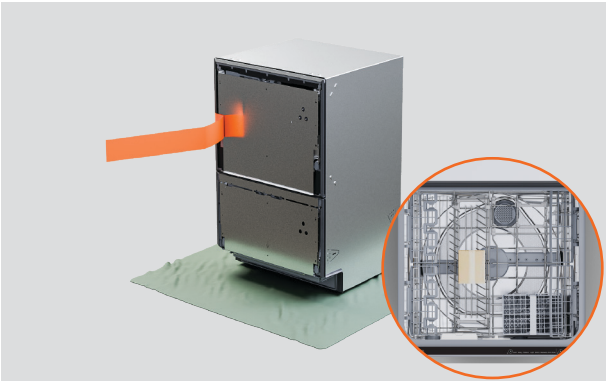

5. Staccare il nastro dal cassetto superiore e rimuovere gli accessori e i kit di installazione.

Chiudere il cassetto e riapplicare il nastro.



6. Smaltire l'imballaggio in maniera responsabile.

APPLICARE IL NASTRO SIGILLANTE



1. Assicurarsi che il lato inferiore del piano di lavoro sia pulito e privo di polvere.

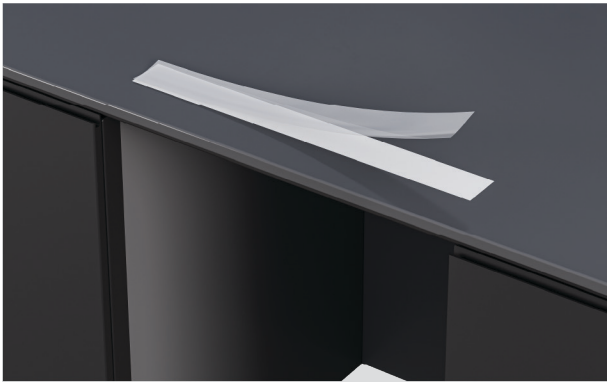

2. Rimuovere la pellicola protettiva dal nastro.



3. Applicare il nastro al centro lungo il lato inferiore del piano di lavoro o il bordo della cavità.

Il nastro sigillante deve essere privo di pieghe, grinze o bolle d'aria.

OPZIONI DI FISSAGGIO DELLA LAVASTOVIGLIE

La lavastoviglie deve essere fissata in posizione per evitare vibrazioni. Si consigliano tre punti di fissaggio su ciascun lato del telaio.

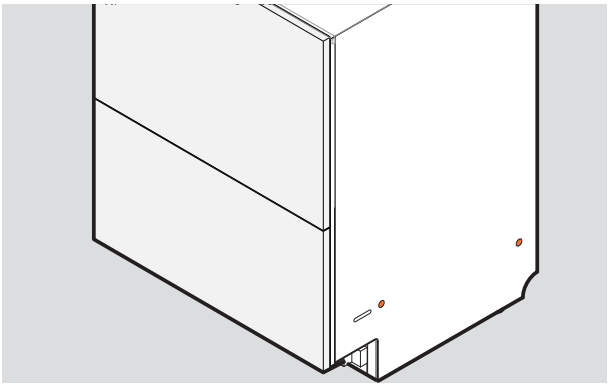

1. Fissaggio tramite la struttura:

Le viti devono essere fissate facendole passare attraverso i lati del telaio e avvitandole nei lati del mobile o nei distanziali.

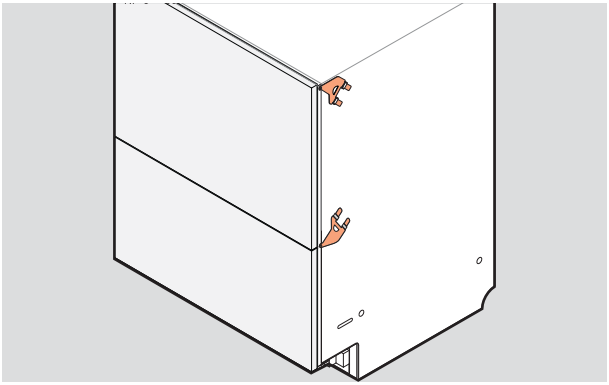

2. Fissaggio tramite le staffe laterali:

I set di staffe inferiori o superiori possono essere inseriti nei lati del telaio e fissati ai bordi del mobile.

Entrambi i set possono essere utilizzati, se necessario.

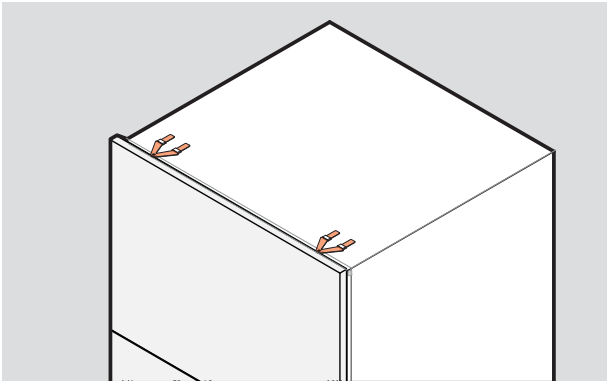

3. Fissaggio tramite le staffe superiori:

Se necessario, le staffe possono essere inserite nella parte superiore del telaio.

Questi possono essere utilizzati a seconda del materiale del mobile o del piano di lavoro.

Assicurarsi che le viti siano a filo con la superficie del mobile per evitare di danneggiare il pannello del cassetto.

PER MONTARE LE STAFFE LATERALI

Le staffe devono poggiare in piano sul telaio, con le linguette di bloccaggio rivolte verso l'esterno. Le linguette di bloccaggio devono essere inserite correttamente attraverso gli slot per fissare le staffe.

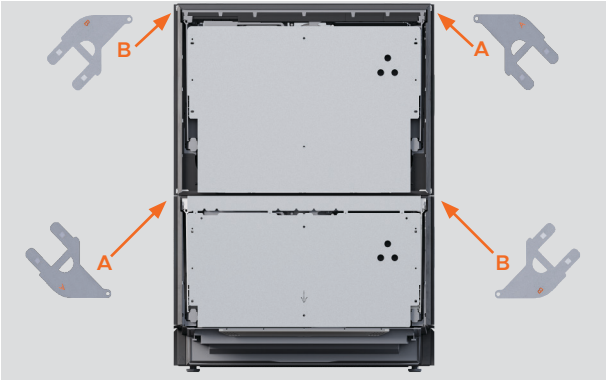

1. Individuare i set di staffe superiori e inferiori.

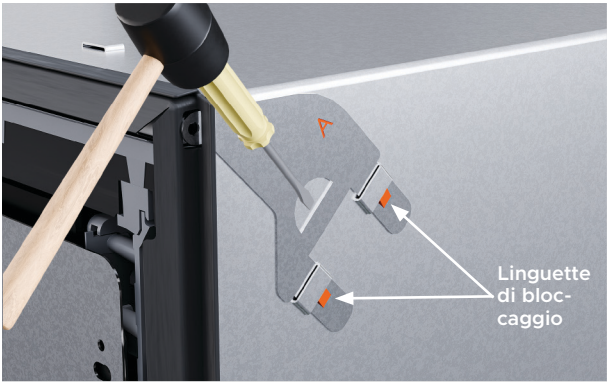

2. Se si utilizza il set di staffe superiori, inserirlo negli slot e battere delicatamente con un martello morbido per fissarlo.

Spingere la linguetta della vite attraverso la fessura nella guarnizione in gomma.



3. Se si utilizza il set di staffe inferiori, inserirlo negli slot inferiori e battere delicatamente con un martello morbido per fissarlo.

Spingere la linguetta della vite attraverso la fessura nella guarnizione in gomma.

PER MONTARE LE STAFFE SUPERIORI

Utilizzare le staffe superiori se il mobile è idoneo e le teste delle viti saranno a filo, per evitare di danneggiare il pannello del cassetto.

Le staffe devono poggiare in piano sul telaio, con le linguette di bloccaggio rivolte verso l'esterno.



1. Inserire le staffe superiori nelle linguette superiori.

Spingere la linguetta della vite attraverso la fessura nella guarnizione in gomma.

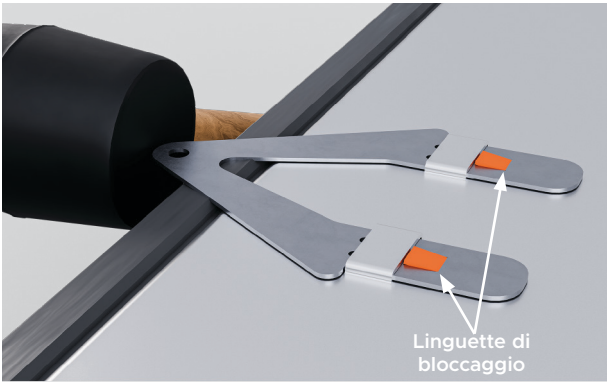

2. Se necessario, battere delicatamente con un martello morbido per fissarlo.

FISSARE I DISTANZIATORI



1. Staccare i quattro distanziatori con una striscia adesiva.

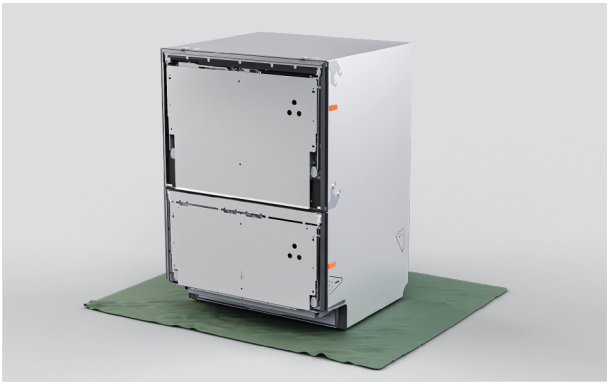

2. Posizionare i distanziatori su ciascun lato della lavastoviglie, tra le staffe.

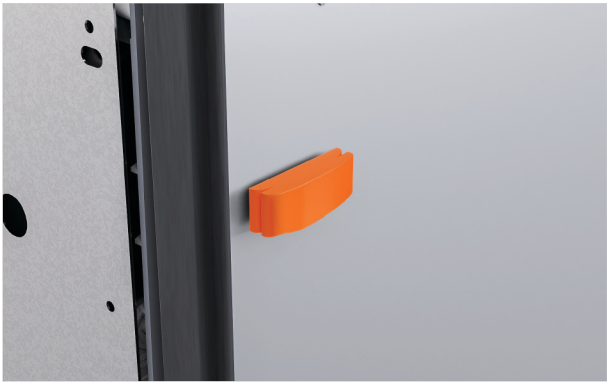

3. Se necessario, è possibile agganciare un segmento di distanziatore più grande per regolare lo spessore.

REGOLAZIONE DELL'ALTEZZA DELLA LAVASTOVIGLIE

Assicurarsi che i cassetti siano fissati con nastro adesivo. Prestare attenzione a non piegare i piedini quando si inclina la lavastoviglie. Ulteriori regolazioni verranno effettuate una volta che la lavastoviglie si troverà all'interno della nicchia.

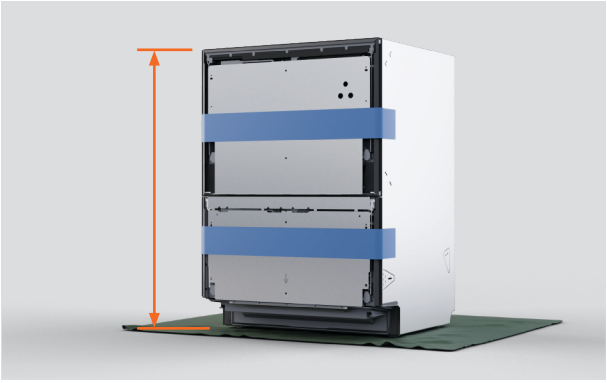

1. Misurare l'altezza della lavastoviglie dai piedini alla parte superiore del telaio.

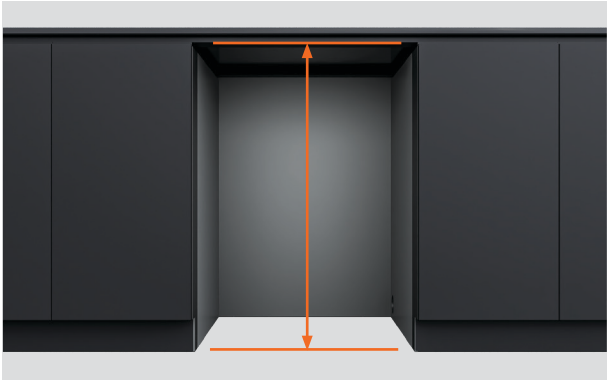

2. Misurare la distanza dal pavimento al lato inferiore del piano di lavoro o del telaio della cavità.



3. Regolare l'altezza della lavastoviglie in modo che sia da 3 a 5 mm inferiore all'altezza della nicchia.

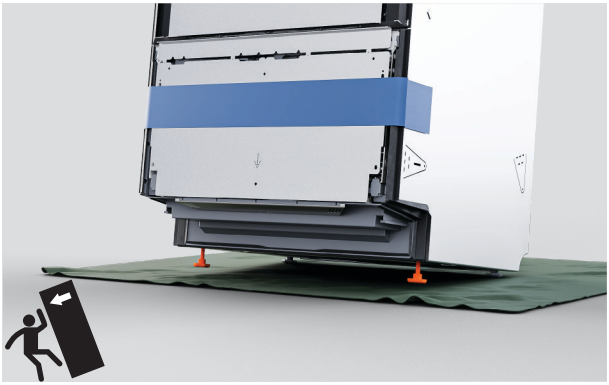

4. Inclinare la lavastoviglie fino a farla poggiare sui piedini posteriori e svitare o serrare i piedini anteriori.



5. Inclinare la lavastoviglie fino a farla poggiare sui piedini anteriori e svitare o serrare i piedini posteriori.



1. Posizionare i tubi e i cavi attraverso i fori di servizio e all'interno della cavità adiacente.

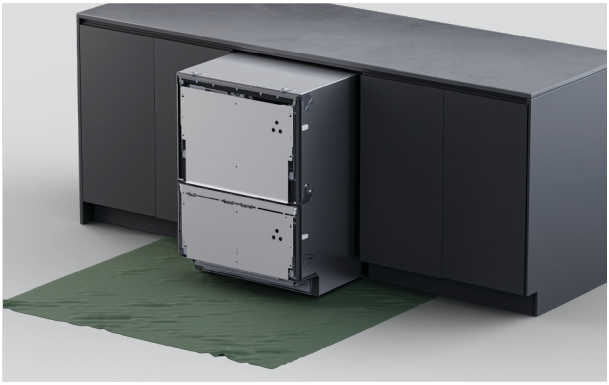

2. Spingere con cautela l’apparecchio all’interno della cavità, facendo passare i tubi attraverso i fori di servizio man mano che si procede.

Evitare di schiacciare o piegare i tubi.

LIVELLARE LA LAVASTOVIGLIE

La distanza minima tra il pannello del cassetto e il piano di lavoro o il telaio è 2 mm.

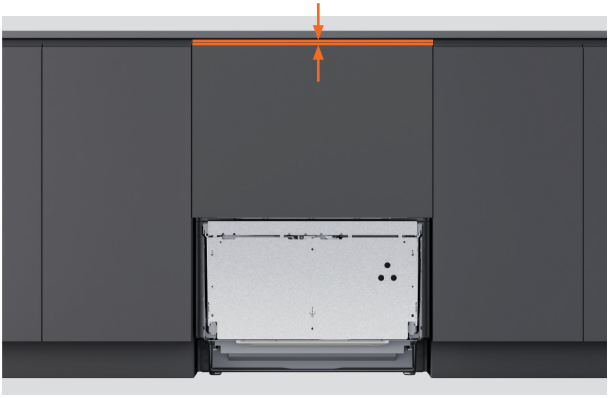

1. Posizionare il pannello superiore sulla staffa del cassetto.

Misurare la distanza tra la parte superiore del pannello del cassetto e il piano di lavoro o il telaio per regolare l'altezza.

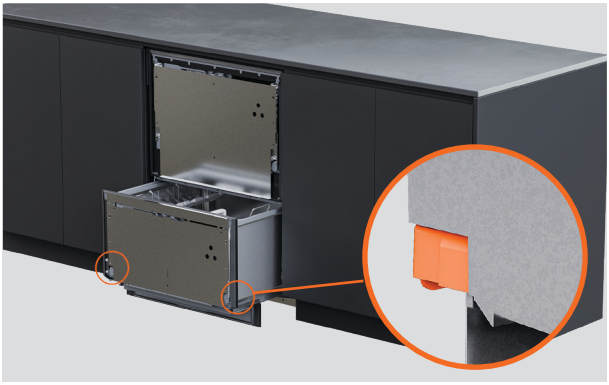

2. Rimuovere il pannello ed estrarre il cassetto fino a metà corsa per rimuovere la vasca.

Su ciascun lato del cassetto inferiore, spingere indietro le linguette di bloccaggio.

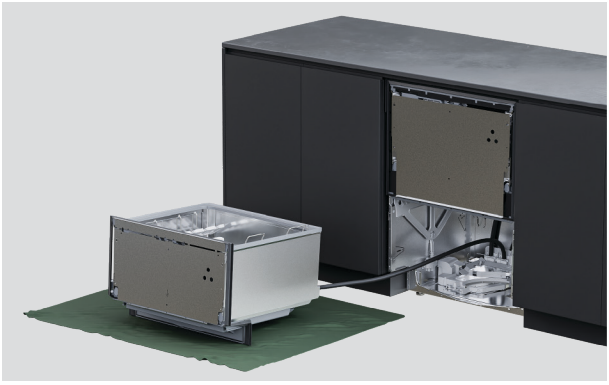

3. Posizionare il cassetto su una superficie protetta a sinistra dell'apparecchio.

Non tendere né scollegare i tubi e i cavi.



4. Utilizzare una chiave per regolare l'altezza di ciascun piedino.



5. Posizionare il pannello sulla staffa e verificare che la distanza sia di almeno 2 mm.

È possibile apportare piccoli aggiustamenti una volta montato il pannello.

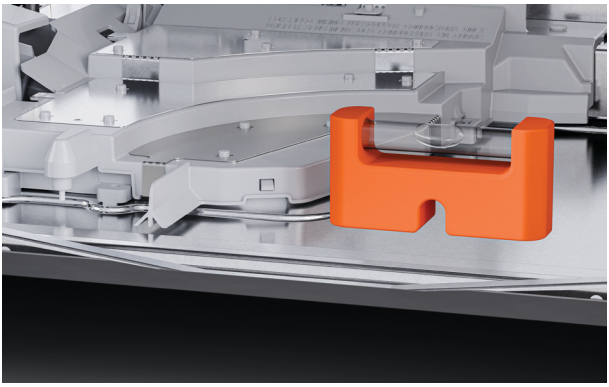

6. Posizionare una livella sulla superficie piana del telaio per verificare che la lavastoviglie sia a livello da dietro in avanti e da sinistra a destra.

PANNELLO SUPERIORE PERSONALIZZATO: MISURAZIONE DEL PANNELLO

Se la larghezza o l'altezza dei pannelli superano le dimensioni minime, assicurarsi che rimanga un piccolo spazio tra il pannello personalizzato e l'eventuale mobile retrostante.

Il cassetto deve garantire una tenuta completa per evitare la fuoriuscita di umidità e la formazione di condensa, che potrebbero danneggiare il pannello personalizzato.

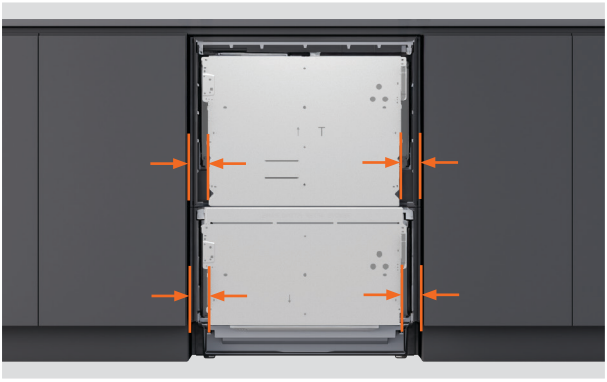

1. Misurare la distanza dagli sportelli degli armadi adiacenti ai bordi inferiori della staffa del cassetto.



2. Sottrarre la distanza richiesta tra i pannelli del mobile da ciascuna misurazione.

La distanza minima richiesta dalle ante o dai cassetti adiacenti è 2 mm.

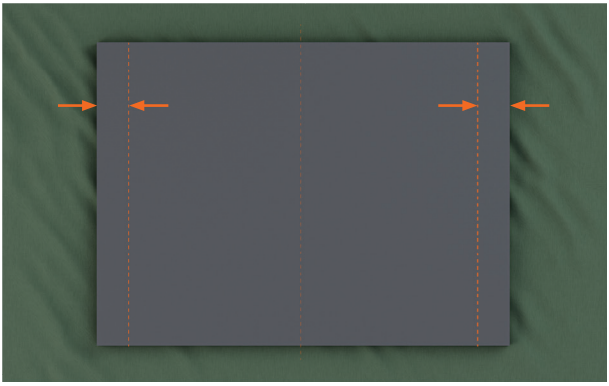

3. Utilizzare le misure finali per tracciare linee verticali sul retro del pannello personalizzato.

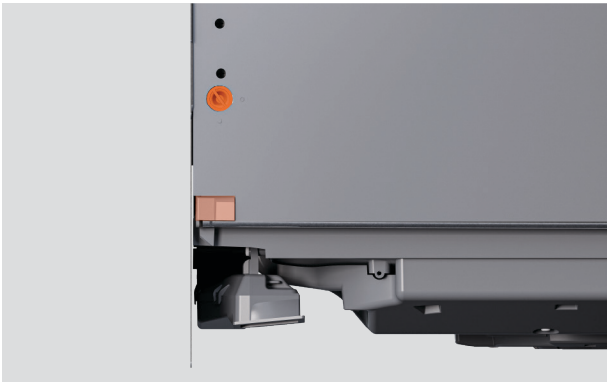

1. Su ciascun lato del cassetto:

Ruotare i perni della staffa del cassetto di un quarto di giro. Utilizzare le pinze per estrarre il perno dello sportello.

Spingere indietro la clip di scorrimento.

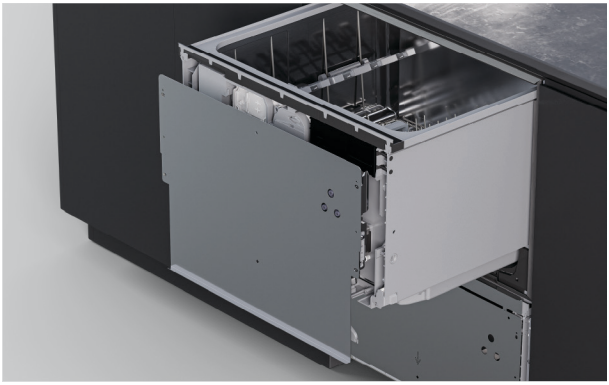

2. Staccare la staffa del cassetto tirandola con decisione verso il basso e inclinandola poi verso l'esterno.

Scollegare il cavo di messa a terra dalla staffa prima di rimuoverla.

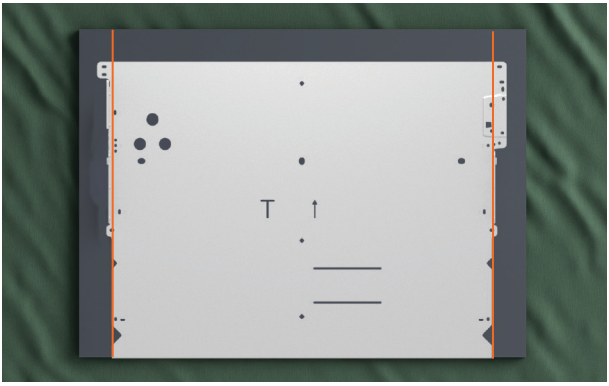

3. Posizionare la staffa del cassetto sul pannello personalizzato tra le linee marcate.

Assicurarsi che la parte inferiore del pannello del cassetto poggi sulla staffa.

Le viti in dotazione sono lunghe 16 mm. Qualora il pannello presenti uno spessore inferiore a 18 mm in corrispondenza di un qualsiasi punto di fissaggio, utilizzare viti più corte (non fornite) per evitare di perforare la superficie frontale del pannello.

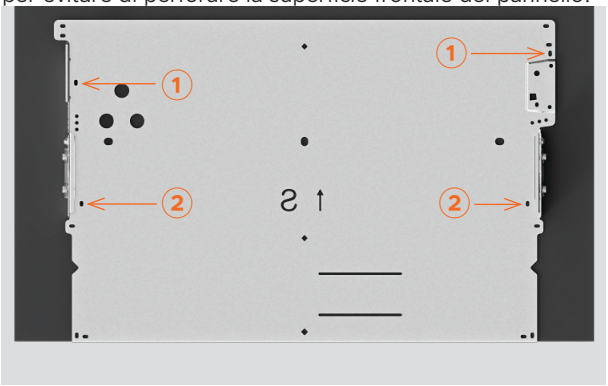

4. Fissare le viti negli slot n. ① e ② sulla staffa.

A seconda del materiale del pannello, può essere necessario praticare fori pilota.



5. Posizionare il pannello e la staffa sulla lavastoviglie.

Controllare che il pannello sia ben allineato con i mobili circostanti.

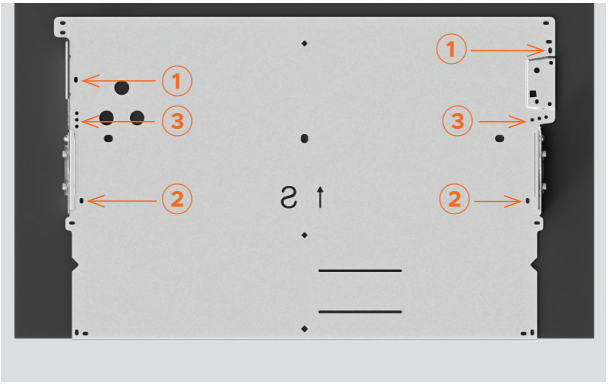

6. Stringere le viti nelle posizioni ① e ②.

Inserire le viti su ciascun lato in uno qualsiasi dei fori contrassegnati con ③ sulla staffa.

Sono necessarie almeno tre viti su ciascun lato della staffa del cassetto.

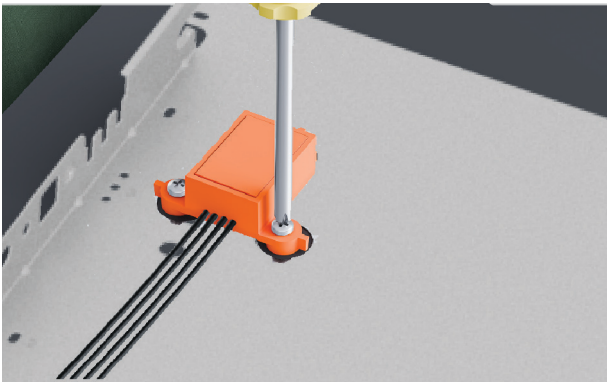

1. Fissare il modulo di messa in pausa al pannello utilizzando le viti in dotazione.



2. Assicurarsi che il modulo sia orientato correttamente e fissato saldamente per garantirne il corretto funzionamento.



3. Posizionare il pannello sulla lavastoviglie.

Collegare il modulo di messa in pausa al controller.

FISSARE IL PANNELLO SUPERIORE



1. ⚠ Collegare il cavo di messa a terra alla staffa del cassetto per garantire un utilizzo sicuro.



2. Su ciascun lato del cassetto:

Riposizionare il pannello sulla lavastoviglie. Inserire i perni laterali.

Ruotare i perni di un quarto di giro per fissarli.

Tirare la clip di scorrimento verso la parte anteriore del cassetto.

PANNELLO INFERIORE PERSONALIZZATO: MISURAZIONE DEL PANNELLO

La distanza minima dalle ante o dai cassetti dei mobili adiacenti è **2 mm**. La distanza minima tra il cassetto superiore e quello inferiore della lavastoviglie è **8 mm** per consentire la ventilazione.



1. Misurare la distanza dagli sportelli degli armadi adiacenti ai bordi della staffa del cassetto.



2. Sottrarre la distanza richiesta tra i pannelli del mobile da ciascuna misurazione.

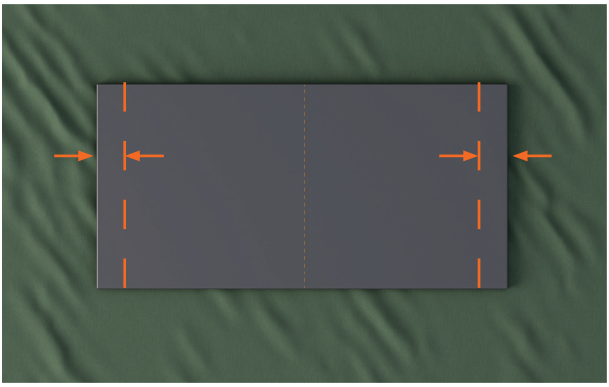

3. Utilizzare le misure finali per tracciare linee verticali sul retro del pannello personalizzato.

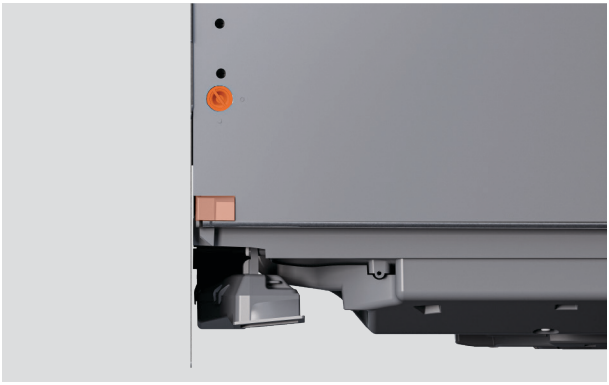

1. Su ciascun lato del cassetto:

Ruotare i perni della staffa del cassetto di un quarto di giro. Utilizzare le pinze per estrarre il perno dello sportello.

Spingere indietro la clip di scorrimento.

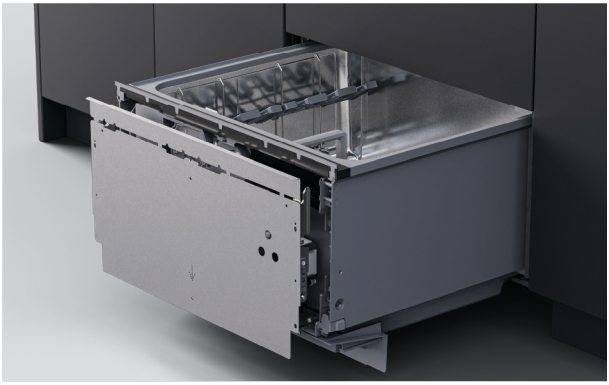

2. Staccare la staffa del cassetto tirandola con decisione verso il basso e inclinandola poi verso l'esterno.

Scollegare il cavo di messa a terra dalla staffa prima di rimuoverla.

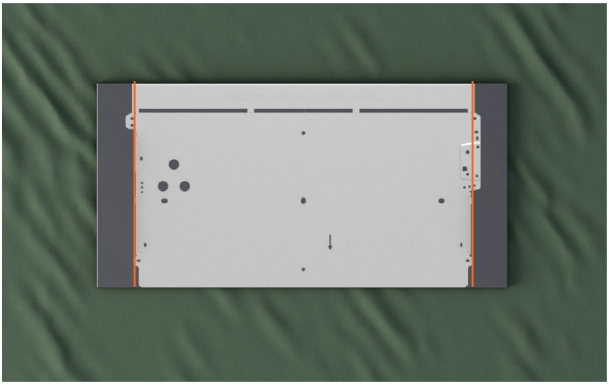

3. Posizionare la staffa del cassetto sul pannello personalizzato tra le linee marcate.

Assicurarsi che la parte superiore della staffa del cassetto poggi sul bordo del pannello.

Le viti in dotazione sono lunghe 16 mm. Qualora il pannello presenti uno spessore inferiore a 18 mm in corrispondenza di un qualsiasi punto di fissaggio, utilizzare viti più corte (non fornite) per evitare di perforare la superficie frontale del pannello.

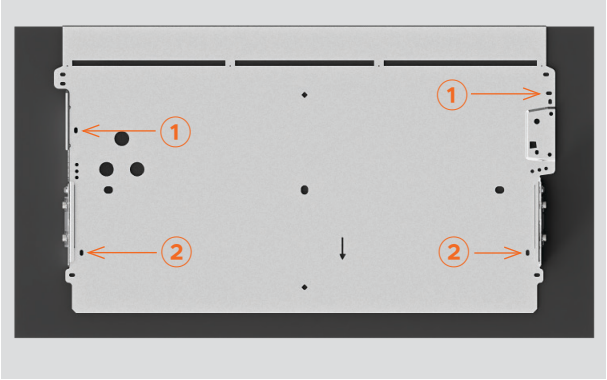

4. Fissare le viti negli slot n. ① e ② sulla staffa.

A seconda del materiale del pannello, può essere necessario praticare fori pilota.



5. Posizionare il pannello e la staffa sulla lavastoviglie.

Verificare che il cassetto possa aprirsi e chiudersi.

È necessario uno spazio per la ventilazione di 8 mm tra il cassetto superiore e quello inferiore.

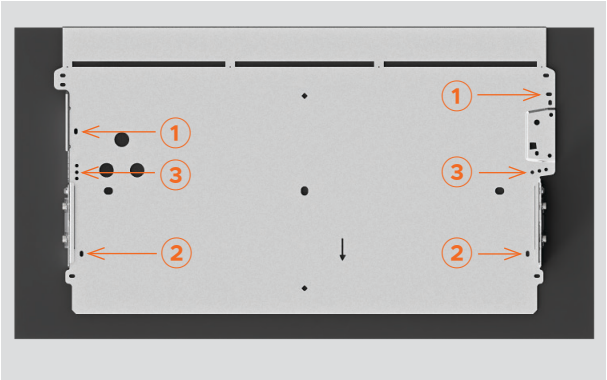

6. Stringere le viti nelle posizioni ① e ②.

Inserire le viti su ciascun lato in uno qualsiasi dei fori contrassegnati con ③ sulla staffa.

Piegare avanti e indietro la parte superiore della staffa finché non si stacca.

Sono necessarie almeno tre viti su ciascun lato della staffa del cassetto.

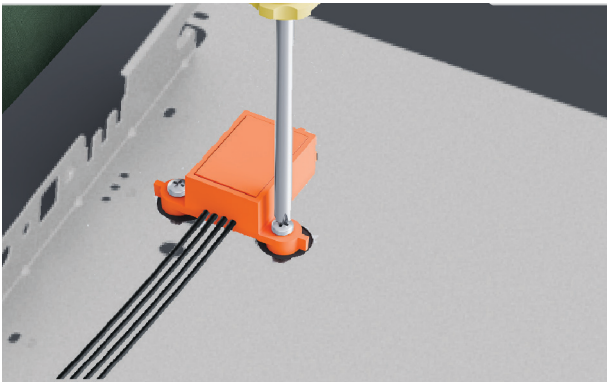

1. Fissare il modulo di messa in pausa al pannello utilizzando le viti in dotazione.



2. Assicurarsi che il modulo sia orientato correttamente e fissato saldamente per garantirne il corretto funzionamento.



3. Posizionare il pannello sulla lavastoviglie.

Collegare il modulo di messa in pausa al controller.

FISSARE IL PANNELLO INFERIORE

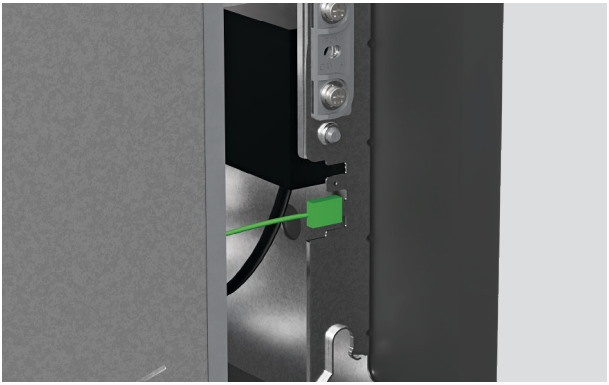

1. ⚠ Collegare il cavo di messa a terra alla staffa del cassetto per garantire un utilizzo sicuro.



2. Su ciascun lato del cassetto:

Riposizionare il pannello sulla lavastoviglie. Inserire i perni laterali.

Ruotare i perni di un quarto di giro per fissarli.

Tirare la clip di scorrimento verso la parte anteriore del cassetto.

REGOLARE L'INCLINAZIONE DEL PANNELLO

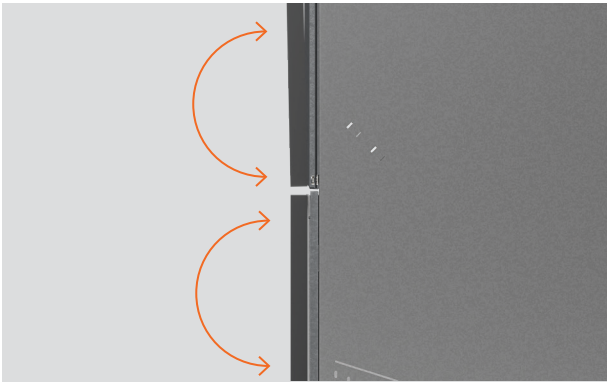

Regolare l'inclinazione del pannello in modo che i pannelli superiore e inferiore siano allineati, quindi riposizionare la lavastoviglie nella nicchia, se necessario.



1. Regolare l'inclinazione del pannello

Inserire un cacciavite a croce nel foro inferiore sopra il perno della staffa e ruotare per regolare.

Ripetere l'operazione sull'altro lato del cassetto se necessario.

FISSARE TRAMITE LO SLOT DELLA STRUTTURA

Gli slot sui lati della struttura consentono di fissare temporaneamente le viti e di regolare la lavastoviglie all'interno della nicchia. È quindi possibile verificare l'allineamento del pannello prima del fissaggio finale.



1. Estrarre il cassetto fino a metà corsa per rimuovere la vasca.

Su ciascun lato della vasca, spingere indietro le linguette di bloccaggio.



2. Posizionare il cassetto su una superficie protetta a sinistra dell'apparecchio.

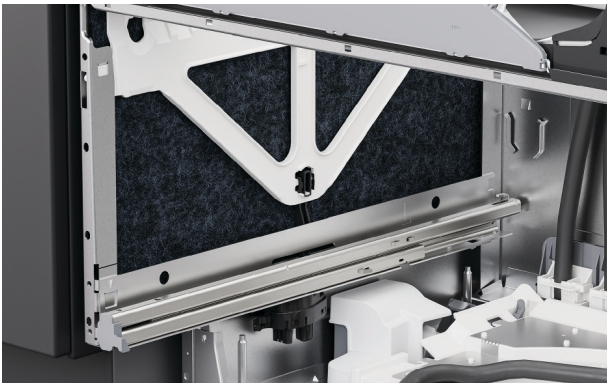

3. Sollevare l'isolamento sui lati del telaio.

FISSARE TRAMITE LO SLOT DELLA STRUTTURA



4. Inserire una vite in ogni slot della struttura per fissarla al mobile.

Stringere parzialmente le viti assicurandosi che sia possibile effettuare le regolazioni.

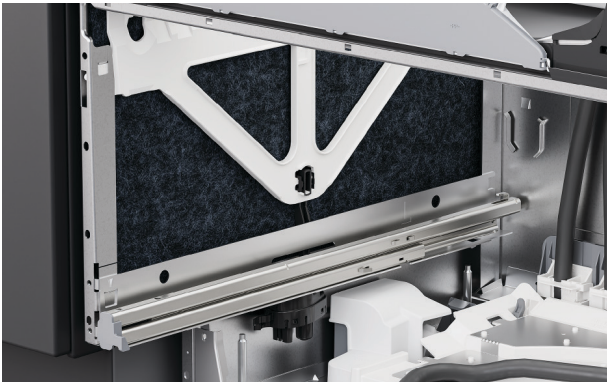

5. Rimontare il materiale isolante, assicurandosi che sia posizionato correttamente e non ostacoli le guide di scorrimento del cassetto.



6. Per sostituire la vasca inferiore, estrarre le guide del cassetto fino a metà corsa.

Posizionare la vasca sulle guide.

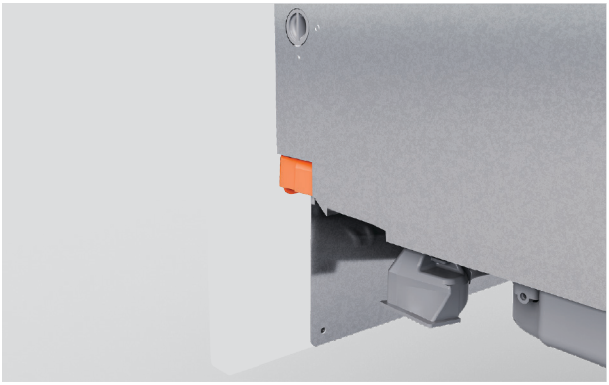

7. Tirare in avanti le linguette di bloccaggio e agganciare il cassetto in posizione.

Assicurarsi che i tubi non vengano schiacciati o piegati durante la chiusura del cassetto.



8. Controllare che il pannello sia allineato con il mobilio circostante.

Regolare i pannelli, se necessario.

REGOLARE L'ALLINEAMENTO VERTICALE E ORIZZONTALE DEL PANNELLO



Regolare verso l'alto e verso il basso (verticalmente)

Inserire un cacciavite nel secondo foro sopra il perno della staffa e ruotare per regolare.

Ripetere l'operazione sull'altro lato del cassetto se necessario.



Regolare lateralmente (in orizzontale)

Sul lato sinistro del cassetto, inserire un cacciavite nel terzo foro sopra il perno della staffa e ruotare per regolare.

Ruotare in senso orario per spostare il pannello verso destra e in senso antiorario per spostare il pannello verso sinistra.

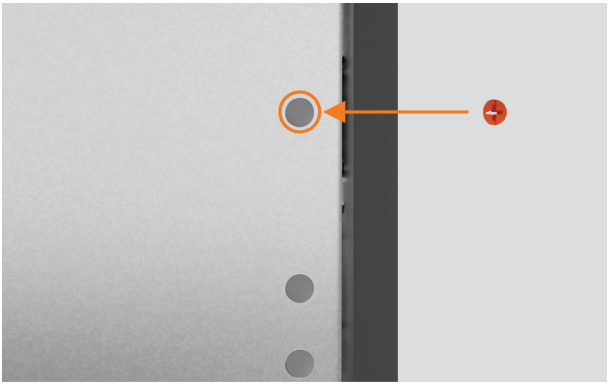

Una volta completate tutte le regolazioni e installata la lavastoviglie, individuare i coprivite e inserirli nei fori di regolazione.

FISSARE TRAMITE LA STRUTTURA



1. Estrarre il cassetto fino a metà corsa per rimuovere la vasca.

Su ciascun lato della vasca, spingere indietro le linguette di bloccaggio.

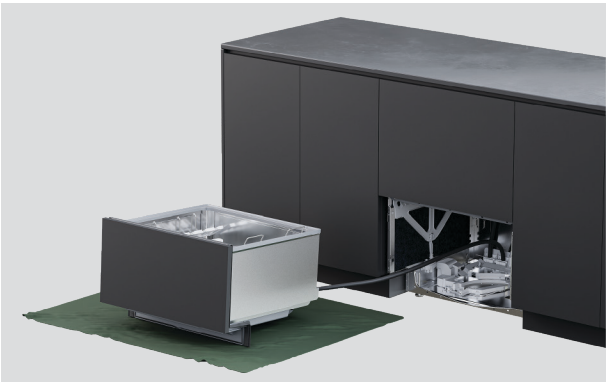

2. Posizionare il cassetto su una superficie protetta a sinistra dell'apparecchio.

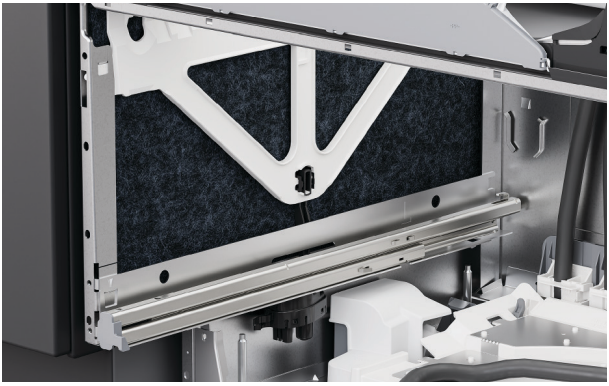

3. Sollevare l'isolamento sui lati del telaio.

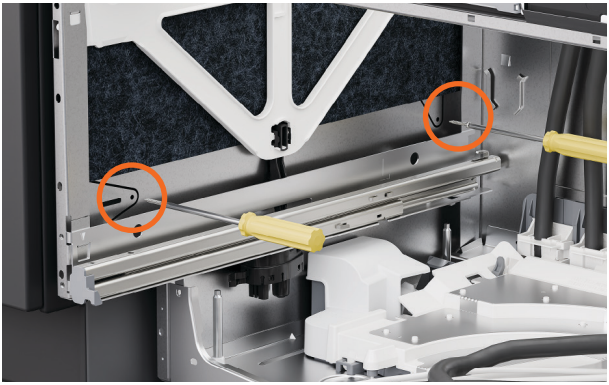

4. Inserire le viti attraverso i due fori su ciascun lato del telaio.

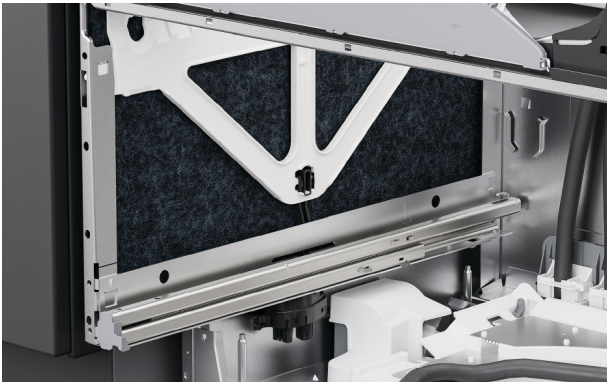

5. Assicurarsi che il materiale isolante sia riposizionato correttamente e non ostacoli le guide del cassetto.



6. Riposizionare la vasca sulle guide di scorrimento, tirare in avanti le linguette di bloccaggio e far scattare il cassetto in posizione.

FISSARE USANDO LE STAFFE



1. Se si utilizzano le staffe, aprire parzialmente il cassetto superiore.

Sollevare la guarnizione in gomma e rimuovere i coprivite destro e sinistro dal profilo di finitura.



2. Fissare le staffe laterali con le viti in dotazione e riposizionare i coprivite.



3. Se vengono inserite le staffe superiori, fissarle con le viti in dotazione.

Assicurarsi che, quando il cassetto è chiuso, la testa della vite sia a filo e non interferisca con il bordo superiore del pannello del cassetto, per evitare danni.

INSTALLARE LO ZOCCOLO

Assicurarsi che tutti i bordi dei pannelli siano sigillati per resistere all'umidità. È necessario uno spazio di **12 mm** tra la parte inferiore dello zoccolo e il pavimento.



1. Individuare lo zoccolo prefinito rientrante.



2. Contrassegnare una sezione del supporto dello zoccolo da rimuovere, assicurandosi che sia più corta del pannello su misura.

Spezzare o tagliare la parte in eccesso e levigare il bordo con una lima.



3. Se si installa uno zoccolo personalizzato, posizionare il pannello su misura sullo zoccolo prefinito.

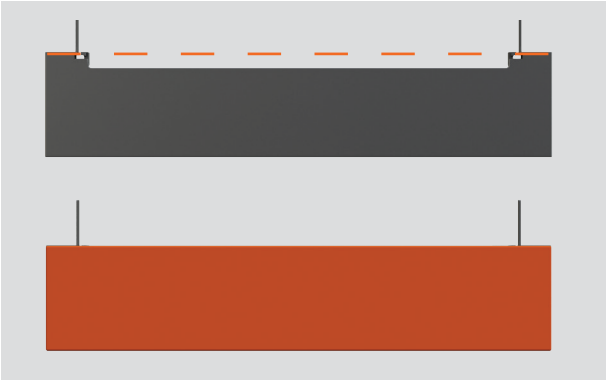

4. Per una profondità dello zoccolo fino a 40 mm, allineare la parte superiore del pannello su misura al bordo superiore del supporto dello zoccolo.



5. Per una profondità dello zoccolo di 40–100 mm, allineare il pannello su misura lungo il bordo inferiore del supporto dello zoccolo.



6. Praticare fori pilota in corrispondenza dei punti di fissaggio del supporto dello zoccolo.

Avvitare la staffa di montaggio allo zoccolo con un cacciavite.

FISSARE LO ZOCCOLO



1. Far scorrere la staffa di montaggio lungo le guide a T finché non è in posizione.

Fissare la staffa di montaggio alle guide a T. Non stringere eccessivamente.

OPZIONI DI COLLEGAMENTO DELLO SCARICO

Pressione dell'acqua DD60DTX6HI1: massimo 1 MPa (145 psi), min 0,1 MPa (14,5 psi)

Collegamento idrico: 3/4" BSP (GB20) per rondella piatta, temperatura consigliata: acqua fredda a 20°C

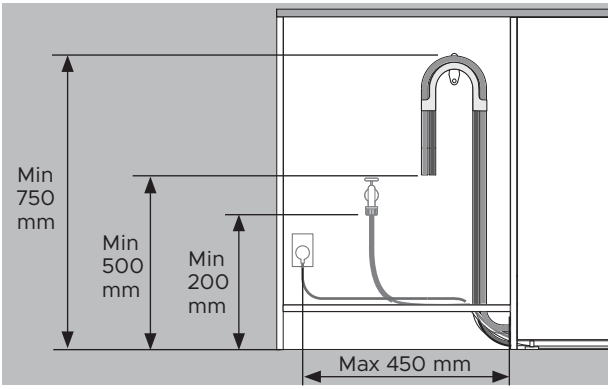

Le distanze sono le stesse per tutte le installazioni.

- Dal pavimento alla parte superiore del supporto - min 750 mm.
- Dal pavimento all'estremità del tubo di scarico - min 500 mm.
- Dal pavimento all'ingresso dell'acqua - min 200 mm.
- Dal lato del mobile al centro della presa di corrente - max 450 mm.

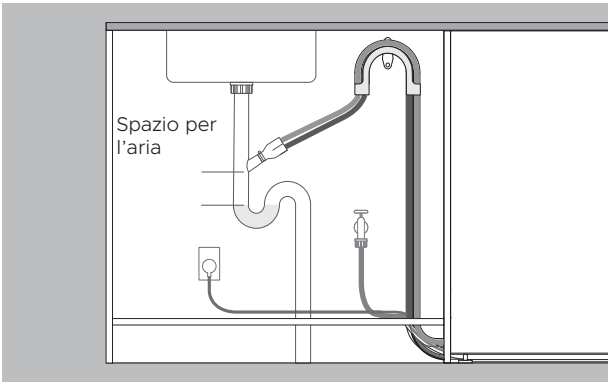

Scarico collegato al raccordo

- Il raccordo deve trovarsi più in alto rispetto all'acqua stagnante, con uno spazio d'aria intermedio per evitare problemi di scarico.
- Rimuovere il tubo di scarico in eccesso per evitare che scenda al di sotto dell'altezza del raccordo.

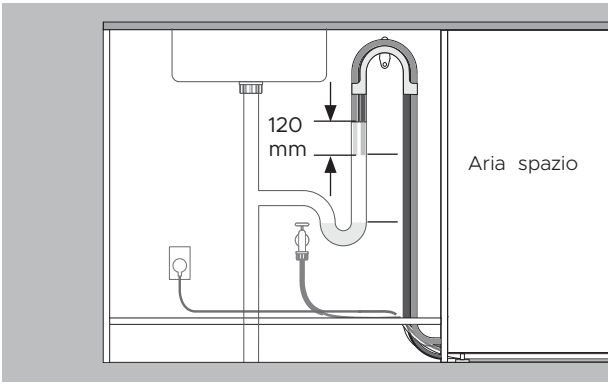

Scarico convogliato nel tubo verticale

- Il tubo di scarico deve trovarsi più in alto rispetto all'acqua stagnante, con uno spazio d'aria intermedio per evitare problemi di scarico.
- Rimuovere il tubo di scarico in eccesso.
- I tubi non devono essere inseriti nella colonna di scarico per più di 120 mm.

INSTALLARE LO SCARICO

Assicurarsi che il supporto del tubo di scarico sia installato correttamente e che il tubo vi sia fatto passare correttamente, per evitare danni e problemi di scarico.

La lavastoviglie non deve scaricare in acqua stagnante.

Se i tubi di scarico forniti in dotazione non sono abbastanza lunghi da raggiungere gli attacchi, su fisherpaykel.com è disponibile un kit di prolunga per tubi di scarico da 3,6 m



1. Installare il supporto del tubo di scarico il più vicino possibile al piano di lavoro, a una distanza minima di 750 mm dal pavimento.

Far passare i tubi attraverso il supporto.

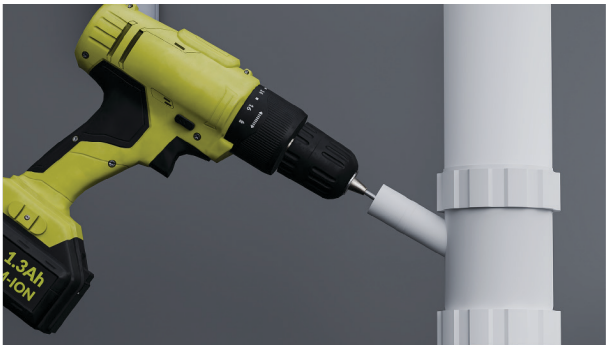

2. Per il collegamento al raccordo a T:

Per evitare che i trucioli entrino nell'impianto idraulico, rimuovere il raccordo a T prima di forare.

Rimuovere il tappo del raccordo a T oppure praticarvi un foro di almeno 13 mm di diametro prima di fissare l'elemento di giunzione.

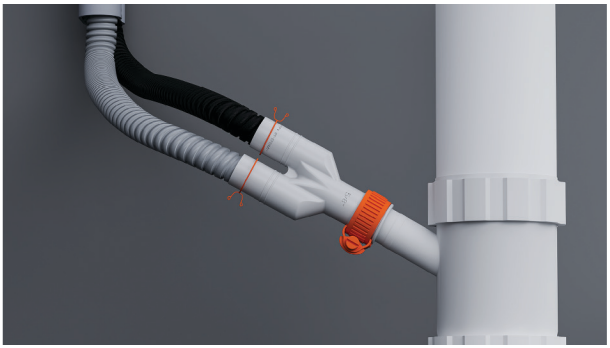

3. Infilare le clip a molla sui tubi.

Inserire i tubi nel giunto in dotazione e fissarli con i fermi metallici forniti.

Assicurarsi che ciascun tubo arrivi dritto al giunto, per evitare pieghe che possano limitare lo scarico.



4. Per il collegamento al tubo di scarico verticale:

Far passare entrambi i tubi di scarico attraverso il supporto per i tubi di scarico e poi nel tubo di scarico verticale.

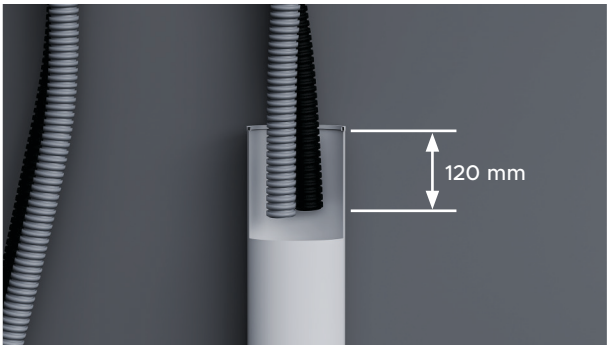

5. Assicurati che i tubi non penetrino nel tubo di scarico verticale per più di 120 mm, per evitare che l'acqua di scarico venga risucchiata nella vasca della lavastoviglie.

I tubi possono essere accorciati, se necessario.

COLLEGARE L'INGRESSO DELL'ACQUA

Non aprire l'acqua prima di aver collegato l'alimentazione elettrica. La lavastoviglie deve essere accesa affinché sia attivata la protezione anti-allagamento.

Sono necessari rubinetti di intercettazione per poter interrompere la fornitura idrica.

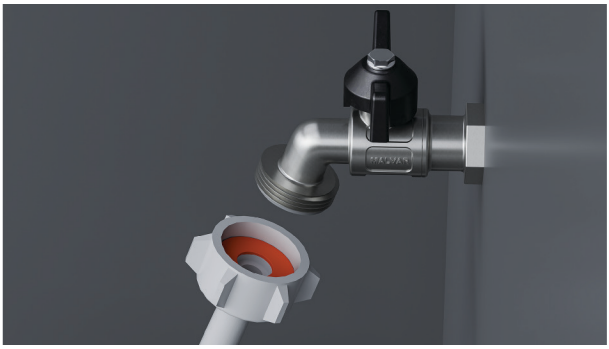

1. Verificare che la guarnizione in gomma in dotazione sia inserita nel raccordo.



2. Collegare il tubo di carico al rubinetto.

Assicurarsi che il tubo di carico dell'acqua non sia piegato e che il rubinetto non sia tirato né sottoposto a pressione.

Non accorciare il tubo di carico dell'acqua.



3. Stringere manualmente in posizione. Utilizzando una chiave o un paio di pinze, ruotare di altri 180° per fissare il tutto. Evitare di stringere eccessivamente.

COLLEGAMENTO DELL'ALIMENTAZIONE

Requisiti elettrici: 220 - 240 V, 50 - 60 Hz, 9 A

La spina di alimentazione dovrebbe essere accessibile dopo l'installazione per la manutenzione.



1. Collegare l'alimentazione.

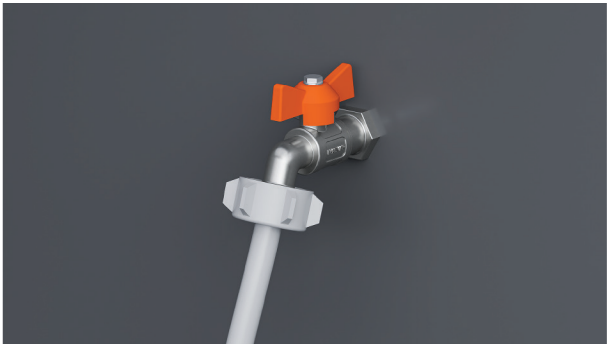

2. Verificare i collegamenti idraulici.

Aprire l'acqua e verificare che non ci siano perdite.

La lavastoviglie deve essere accesa affinché sia attivata la protezione anti-allagamento.

Se l'alimentazione elettrica deve essere scollegata, assicurarsi che la fornitura idrica sia interrotta.

CONTROLLI FINALI DELL'INSTALLATORE

Installazione

- ☐ Se l'alimentazione elettrica è scollegata, assicurarsi che la fornitura idrica sia interrotta per prevenire allagamenti.
- ☐ Verificare che tutti i componenti siano stati installati e fissati correttamente.
- ☐ Assicurarsi di aver rispettato tutte le distanze.
- ☐ Assicurarsi che la lavastoviglie sia fissata saldamente e che il cassetto si apra e chiuda liberamente senza opporre resistenza.
- ☐ Assicurarsi che i pannelli siano montati correttamente sulla lavastoviglie.
- ☐ Assicurarsi di aver rimosso tutti gli imballaggi o il nastro usato per fissare i ripiani o il braccio irroratore.
- ☐ Verificare che il braccio irroratore sia in posizione, montato correttamente e libero di ruotare.
- ☐ Assicurarsi che i moduli di messa in pausa siano fissati correttamente e perfettamente funzionanti.
- ☐ Assicurarsi che il nastro sigillante sia stato applicato e sia privo di pieghe, grinze o bolle d'aria.

Parte idraulica

- ☐ Assicurarsi di aver eliminato eventuali tappi di sicurezza presenti sulle tubature ed aver effettuato tutti i collegamenti necessari a garantire lo scarico.
- ☐ Il giunto del tubo di scarico non deve sostenere il peso del materiale del tubo in eccesso. Stendere il tubo di scarico in modo da evitare la formazione di pieghe. Il tubo di scarico in eccesso deve essere posizionato dal lato lavastoviglie della curva.
- ☐ Assicurarsi che la guarnizione in gomma in dotazione sia inserita nel tubo di carico e serrata saldamente.
- ☐ Se il tubo di scarico viene collegato al sifone del lavello, assicurarsi che la curva superiore sia almeno 150 mm più in alto del giunto del tubo di scarico.
- ☐ Modelli con addolcitore dell'acqua: regolare le impostazioni dell'addolcitore dell'acqua rispetto ai parametri preimpostati in base alla durezza dell'acqua. Fare riferimento alla guida dell'utente.
- ☐ Assicurarsi che la fornitura idrica sia interrotta fin quando non viene collegato e attivato il collegamento elettrico. La lavastoviglie deve essere accesa per attivare la protezione anti-allagamento.

Parti elettriche

- ☐ Assicurarsi che tutti i test elettrici siano stati condotti nel rispetto delle normative locali.

CONTROLLI FINALI DELL'INSTALLATORE

Collaudo

- ☐ Attivare la fornitura elettrica e idrica, poi aprire il cassetto. Verrà emesso un beep e si accenderà la spia dell'indicatore di programma sul pannello di controllo.
- ☐ Aggiungere tre bicchieri d'acqua nel cassetto.
- ☐ Andare su RINSE (RISCIACQUO) e avviare il programma.
- ☐ Controllare la funzione di messa in pausa.
- ☐ Ripetere l'operazione per l'altro cassetto.
- ☐ Al termine del ciclo di risciacquo, assicurarsi che la lavastoviglie abbia eseguito correttamente il ciclo di lavaggio e di scarico.
- ☐ Controllare che l'afflusso idrico si sia interrotto in modo corretto.
- ☐ Controllare che non ci siano perdite nei collegamenti di scarico.
- ☐ **Se al termine dell'installazione si verifica un'interruzione della corrente in zona, assicurarsi di interrompere il collegamento alla rete idrica per prevenire episodi di allagamento.**

Completare e conservare per riferimenti successivi:

Modello _____

Numero seriale _____

Data di acquisto _____

Acquirente _____

Indirizzo del rivenditore _____

Nome dell'installatore _____

Firma dell'installatore _____

Società di installazione _____

Data dell'installazione _____

FISHERPAYKEL.COM

© Fisher & Paykel Appliances 2026. Tutti i diritti riservati.

I modelli illustrati in questa guida potrebbero non essere disponibili in tutti i paesi ed essere soggetti a variazioni in qualsiasi momento.

Le specifiche contenute in questa guida si riferiscono a prodotti e modelli specifici descritti al momento della data di uscita sul mercato. In conformità alla nostra politica aziendale, improntata al miglioramento continuo dei prodotti, le suddette specifiche sono passibili di modifiche nel tempo.

Per dettagli aggiornati sulla disponibilità di modelli e funzionalità nel proprio paese, si consiglia di visitare il nostro sito web oppure di rivolgersi al proprio rivenditore locale Fisher & Paykel.

434523A 10.26