מדיח כלים DISHDRAWER™ **מדריך התקנה**

הרכיבים הנדרשים	3
גישה למפרטי המוצר שלכם	4
לפני ההתקנה	7
הכנת מדיח הכלים	14
התקנת מדיח הכלים	19
הכנת לוח מותאם אישית	20
השלמת ההתקנה של מדיח הכלים	27
בדיקת היישור של חזית הלוח	30
התקנת התשתיות	35
רשימת תיוג למתקינים	42

FISHER & PAYKEL

EU

434527A 10.26

מדיח כלים ™DISHDRAWER משולב

DD60STX6HI1

הרכיבים הנדרשים

כלים

שלא סופקו

- ☐ קאטר
- ☐ מברג פיליפס
- ☐ מברג שטוח
- ☐ מקדחה
- ☐ 1 מקדח 13 מ"מ
- ☐ 1 מקדח 2.5 מ"מ
- ☐ רמה
- ☐ פלייר
- ☐ עיפרון
- ☐ מקדח כוס 57 מ"מ (ראו דף 11)

חלקים

מצורפים ונדרשים

- ☐ 4 תושבות הרכבה לצדדים
- ☐ 1 סרט איטום
- ☐ 1 ערכת תושבת למגירה
- ☐ 16 ברגי פיליפס באורך 16 מ"מ
- ☐ 2 ברגים באורך 38 מ"מ ודסקיות לקיבוע הרגליות לשלדה

שסופקו

- ☐ 4 סטים של ספייסרים

- ☐ 1 תמיכה בצינור ניקוז
- ☐ 1 מַחְבֵּר צינור ניקוז
- ☐ 1 מהדק תיל
- ☐ 1 מהדק
- ☐ 1 ערכת אוורור חיצוני
- ☐ 10 מכסי ברגים

כדי לצפות בסרטוני ההתקנה, סרקו את קוד ה-QR או היכנסו לכתובת: https://www.fisherpaykel.com/nz/dishdrawer-installation-videos

הסרטונים מספקים סקירה כללית של התקנת DishDrawer™ ואינם מיועדים לשמש כמדריך עצמאי.

ההתקנה צריכה להתבצע בידי טכנאי שירות שעבר הכשרה ב-Fisher & Paykel ומקבל ממנה תמיכה או בידי אדם מוסמך.

גישה למפרטי המוצר שלך

לקבלת מפרטים מלאים למוצר, לארונות ולשירות, מומלץ לעיין במדריך התכנון. כדי לגשת למדריך התכנון, יש לסרוק את קוד ה-QR או לבקר בכתובת fisherpaykel.com/specificify. ניתן לחפש לפי סוג המכשיר, לפי שם המוצר או לפי קוד המודל.

לתמיכה בהתקנה, נא ליצור קשר עם צוות התמיכה בתכנון של Fisher & Paykel בכתובת designsupport@fisherpaykel.com

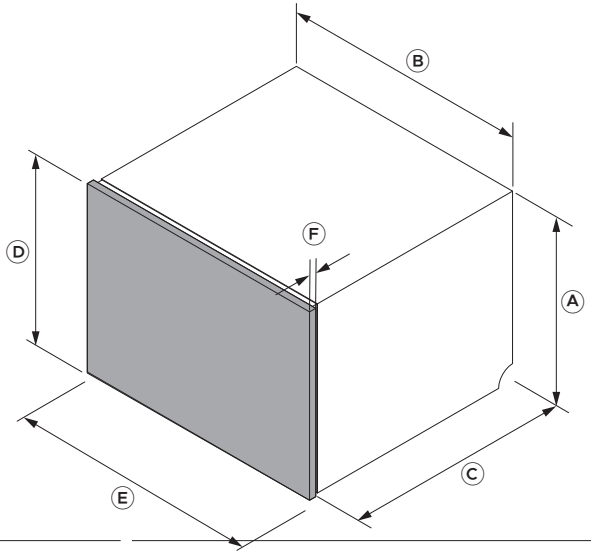

מידות	DD60STX6HI1
	מ"מ
Ⓐ גובה השלדה	455
Ⓑ רוחב שלדה	599
Ⓒ עומק השלדה*	553
Ⓓ גובה לוח מינימלי	452
Ⓔ רוחב לוח מינימלי	596
Ⓕ עובי הלוח**	16–25
הרחבה מרבית של הלוח התחתון	50

*לא כולל לוח. **המדריך מתבסס על לוחות דלת בעובי 18 מ"מ. כאשר עובי הלוח בנקודת קיבוע כלשהי קטן מ-18 מ"מ, יש להשתמש בברגים קצרים יותר (לא מצורפים) כדי למנוע חדירה דרך חזית הלוח. הערה: נדרש פער בגודל 2 מ"מ בין לוח המגירה של מדיח הכלים לבין הלוחות של ארונות המטבח שמסביב.

יש לוודא שקיים פער קטן בין הלוח המותאם אישית לבין כל הארונות שמאחוריו, כדי לשמור על אטימה תקינה במדיח הכלים. כך נמנעות בריחת לחות והיווצרות התעבות, שעלולות לגרום לנזק ללוח המותאם אישית.

הגומחה, החומרים והמשטחים של הלוח המותאם אישית והבסיס שמתחת למשטח העבודה חייבים להיות עמידים בפני לחות. אם הם אינם עמידים בפני לחות, אטמו או צבעו אותם במערכת ציפוי שעמידה בפני לחות.

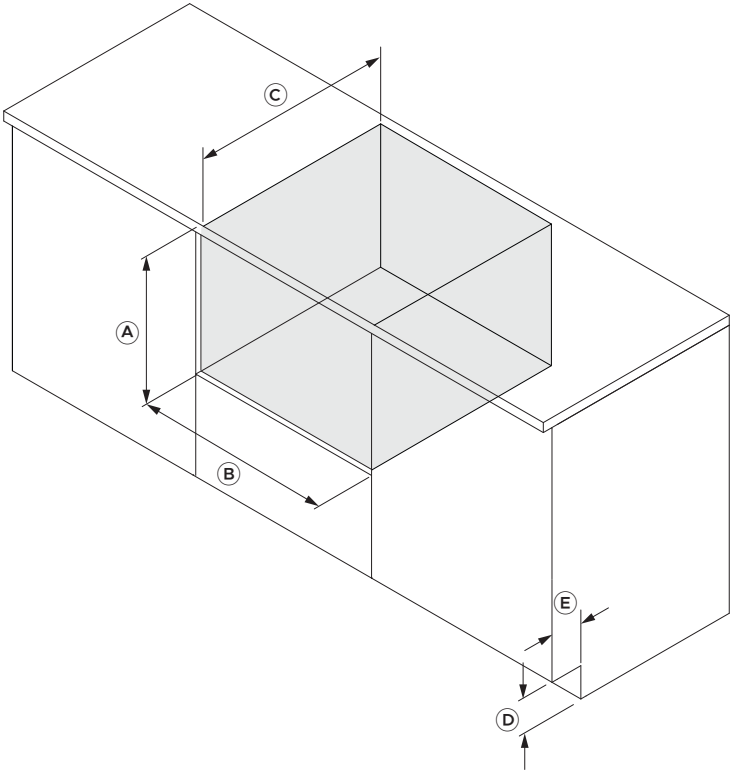

מידות	DD60STX6HI1
	מ''מ
Ⓐ גובה מינימלי של הגומחה	457
Ⓑ רוחב הגומחה	600–610
Ⓒ עומק מינימלי של הגומחה*	580
Ⓓ גובה מינימלי של צוקל ארון המטבח**	100
Ⓔ עומק מינימלי של צוקל ארון המטבח**	60

*המדריך מבוסס על לוחות דלת בעובי 18 מ''מ **בעת אוורור דרך הצוקל

אפשרויות ההתאמה של לוח מותאם אישית

לאחר ההתקנה, ייתכן שיהיה צורך לבצע התאמות קלות בלוחות המותאמים אישית כדי ליישר אותם בהתאם לחזיתות ארונות המטבח הקיימים. קיימות שלוש אפשרויות התאמה: מצד לצד, למעלה ולמטה ובהטיה. יידרש מברג פיליפס.

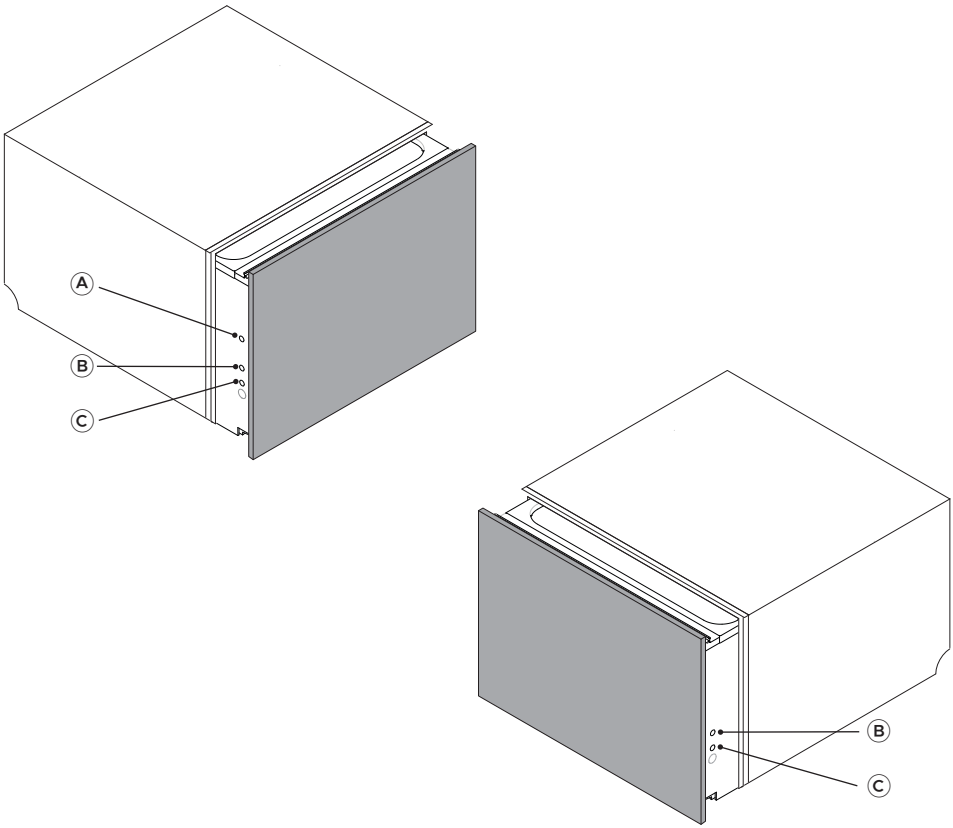

התאמות
Ⓐ התאמה מצד לצד (אופקית)
Ⓑ התאמה למעלה ולמטה (אנכית)
Ⓒ התאמת הטיית הלוח

1. ניתן לעיין במדריך התכנון למפרטי ארונות, גומחות ותשתיות.

fisherpaykel.com/specify

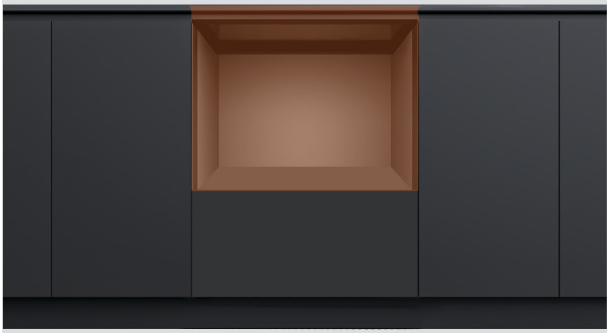

2. החומרים והמשטחים של הגומחה ושל הבסיס שמתחת למשטח העבודה חייבים להיות עמידים בפני לחות.

אם הם אינם עמידים בפני לחות, אטמו או צבעו אותם במערכת ציפוי שעמידה בפני לחות.



3. יש לוודא שהגומחה נקייה ובמצב תקין.

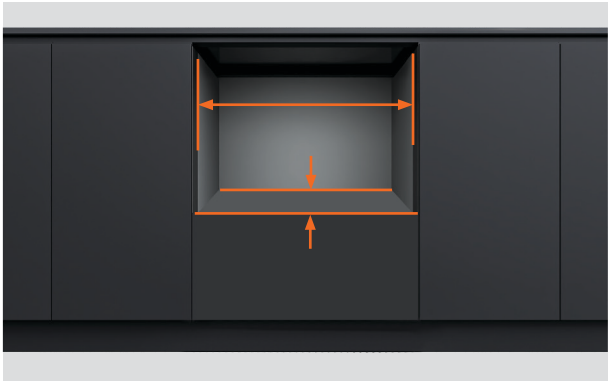

4. מוודאים שהארון עומד במפרטים המינימליים הנדרשים לגומחה.

יש לוודא שדפנות ארון המטבח בזווית ישרה.

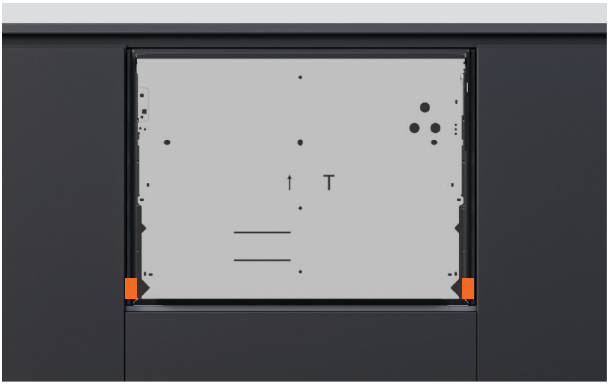

5. אם הגומחה רחבה מדי, מוסיפים חומר בצדדים כדי לאפשר את קיבוע מדיח הכלים.

לקבלת פרטים, יש לעיין במדריך התכנון.

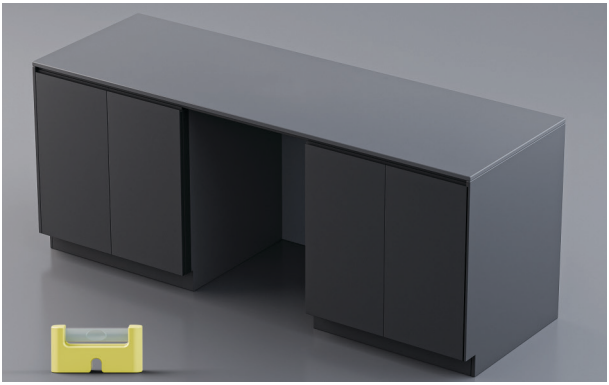

6. יש לוודא שארון המטבח מפולס.



7. התקע החשמלי צריך להיות נגיש לאחר ההתקנה לצורך תחזוקה.



8. ניתן לנתב חורים ממדיח הכלים אל הגומחה הסמוכה.

אם תעלות האוורור עוברות דרך צוקל ארון המטבח, הן דורשות צוקל בגובה מינימלי של 100 מ"מ ובעומק מינימלי של 60 מ"מ.

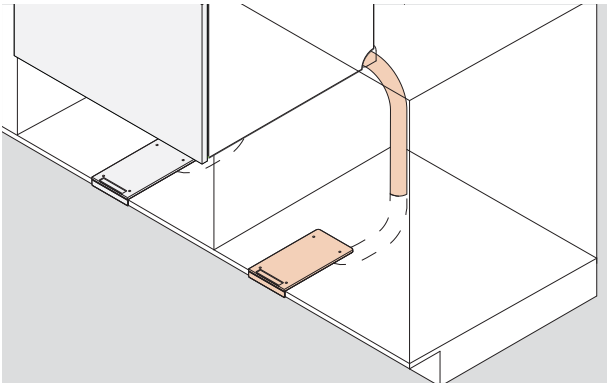

1. ניתן לנתב את צינור האוורור אל תוך הארון הסמוך ומשם אל הצוקל.

לחלופין, ניתן להשחיל אותו מתחת למדיח הכלים אל תוך הצוקל.

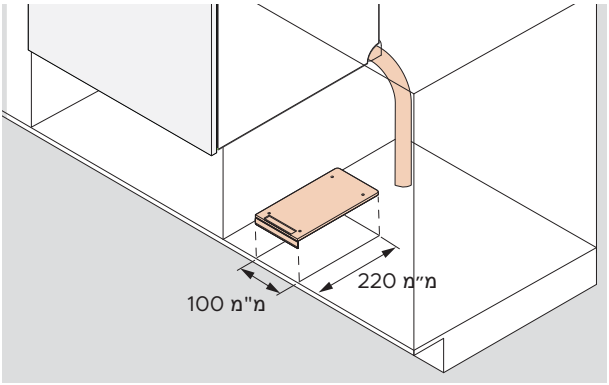

2. החתך לתעלת האוורור הוא בגודל 100 מ"מ על 220 מ"מ.

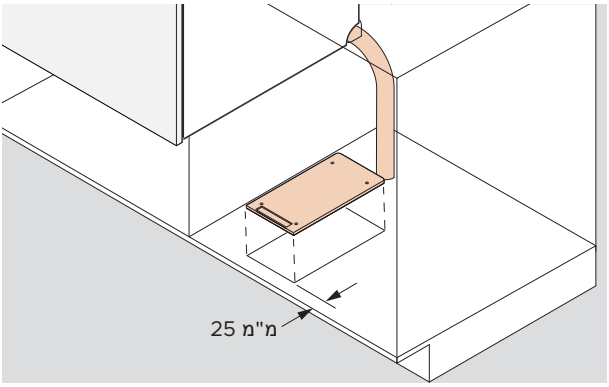

3. ארונות עם מסגרת:

החתך צריך להיות ממוקם 25 מ"מ מאחורי המסגרת.

ניתן לעיין במדריך התכנון באתר fisherpaykel.com לקבלת אפשרויות תשתיות.

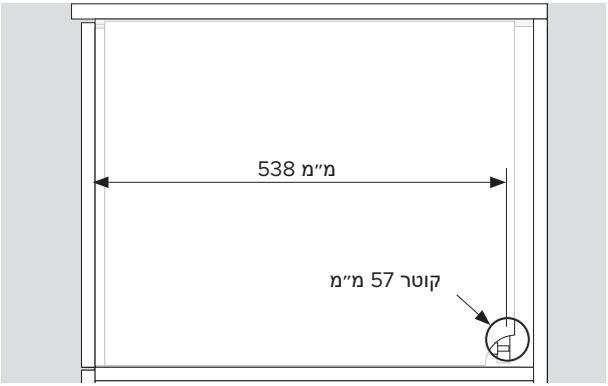

1. חור בקוטר מינימלי של 57 מ״מ נדרש בדופן ארון המטבח.

מרכז החור צריך להיות במרחק 538 מ"מ לפחות מחזית השלדה.

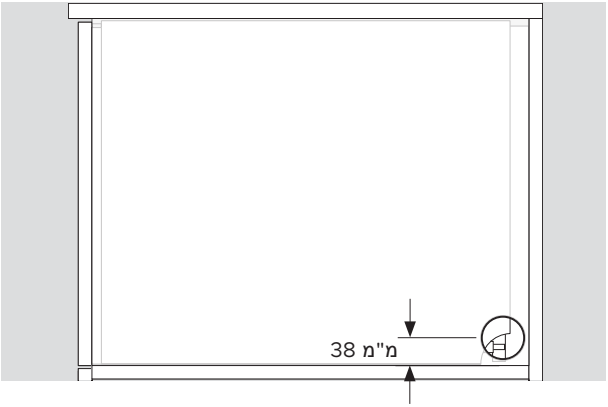

2. מרכז החור צריך להיות במרחק 38 מ"מ לכל היותר מהמדף.

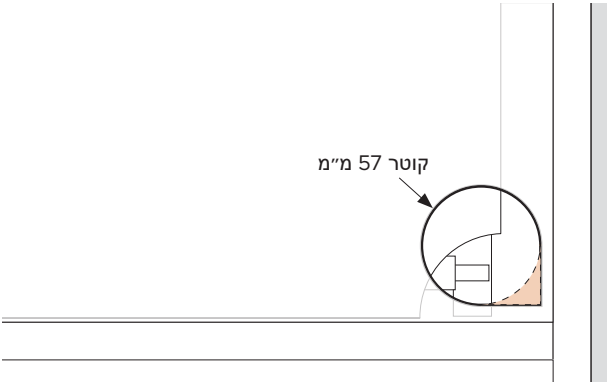

3. אם צינור האוורור מושחל דרך חור השירות, חותכים את הפינה האחורית.

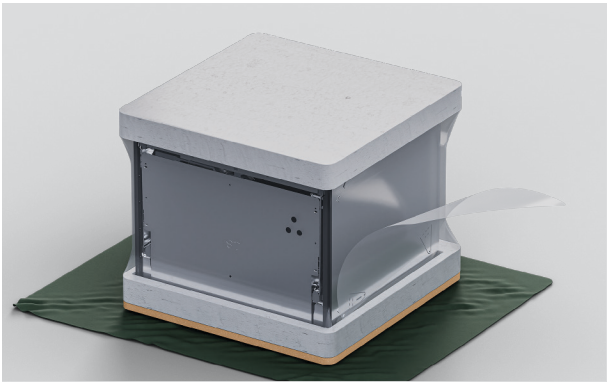

1. מסירים את עטיפת הפלסטיק.

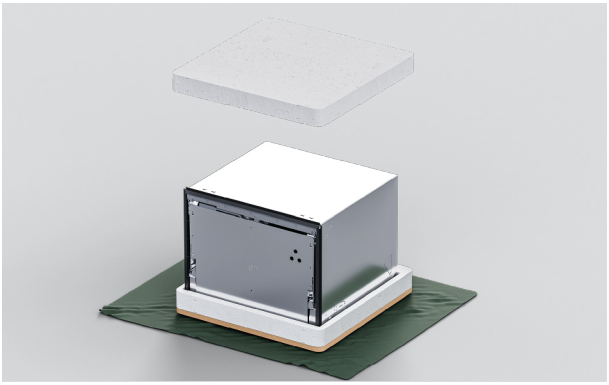

2. מסירים את האריזה העליונה.

משאירים את הבסיס במקומו כדי להגן על משטח הרצפה בעת הזזת מדיח הכלים.



3. אין להסיר את תושבת המגירה מחזית מדיח הכלים.

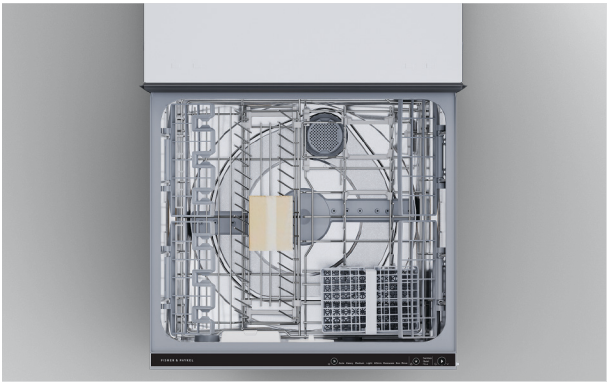

4. מקלפים את סרט ההדבקה מהמגירה ומסירים את האביזרים ואת אריזות ההתקנה מתא המדיח.

סוגרים את המגירה ומדביקים מחדש את הסרט.



5. יש להשליך את האריזה לפח המתאים.



1. יש לוודא שתחתית משטח העבודה נקייה וללא אבק.

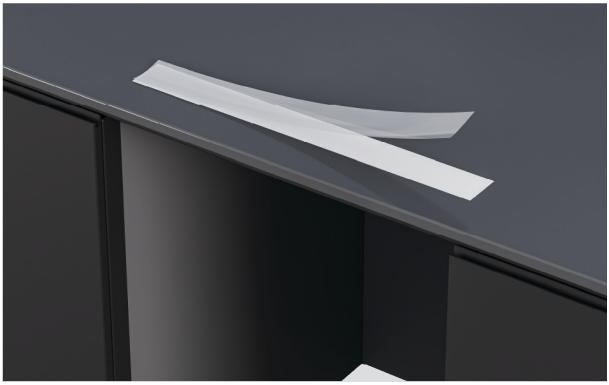

2. מסירים את נייר המגן מהסרט



3. הדביקו סרט במרכז לאורך החלק התחתון של משטח העבודה או של קצה הגומחה.

יש לוודא שאין בסרט האיטום קמטים, קפלים או בועות אוויר.

אפשרויות לקיבוע מדיח הכלים

יש לקבע את מדיח הכלים כדי שיישאר במקומו וגם כדי למנוע רעידות. מומלץ שלוש נקודות קיבוע בכל צד של השלדה.

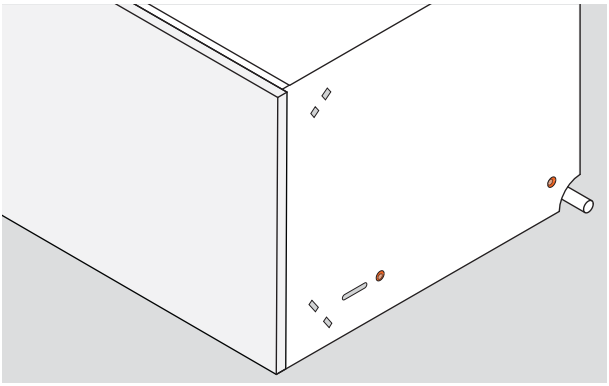

1. קיבוע דרך צידי השלדה:

מקבעים את הברגים דרך דופנות השלדה ולתוך דופנות ארון המטבח או לוחות המילוי.

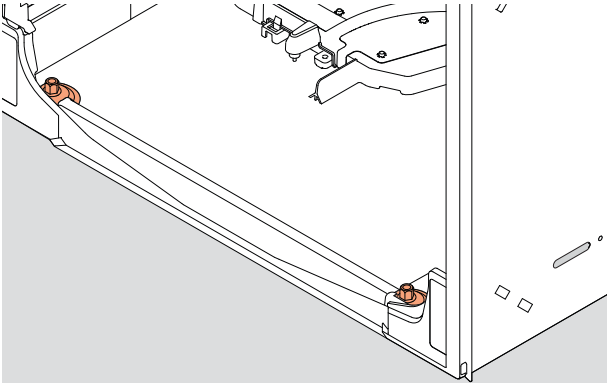

2. קיבוע דרך תחתית השלדה:

ניתן לקבע את הברגים מתוך מדיח הכלים, דרך תחתית השלדה ואל תוך המדף.

2 ברגים לקיבוע באורך 38 מ״מ ודסקיות מצורפים.

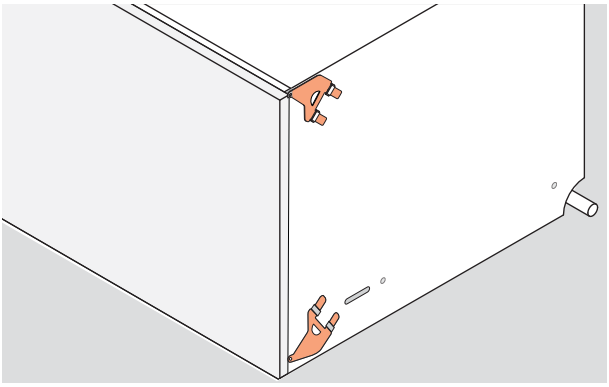

3. קיבוע דרך תושבות צדדיות:

ניתן להכניס את ערכות התושבות העליונות או התחתונות לדופנות השלדה ולקבע אותן לקצות ארון המטבח.

ניתן להשתמש בשני הסטים לפי הצורך.

חיבור התושבות

התושבות צריכות להיות מונחות שטוחות על השלדה, ולשוניות הנעילה פונות החוצה. לשוניות הנעילה צריכות להיות מוכנסות כראוי דרך החריצים כדי לקבע את התושבות.

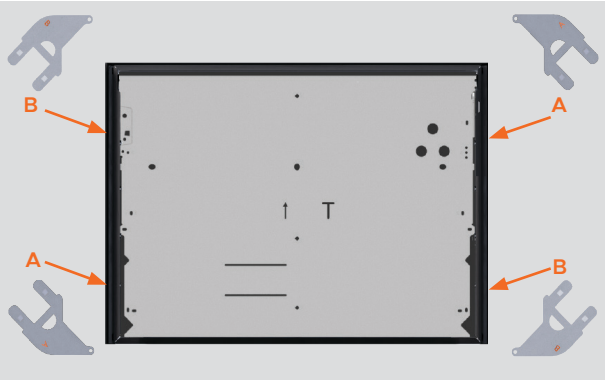

1. מאתרים את ערכות התושבות העליונות והתחתונות.

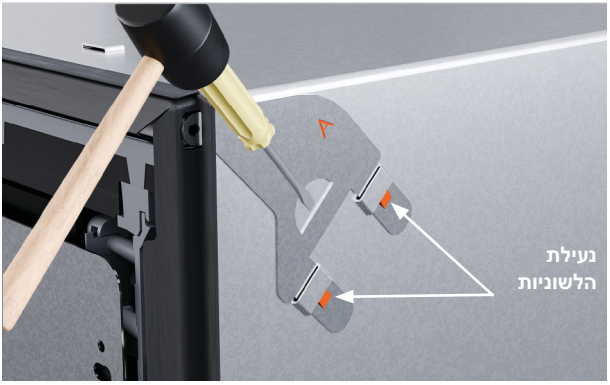

2. אם משתמשים בערכת התושבות העליונות, מחליקים אותן לחריצים ומקישים בעדינות בפטיש רך כדי לקבע אותן.

דוחפים את לשונית הבורג דרך הפער באטם הגומי.



3. אם משתמשים בערכת התושבות התחתונות, מחליקים אותן לחריצים התחתונים ומקישים בעדינות בפטיש רך כדי לקבע אותן.

דוחפים את לשונית הבורג דרך הפער באטם הגומי.



1. שוברים את ארבעת הספייסרים עם פס הדבקה.

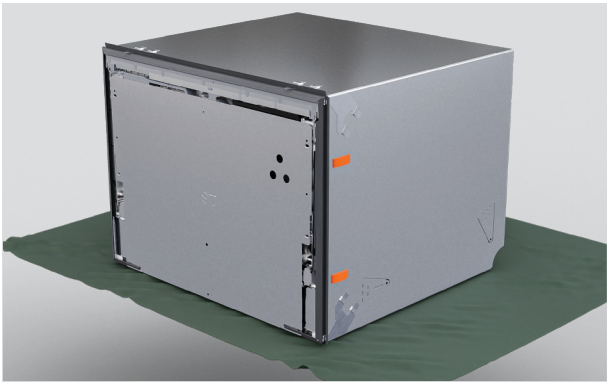

2. מניחים ספייסרים בכל צד של מדיח הכלים, בין התושבות.

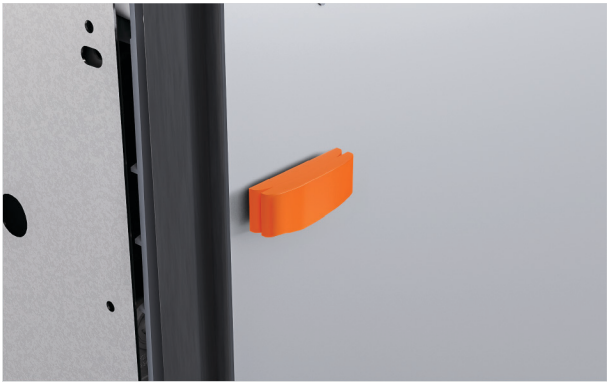

3. אם נדרש, ניתן להצמיד מקטע ספייסר גדול יותר כדי להתאים את העובי.

חיבור צינור האוורור

לקבלת אפשרויות אוורור, ניתן לעיין במדריך התכנון באתר fisherpaykel.com.

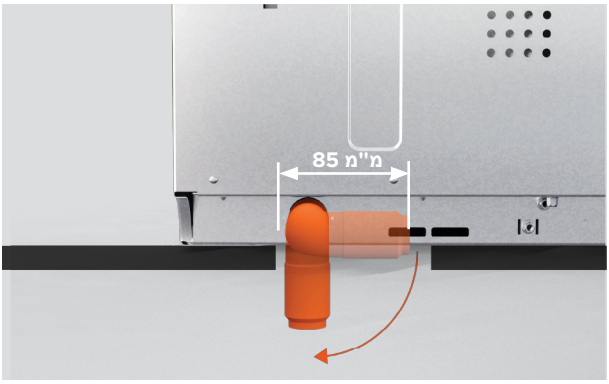

ניתן לנתב את האוורור מתחת למדיח הכלים.

יש לוודא שגודל החתך יאפשר לסובב את מרפק האוורור כאשר מדיח הכלים נמצא בגומחה.



1. מסובבים את המרפק שמאלה או ימינה בהתאם למיקום פתח האוורור.

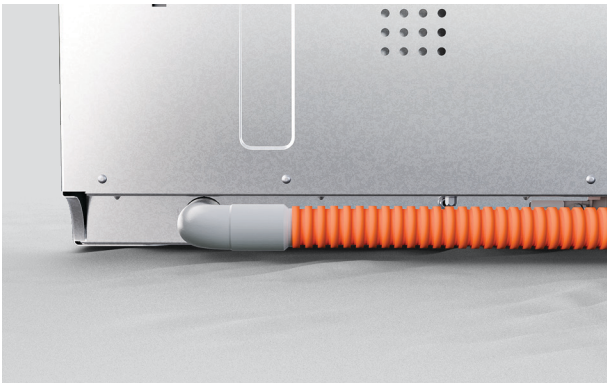

2. אם פתח האוורור מופנה שמאלה או ימינה, יש לדחוף את צינור האוורור בחוזקה על המרפק כדי להצמיד אותו.

הפער המינימלי בין לוח המגירה למשטח העבודה או למסגרת הוא 2 מ״מ.



1. מעבירים את הצינורות והכבלים או החוטים דרך החורים אל הגומחה הסמוכה.



2. דוחפים בזהירות את מדיח הכלים לתוך הגומחה, תוך השחלת הצינורות דרך חורי השירות.

יש להימנע ממעיכת הצינורות או מפיתולם.



3. מניחים את הלוח על תושבת המגירה ומתאימים את מדיח הכלים בתוך הגומחה עד שחזית הלוח מתיישרת עם דלתות ארון המטבח.

מדידת לוח מותאם אישית

אם רוחבם או גובהם של הלוחות חורגים מהמידות המינימליות, יש לוודא שקיים פער קטן בין הלוח המותאם אישית לבין הארונות שמאחוריו.

יש לאטום את המגירה לחלוטין כדי למנוע בריחת לחות והיווצרות התעבות, שעלולות לגרום נזק ללוח המותאם אישית.



1. מודדים את המרחק מדלתות הארון הסמוך לקצוות תושבת המגירה.

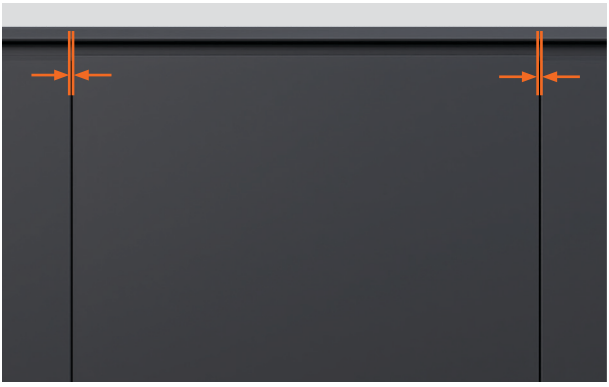

2. מפחיתים את הפער הנדרש בין לוחות ארונות המטבח מכל מידה.

הפער המינימלי הנדרש לדלתות או למגירות של הארונות הסמוכים הוא 2 **מ"מ**.

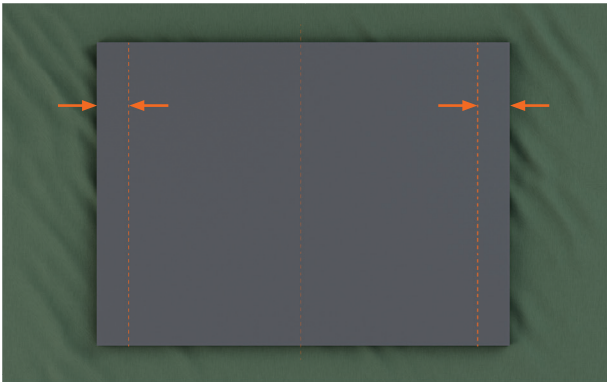

3. יש להשתמש במידות הסופיות כדי לסמן קווים אנכיים בגב הלוח המותאם אישית.



1. מסובבים את פיני תושבת המגירה ברבע סיבוב.

משתמשים בפלייר כדי למשוך את הפין הצדדי החוצה.

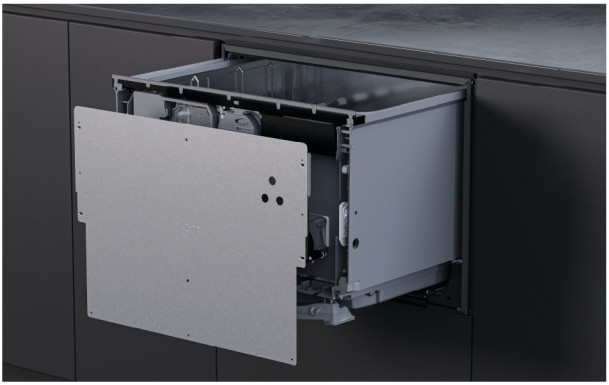

2. מנתקים את תושבת המגירה במשיכה חזקה כלפי מטה ולאחר מכן מטים אותה כלפי חוץ.

מנתקים את חוט ההארקה מהתושבת לפני ההסרה.



3. ממקמים את תושבת המגירה על הלוח המותאם אישית בין הקווים המסומנים

יש לוודא שתחתית לוח המגירה נשענת על התושבת.

הברגים שצורפו הם באורך 16 מ"מ. כאשר עובי הלוח אינו מגיע ל-18 מ"מ בכל נקודת קיבוע, יש להשתמש בברגים קצרים יותר (שלא מצורפים) כדי להימנע מחדירה דרך פני הלוח.

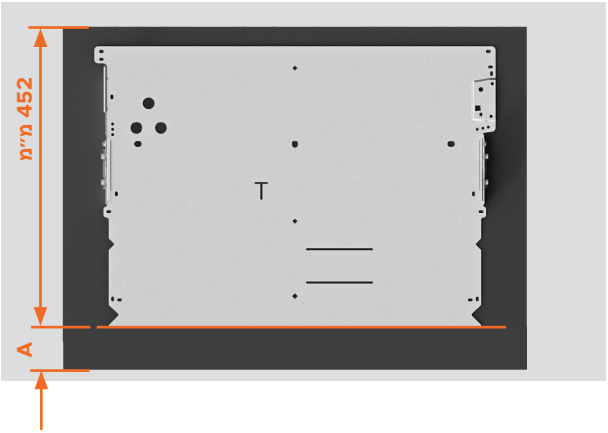

4. לוחות המורחבים בתחתית:

משתמשים במידת ההרחבה (A) כדי למקם את הקצה התחתון של התושבת.

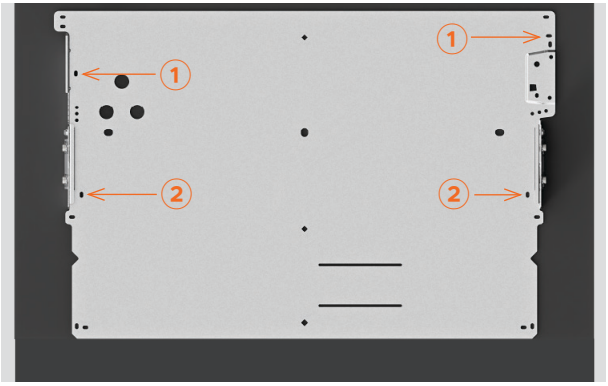

6. מקבעים בורג אחד בכל אחד מהחריצים במיקומים ① ו-②.

ייתכן שיהיה צורך בחורי סימון, בהתאם לחומר שממנו עשוי הלוח.



5. מחליקים את הלוח למקומו על מדיח הכלים.

יש לוודא שהפערים בין הלוח לדלתות הארון הסמוך הם בגודל 2 מ"מ לפחות.

חיבור הלוח לתושבת המגירה

הברגים שצורפו הם באורך 16 מ"מ. כאשר עובי הלוח אינו מגיע ל-18 מ"מ בכל נקודת קיבוע, יש להשתמש בברגים קצרים יותר (שלא מצורפים) כדי להימנע מחדירה דרך פני הלוח.

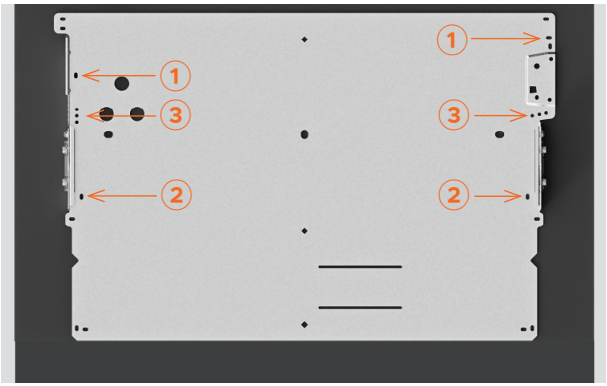

7. מהדקים את הברגים במיקומים ① ו-②.

מוסיפים בורג אחד בכל צד באחד משלושת החורים המסומנים ③.

נדרשים לפחות שלושה ברגים בכל אחד מצידי תושבת המגירה.

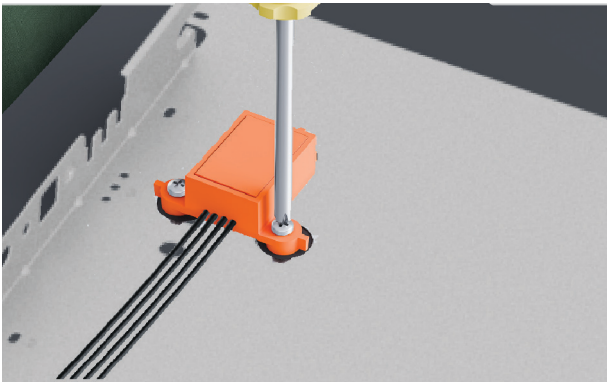

1. מקבעים את מודול Knock-to-Pause ללוח באמצעות הברגים המצורפים.



2. יש לוודא שהמודול מכוון כהלכה ומקובע היטב, כדי להבטיח תפקוד תקין.



3. מעבירים את הלוח אל מדיח הכלים.

מחברים את מודול Knock-to-Pause לבקר.



1. ⚠ חברו את חוט ההארקה לתושבת המגירה כדי להבטיח שימוש בטוח.



2. מחזירים את הלוח למקומו על מדיח הכלים. מוסיפים את הפינים הצדדיים.

מסובבים את הפינים רבע סיבוב לקיבוע.

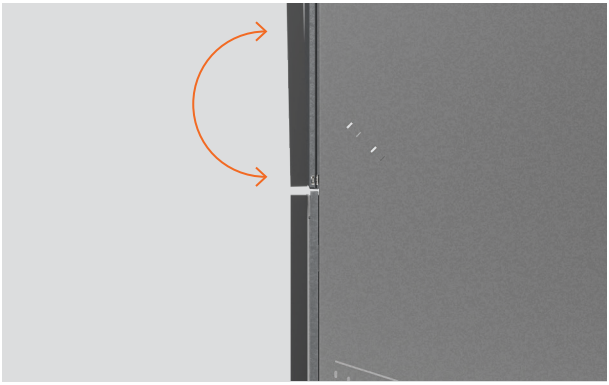

ייתכן שיהיה צורך לבצע התאמות קלות בלוח המותאם אישית כדי ליישרו עם חזיתות ארונות המטבח הקיימים.



1. התאמת הטיית הלוח

מכניסים מברג פיליפס לחור התחתון שמעל פין הצד ומסובבים להתאמה.

חוזרים על הפעולה בצד השני של המגירה לפי הצורך.

קיבוע דרך חריץ השלדה

החריצים שבצידי השלדה מאפשרים לקבע את הברגים באופן זמני ולהתאים את מדיח הכלים לתוך הגומחה. לאחר מכן ניתן לבדוק את יישור הלוח לפני הקיבוע הסופי.

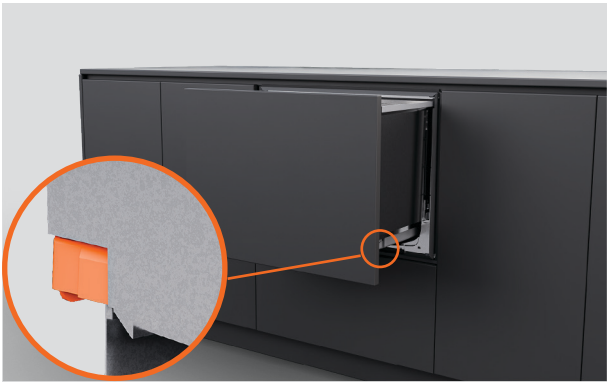

1. מושכים את המגירה החוצה עד למחצית הדרך כדי להסיר את תא המדיח.

דוחפים לאחור את לשוניות הנעילה בכל אחד מצידי תא המדיח.



2. מניחים את המגירה על משטח מוגן משמאל למכשיר.

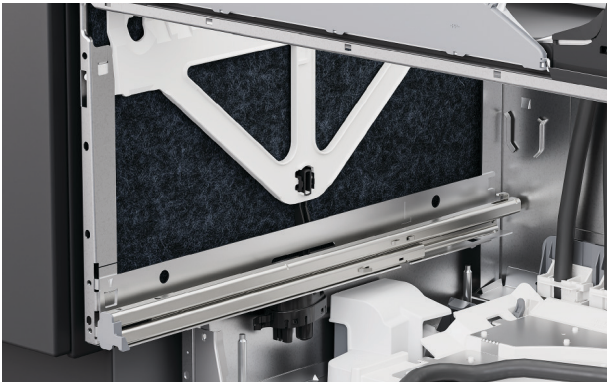

3. מרימים את הבידוד בצידי השלדה.



4. מכניסים בורג לכל חריץ בשלדה כדי לקבע אותה לארון המטבח.

מהדקים חלקית את הברגים כדי להבטיח שניתן לבצע התאמות.

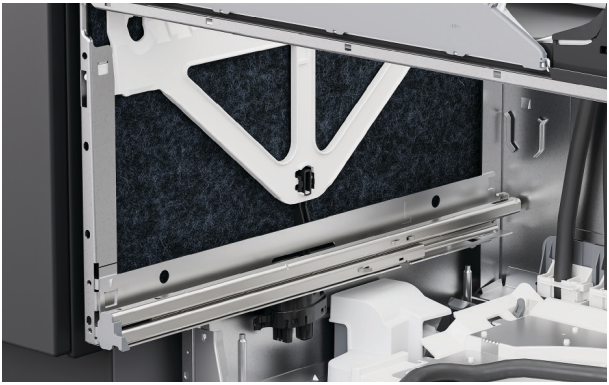

5. מתקינים מחדש את הבידוד, בודקים אם הוא ממוקם כהלכה ואינו חוסם את מסילות המגירה.



6. כדי להחליף את תא המדיח, מושכים את מסילות המגירה החוצה עד למחצית אורכן.

מניחים את תא המדיח על המסילות.

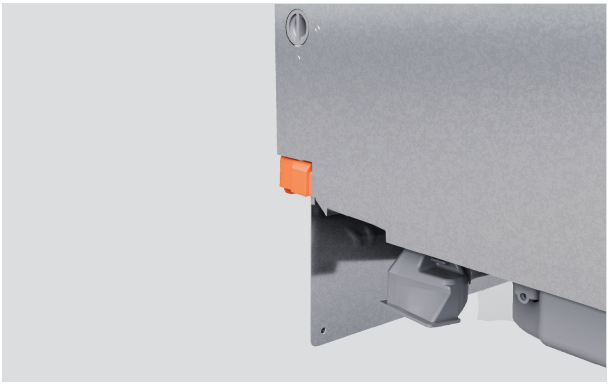

7. מושכים את לשוניות הנעילה קדימה ולוחצים את המגירה למקומה בנקישה.

יש לוודא שהצינורות אינם מעוכים או מפותליסתלים בעת סגירת המגירה.



8. יש לוודא שהלוח מיושר בהתאם לארונות שמסביבו.

התאימו את מיקום מדיח הכלים בגומחה לפי הצורך.



התאמה למעלה ולמטה (אנכית)

מכניסים מברג לחור השני שמעל פין התושבת ומסובבים לצורך התאמה.

חוזרים על הפעולה בצד השני של המגירה לפי הצורך.



התאמה מצד לצד (אופקית)

בצד שמאל של המגירה, מכניסים מברג לחור השלישי שמעל פין הצד ומסובבים לצורך התאמה.

מסובבים בכיוון השעון כדי להזיז את הלוח ימינה, ונגד כיוון השעון כדי להזיז את הלוח שמאלה.

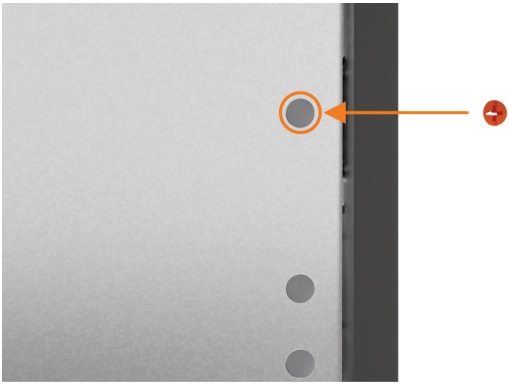

לאחר השלמת כל ההתאמות והתקנת מדיח הכלים, מאתרים את מכסי הברגים ומוסיפים אותם לחורי ההתאמה.

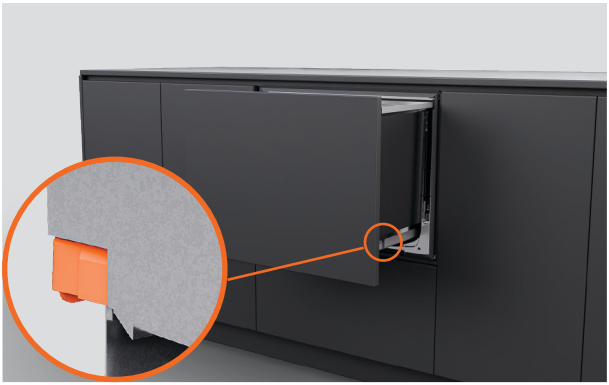

1. מושכים את המגירה החוצה עד למחצית הדרך כדי להסיר את תא המדיח.

דוחפים לאחור את לשוניות הנעילה בכל אחד מצידי תא המדיח.

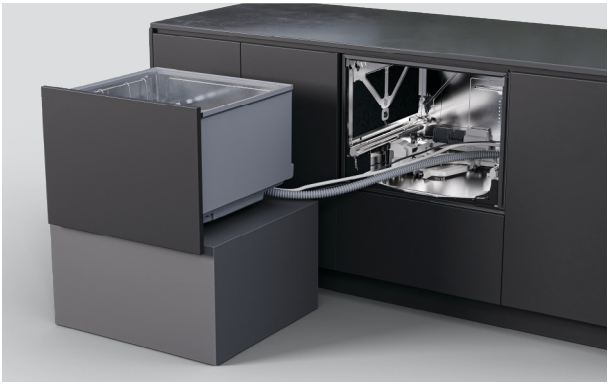

2. מניחים את המגירה על משטח מוגן משמאל למכשיר.

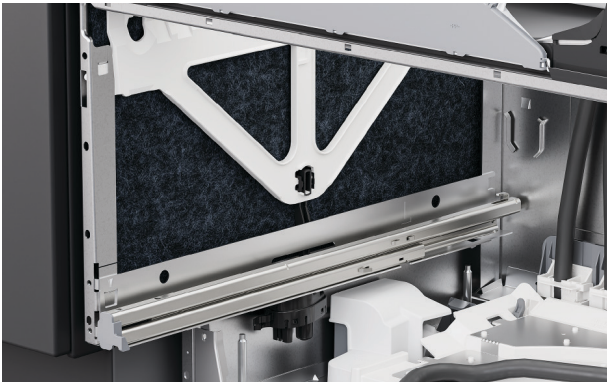

3. מרימים את הבידוד בצידי השלדה.

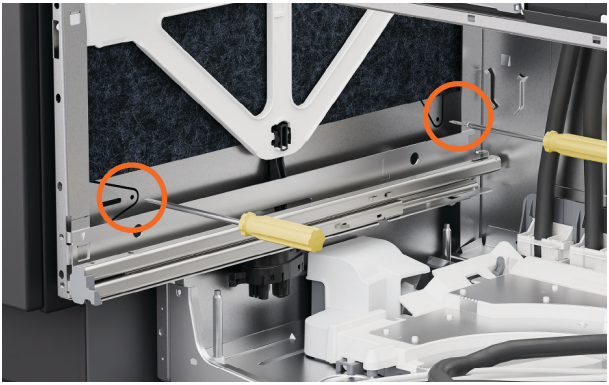

4. מוסיפים ברגים דרך שני החורים בכל צד של השלדה.

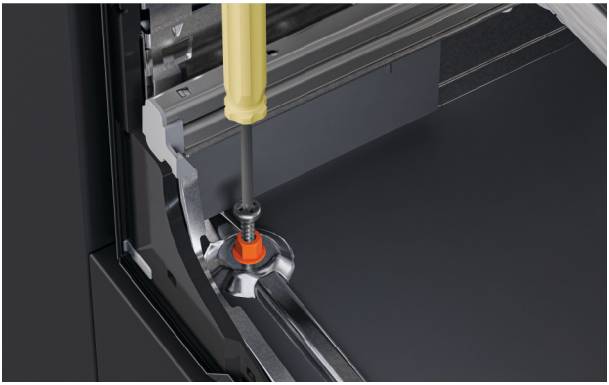

5. מחדירים את הברגים המצורפים באורך 38 מ״מ ואת הדסקיות המצורפות דרך שני החורים הקדמיים שבתחתית השלדה.

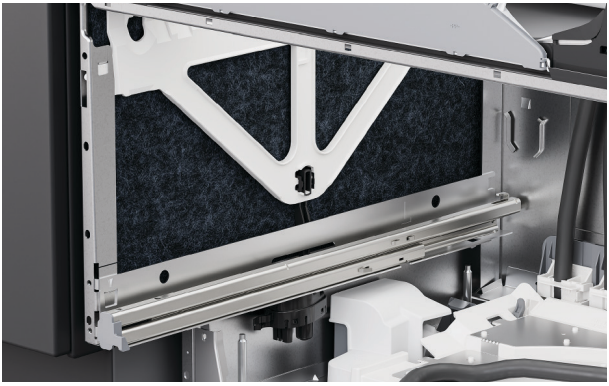

6. יש לוודא שהבידוד ממוקם מחדש כהלכה ואינו חוסם את מסילות המגירה.

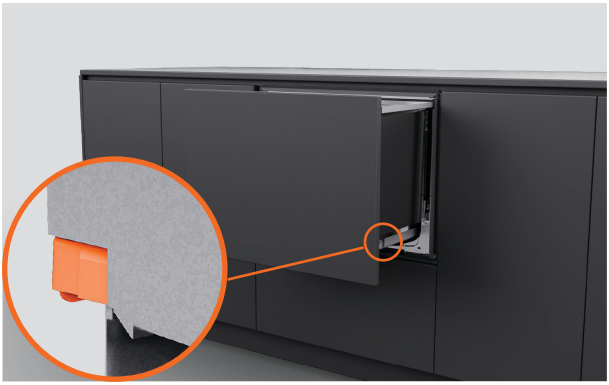

7. מניחים את תא המדיח בחזרה על המסילות, מושכים את לשוניות הנעילה קדימה ולוחצים את המגירה למקומה בנקישה.



1. אם משתמשים בתושבות, פותחים חלקית את המגירה.

מרימים את אטם הגומי ומסירים מהפנל את כיסוי הבורג השמאלי ואת כיסוי הבורג הימני.



2. מקבעים את תושבות הצד באמצעות הברגים המצורפים ומחליפים את מכסי הברגים.

אורכו של צינור האוורור אינו יכול לחרוג מ-1.6 מטרים. אין לקצר את הצינור.

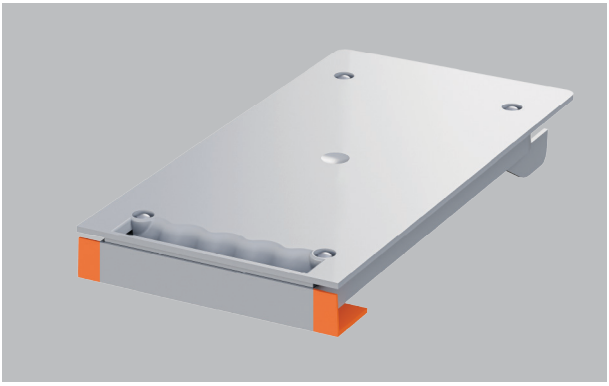

אם לארון המטבח יש מסגרת או שאין אפשרות להתקינו על קצה המדף, חותכים את פס השוליים מתעלת האוורור.

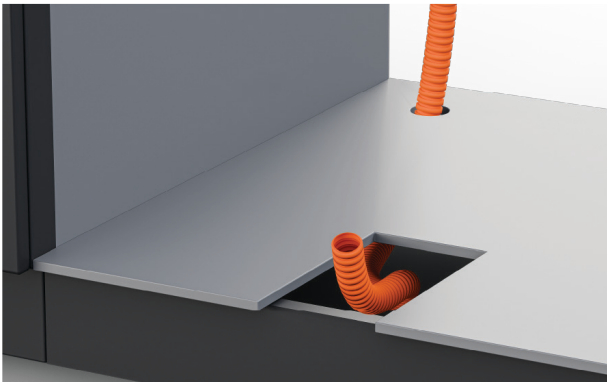

1. מעבירים את צינור האוורור אל חלל הצוקל שבארון הסמוך או אל מתחת למדיח הכלים לפי הצורך.

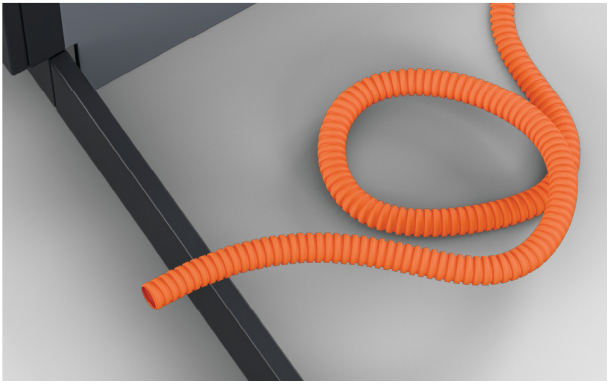

2. ניתן ללפף את צינור האוורור בחלל הצוקל.

יש לוודא שאין כיפופים חדים או קיפולים.

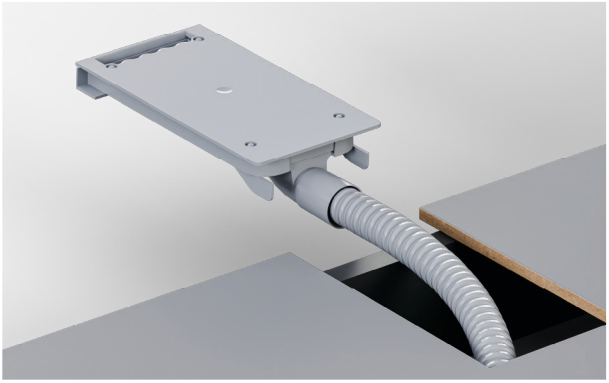

3. מושכים את קצה צינור האוורור דרך החתך ומחברים אותו היטב לתעלת האוורור.

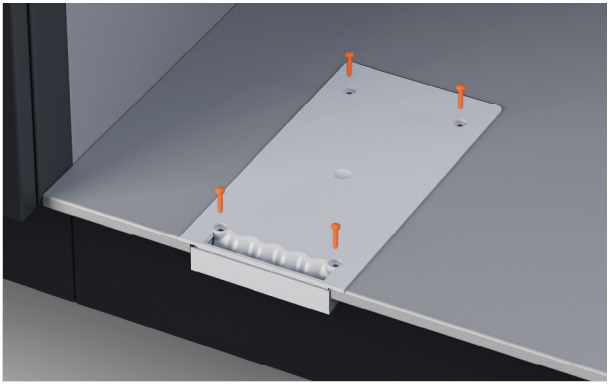

4. מקבעים את פתח האוורור באמצעות הברגים שסופקו.

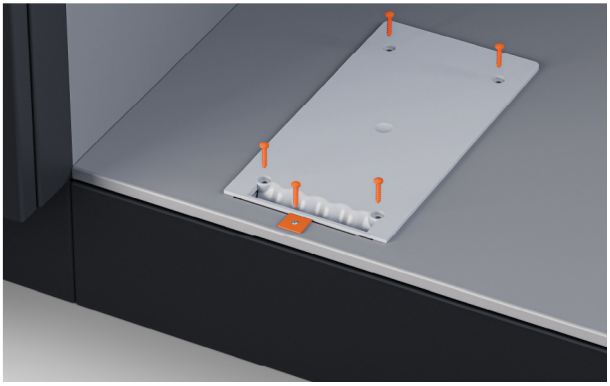

5. בארונות עם מסגרת, מתקינים את התושבת ואת הבורג הכלולים בערכת האוורור.

לחץ מים DD60STX6HI1: מקסימום 1 MPa (145 psi), מינימום 0.1 MPa (14.5 psi)

חיבור למים: 3/4 אינץ' (GB20) BSP, מתאים לדיסקית שטוחה, טמפרטורה מומלצת: מים קרים בטמפרטורה 20 מעלות צלזיוס

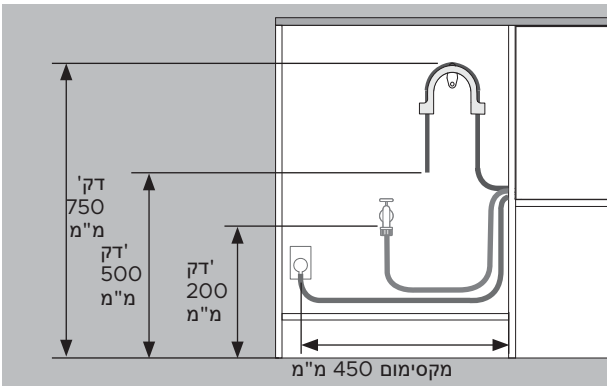

המרחקים זהים בכל ההתקנות.

- מהרצפה עד לתמיכה העליונה – 750 מ"מ דק'.
- מהרצפה לקצה צינור הניקוז – מינימום 500 מ"מ.
- מהרצפה עד לכניסת המים – מינימום 200 מ"מ.
- מצד ארון המטבח למרכז שקע החשמל – מקסימום 450 מ"מ.

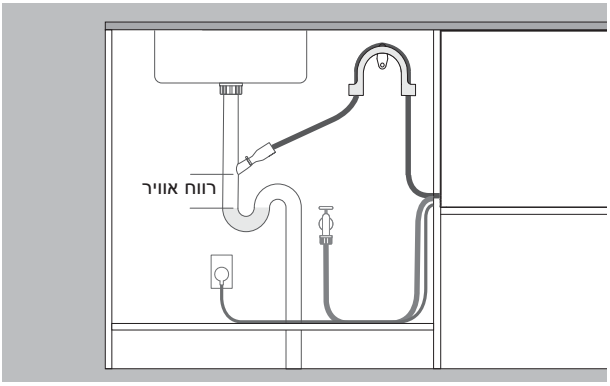

ניקוז מנותב לפיית ניקוז

- פיית הניקוז חייבת להיות גבוהה ממפלס המים העומדים, וחייב להיות ביניהם רווח כדי להימנע מבעיות ניקוז.

- הסירו את עודפי צינור הניקוז כדי למנוע את צניחת הצינור מתחת לגובה פיית הניקוז.

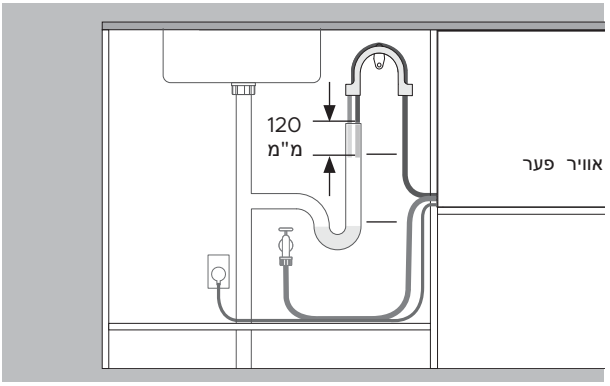

ניקוז מנותב לצינור אנכי

- צינור הניקוז חייב להיות גבוה יותר ממפלס המים העומדים, עם רווח ביניהם, כדי להימנע מבעיות ניקוז.

- הסירו את עודפי צינור הניקוז.

- אין להכניס את צינור הניקוז לתוך הצינור האנכי יותר מ-120 מ"מ.

התקנת הניקוז

יש לוודא שהתמיכה בצינור הניקוז מותקנת כהלכה ושהצינור מושחל דרכה כראוי, כדי למנוע נזק ובעיות ניקוז.

אין לנקז את מי מדיח הכלים לתוך מים עומדים.

אם צינור הניקוז המצורף אינו ארוך דיו כדי להגיע לחיבורי התשתית שלכם, ערכת הרחבה לצינור ניקוז באורך 3.6 מ׳ זמינה באתר fisherpaykel.com



1. מתקינים את התמיכה בצינור הניקוז קרוב ככל האפשר למשטח העבודה, במרחק מינימלי של 750 מ"מ מהרצפה.

משחילים את הצינור דרך התמיכה.

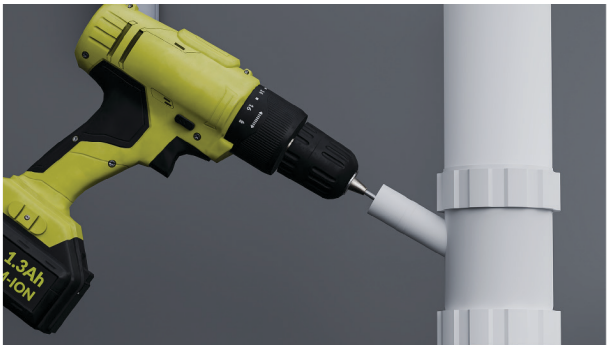

2. לחיבור לסיפון כיור:

כדי להימנע מכניסת שבבים למערכת האינסטלציה, מסירים את סיפון הכיור לפני הקידוח.

מסירים את הפקק מסיפון הכיור או קודחים בו פתח בקוטר 13 מ״מ לפחות לפני קיבוע המחבר.

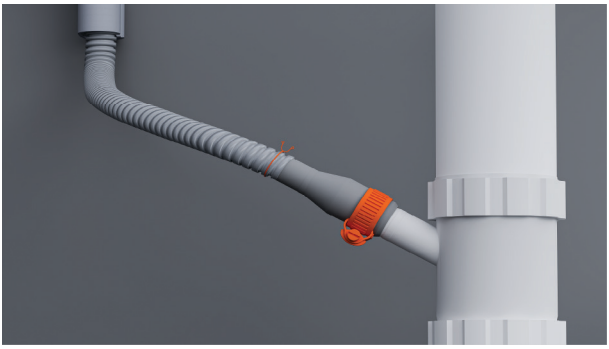

3. משחילים את מהדק התיל על הצינור.

מחברים את הצינור למחבר הצינור המצורף ומצמידים באמצעות מהדק התיל המצורף.

יש לוודא שהצינור מושחל בקו ישר עד למחבר כדי להימנע מקיפולים המגבילים את הניקוז.

ניתן לקצר את צינור הניקוז לפי הצורך.



4. לחיבור לצינור אנכי:

מושכים את צינור הניקוז דרך מוביל התמיכה ומניחים אותו בצינור האנכי.

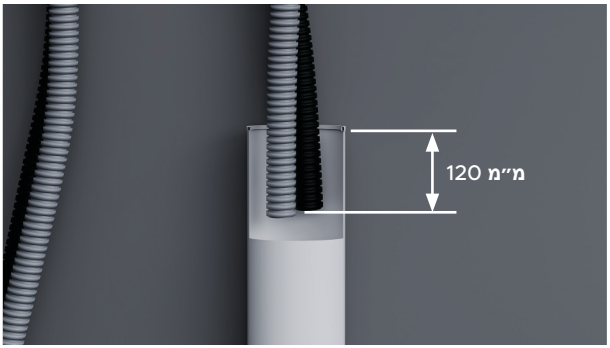

5. יש לוודא שהצינור אינו נכנס יותר מ-120 מ"מ לתוך הצינור האנכי, כדי למנוע יניקה חוזרת של מי שפכים לתוך תא המדיח.

ניתן לקצר את הצינור במידת הצורך.

חיבור כניסת המים

אין לפתוח את אספקת המים לפני החיבור לחשמל. מדיח הכלים חייב להיות מחובר לחשמל ומופעל כדי שההגנה מפני הצפה תפעל.

נדרשים ברזי ניתוק כדי לאפשר את ניתוק אספקת המים.

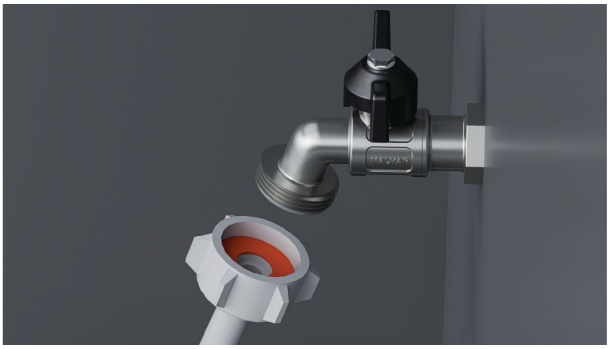

1. יש לבדוק שדיסקית הגומי המצורפת הוכנסה לצימוד.



2. מחברים את צינור הכניסה לברז.

יש לוודא שצינור הכניסה אינו מקופל ושהברז אינו משוך או נתון ללחץ.

אין לקצר את צינור הכניסה.



3. מהדקים ידנית למקום. בעזרת מפתח ברגים או פלייר, מסובבים עוד 180 מעלות כדי להדק. יש להימנע מהידוק יתר.

חיבור לחשמל

דרישות ממערכת החשמל: 220–240 וולט, 50–60 הרץ, 4.5 אמפר
התקע החשמלי צריך להיות נגיש לאחר ההתקנה לצורך תחזוקה.



1. מחברים לחשמל.

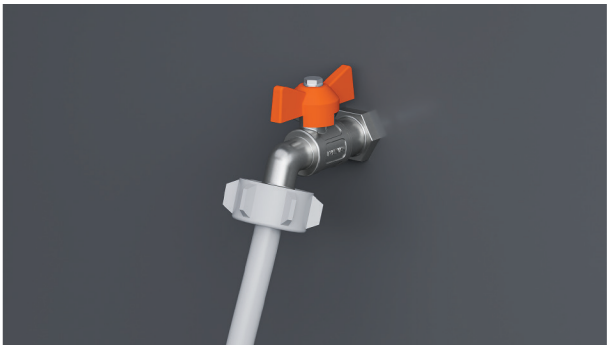

2. בודקים את חיבורי המים.

פותחים את אספקת המים ובודקים אם יש דליפות.

מדיח הכלים חייב להיות מחובר לחשמל ומופעל כדי שההגנה מפני הצפה תפעל.

אם צריך לנתק את החשמל, יש לוודא שאספקת המים סגורה.

רשימת תיוג למתקינים

התקנה

- ☐ אם החשמל מנותק, יש לוודא שאספקת המים סגורה כדי למנוע הצפה.
- ☐ בדקו שכל החלקים מותקנים כהלכה ומהודקים.
- ☐ יש לוודא שנשמרו כל מרווחי ההפרדה.
- ☐ יש לוודא שמדיח הכלים מאובטח ושהמגירה נפתחת ונסגרת בחופשיות ללא התנגדות.
- ☐ יש להבטיח שהלוח מותאם כהלכה למדיח הכלים.
- ☐ יש לוודא שכל אריזה או סרט המאבטחים את המתלים וזרוע ההתזה הוסרו.
- ☐ בדקו שזרוע ההתזה נמצאת במקומה, מותקנת כראוי ומסתובבת בחופשיות.
- ☐ יש להבטיח שמודול ה-Knock-to-Pause מותקן היטב ופועל כהלכה.
- ☐ יש לוודא שסרט האיטום הודבק ושאין בו קמטים, קפלים או בועות אוויר.

אינסטלציה

- ☐ יש לוודא שכל הנוק-אאוטים או הפקקים בחיבור הניקוז נקדחו וכי חיבור הניקוז בוצע.
- ☐ אסור שמחבר צינור הניקוז יתמוך במשקל של חומר הצינור העודף. יש להקפיד שצינור הניקוז יהיה מתוח ככל האפשר כדי למנוע ריפיון. יש להשאיר כל אורך עודף של צינור הניקוז בצד מדיח הכלים של הלולאה הגבוהה.
- ☐ יש לוודא שדסקית הגומי המצורפת מותקנת על צינור הכניסה, ושהוא מהודק.
- ☐ אם מחברים את צינור הניקוז לסיפון לכיור, יש לוודא שהלולאה הגבוהה גבוהה ב-150 מ"מ לפחות ממחבר צינור הניקוז.
- ☐ במודלים עם מרכך מים: כוונו את הגדרת מרכך המים מהגדרת ברירת המחדל כך שתתאים לרמת הסידן במים באזור. עיינו במדריך למשתמש.
- ☐ יש לוודא שאספקת המים מנותקת עד לחיבור החשמל ולהפעלתו. יש להפעיל את מדיח הכלים כדי להפעיל את תכונת ההגנה מפני הצפה.

חיבור לחשמל

- ☐ יש להבטיח שכל בדיקות החשמל בוצעו בהתאם לתקנות המקומיות.

תפעול לניסיון

- ☐ הפעילו את אספקת החשמל והמים, ולאחר מכן פתחו את המגירה. אמור להישמע צפצוף ובלוח הבקרה אמורה להידלק נורית חיווי של תוכנית.
- ☐ הוסיפו שלוש כוסות מים למגירה.
- ☐ נווטו אל RINSE והפעילו את התוכנית.
- ☐ בדקו את פונקציית ה-knock-to-pause
- ☐ לאחר סיום מחזור השטיפה, יש לוודא שמדיח הכלים פעל והתנקז כהלכה.
- ☐ בדקו שאספקת המים נסגרה כהלכה.
- ☐ בדקו את חיבורי הניקוז לאיתור דליפות.
- ☐ **אם האתר נותר ללא חשמל לאחר השלמת ההתקנה, יש לוודא שאספקת המים סגורה כדי למנוע הצפה.**

יש למלא ולשמור במקום בטוח:

מודל _____

מס' סידורי _____

תאריך הקנייה _____

הקונה _____

כתובת המשווק _____

שם המתקין _____

חתימת המתקין _____

חברת התקנה _____

תאריך ההתקנה _____

FISHERPAYKEL.COM

© 2026 Fisher & Paykel Appliances. כל הזכויות שמורות.

ייתכן שהמודלים המוצגים במדריך זה לא יהיו זמינים בחלק מהשווקים והם נתונים לשינוי בכל עת.

מפרטי המוצר במדריך זה חלים על המוצרים והמודלים הספציפיים שתוארו בתאריך הפרסום. על פי המדיניות שלנו לשיפור מתמיד של המוצר, מפרטים אלה עשויים להשתנות בכל עת.

לפרטים עדכניים לגבי זמינות המודלים והמפרטים במדינה שלך, מומלץ לבקר באתר האינטרנט שלנו או לפנות למשווק המקומי של Fisher & Paykel.

434527A 10.26