MACCHINA PER IL CAFFÈ INTEGRATA **PRIMO UTILIZZO**

Conoscere il proprio apparecchio	3
Configurare la macchina per il caffè	5
Accendere/spegnere la macchina per il caffè	10
Aggiungere caffè	11
Regolare la macinatura	13
Riempi il serbatoio dell'acqua	15
Selezionare e personalizzare le bevande	16
Utilizzare la caraffa del latte	19
Utilizzare la lancia del vapore	22
Pulisci e mantieni il tuo elettrodomestico	24
Pulisci e mantieni il tuo elettrodomestico	25

FISHER & PAYKEL

NZ AU UK IE EU SG CN

MACCHINA PER IL CAFFÈ INTEGRATA

EB60MSG3, EB60MSB3, EB60CSX3, EB76PSX3

Come ottenere i migliori risultati dalla tua macchina per il caffè:

- Regolare l'impostazione della durezza dell'acqua in base alla propria fornitura domestica.
- Installare il filtro dell'acqua per contribuire a garantire prestazioni costanti.
- Condizionare la macchina per il caffè erogando alcuni caffè.
- Pulire e decalcificare regolarmente la macchina per il caffè per mantenere prestazioni ottimali.
- Registrare il prodotto per ricevere un'assistenza più agevole.

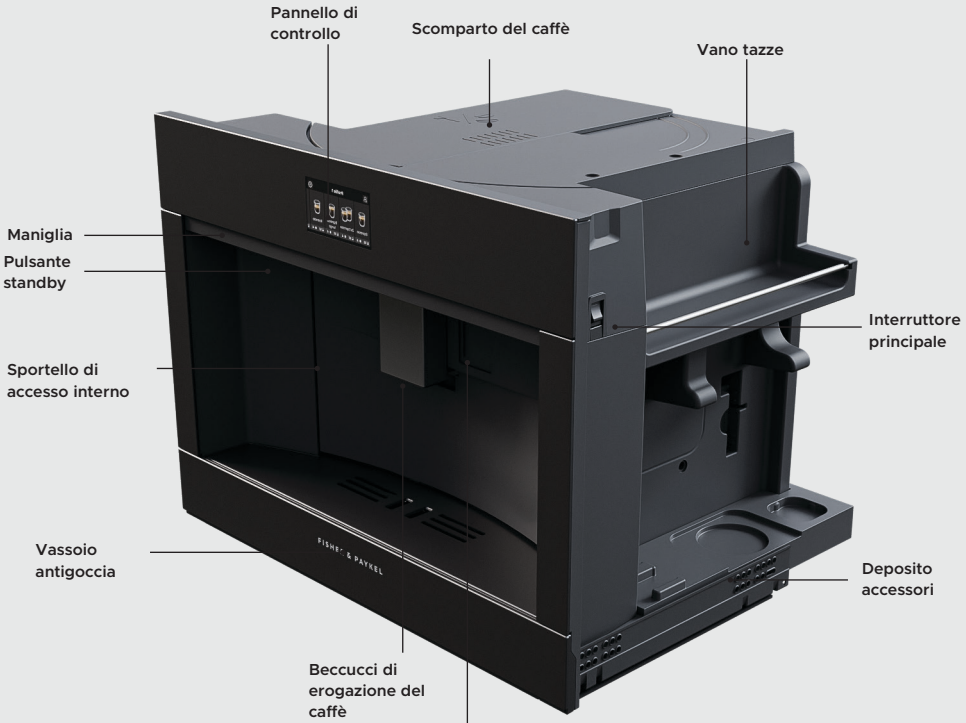

- Estrarre la macchina da caffè utilizzando l'apposita maniglia per accedere al vano caffè, al piano scaldatazze, al vano porta-accessori e all'interruttore principale di alimentazione.
- Aprire lo sportello tirando l'erogatore del caffè in avanti per accedere al contenitore dei fondi, al serbatoio dell'acqua e al gruppo infusore. Lo sportello ha la cerniera a sinistra.

Non mostrati: accessori, lancia vapore, caraffa del latte, contenitore dei fondi di caffè, serbatoio dell'acqua, gruppo infusore.

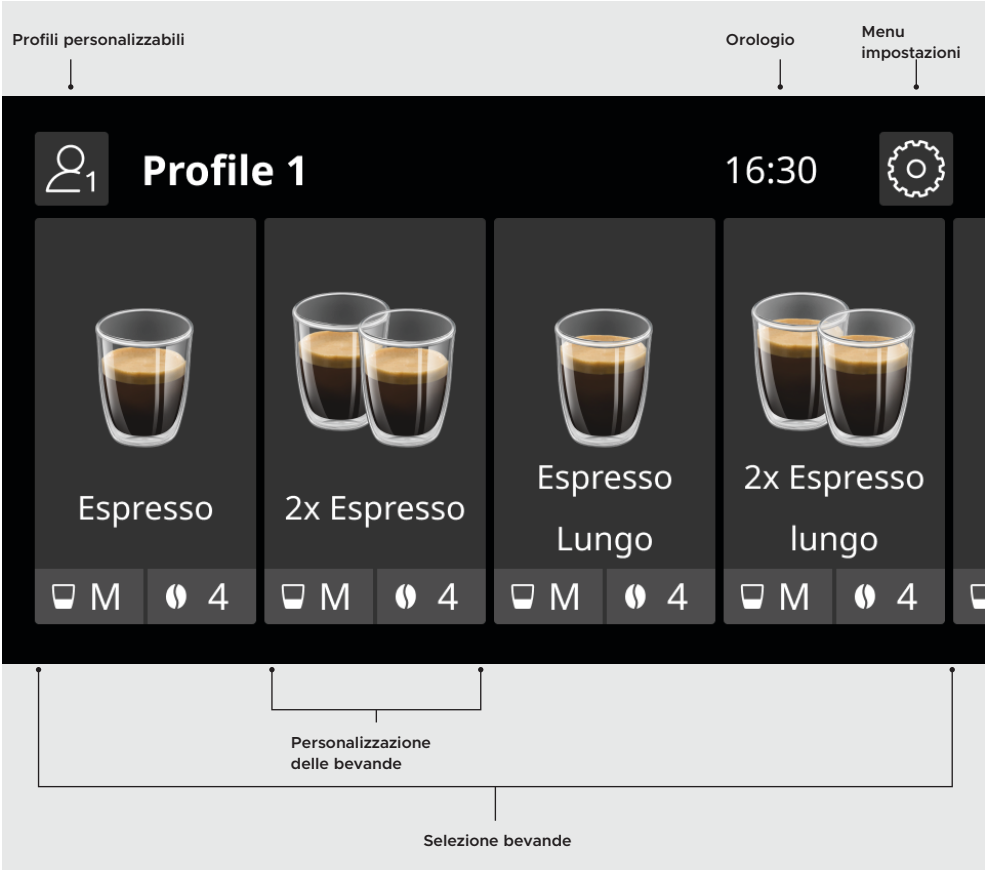

SCHERMATA HOME	
Profili personalizzabili	Premere per passare da un profilo utente all'altro. È possibile salvare fino a 6 profili con diverse preferenze dell'utente.
Selezione bevande	Scorrere per scegliere tra le diverse bevande disponibili. Premere per selezionare la bevanda desiderata e avviare l'erogazione.
Impostazioni bevande	Mostra la quantità e l'intensità della bevanda. Premere per regolare le impostazioni della bevanda prima dell'erogazione.
Orologio	Mostra l'ora. Premere per impostare l'ora.
Menu impostazioni	Premere per accedere alle impostazioni dell'apparecchio e ai cicli di manutenzione.

La prima volta che si accende la macchina per il caffè, verrà richiesto di seguire alcuni passaggi per configurare l'apparecchio.



Collegare la macchina per il caffè

Assicurarsi che la macchina per il caffè sia collegata alla rete elettrica.



Accendere la macchina per il caffè

Estrarre la macchina per il caffè per accedere all'interruttore di alimentazione principale e assicurarsi che sia acceso.



Impostare le preferenze

Seguire le istruzioni sullo schermo per configurare l'apparecchio, ad esempio per selezionare la lingua e impostare l'ora.

CONFIGURARE LA MACCHINA PER IL CAFFÈ

Quando si configura la macchina per il caffè per la prima volta, sarà necessario riempire il circuito dell'acqua. L'operazione richiederà un paio di minuti. Durante questa procedura, l'apparecchio potrebbe essere più rumoroso del solito.

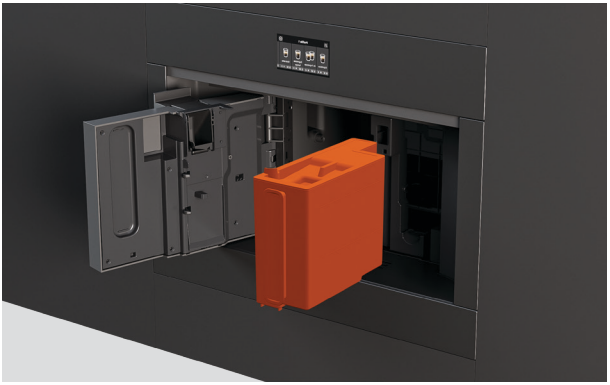

Riempi il serbatoio dell'acqua

Aprire lo sportello per accedere al serbatoio dell'acqua.

Rimuovere il coperchio e riempire con acqua fresca fino alla linea MAX.

Riposizionare il coperchio del serbatoio, quindi riposizionare il serbatoio nell'apparecchio.



Collegare la lancia del vapore

Far scorrere il coperchio dell'ugello di collegamento per aprirlo e collegare la lancia del vapore alla macchina per il caffè.



Riempire il circuito dell'acqua

Posizionare un contenitore sotto la lancia del vapore, quindi seguire le istruzioni sullo schermo. L'acqua scorrerà attraverso la lancia vapore fino a quando il circuito non sarà riempito.

Per ottenere i migliori risultati, consigliamo di impostare il livello di durezza dell'acqua prima di preparare il caffè per la prima volta.

Insieme a questa guida è stata fornita una striscia reattiva per la misurazione della durezza dell'acqua, che consente di verificare il livello di durezza dell'acqua nella propria abitazione.

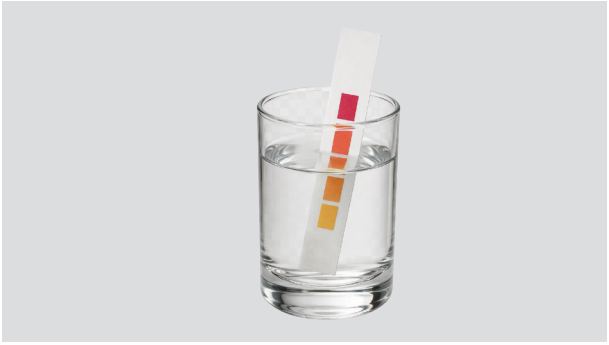

Misurare la durezza dell'acqua

1. Rimuovere la striscia dalla confezione. Immergerla completamente in un bicchiere d'acqua per 1 secondo.



2. Rimuovere la striscia e agitarla leggermente. Attendere 1 minuto che la striscia mostri l'esito dell'analisi.

Il numero di quadrati rossi sulla cartina corrisponde al livello di durezza dell'acqua richiesto (1–4).

Seguire le istruzioni visualizzate sullo schermo oppure accedere al menu delle impostazioni e selezionare WATER HARDNESS (DUREZZA DELL'ACQUA), quindi impostare il livello di durezza dell'acqua desiderato.

LIVELLO DELLA DUREZZA DELL'ACQUA	IMPOSTAZIONE DELLA DUREZZA DELL'ACQUA
	Livello 1 (acqua dolce)
	Livello 2 (acqua leggermente dura)
	Livello 3 (acqua dura)
	Livello 4 (acqua molto dura)

Si raccomanda di installare il filtro dell'acqua in dotazione nel serbatoio dell'acqua per prestazioni ottimali.

Seguire le istruzioni sullo schermo durante la configurazione o andare al menu delle impostazioni e selezionare WATER FILTER (FILTRO DELL'ACQUA). Si verrà guidati durante l'installazione del filtro sull'apparecchio.

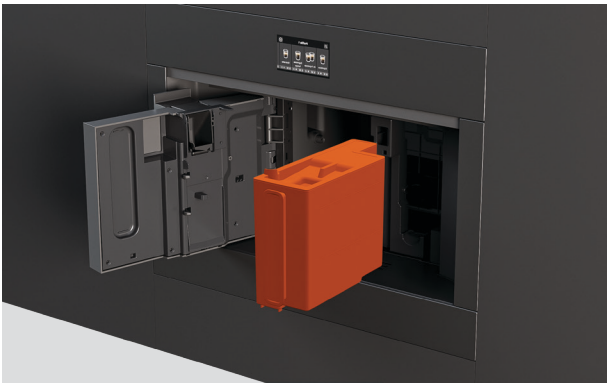

Rimuovere il serbatoio dell'acqua

Aprire lo sportello e rimuovere il serbatoio dell'acqua. Rimuovere il coperchio e riempire con acqua fresca.

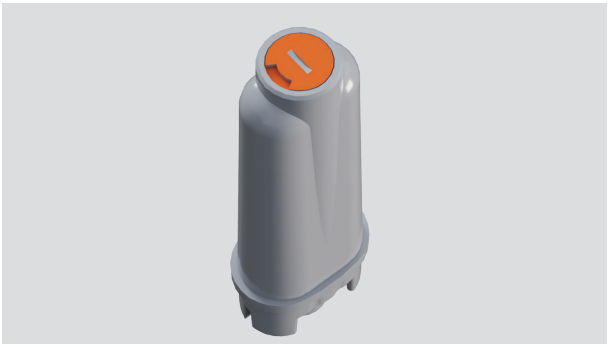

Impostare la data sul filtro dell'acqua

Regolare l'indicatore della data a due mesi dalla data corrente.



Attivare il filtro dell'acqua

Passare il filtro sotto il rubinetto finché non trabocca.



Immergere il filtro dell'acqua

Posizionare il filtro nel serbatoio, immergendolo completamente per circa dieci secondi per lasciare fuoriuscire eventuali bolle d'aria.

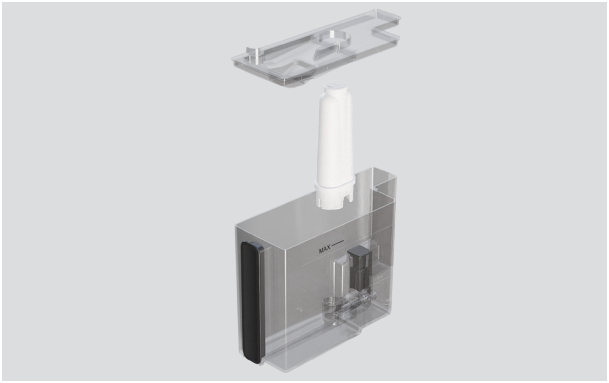

Installare il filtro dell'acqua

Inserire il fissaggio del filtro nell'alloggiamento del filtro.

Riposizionare il coperchio del serbatoio, quindi riposizionare il serbatoio nell'apparecchio.



Eseguire un ciclo di risciacquo

Posizionare un contenitore vuoto (minimo 0,5 l) sotto l'erogatore e premere OK sullo schermo. Inizia la procedura di risciacquo. Al termine del risciacquo, la macchina per il caffè è pronta per l'uso.

Il filtro dura circa due mesi se l'apparecchio viene utilizzato regolarmente. Se la macchina per il caffè viene lasciata inutilizzata con il filtro installato, durerà al massimo tre settimane.

La macchina per il caffè avvia automaticamente un breve ciclo di preriscaldamento e risciacquo ogni volta che viene accesa.

Durante il risciacquo, dal beccuccio del caffè fuoriesce dell'acqua calda che si raccoglie nel vassoio antigoccia sottostante. Tenere le mani lontane dal beccuccio per evitare il contatto con l'acqua.



1. Estrarre la macchina per il caffè per accedere all'interruttore di alimentazione principale e assicurarsi che sia acceso.



2. Premere il pulsante standby sulla parte anteriore dell'apparecchio per accendere la macchina per il caffè.

Spegnimento della macchina per il caffè

Premere il pulsante standby sulla parte anteriore dell'apparecchio per mettere la macchina per il caffè in modalità standby. La macchina per il caffè esegue automaticamente un ciclo di risciacquo prima di spegnersi.

Al termine del ciclo di risciacquo, premere l'interruttore di alimentazione principale sul lato dell'apparecchio per spegnere la macchina per il caffè.

- Si consiglia di lasciare la macchina per il caffè in modalità standby durante l'uso quotidiano, per garantire la ricezione degli avvisi di pulizia e manutenzione nei tempi previsti.
- Se la macchina per il caffè non viene utilizzata per un lungo periodo di tempo, spegnere l'apparecchio utilizzando l'interruttore di alimentazione principale.
- Non spegnere mai l'interruttore di alimentazione principale mentre l'apparecchio è in funzione.

AGGIUNGERE CAFFÈ

Riempire la macchina per il caffè con chicchi interi per l'erogazione automatica della bevanda, oppure aggiungere manualmente caffè macinato ogni volta che si prepara una bevanda.



Utilizzo di chicchi di caffè interi

1. Estrarre la macchina per il caffè.

2. Aprire il coperchio dello scomparto del caffè e riempire lo scomparto principale con i chicchi di caffè.

3. Chiudere il coperchio e riposizionare la macchina per il caffè.

La macchina per il caffè macina automaticamente i chicchi ogni volta che si prepara un caffè. È possibile preparare fino a due caffè alla volta quando si utilizzano chicchi di caffè interi.

Non utilizzare chicchi di caffè verdi, caramellati o glassati, poiché potrebbero attaccarsi al macinino e danneggiarlo.



Utilizzo di caffè macinato

1. Estrarre la macchina per il caffè e aprire il coperchio dello scomparto del caffè.

2. Aprire il coperchio dell'imbuto del caffè macinato e aggiungere un misurino raso di caffè macinato.

3. Chiudere il coperchio e riposizionare la macchina per il caffè.

AGGIUNGERE CAFFÈ

Aggiungere un misurino di caffè nell'imbuto del caffè macinato ogni volta che si prepara una bevanda. È possibile preparare un solo caffè alla volta utilizzando il caffè premacinato.

- Controllare che l'imbuto sia libero prima di aggiungere il caffè macinato.
- Non aggiungere mai caffè macinato quando la macchina è spenta.
- Non utilizzare più di un misurino, altrimenti si rischia di bloccare l'imbuto.
- Quando si prepara il caffè, assicurarsi di accedere alle impostazioni della bevanda e selezionare il caffè macinato prima di premere EROGA.
- Questa impostazione non può essere salvata come preferenza. Sarà necessario selezionare questa opzione ogni volta.

REGOLARE LA MACINATURA

La macinatura è preimpostata per prestazioni ottimali e non dovrebbe richiedere regolazioni iniziali.

Tuttavia, se dopo aver preparato alcuni caffè risultassero troppo deboli, non abbastanza cremosi o erogati troppo lentamente, è possibile intervenire regolando la macinatura.



1. Estrarre la macchina per il caffè e aprire il coperchio dello scomparto del caffè per individuare la manopola di regolazione della macinatura.



2. Posizionare una tazza sotto l'erogatore del caffè e regolare l'altezza dell'erogatore in base alle proprie esigenze.

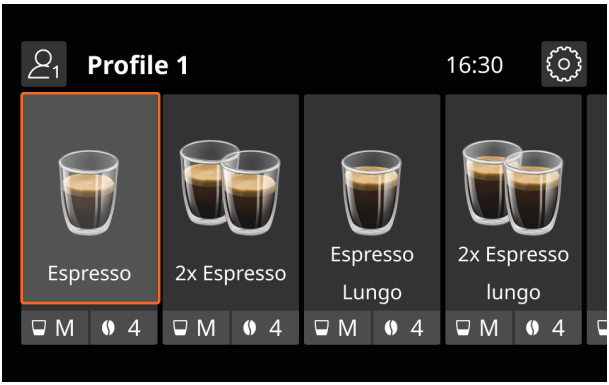

3. Selezionare una bevanda a base di caffè sullo schermo per avviare il macinino del caffè.



4. Mentre il macinino è in funzione, ruotare la manopola di uno scatto nella direzione richiesta.

Se il caffè viene erogato troppo lentamente, ruotare la manopola verso 7 per una macinatura più grossolana.

Per un caffè più corposo e cremoso, ruotare la manopola verso 1 per una macinatura più fine.

- Regolare la macinatura solo mentre il macinino è in funzione durante la fase iniziale della preparazione del caffè.
- Durante la regolazione, non ruotare la manopola più di una posizione alla volta.
- Il risultato delle regolazioni sarà percepibile solo dopo aver preparato almeno due tazze di caffè. Se la regolazione iniziale non ha risolto il problema, ripetere la procedura e regolare la manopola sulla posizione successiva.

RIEMPI IL SERBATOIO DELL'ACQUA

Prima di preparare bevande calde, è necessario riempire il serbatoio dell'acqua. Per risultati ottimali, si consiglia di riempire il serbatoio con acqua fresca ogni giorno.

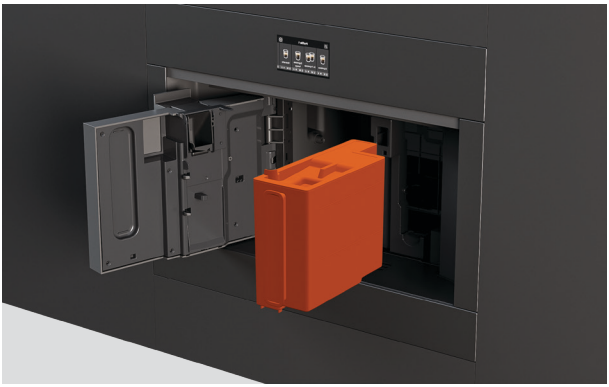

Riempi il serbatoio dell'acqua

Aprire lo sportello per accedere al serbatoio dell'acqua.

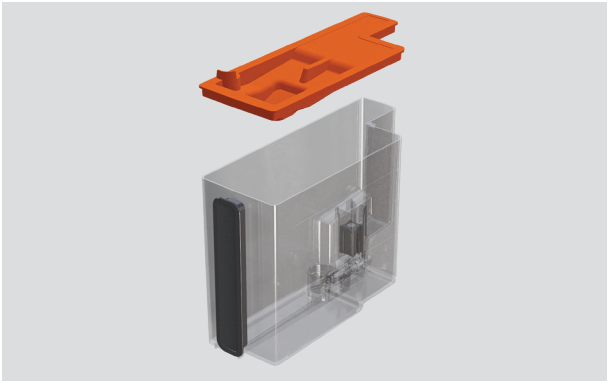

Rimuovere il coperchio e riempire con acqua fresca fino alla linea MAX.

Riposizionare il coperchio del serbatoio, quindi riposizionare il serbatoio nell'apparecchio.

Preparazione della macchina per il caffè:

- Per ottenere risultati ottimali, si consiglia di effettuare un ciclo di assestamento della macchina da caffè preparando 4-5 caffè, fino a quando la macchina non inizierà a erogare un caffè di qualità costante.
- Durante il rodaggio della macchina per il caffè, è normale sentire il rumore dell'acqua che si riscalda. Dopo la preparazione di qualche caffè questo rumore dovrebbe ridursi.

Consigli per ottenere risultati ottimali:

- Regolare l'intensità e la lunghezza del caffè nelle impostazioni delle bevande in base alle proprie preferenze.
- Per un caffè più cremoso, regolare l'altezza dell'erogatore il più vicino possibile alla tazza.
- Per un caffè più caldo, scaldare le tazze con acqua calda prima dell'uso, aumentare la temperatura nelle impostazioni delle bevande oppure eseguire un ciclo di risciacquo prima di preparare la bevanda.



1. Posizionare una tazza sotto l'erogatore del caffè e regolare l'altezza dell'erogatore in base alle proprie esigenze.



2. Scorrere per scegliere tra le diverse bevande disponibili.

Scegliere una bevanda e selezionare per avviare l'erogazione oppure premere le impostazioni della bevanda per regolarle prima dell'erogazione.



3. Personalizzare la bevanda regolando l'intensità e il formato secondo necessità.

Se si utilizza caffè macinato, assicurarsi di selezionare caffè macinato prima di premere EROGAZIONE.

È inoltre possibile personalizzare ulteriormente la quantità di ciascun ingrediente durante l'erogazione.

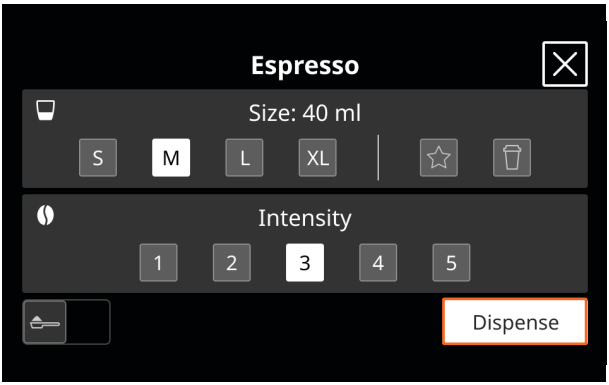

4. Premere EROGA per avviare l'erogazione della bevanda.

L'erogazione si interrompe automaticamente una volta terminata.

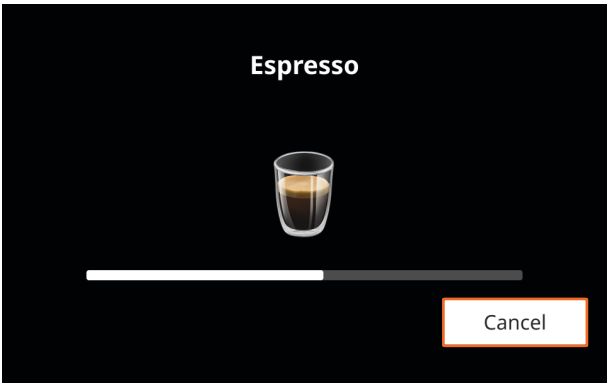

Annullamento della bevanda

Premere CANCEL (ANNULLA) in qualsiasi momento durante l'erogazione per annullare la preparazione della bevanda.



Personalizzazione delle quantità degli ingredienti

Per le bevande contenenti più di un ingrediente, premere STOP durante l'erogazione per interrompere l'erogazione dell'ingrediente corrente e passare all'ingrediente successivo.

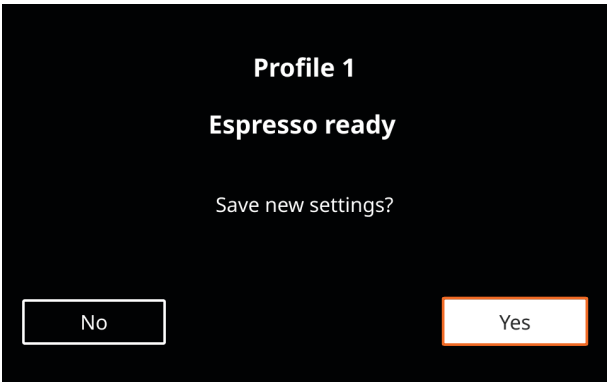

Salvataggio delle preferenze

Al termine dell'erogazione, lo schermo chiederà di salvare le nuove impostazioni.

Premere YES (SÌ) per salvare le preferenze nel profilo utente corrente.

Preparazione di bevande a base di latte

Per preparare cappuccini, latte schiumato e altre bevande a base di latte, è possibile montare il latte automaticamente utilizzando l'accessorio per la caraffa del latte o manualmente utilizzando la lancia del vapore. Fare riferimento a “Utilizzare la caraffa del latte” o “Utilizzare la lancia del vapore” per le istruzioni.

UTILIZZARE LA CARAFFA DEL LATTE

Utilizzare l'accessorio per la caraffa del latte per preparare automaticamente cappuccini, caffellatte e altre bevande a base di latte.

Per risultati ottimali, si consiglia di utilizzare latte refrigerato a una temperatura di circa 5°C.

Latte schiumato automaticamente

- Non lasciare la caraffa del latte fuori dal frigorifero per lunghi periodi di tempo.
- Per evitare che il latte contenga poca schiuma o grosse bolle, pulire accuratamente il coperchio e il raccordo dopo ogni utilizzo.
- Se è attiva la modalità **ENERGY SAVING**, potrebbero essere necessari alcuni secondi prima che il latte inizi a riscaldarsi.



1. Rimuovere il coperchio della caraffa del latte.

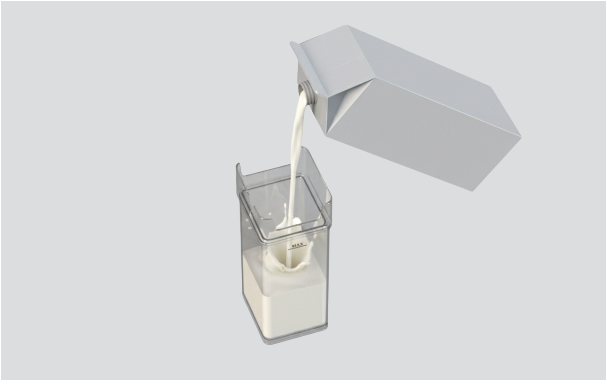

2. Riempire la caraffa con la quantità di latte necessaria, fino alla linea MAX.



3. Assicurarsi che la manopola sia ruotata su INSERT e verificare che il tubo sia ancora saldamente fissato, quindi riposizionare il coperchio.



4. Far scorrere il coperchio dell'ugello per aprirlo e collegare la caraffa del latte alla macchina per il caffè, assicurandosi che scatti completamente in posizione.

Rimuovere prima la lancia del vapore se necessario.



5. Posizionare una tazza sotto il dispenser del caffè e il beccuccio del latte e regolare le altezze se necessario.

UTILIZZARE LA CARAFFA DEL LATTE

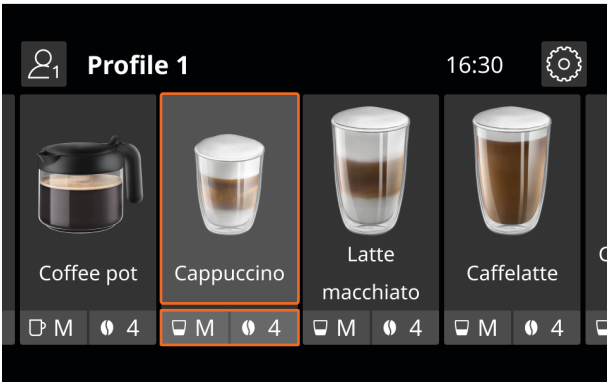

6. Selezionare una bevanda e avviare l'erogazione.

Verrà quindi richiesto di impostare il livello di schiuma consigliato per la bevanda selezionata.



7. Regolare la manopola sulla caraffa in base al livello di schiuma consigliato.

IMPOSTAZIONE	LIVELLO DELLA SCHIUMA	CONSIGLIATO PER
MIN	SCHIUMA LEGGERA	Caffellatte/latte caldo (senza schiuma)
MEDIO	SCHIUMA CREMOSA	Latte macchiato / Flat white
MAX	SCHIUMA DENSA	Cappuccino / Cappuccino mix / Cappuccino macchiato / Espresso macchiato / Cappuccino + / Latte caldo (con schiuma)

Utilizzare la lancia del vapore per riscaldare latte o acqua, o per erogare acqua calda.

Non lasciare l'apparecchio incustodito durante l'erogazione di vapore o acqua calda.

Per evitare scottature o schizzi, attendere sempre che l'erogazione di vapore o acqua calda sia terminata prima di rimuovere il contenitore da sotto il beccuccio.

Schiumare il latte o riscaldare l'acqua

- Scegliere un contenitore di dimensioni adeguate. Il latte raddoppierà o triplicherà di volume man mano che viene schiumato.
- Regolare la posizione del beccuccio per il livello di schiuma desiderato. Impostare il beccuccio sulla posizione schiuma ▼ per una schiuma più densa e sulla posizione piana ▲ per una schiuma più leggera o senza schiuma.
- Per una schiuma più cremosa, ruotare il contenitore con movimenti lenti verso l'alto.
- Per evitare che il latte contenga poca schiuma o grosse bolle, pulire sempre il beccuccio come indicato.
- Per risultati ottimali, si consiglia di utilizzare latte refrigerato a una temperatura di circa 5°C.



1. Far scorrere il coperchio dell'ugello di collegamento per aprirlo e collegare la lancia del vapore alla macchina per il caffè.

Regolare la posizione del beccuccio secondo necessità in base alla bevanda.



2. Riempire un contenitore con latte o acqua da riscaldare e immergere il beccuccio nel liquido.

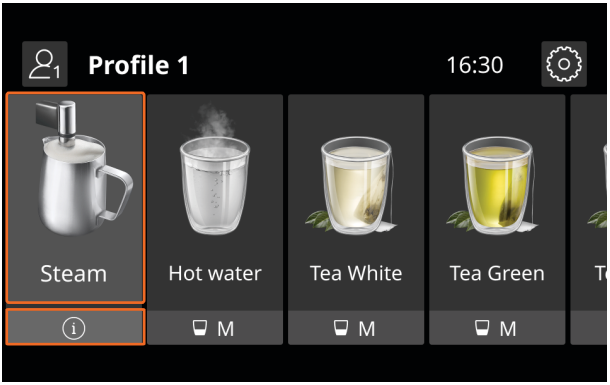

3. Selezionare STEAM (VAPORE) sul display. Il vapore inizierà a essere erogato.

Una volta raggiunti la temperatura e il livello di schiuma desiderati, premere STOP.

Erogazione di acqua calda

- Utilizzare la lancia del vapore per erogare acqua calda.
- Non lasciare la macchina del caffè incustodita durante l'erogazione di acqua calda.



1. Posizionare una tazza sotto il beccuccio. Posizionarla il più vicino possibile per evitare schizzi.

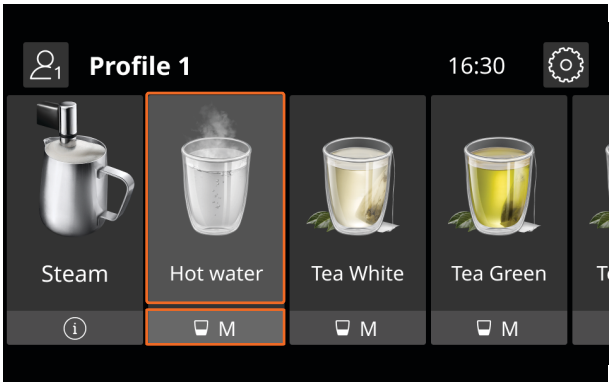

2. Selezionare HOT WATER sul display e impostare il volume desiderato, quindi premere DISPENSE.

Premere CANCEL (ANNULLA) in qualsiasi momento per interrompere l'erogazione dell'acqua in anticipo.

Fare di questi passaggi una parte regolare della propria routine di pulizia per ottenere i migliori risultati dall'apparecchio.

- Pulire le superfici dopo ogni utilizzo.
- Svuotare regolarmente il contenitore dei fondi e il vassoio antigoccia.
- Pulire il bricco del latte e la lancia del vapore dopo ogni utilizzo.
- Pulire il gruppo infusore almeno una volta al mese.
- Seguire le indicazioni per la cura e la manutenzione visualizzate sullo schermo non appena vengono visualizzate, inclusa la regolare decalcificazione e la sostituzione del filtro dell'acqua.

Superfici

Pulire le superfici con un panno umido e un detergente delicato. Asciugare con un panno pulito e privo di lanugine. Utilizzare una piccola spazzola per i punti difficili da raggiungere.

Caraffa del latte

Pulire accuratamente la caraffa del latte, il coperchio e l'ugello di collegamento dopo ogni utilizzo. Accedere a SETTINGS (IMPOSTAZIONI) e selezionare MILK JUG CLEANING (PULIZIA CARAFFA DEL LATTE). Sullo schermo verranno visualizzate le istruzioni per la pulizia.

Lancia vapore

Pulire dopo ogni utilizzo per evitare l'accumulo di residui di latte ed evitare che si ostruisca. Lavare tutte le parti del beccuccio con una spugna e acqua calda. Verificare che i fori non siano ostruiti e, se necessario, rimuovere le ostruzioni con uno stuzzicadenti.

Lancia vapore / Ugello di collegamento alla caraffa del latte

Dopo ogni utilizzo, pulire l'attacco della lancia del vapore con una spugna umida per rimuovere eventuali residui. Assicurarsi che l'attacco sia privo di ostruzioni prima di ricollegare la lancia del vapore.

Contenitore dei fondi

Svuotare e pulire il contenitore dei fondi ogni due giorni o quando richiesto dall'apparecchio. Quando si rimuove il contenitore dei fondi, svuotare sempre contemporaneamente il vassoio antigoccia, anche se contiene solo pochi fondi.

Vassoio antigoccia

Svuotare e pulire regolarmente il vassoio antigoccia. Il vassoio antigoccia è dotato di un indicatore di livello rosso. Quando l'indicatore sporge, svuotare e pulire il vassoio antigoccia prima di un ulteriore utilizzo per evitare fuoriuscite.

Dispenser

Controllare regolarmente che i fori dei beccucci di erogazione del caffè non siano ostruiti. Se

necessario, rimuovere le ostruzioni con uno stuzzicadenti. Pulire regolarmente i beccucci con una spugna o un panno umido.

Serbatoio dell'acqua

Pulire il serbatoio dell'acqua circa una volta al mese, e ogni volta che si sostituisce il filtro dell'acqua. Pulire con un panno umido e un detergente delicato, quindi risciacquare accuratamente prima di riposizionarlo nell'apparecchio.

Imbuto per il caffè macinato

Controllare regolarmente che l'imbuto del caffè macinato non sia ostruito. Rimuovere eventuali depositi di caffè con il pennello in dotazione.

Gruppo infusore

Pulire almeno una volta al mese. Rimuovere il vassoio antigoccia e il contenitore dei fondi per accedere al gruppo infusore. Premere i pulsanti di rilascio per rimuovere, quindi risciacquare sotto l'acqua corrente. Reinserire facendolo scorrere sul supporto interno fino a farlo scattare in posizione. Non utilizzare detergenti durante la pulizia del gruppo infusore poiché questo lo danneggerebbe.

Ciclo di risciacquo

Eseguire regolarmente un ciclo di risciacquo per pulire e riscaldare il circuito interno. Andare su IMPOSTAZIONI e selezionare RISCIACQUO. Se l'apparecchio non è stato utilizzato per più di quattro giorni, eseguire tre cicli di risciacquo prima dell'uso.

Decalcificazione

Per risultati ottimali, decalcificare la macchina per caffè il prima possibile dopo la visualizzazione dell'avviso di decalcificazione. Il processo di decalcificazione richiede circa 30 minuti. Le istruzioni per la decalcificazione visualizzate sullo schermo guideranno l'utente durante la procedura.

Informazioni su cura, manutenzione e risoluzione dei problemi

Scansionare il codice QR o visita fisherpaykel.com e cercare il codice del modello.

EB60MSG3, EB60MSB3, EB60CSX3, EB76PSX3

FISHERPAYKEL.COM

© Fisher & Paykel Appliances 2026. Tutti i diritti riservati.

I modelli illustrati in questa guida potrebbero non essere disponibili in tutti i paesi ed essere soggetti a variazioni in qualsiasi momento.

Le specifiche contenute in questa guida si riferiscono a prodotti e modelli specifici descritti al momento della data di uscita sul mercato. In conformità alla nostra politica aziendale, improntata al miglioramento continuo dei prodotti, le suddette specifiche sono passibili di modifiche nel tempo.

Per dettagli aggiornati sulla disponibilità di modelli e funzionalità nel proprio paese, si consiglia di visitare il nostro sito web oppure di rivolgersi al proprio rivenditore locale Fisher & Paykel.

433146A 11.26