DISHDRAWER™ OPVASKEMASKINE INSTALLATIONSVEJLEDNING

Påkrævede komponenter	3
Adgang til dine produktspecifikationer	4
Før installation	7
Forbered opvaskemaskinen	14
Installer opvaskemaskinen	19
Forbered det tilpassede panel	20
Færdiggør installationen af opvaskemaskinen	27
Tjek panelets frontjustering	30
Installer services	35
Installatørtjekliste	42

FISHER & PAYKEL

EU

434527A 10.26

INTEGRERET DISHDRAWER™ OPVASKEMASKINE

DD60STX6HI1

NØDVENDIGE KOMPONENTER

VÆRKTØJ

Medfølger ikke

- ☐ Hobbykniv
- ☐ Stjerneskruetrækker
- ☐ Skruetrækker med lige kærv
- ☐ Boremaskine
- ☐ 1x 13 mm bor
- ☐ 1x 2,5 mm bor
- ☐ Vaterpas
- ☐ Tang
- ☐ Blyant
- ☐ 57 mm hulsav (se side 11)

DELE

Medfølgende og nødvendige

- ☐ 4x sidemonteringsbeslag
- ☐ 1x forseglingsbånd
- ☐ 1x sæt med skuffebeslag
- ☐ 16x 16 mm skruer med krydskærv
- ☐ 2x 38 mm skruer og skiver til fastgørelse af chassisets fødder
- ☐ 1x Afløbsslangestøtte
- ☐ 1x afløbsslangesamler
- ☐ 1x ledningsklemme
- ☐ 1x Klemme
- ☐ 1x sæt til ekstern udluftning
- ☐ 10x skruehætter

Medfølger

- ☐ 4x Afstandsstykkesæt

Scan QR-koden for at få adgang til installationsvideoer, eller gå til: https://www.fisherpaykel.com/nz/dishdrawer-installation-videos

Videoerne giver et overblik over DishDrawer™-installationen og er ikke beregnet til at blive brugt som en selvstændig vejledning.

Installationen skal udføres af en autoriseret Fisher & Paykel-servicetekniker eller kvalificeret person.

ADGANG TIL DINE PRODUKTSPECIFIKATIONER

For fuldstændige produkt-, kabinet- og servicespecifikationer henvises til Planlægningsvejledningen. For at få adgang til planlægningsvejledningen skal du scanne QR-koden eller besøge fisherpaykel.com/specify. Søg efter apparattype, produktnavn eller modelkode.

For installationssupport bedes du kontakte Fisher & Paykels designsupportteam på designsupport@fisherpaykel.com

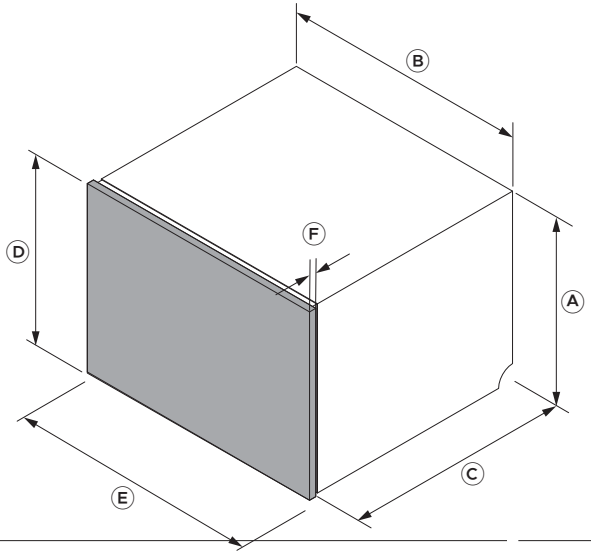

Mål	DD60STX6HI1
	mm
Ⓐ Chassishøjde	455
Ⓑ Chassisets bredde	599
Ⓒ Chassisdybde*	553
Ⓓ Minimumshøjde på panel	452
Ⓔ Minimumsbredde på panel	596
Ⓕ Panelets tykkelse**	16-25
Maksimal panelforlængelse i bund	50

*Ekskl. panel. **Vejledningen forudsætter 18 mm dørpaneler. Hvor panelet er under 18 mm tykt ved et fastgørelsespunkt, skal der bruges kortere skruer (medfølger ikke) for at undgå at bryde igennem panelets forside. Bemærk: Der kræves et mellemrum på 2 mm mellem opvaskemaskinens skuffepanel og de omgivende køkkenelementpaneler.

ADGANG TIL DINE PRODUKTSPECIFIKATIONER

Sørg for, at der er et lille mellemrum mellem det tilpassede panel og ethvert køkkenelement bagved for at opretholde en korrekt forsegling i opvaskemaskinen. Dette forhindrer udslip af fugtighed og kondensering, hvilket kan beskadige det tilpassede panel.

Materialerne, tilpasset panel og overfladerne i hulrummet, på det tilpassede panel og i bunden under bordpladen skal være fugtbestandige. Hvis de ikke er det, skal de forsegles eller males med en fugtbestandig belægning.

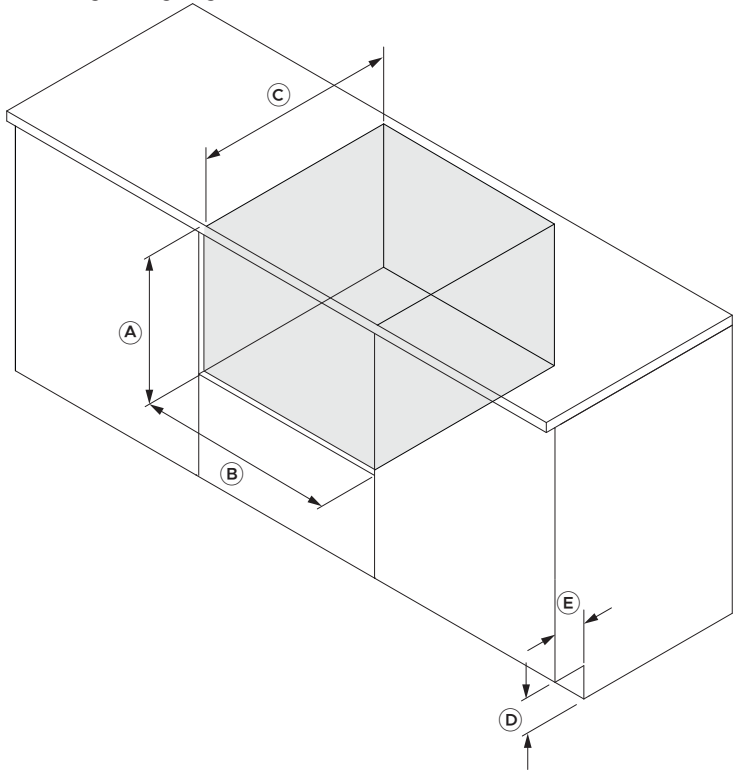

Mål	DD60STX6HI1
	mm
Ⓐ Minimumshøjde for hulrum	457
Ⓑ Hulrumsbredde	600 - 610
Ⓒ Minimumsdybde for hulrum*	580
Ⓓ Minimumsfodsparkshøjde for køkkenelement**	100
Ⓔ Minimumsdybde for fodspark på køkkenelement**	60

*Vejledningen forudsætter 18 mm dørpaneler **Ved udluftning gennem fodspark

MULIGHEDER FOR JUSTERING AF TILPASSET PANEL

Når de er installeret, kan tilpassede paneler kræve mindre justeringer for at flugte med eksisterende køkkenelementfronter. Der er tre justeringsmuligheder: fra side til side, op og ned samt hældning. Der kræves en stjerneskruetrækker.

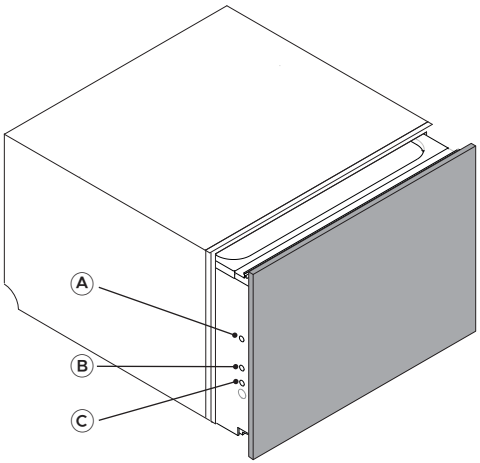

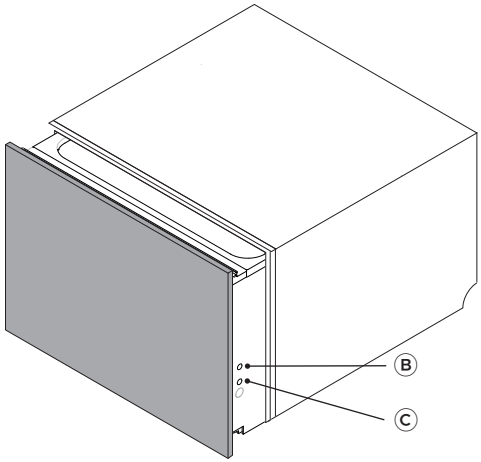

Justeringer
Ⓐ Juster fra side til side (vandret)
Ⓑ Juster op og ned (lodret)
Ⓒ Juster panelets hældning

fisherpaykel.com/specify

1. Se planlægningsvejledningen for specifikationer for køkkenelementer, hulrum og service.



2. Materialerne og overfladerne i hulrummet og i bunden under bordpladen skal være fugtbestandige.

Hvis de ikke er det, skal de forsegles eller males med en fugtbestandig belægning.



3. Tjek, at hulrummet er rent og i god stand.

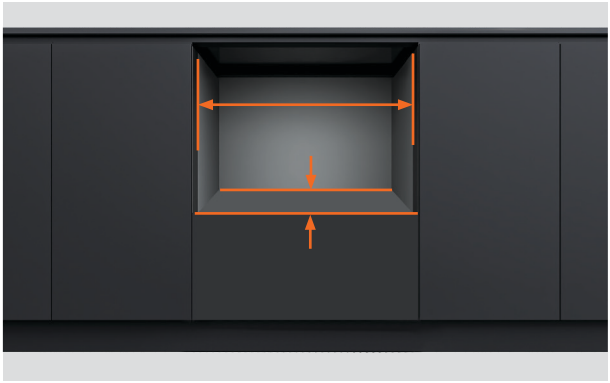

4. Sikrer at køkkenelementet opfylder kravene til minimum hulrumsspecifikationer.

Tjek, at siderne på køkkenelementet er vinkelrette.

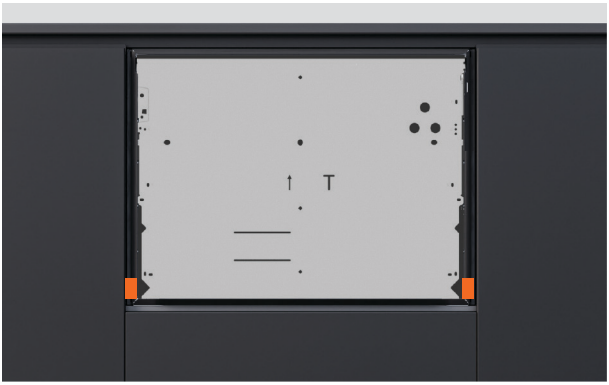

5. Hvis hulrummet er for bredt, skal der tilføjes materiale på siderne, så opvaskemaskinen kan fastgøres.

Se planlægningsvejledningen for flere oplysninger.

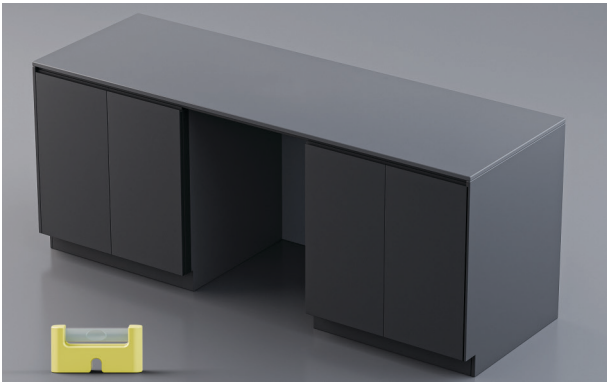

6. Tjek, at køkkenelementet er i vater.



7. Strømstikket bør være tilgængeligt efter installationen af hensyn til vedligeholdelse.



8. Servicehuller kan føres fra opvaskemaskinen ind i det tilstødende hulrum.

Hvis udluftningskanalerne føres gennem køkkenelementets fodspark, kræves en minimumsfodsparkshøjde på 100 mm og en dybde på 60 mm.

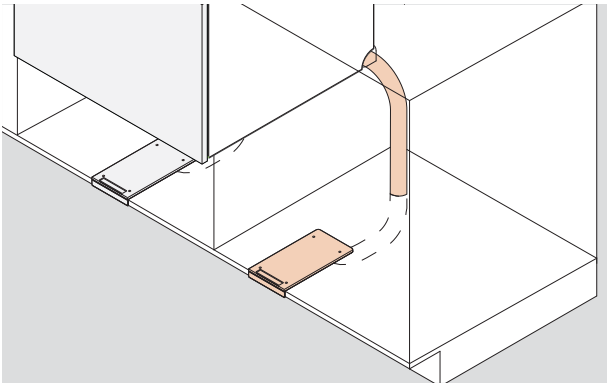

1. Udluftningsslangen kan føres hen til det tilstødende køkkenelement og ind i fodsparket.

Alternativt kan det føres under opvaskemaskinen og ind i fodsparket.

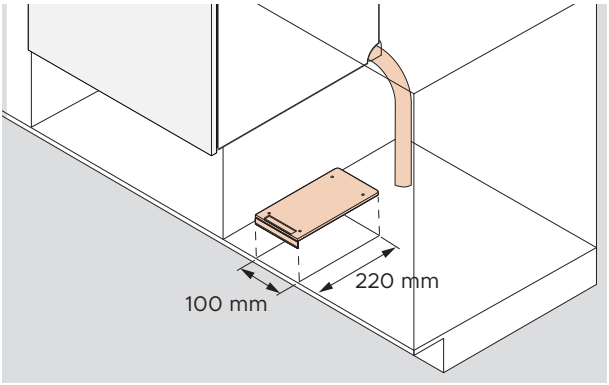

2. Udskæringen til udluftningskanalen er 100 mm x 220 mm.

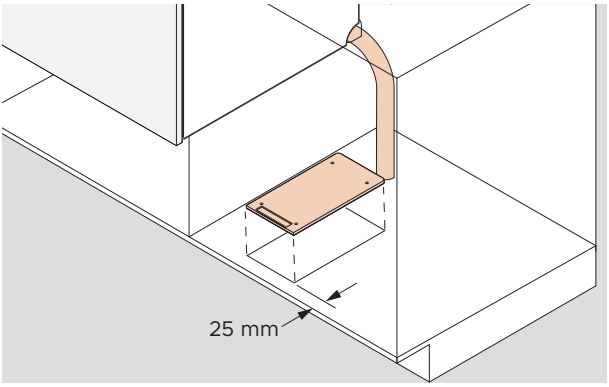

3. Køkkenelement med ramme:

Udskæringen skal placeres 25 mm tilbage fra rammen.

FØR INSTALLATION – SERVICES

Se planlægningsvejledningen på fisherpaykel.com for servicemuligheder.

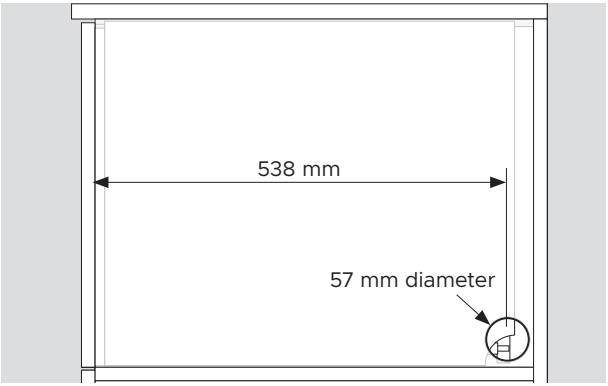

1. Et servicehul med en minimums diameter på 57 mm kræves i siden af køkkenelementet.

Centrum af hullet skal være minimum 538 mm fra forsiden af chassiset.

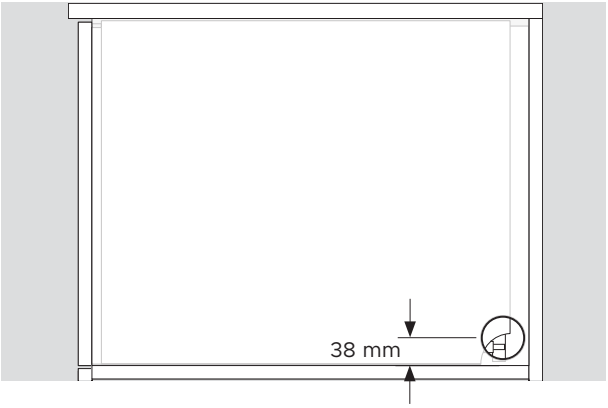

2. Centrum af hullet skal være maksimum 38 mm fra hylden.

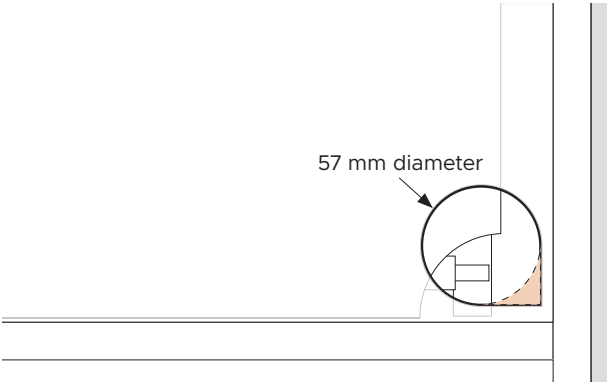

3. Hvis udluftningsslangen føres gennem servicehullet, skæres det bageste hjørne ud.

UDPAK ALLE PRODUKTERNE

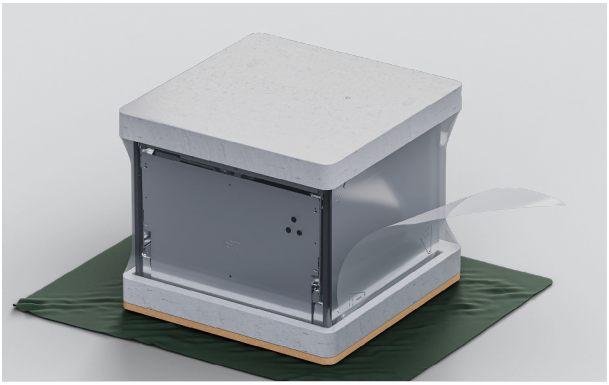

1. Fjern plastikfolien.

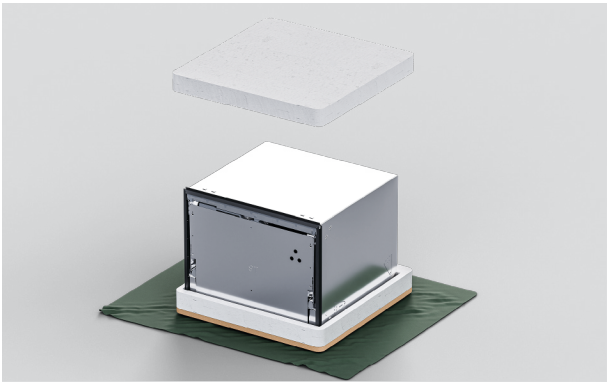

2. Fjern den øverste emballage.

Lad bunden blive på for at beskytte gulvets overflade, mens opvaskemaskinen flyttes.



3. Fjern ikke skuffebeslag fra opvaskemaskinens front.

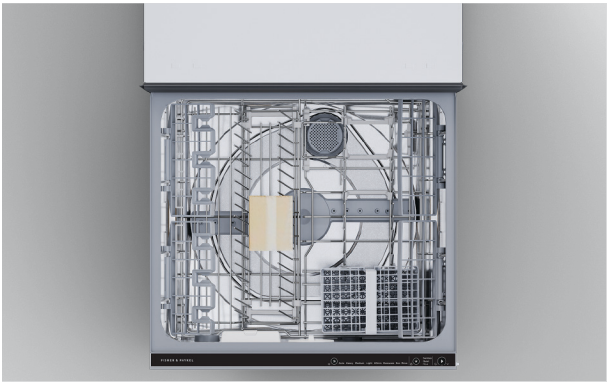

4. Træk båndet af skuffen, og fjern tilbehør og installationspakker fra karret.

Luk skuffen, og anvend båndet igen.



5. Bortskaf emballagen på ansvarlig vis.

ANVEND FORSEGLINGSBÅND



1. Sørg for, at undersiden af bordpladen er ren og fri for støv.

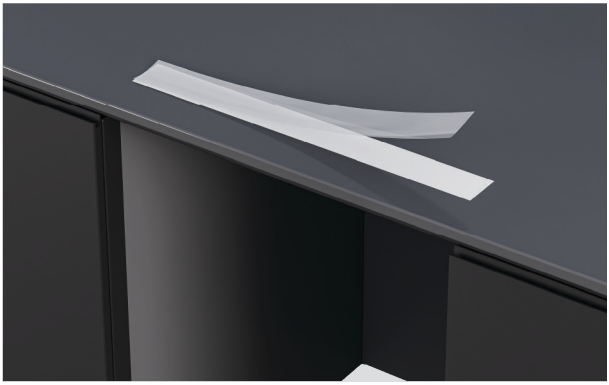

2. Fjern beskyttelseslaget fra båndet.



3. Anvend bånd centreret langs undersiden af bordpladen eller kanten af hulrummet.

Forseglingsbåndet skal være uden rynker, folder eller luftbobler.

OPVASKEMASKINENS FASTGØRELSESMULIGHEDER

Opvaskemaskinen skal fastgøres for at holde den på plads og forhindre vibrationer. Der anbefales tre fastgørelsespunkter på hver side af chassiset.

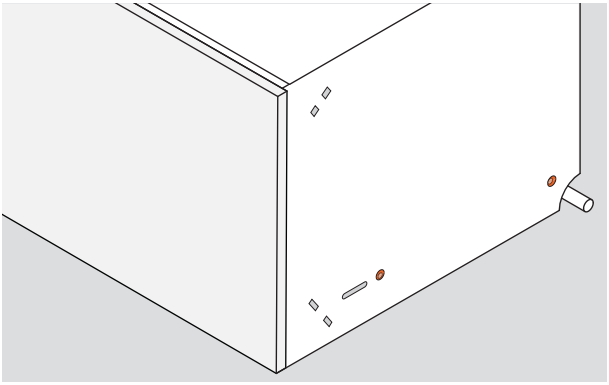

1. Fastgørelse gennem chassisets sider:

Skruerne skal fastgøres gennem chassisets sider og ind i køkkenelementets sider eller afstandsklodser.

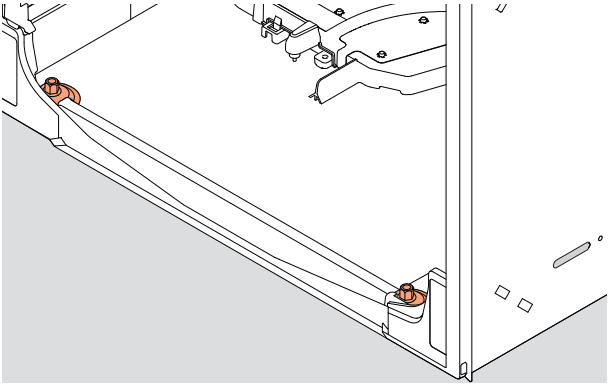

2. Fastgørelse gennem bunden af chassiset:

Skruerne kan fastgøres gennem bunden af chassiset og ind i hylden fra indersiden af opvaskemaskinen.

2x 38 mm fastgørelsesskruer og skiver medfølger.

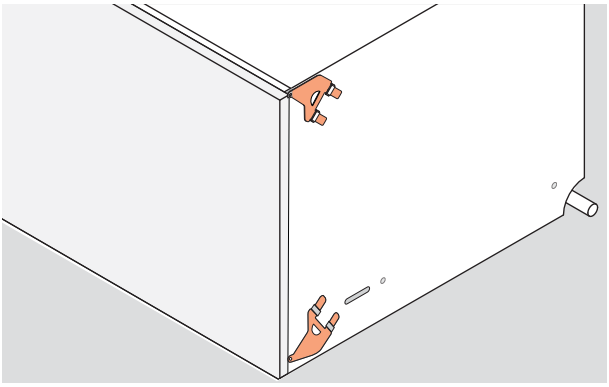

3. Fastgørelse gennem sidebeslagene:

Øvre eller nedre beslagssæt kan indsættes i chassisets sider og fastgøres til køkkenelementets kanter.

Begge sæt kan bruges, hvis det er nødvendigt.

MONTER BESLAG

Beslagene skal ligge fladt på chassiset med låsetapperne vendt udad. Låsetapperne skal være korrekt indsat gennem rillerne for at fastgøre beslagene.

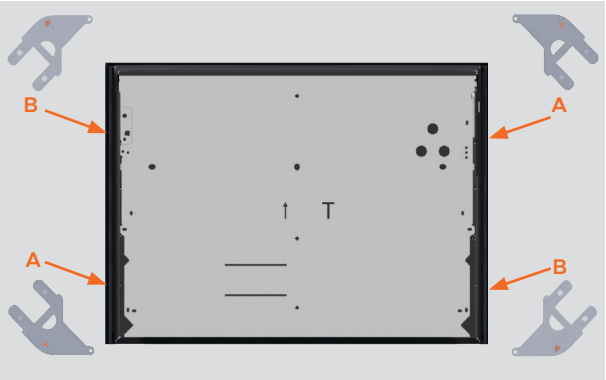

1. Find de øverste og nederste beslagsæt.

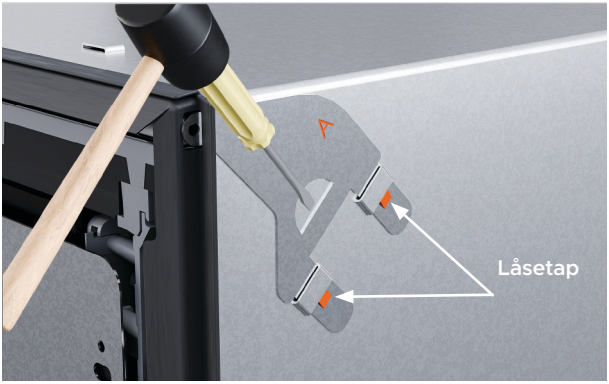

2. Hvis det øverste beslagsæt anvendes, indsættes det i rillerne og bankes forsigtigt fast med en blød gummihammer.

Skub skruefligen gennem mellemrummet i gummiforseglingen.



3. Hvis det nederste beslagsæt anvendes, indsættes det i de nederste riller og bankes forsigtigt fast med en blød gummihammer.

Skub skruefligen gennem mellemrummet i gummiforseglingen.

MONTERING AF AFSTANDSSTYKKER



1. Knæk de fire afstandsstykker med en klæbestrimmel af.

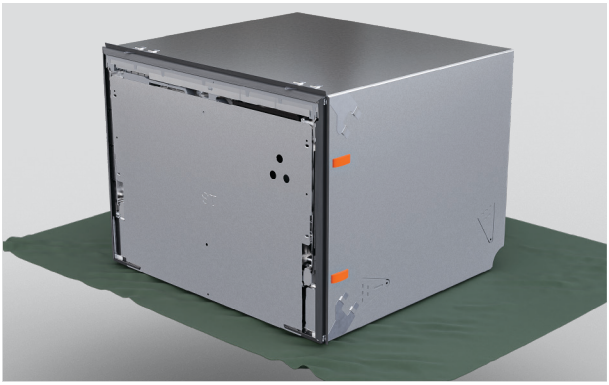

2. Placer afstandsstykker på hver side af opvaskemaskinen mellem beslagene.

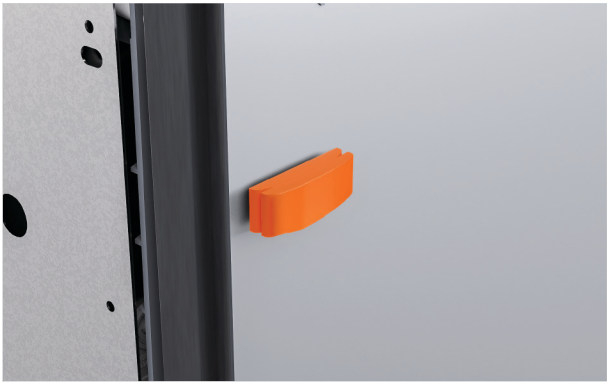

3. Hvis det er nødvendigt, kan en større del af afstandsstykket sættes på for at justere tykkelsen.

MONTERING AF UDLUFTNINGSSLANGE

Se planlægningsvejledningen på fisherpaykel.com for udluftningsmuligheder.

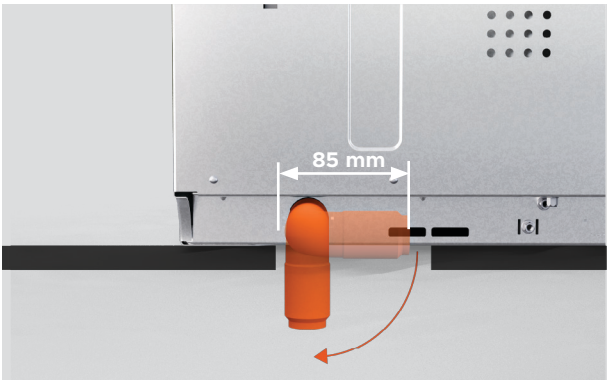

Udluftningen kan føres under opvaskemaskinen.

Sikr, at størrelsen på udskæringen gør det muligt at dreje rørbøjningen til udluftningen, når opvaskemaskinen er i hulrummet.



1. Rotér rørbøjningen til venstre eller højre afhængigt af udluftningens placering.

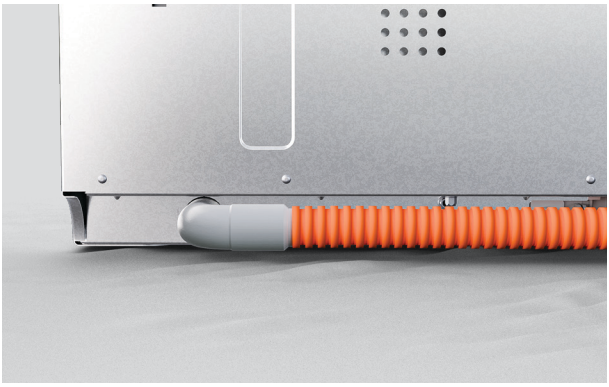

2. Hvis udluftningen føres til venstre eller højre, skub udluftningsslangen fast på rørbøjningen, så den sidder fast.

SKUB IND I HULRUMMET

Minimumsmellemrummet mellem skuffepanelet og bordpladen eller rammen er 2 mm.



1. Placer slanger og ledninger gennem servicehullerne og ind i det tilstødende hulrum.



2. Skub forsigtigt opvaskemaskinen ind i hulrummet, mens slangerne føres gennem servicehullerne.

Undgå at klemme eller sno slangerne.



3. Placer panelet på skuffebeslaget, og juster opvaskemaskinen i hulrummet, indtil panelets forside flugter med køkkenelementernes låger.

MÅL DET TILPASSEDE PANEL

Hvis panelernes bredde eller højde overstiger minimumsmålene, skal der sikres et lille mellemrum mellem det tilpassede panel og eventuelle køkkenelementer bag det.

Skuffen skal slutte helt tæt for at forhindre udslip af fugt og kondensation, hvilket kan beskadige det tilpassede panel.



1. Mål afstanden fra dørene på det tilstødende køkkenelement til skuffebeslagets kanter.

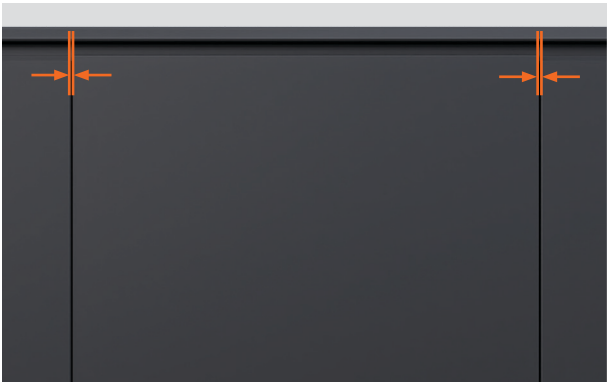

2. Træk det krævede mellemrum mellem køkkenelementpanelerne fra hvert mål.

Det krævede minimumsmellemrum til dørene eller skufferne på tilstødende køkkenelementer er **2 mm**.

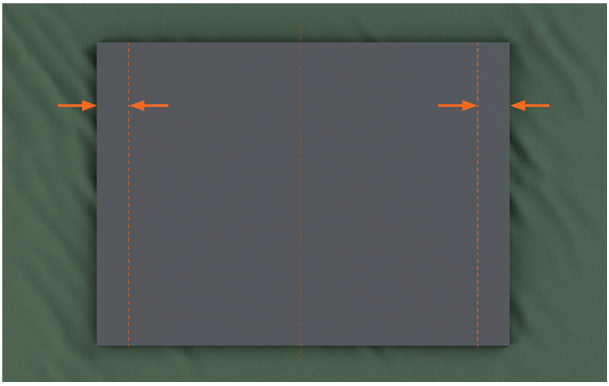

3. Brug de endelige mål til at markere lodrette linjer på bagsiden af det tilpassede panel.

FASTGØR PANELET TIL SKUFFEBESLAGET



1. Roter stifterne på skuffebeslaget en kvart omgang.

Brug en tang til at trække sidestiften ud.

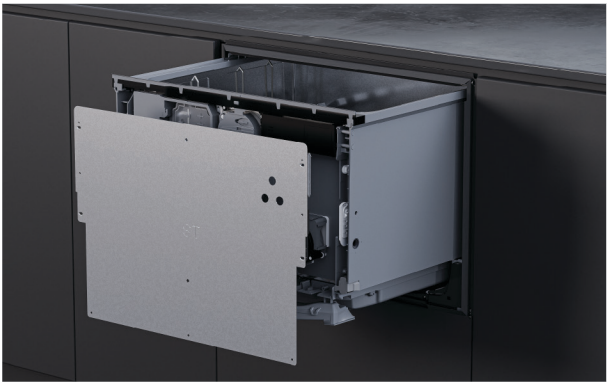

2. Frigør skuffebeslaget ved at trække det godt ned og derefter vippe det ud.

Frakobl jordledningen fra beslaget, før beslaget fjernes.



3. Placer skuffebeslaget på det tilpassede panel mellem de markerede linjer.

Sørg for, at bunden af skuffepanelet hviler på beslaget.

FASTGØR PANELET TIL SKUFFEBESLAGET

De medfølgende skruer er 16 mm lange. Hvor panelet er mindre end 18 mm tykt ved et fastgørelsespunkt, skal der bruges kortere skruer (medfølger ikke) for at undgå at bryde igennem panelets forside.

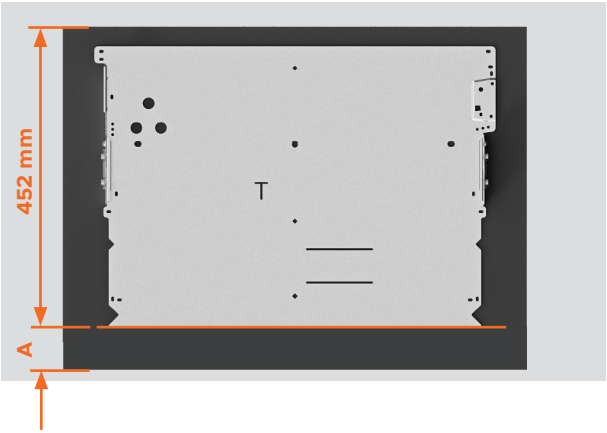

4. Paneler forlænget i bunden:

Brug målet for forlængelsen (A) til at placere beslagets nederste kant.

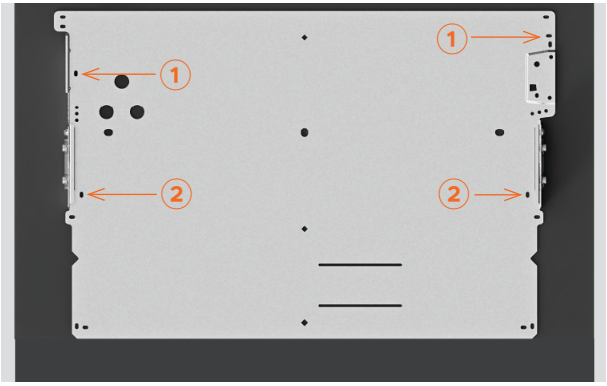

6. Fastgør én skrue i hver af rillerne ved placering ① og ②.

Det kan være nødvendigt at forbore styrehuller afhængigt af panelmaterialet.



5. Sæt panelet på opvaskemaskinen.

Tjek, at mellemrummene mellem panelet og dørene på tilstødende køkkenelementer er minimum 2 mm.

FASTGØR PANELET TIL SKUFFEBESLAGET

De medfølgende skruer er 16 mm lange. Hvor panelet er mindre end 18 mm tykt ved et fastgørelsespunkt, skal der bruges kortere skruer (medfølger ikke) for at undgå at bryde igennem panelets forside.

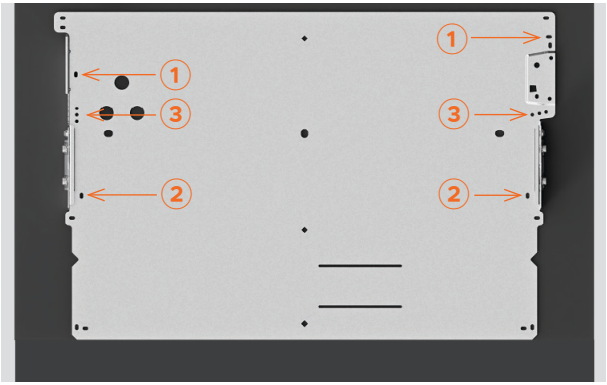

7. Stram skruerne i positionerne ① og ②.

Tilføj én skrue på hver side i et af de tre huller mærket ③.

Der kræves mindst tre skruer på hver side af skuffebeslaget.

INSTALLÉR BANK-FOR-PAUSE-MODULET

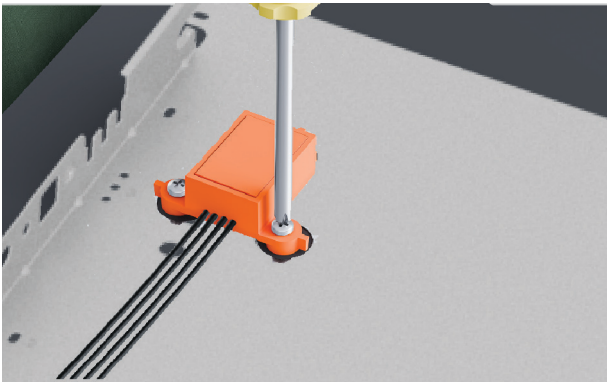

1. Fastgør bank-for-pause-modulet til panelet med de medfølgende skruer.



2. Tjek, at modulet vender korrekt og er fastgjort forsvarligt for at sikre korrekt funktion.



3. Flyt panelet til opvaskemaskinen.

Tilslut bank-for-pause-modulet til styreenheden.

FASTGØR PANELET



1. ⚠ Fastgør jordledningen til skuffebeslaget for at sikre sikker brug.



2. Placer panelet tilbage på opvaskemaskinen. Indsæt sidestifterne.

Drej stifterne en kvart omgang for at fastgøre.

JUSTER PANELETS HÆLDNING

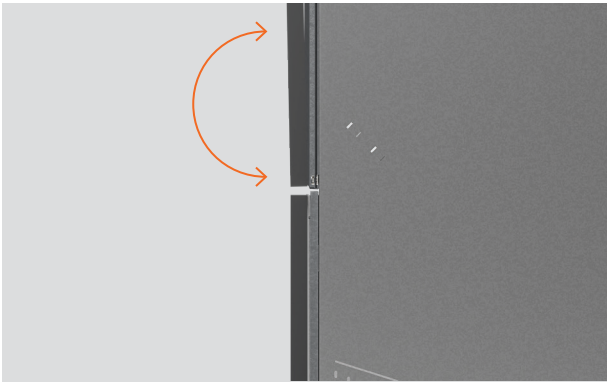

Det tilpassede panel kan kræve mindre justeringer for at flugte med eksisterende køkkenelementfronter.



1. Juster panelets hældning

Indsæt en stjerneskruetrækker i det nederste hul over sidestiften, og drej for at justere.

Gentag om nødvendigt på den anden side af skuffen.

FASTGØR GENNEM RILLEN I CHASSISET

Rillerne på chassisets sider gør det muligt at fastgøre skruer midlertidigt og justere opvaskemaskinen i hulrummet. Panelets justering kan derefter kontrolleres før den endelige fastgørelse.

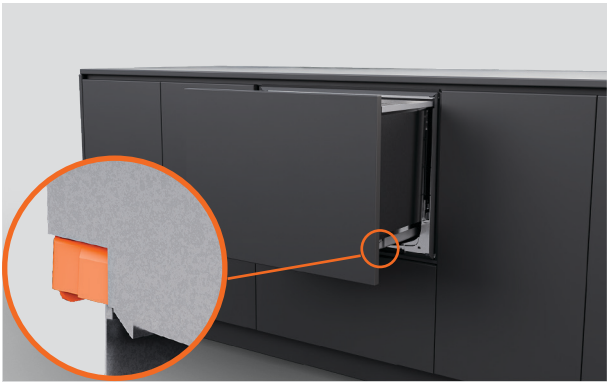

1. Træk skuffen halvt ud for at fjerne karret.

Skub låsetapperne tilbage på hver side af karret.



2. Placer skuffen på en beskyttet overflade til venstre for apparatet.

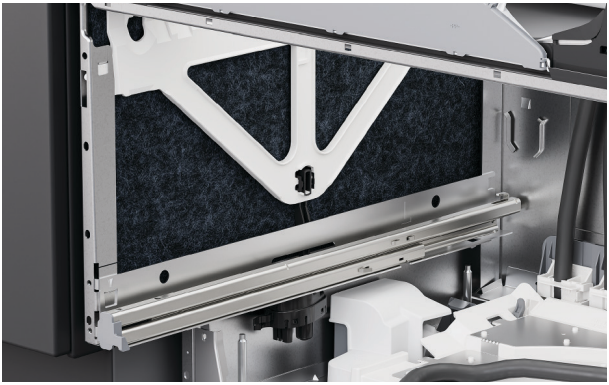

3. Løft isoleringen på chassisets sider.

FASTGØR GENNEM RILLEN I CHASSISET



4. Monter en skrue i hver rille i chassiset for at fastgøre chassiset til køkkenelementet.

Spænd skruerne delvist for at sikre, at der kan foretages justeringer.

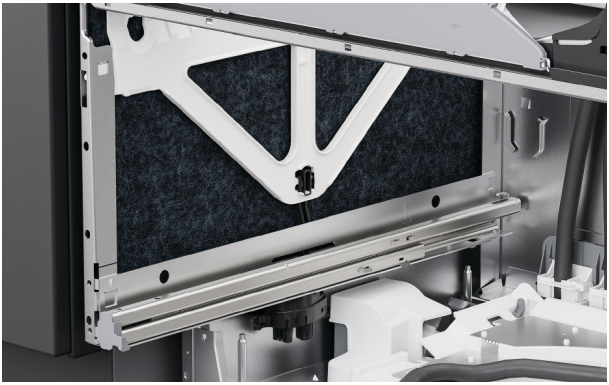

5. Monter isoleringen igen, og sørg for, at den er placeret korrekt og ikke hindrer skuffeskinnerne.



6. Træk skuffeskinnerne halvt ud for at udskifte karret.

Placer karret på skinnerne.

FASTGØR GENNEM RILLEN I CHASSISET

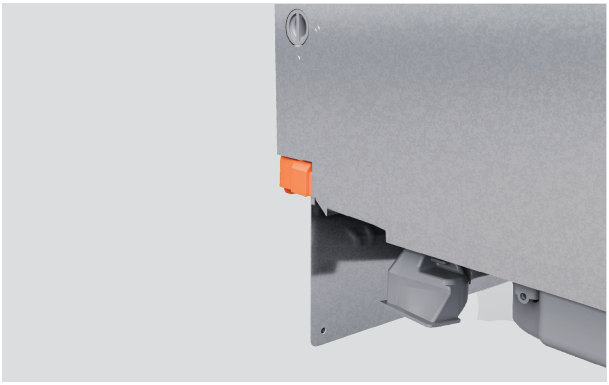

7. Træk låsetapperne fremad, og klik skuffen på plads.

Sikr, at slangerne ikke klemmes eller snos, når skuffen lukkes.



8. Tjek, at panelet flugter med de omgivende køkkenelementer.

Juster opvaskemaskinen i hulrummet om nødvendigt.

JUSTER PANELETS JUSTERING I LODRET OG VANDRET RETNING



Juster op og ned (lodret)

Indsæt en skruetrækker i det andet hul over beslagets stift, og drej for at justere.

Gentag om nødvendigt på den anden side af skuffen.



Juster fra side til side (vandret)

På venstre side af skuffen skal du indsætte en skruetrækker i det tredje hul over sidestiften og dreje for at justere.

Drej med uret for at flytte panelet til højre og mod uret for at flytte panelet til venstre.

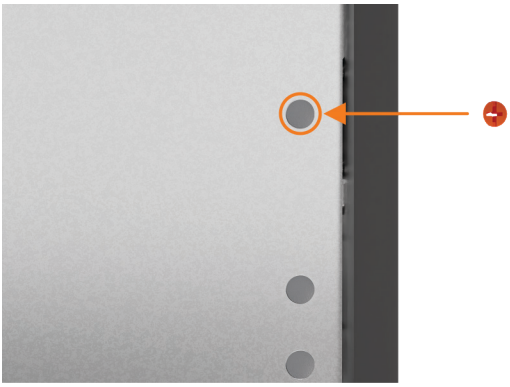

Når alle justeringer er endelige, og opvaskemaskinen er installeret, skal skruehætterne findes og indsættes i justeringshullerne.

FASTGØR GENNEM CHASSISET

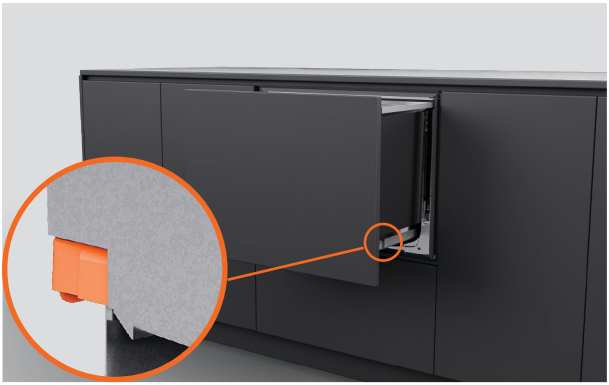

1. Træk skuffen halvt ud for at fjerne karret.

Skub låsetapperne tilbage på hver side af karret.

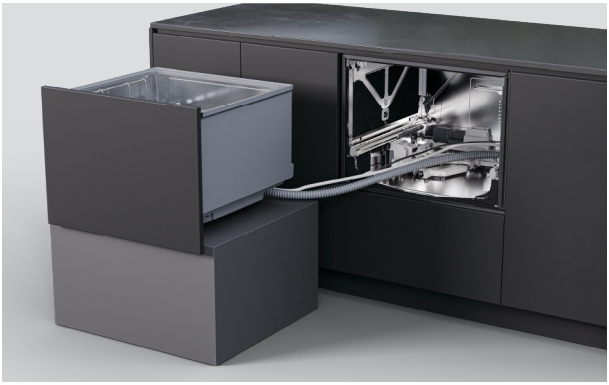

2. Placer skuffen på en beskyttet overflade til venstre for apparatet.

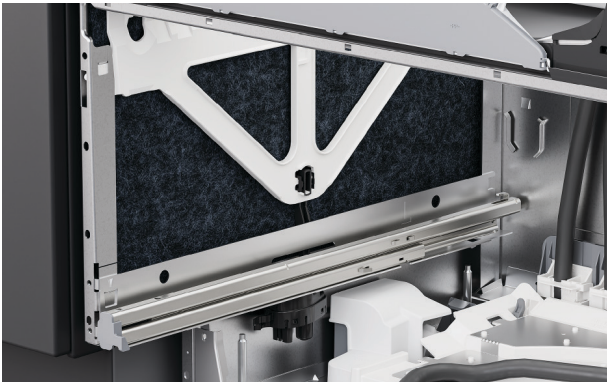

3. Løft isoleringen på chassisets sider.

FASTGØR GENNEM CHASSISET

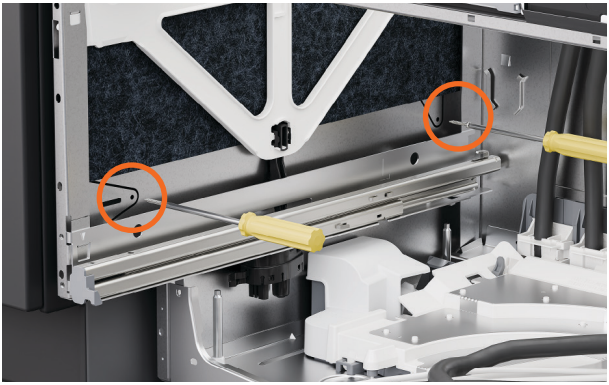

4. Indsæt skruer gennem de to huller på hver side af chassiset.

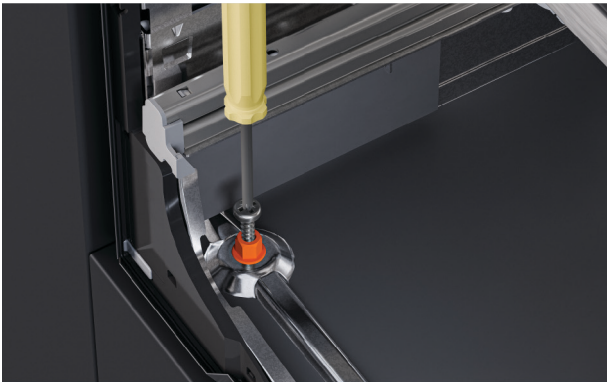

5. Indsæt de medfølgende 38 mm skruer og skiver gennem de to forreste huller i bunden af chassiset.

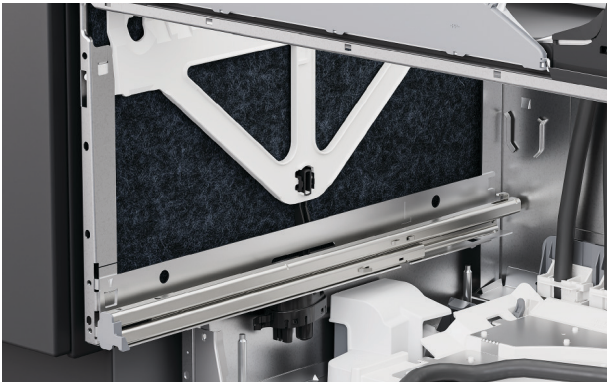

6. Sikr, at isoleringen er placeret korrekt igen og ikke hindrer skuffeskinnerne.

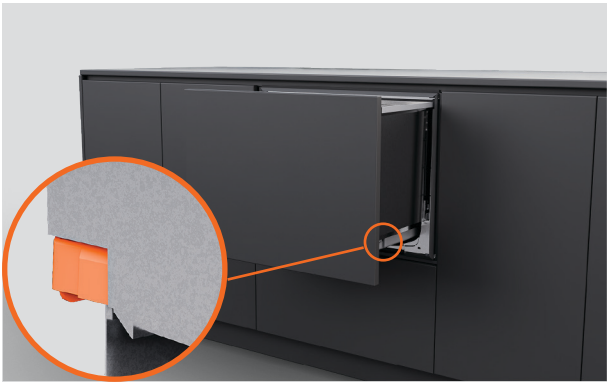

7. Placer karret på skinnerne igen, træk låsetapperne fremad, og klik skuffen på plads.



1. Hvis der anvendes beslag, åbnes skuffen delvist.

Løft gummiforseglingen, og fjern de venstre og højre skrueafdækninger fra pyntelisten.



2. Fastgør sidebeslagene med de medfølgende skruer, og monter skruehætterne igen.

INSTALLER UDLUFTNING

Udluftningsslangen må ikke være længere end 1,6 meter. Afkort ikke slangen.

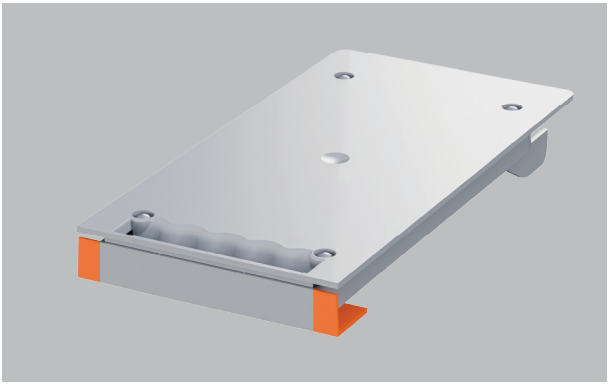

Hvis køkkenelementet har en ramme eller ikke kan monteres på hyldens kant, skal kanten på udluftningskanalen skæres af.

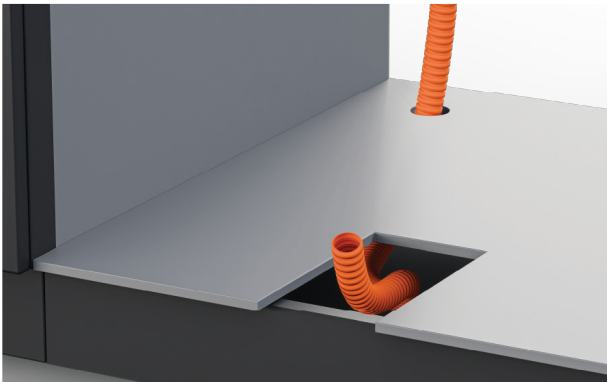

1. Før udluftningsslangen ind i fodsparkområdet i det tilstødende køkkenelement eller under opvaskemaskinen efter behov.

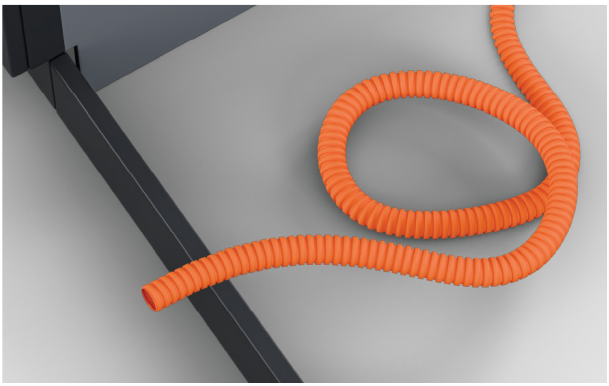

2. Udluftningsslangen kan rulles op i fodsparket.

Sikr, at der ikke er skarpe bøjninger eller knæk.

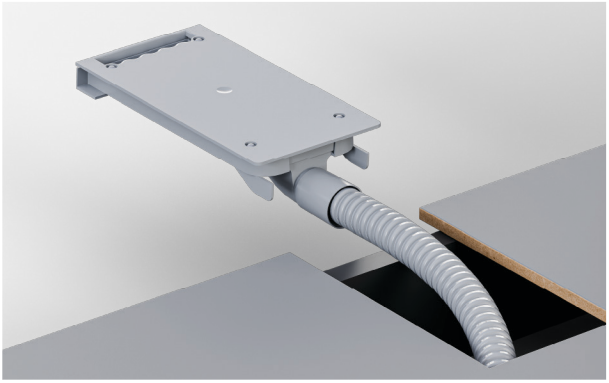

3. Træk enden af udluftningsslangen gennem udskæringen, og fastgør den godt til udluftningskanalen.

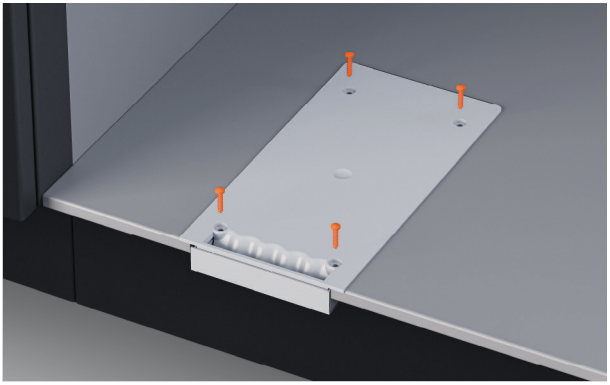

4. Fastgør udluftningen med de medfølgende skruer.

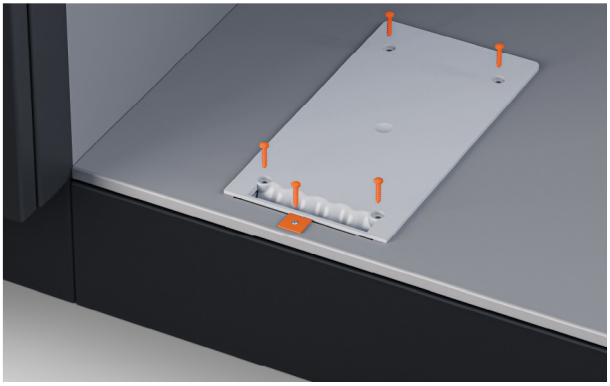

5. Ved køkkenelementer med ramme monteres beslaget og skruen, der følger med udluftningssættet.

MULIGHEDER FOR AFLØBSFORBINDELSE

Vandtryk DD60STX6HI1: Maksimum 1 MPa (145 psi), min. 0,1 MPa (14,5 psi)

Vandtilslutning: 3/4" BSP (GB20), der passer til flad skive, anbefalet temperatur: koldt vand ved 20°C

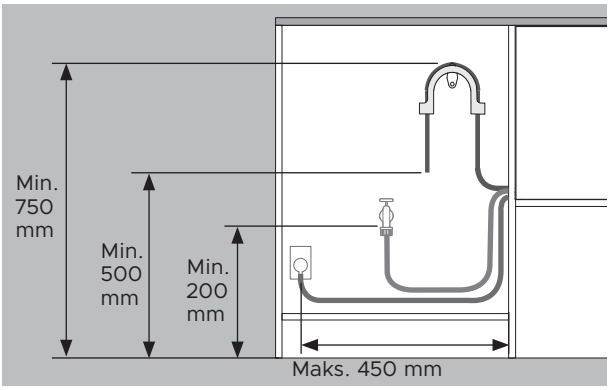

Afstandene er de samme for alle installationer.

- Gulv til toppen af støtten - min. 750 mm.
- Gulv til afløbsslangens ende - min. 500 mm.
- Gulv til vandindløb - min. 200 mm.
- Køkkenelementets side til midten af stikkontakten – maksimalt 450 mm.

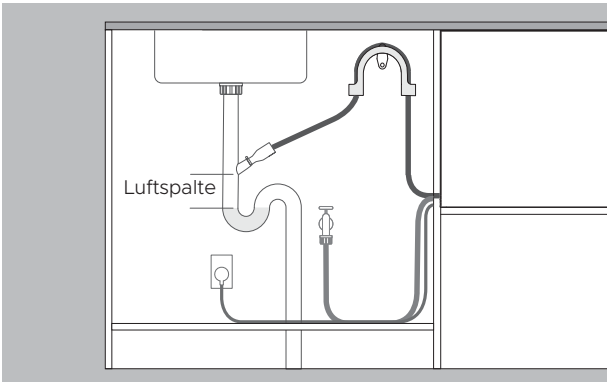

Afløb ført til styretap

- Styretappen skal være højere end det stillestående vand med en luftspalte imellem for at undgå afløbsproblemer.
- Fjern overskydende afløbsslange for at forhindre, at slangen hænger ned under styretappens højde.

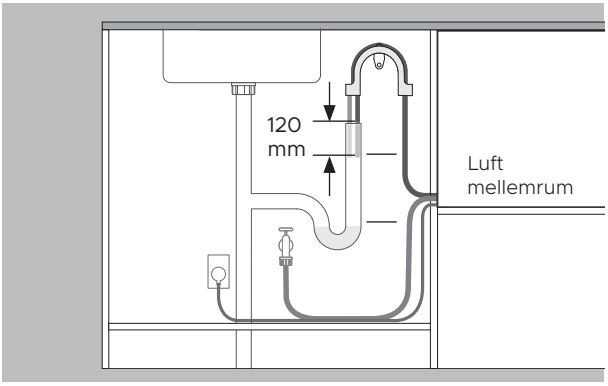

Afløb ført til standrør

- Afløbsslangen skal være højere end det stillestående vand med en luftspalte imellem for at undgå afløbsproblemer.
- Fjern overskydende afløbsslange.
- Afløbsslangen må ikke gå mere end 120 mm ned i standrøret.

INSTALLER AFLØB

Sørg for, at afløbsslangestøtten er korrekt installeret, og at slangen er ført korrekt igennem for at forhindre skader og problemer med afløbet.

Opvaskemaskinen må ikke tømmes ud i stillestående vand.

Hvis den medfølgende afløbsslange ikke er lang nok til at nå installationerne, fås et forlængersæt til afløbsslangen på 3,6 m på fisherpaykel.com



1. Monter afløbsslangestøtten så tæt på bordpladen som muligt med en minimumsafstand på 750 mm fra gulvet.

Før slangen gennem støtten.

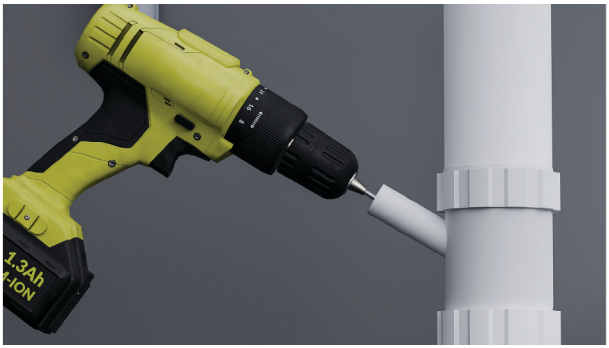

2. Ved forbindelse til afløbsforgrening:

For at undgå, at borespåner trænger ind i rørføringen, fjern afløbsforgreningen, før der bores.

Fjern eller udbor afløbsforgreningen til minimum 13 mm i diameter, før samlingen fastgøres.

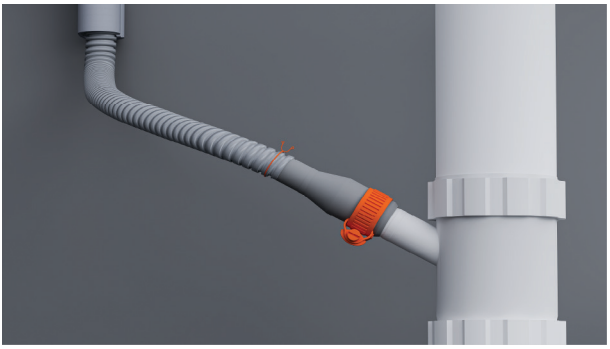

3. Påfør trådklemmen på slangen.

Monter slangen på den medfølgende slangesamling, og fastgør den med den medfølgende trådklemme.

Sikr, at slangen er ført lige til samlingen for at undgå knæk, der begrænser afløbet.

Afkort afløbsslangen om nødvendigt.



4. Ved forbindelse til et standrør:

Træk afløbsslangen gennem støttestyret, og lad den hvile i standrøret.

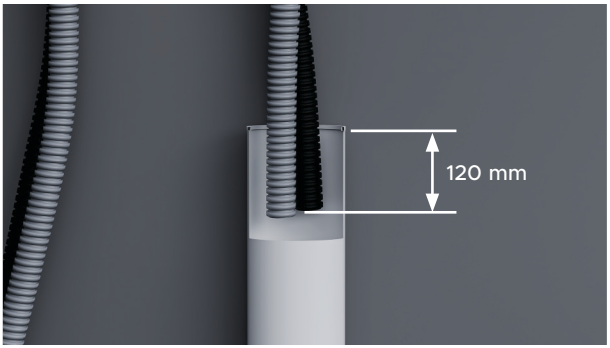

5. Sikr, at slangen ikke går mere end 120 mm ned i standrøret for at forhindre, at spildevand løber tilbage i karret.

Slangen kan afkortes om nødvendigt.

TILSLUT VANDTILFØRSLEN

Tænd ikke for vandforsyningen, før strømmen er tilsluttet. Opvaskemaskinen skal være tændt, for at overløbsbeskyttelsen kan aktiveres.

Der kræves afbryderhaner for at gøre det muligt at lukke for vandforsyningen.

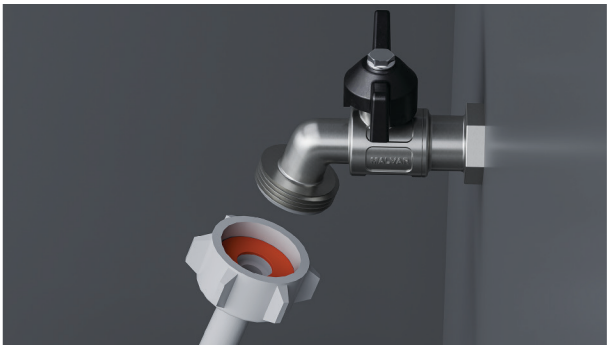

1. Tjek, at den medfølgende gummiskive indsættes i samlingen.



2. Tilslut indløbsslangen til tapperen.

Sikr, at indløbsslangen ikke er knækket, og at hanen ikke trækkes i eller er under tryk.

Afkort ikke indløbsslangen.



3. Håndspænd på plads. Brug en skruenøgle eller tang til at dreje yderligere 180° for at fastgøre. Undgå at overspænde.

TILSLUT STRØM

Elektriske krav: 220 - 240 V, 50 - 60 Hz, 4,5 A

Strømstikket bør være tilgængeligt efter installationen af hensyn til vedligeholdelse.



1. Tilslut strøm.

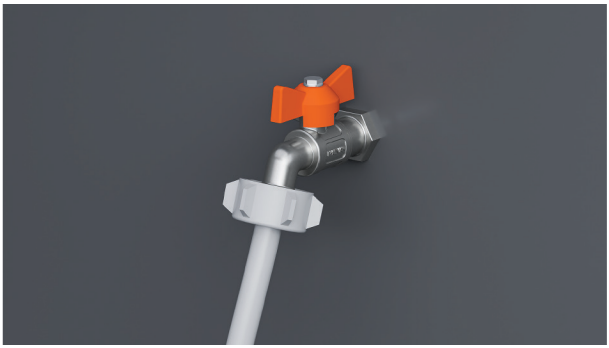

2. Tjek vandtilslutningerne.

Tænd for vandforsyningen, og tjek for lækager.

Opvaskemaskinen skal være tændt, for at overløbsbeskyttelsen kan aktiveres.

Hvis strømmen skal afbrydes, skal det sikres, at der er slukket for vandforsyningen.

INSTALLATØRTJEKLISTE

Installation

- ☐ Hvis strømmen afbrydes, skal det sikres, at der er slukket for vandforsyningen, så oversvømmelse forhindres.
- ☐ Kontroller, at alle dele er installeret korrekt og er fastmonteret.
- ☐ Kontroller, at alle frigangsmål er overholdt.
- ☐ Kontroller, at opvaskemaskinen er sikker, og at skuffen kan åbnes og lukkes frit uden modstand.
- ☐ Kontrollér, at panelet er monteret korrekt på opvaskemaskinen.
- ☐ Kontroller, at al emballage eller tape, der fastholder holderne eller spulearmene, er fjernet.
- ☐ Kontroller, at spulearmen er monteret korrekt, og at den kan rotere frit.
- ☐ Kontroller, at bank for pause-modulet er fastmonteret og fungerer korrekt.
- ☐ Sørg for, at forseglingsbåndet er påført og er fri for rynker, folder eller luftbobler.

Rørføring

- ☐ Kontroller, at udstik eller propper i afløbstilslutningen er boret ud, og at afløbstilslutning er etableret.
- ☐ Afløbsslangesamleren skal understøtte vægten af overskydende slangemateriale. Hold afløbsslangen så udstrakt som muligt for at forhindre nedhæng. Eventuel overskydende slange skal sidde på opvaskeskuffesiden af den høje løkke.
- ☐ Kontroller, at indløbsslangens gummiskive er monteret, og at den er spændt.
- ☐ Hvis afløbsslangen sluttes til kloaknedløbet, skal det sikres, at den høje løkke er mindst 150 mm højere end afløbsslangesamleren.
- ☐ Modeller med afkalkningsanlæg: Justér indstillingen for afkalkningsanlægget fra standardindstillingen til en indstilling, der passer til vandets hårdhed i området. Se brugervejledningen.
- ☐ Kontroller, at der er slukket for vandforsyningen, til strømmen er tilsluttet, og der er tændt for den. Opvaskemaskinen skal strømforsynes, for at funktionen til overløbsbeskyttelse aktiveres.

Elektrik

- ☐ Kontroller, at alle elektriske test er udført i overensstemmelse med de lokale forskrifter.

INSTALLATØRTJEKLISTE

Testdrift

- ☐ Tænd for strømmen og vandtilførslen, og åbn derefter skuffen. Du skal nu høre et bip og se en programindikator lyse på betjeningspanelet.
- ☐ Hæld tre kopper vand i skuffen.
- ☐ Naviger til RINSE (Skylning), og start programmet.
- ☐ Tjek bank-for-pause-funktionen
- ☐ Kontroller, at opvaskeskuffen har kørt og aftappet vand korrekt, når skylleprogrammet er færdigt.
- ☐ Kontroller, at vandtilførslen er lukket korrekt.
- ☐ Kontroller afløbstilslutningerne for lækager.
- ☐ **Hvis stedet efterlades uden strøm efter udført installation, skal det sikres, at der er slukket for vandforsyningen, så oversvømmelse forhindres.**

Udfyld og gem til senere brug:

Model _____

Serienr. _____

Købsdato _____

Køber _____

Forhandleradresse _____

Installatørens navn _____

Installatørens underskrift _____

Installationsvirksomhed _____

Installationsdato _____

FISHERPAYKEL.COM

© Fisher & Paykel Appliances 2026. Alle rettigheder forbeholdes.

Modellerne,der vises i denne vejledning, fås muligvis ikkepå alle markeder og kan ændres uden varsel.

Produktspecifikationerne i denne vejledning gælder de specifikke produkter og modeller, der er beskrevetpå udgivelsesdatoen. Disse specifikationer kan ændres uden varsel pga. vores politik om løbende produktforbedring.

Angående aktuelle oplysninger om modeller og specifikationer i dit land, kan dubesøge vores hjemmeside eller kontakte den lokale Fisher & Paykel-forhandler.

434527A 10.26