INTEGROITU KAHVINKEITIN
ENSIMMÄINEN KÄYTTÖKERTA

Tutustuminen laitteeseen	3
Kahvinkeittimen käyttöönotto	5
Kahvinkeittimen kytkeminen päälle / pois päältä	10
Kahvin lisääminen	11
Jauhatusasteen säätäminen	12
Vesisäiliön täyttäminen	14
Juomien valitseminen ja mukauttaminen	15
Maitokannun käyttäminen	18
Höyryputken käyttäminen	21
Laitteen puhdistaminen ja huoltaminen	23

FISHER & PAYKEL

NZ AU UK IE EU SG CN

INTEGROITU KAHVINKEITIN

EB60MSG3, EB60MSB3, EB60CSX3, EB76PSX3

Näin saat parhaat tulokset kahvinkeittimelläsi:

- Säädä veden kovuusasetus kotitaloutesi vesijohtoveden mukaan.
- Asenna vedensuodatin tasaisen suorituskyvyn varmistamiseksi.
- Valmistele kahvinkeitin tekemällä muutama kupillinen kahvia.
- Puhdista kahvinkeitin ja poista siitä kalkki säännöllisesti, jotta laite pysyy optimaalisessa kunnossa.
- Rekisteröi tuotteesi saadaksesi sujuvaa huoltotukea.

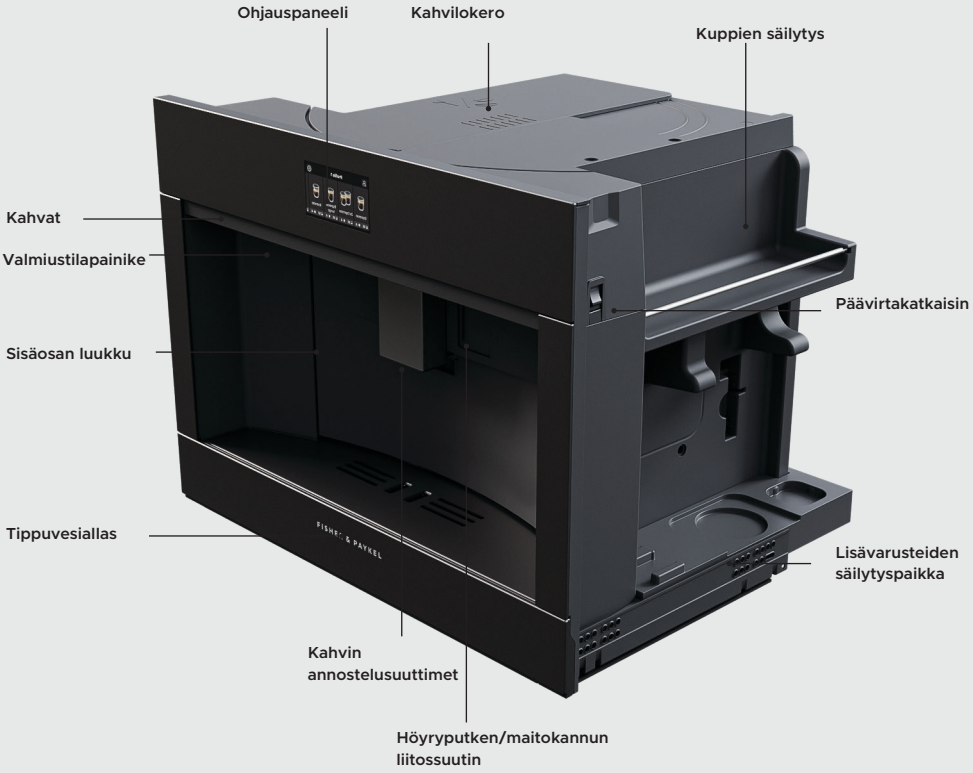

- Vedä kahvinkeitin ulos pitämällä kiinni kahvasta, jotta pääset käsiksi kahvilokeroon, kupinlämmittimeen, lisävarusteiden säilytyspaikkaan ja päävirtakatkaisimeen.
- Avaa luukku vetämällä kahvin annostelijaa eteenpäin, jotta pääset käsiksi kahvinporosäiliöön, vesisäiliöön ja uutinyksikköön. Luukun sarana on vasemmalla.

Ei kuvassa: lisävarusteet, höyryputki, maitokannu, kahvinporosäiliö, vesisäiliö, uutinyksikkö.



ALOITUSNÄYTTÖ	
Mukautettavat profiilit	Voit vaihtaa eri käyttäjäprofiilien välillä painiketta painamalla. Voit tallentaa jopa kuusi profiilia eri käyttäjäasetuksilla.
Juomien valitseminen	Selaa juomia vierittämällä. Valitse juoma ja aloita annostelu painamalla.
Juoma-asetukset	Näyttää juoman koon ja vahvuuden. Voit säätää juoma-asetuksia painamalla painiketta ennen annostelua.
Kello	Näyttää ajan. Aseta aika painamalla.
Asetukset-valikko	Painamalla tätä pääset laitteen asetuksiin ja huolto-ohjelmiin.

Kun kytket kahvinkeittimeen virran ensimmäisen kerran, sinua pyydetään tekemään muutama vaihe laitteen käyttöönottoa varten.



Kytke kahvinkeitin pistorasiaan

Varmista, että kahvinkeitin on liitetty verkkovirtaan.



Kytke kahvinkeitin päälle

Vedä kahvinkeitin ulos, jotta pääset käsiksi päävirtakatkaisimeen. Varmista, että päävirtakatkaisin on kytketty päälle.



Määritä asetukset

Ota laite käyttöön näytön ohjeiden mukaisesti. Valitse esimerkiksi kieli ja aseta kellonaika.

KAHVINKEITTIMEN KÄYTTÖÖNOTTO

Kun otat kahvinkeittimen käyttöön ensimmäistä kertaa, vesipiiri on täytettävä. Tämä kestää muutaman minuutin. Laitteesta saattaa kuulua tavallista voimakkaampaa ääntä tämän prosessin aikana.

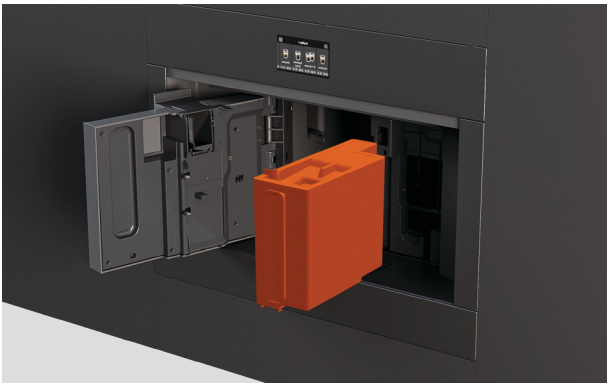

Vesisäiliön täyttö

Avaa luukku, jotta pääset käsiksi vesisäiliöön.

Irrota kansi ja täytä säiliö puhtaalla vedellä MAX-tasoon asti.

Aseta säiliön kansi takaisin paikalleen ja aseta säiliö takaisin laitteeseen.



Höyryputken liittäminen

Liu'uta liitossuuttimen kansi auki ja liitä höyryputki kahvinkeittimeen.



Täytä vesipiiri

Aseta höyryputken alle astia ja noudata sitten näyttöön tulevia ohjeita. Vettä virtaa höyryputken läpi, kunnes piiri on täynnä ja ilma poistettu.

KAHVINKEITTIMEN KÄYTTÖÖNOTTO

Saat parhaat tulokset asettamalla veden kovuustason ennen kahvin ensimmäistä valmistamiskertaa.

Tämän oppaan mukana toimitetaan veden kovuuden indikaattoripaperi, jolla voit testata kotisi hanaveden kovuuden



Mittaa veden kovuus

1. Poista indikaattoripaperi pakkauksestaan. Upota paperi kokonaan vesilasiin 1 sekunnin ajaksi.



2. Poista paperi ja ravista hieman. Anna paperin kehittyä 1 minuutin ajan.

Paperin punaisten ruutujen määrä osoittaa vaaditun veden kovuustason (1–4).

Noudata näytön ohjeita tai siirry asetusvalikkoon ja valitse WATER HARDNESS (VEDEN KOVUUS) ja aseta sitten vaadittu veden kovuustaso.

VEDEN KOVUUSTASO	VEDEN KOVUUSASETUS
	Taso 1 (pehmeä vesi)
	Taso 2 (kovahko vesi)
	Taso 3 (kova vesi)
	Taso 4 (erittäin kova vesi)

Suosittelemme mukana toimitetun vedensuodattimen asentamista vesisäiliöön parhaan suorituskyvyn varmistamiseksi.

Noudata näytön ohjeita käyttöönoton aikana tai siirry asetusvalikkoon ja valitse WATER FILTER (VEDENSUODATIN). Laite opastaa sinua suodattimen asennuksessa.

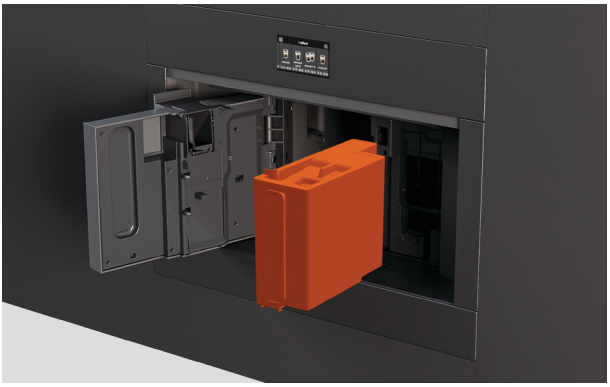

Irrota vesisäiliö

Avaa luukku ja irrota vesisäiliö. Irrota kansi ja täytä säiliö puhtaalla vedellä.

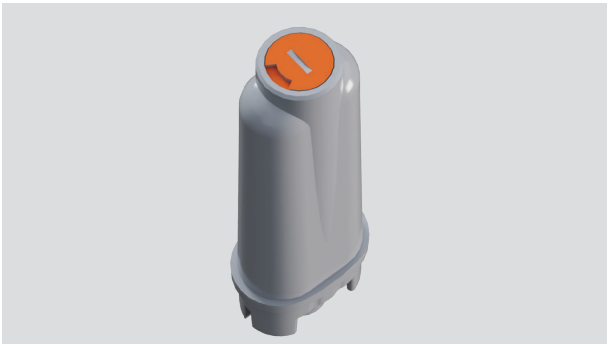

Aseta vedensuodattimen vaihtopäivämäärä

Säädä päivämäärän ilmaisin kahden kuukauden päähän nykyisestä päivämäärästä.



Aktivoi vedensuodatin

Pidä suodatinta hanan alla, kunnes vettä tulvii yli.



Upota vedensuodatin säiliöön

Aseta suodatin säiliöön ja upota se kokonaan noin 10 sekunniksi, jotta mahdolliset ilmakuplat pääsevät poistumaan.

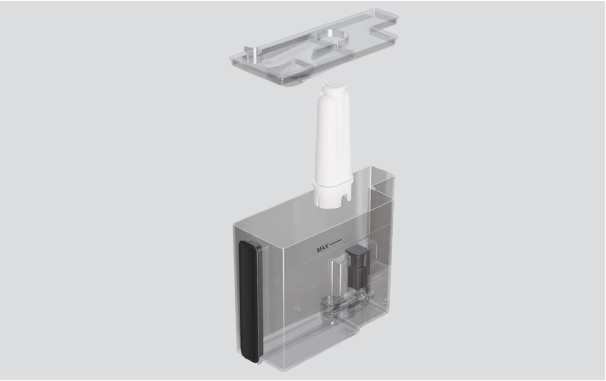

Asenna vedensuodatin

Aseta suodattimen kiinnike suodatinkoteloon.

Aseta säiliön kansi takaisin paikalleen ja aseta säiliö takaisin laitteeseen.



Suorita huuhtelujakso

Aseta tyhjä astia (vähintään 0,5 l) annostelijan alle ja paina OK-painiketta näytössä. Kahvinkeitin aloittaa huuhtelun. Huuhtelun valmistuttua kahvinkeitin on käyttövalmis.

Suodatin kestää noin kaksi kuukautta, jos laitetta käytetään säännöllisesti. Jos kahvinkeitintä ei käytetä suodattimen asennuksen jälkeen, se kestää enintään kolme viikkoa.

Kahvinkeitin aloittaa automaattisesti lyhyen esilämmitys- ja huuhtelujakson aina, kun siihen kytketään virta.

Huuhtelun aikana kahvisuuttimesta tulee kuumaa vettä, joka valuu alla olevaan tippa-alustaan. Älä vie käsiäsi suuttimen lähelle, jotta kädet eivät joudu kosketuksiin veden kanssa.



1. Vedä kahvinkeitin ulos, jotta pääset käsiksi päävirtakatkaisimeen. Varmista, että päävirtakatkaisin on kytketty päälle.



2. Kytke kahvinkeitin päälle painamalla laitteen etupuolella olevaa valmiustilapainiketta.

Kahvinkeittimen kytkeminen pois päältä

Aseta kahvinkeitin valmiustilaan painamalla laitteen etuosassa olevaa valmiustilapainiketta. Kahvinkeitin suorittaa automaattisesti huuhtelujakson ennen virran katkaisemista.

Kun huuhtelujakso on päättynyt, kytke kahvinkeitin pois päältä painamalla laitteen sivussa olevaa päävirtakatkaisinta.

- Suosittelemme kahvinkeittimen jättämistä valmiustilaan päivittäisen käytön aikana, jotta puhdistus- ja huoltokehotteet tulevat varmasti ajallaan.
- Jos et käytä kahvinkeitintä pitkään aikaan, katkaise laitteen virta päävirtakatkaisimesta.
- Älä koskaan kytke päävirtakatkaisinta pois päältä, kun laite on käynnissä.

Täytä kahvinkeitin kokonaisilla kahvipavuilla automaattista juomien valmistusta varten tai lisää jauhettua kahvia käsin aina, kun valmistat juoman.



Kokonaisten kahvipapujen käyttäminen

1. Vedä kahvinkeitin ulos.

2. Avaa kahvilokeron kansi ja täytä päälokero kahvipavuilla.

3. Sulje kansi ja työnnä kahvinkeitin takaisin paikalleen.

Kahvinkeitin jauhaa pavut automaattisesti aina, kun valmistat kahvia. Voit valmistaa kerralla enintään kaksi kupillista kahvia, kun käytät kokonaisia kahvipapuja.

Älä käytä raakoja, karamellisoituja tai sokeroituja kahvipapuja, koska ne voivat tarttua kahvimyllyyn ja vahingoittaa sitä.



Jauhetun kahvin käyttäminen

1. Vedä kahvinkeitin ulos ja avaa kahvilokeron kansi.

2. Avaa jauhetun kahvin suppilon kansi ja lisää yksi tasainen mittalusikallinen jauhettua kahvia.

3. Sulje kansi ja työnnä kahvinkeitin takaisin paikalleen.

Lisää yksi mittalusikallinen kahvia jauhetun kahvin suppiloon joka kerta, kun valmistat juoman. Jauhettua kahvia käytettäessä voit valmistaa vain yhden kupillisen kahvia kerrallaan.

- Tarkista, että suppilo ei ole tukossa ennen jauhetun kahvin lisäämistä.
- Älä koskaan lisää jauhettua kahvia, kun laitteen virta on katkaistu.
- Käytä enintään yksi mitta kahvia. Muussa tapauksessa suppilo voi tukkeutua.
- Kun valmistat kahvia, varmista, että siirryt juoma-asetuksiin ja valitset jauhetun kahvin ennen kuin painat DISPENSE (ANNOSTELE) -painiketta.
- Tätä asetusta ei voi tallentaa. Sinun on valittava tämä vaihtoehto uudelleen joka kerta.

JAUHATUSASTEEN SÄÄTÄMINEN

Oletusasetuksen mukaan jauhatus on säädetty optimaalista toimintaa varten, eikä sitä tarvitse säätää aluksi.

Jos kuitenkin huomaat muutaman kahvin valmistamisen jälkeen, että kahvi on liian laihaa, siinä ei ole riittävästi cremaa tai se valuu liian hitaasti, voit korjata tilanteen säätämällä jauhatusastetta.



1. Vedä kahvinkeitin ulos ja avaa kahvilokeron kansi, jotta jauhatusasteen säädin tulee näkyviin.



2. Aseta kuppi kahvin annostelijan alle ja säädä annostelijan korkeus sopivaksi.

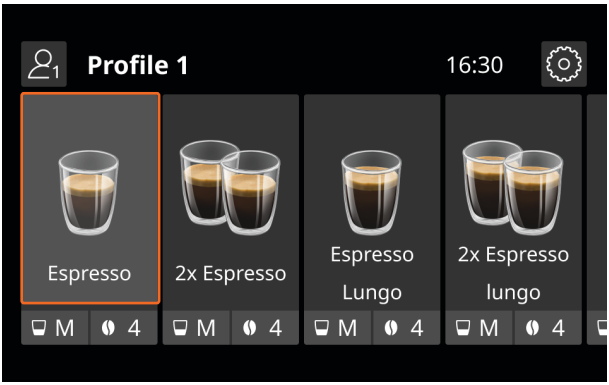

3. Käynnistä kahvimylly valitsemalla näytöltä kahvipohjainen juoma.



4. Kun kahvimylly on käynnissä, käännä säädintä yksi askel haluttuun suuntaan.

Jos kahvin annostelu on liian hidasta, käännä säädintä kohti numeroa 7 karkeampaa jauhatusta varten.

Jos haluat täyteläisemmän kahvin, jossa on enemmän cremaa, käännä säädintä kohti numeroa 1 hienompaa jauhatusta varten.

- Säädä jauhatusastetta vain kahvimyllyn käytön aikana kahvin valmistuksen alkuvaiheessa.
- Käännä säädintä enintään yksi askel kerrallaan.
- Säädöt vaikuttavat vasta vähintään kahden kahvikupillisen valmistuksen jälkeen. Jos ensimmäinen säätö ei ratkaissut ongelmaa, toista toimenpide ja käännä säädin seuraavaan asentoon.

VESISÄILIÖN TÄYTTÖ

Vesisäiliö on täytettävä ennen kuumien juomien valmistamista. Saat parhaan tuloksen, kun täytät säiliön päivittäin puhtaalla vedellä.

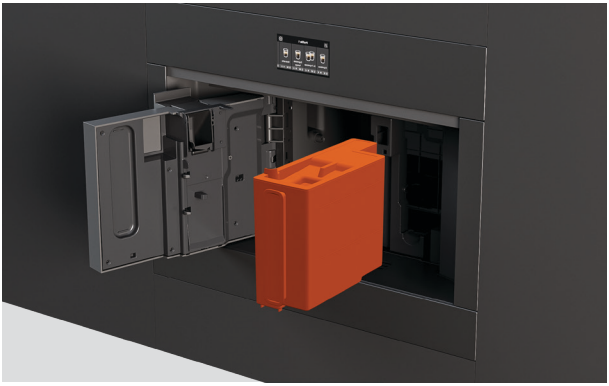

Vesisäiliön täyttö

Avaa luukku, jotta pääset käsiksi vesisäiliöön.

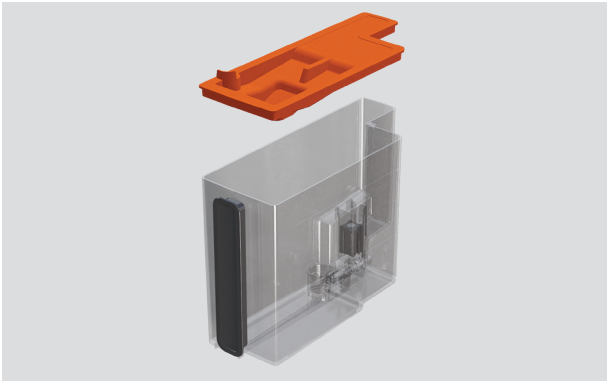

Irrota kansi ja täytä säiliö puhtaalla vedellä MAX-tasoon asti.

Aseta säiliön kansi takaisin paikalleen ja aseta säiliö takaisin laitteeseen.

Kahvinkeittimen valmistelu:

- Parhaan lopputuloksen saavuttamiseksi suosittelemme valmistamaan aluksi 4–5 kupillista kahvia, kunnes kahvinkeitin alkaa valmistaa tasalaatuista kahvia.
- Kahvinkeittimen valmistelun aikana kuuluva kiehuvan veden ääni on normaali. Tämän äänen pitäisi vähentyä, kun olet tehnyt muutaman kahvin.

Vinkkejä parhaan tuloksen saavuttamiseen:

- Säädä kahvin vahvuus ja koko juoma-asetuksissa mieltymystesi mukaan.
- Saat kahviisi enemmän cremaa säätämällä annostelijan korkeuden mahdollisimman lähelle kuppia.
- Jos haluat kuumempaa kahvia, lämmitä kupit kuumalla vedellä ennen käyttöä, nosta lämpötilaa juoma-asetuksissa tai suorita huuhtelujakso ennen juoman valmistamista.



1. Aseta kuppi kahvin annostelijan alle ja säädä annostelijan korkeus sopivaksi.

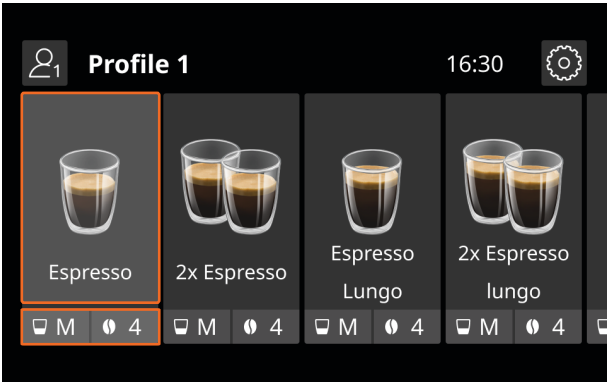

2. Selaa juomia vierittämällä.

Valitse juoma ja aloita annostelu tai paina juoma-asetuspainiketta säätääksesi asetuksia ennen annostelua.



3. Voit mukauttaa juomaa säätämällä vahvuutta ja kokoa tarpeen mukaan.

Jos käytät jauhettua kahvia, varmista, että valitset jauhetun kahvin ennen kuin painat DISPENSE (ANNOSTELE).

Kunkin ainesosan määrää voidaan myös mukauttaa tarkemmin annostelun aikana.

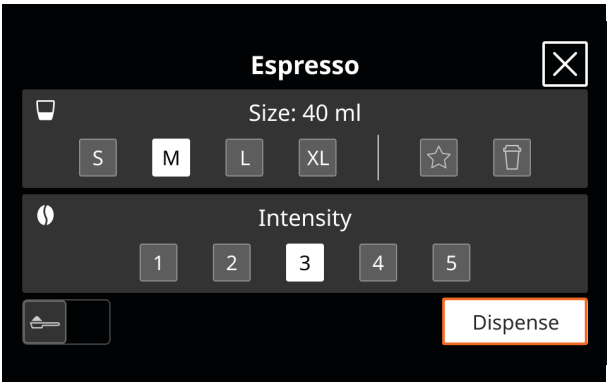

4. Aloita juoman annostelu painamalla DISPENSE (ANNOSTELE).

Annostelu pysähtyy automaattisesti, kun juoma on valmis.

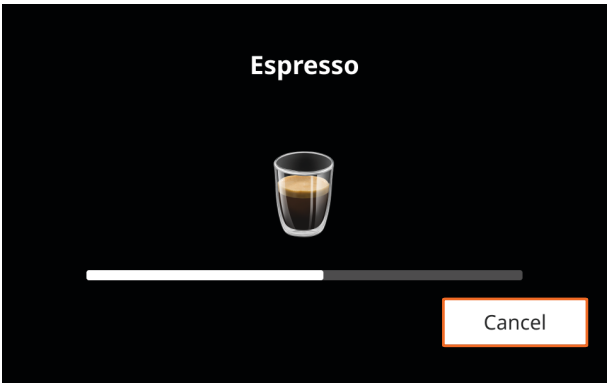

Juoman peruuttaminen

Paina CANCEL (PERUUTA) missä tahansa vaiheessa annostelun aikana, jos haluat peruuttaa juoman valmistuksen.



Ainesosien määrien mukauttaminen

Jos juoma sisältää useamman kuin yhden ainesosan, paina STOP annostelun aikana keskeyttääksesi nykyisen ainesosan annostelun ja siirtyäksesi seuraavaan ainesosaan.

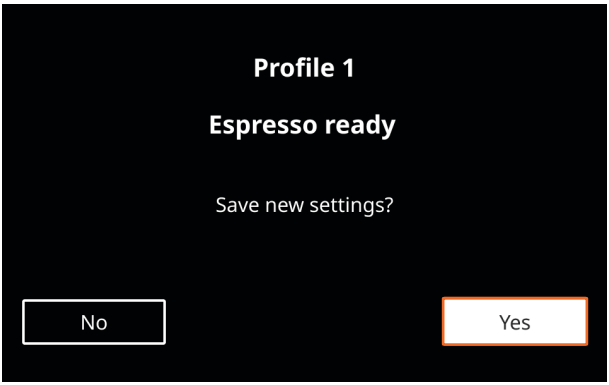

Omien asetusten tallentaminen

Kun annostelu on päättynyt, näyttö kehottaa tallentamaan uudet asetukset.

Paina YES (KYLLÄ), jos haluat tallentaa asetukset nykyiseen käyttäjäprofiiliin.

Maitopohjaisten juomien valmistaminen

Cappuccinoa, lattea ja muita maitopohjaisia juomia voi valmistaa höyryttämällä maitoa automaattisesti maitokannulisäosan avulla tai manuaalisesti höyryputkella. Katso ohjeet kohdasta Maitokannun käyttäminen tai Höyryputken käyttäminen.

Maitokannulisäosan avulla voit valmistaa automaattisesti cappuccinoa, lattea ja muita maitopohjaisia juomia.

Parhaan tuloksen saavuttamiseksi suosittelemme käyttämään kylmää maitoa, jonka lämpötila on noin 5 °C.

Maidon höyryttäminen automaattisesti

- Älä säilytä maitokannua lämpimässä jääkaapin ulkopuolella pitkiä aikoja.
- Puhdista kansi ja liitäntä huolellisesti jokaisen käyttökerran jälkeen, jotta maitovaahto ei jää heikoksi tai siihen ei muodostu suuria kuplia.
- Jos **ENERGY SAVING** (Virransäästö) -tila on käytössä, voi kestää muutaman sekunnin, ennen kuin maito alkaa kuumentua.



1. Irrota maitokannun kansi.

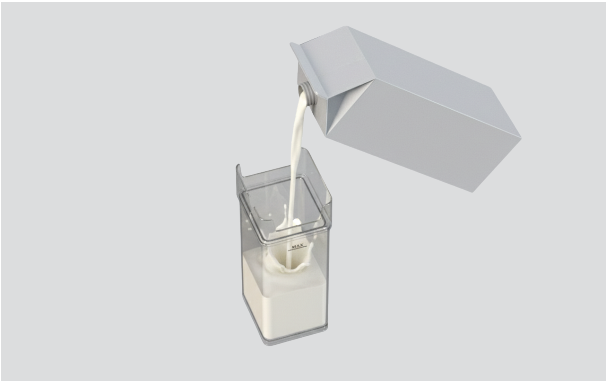

2. Lisää kannuun tarvittava määrä maitoa enintään MAX-tasoon asti.



3. Varmista, että valitsin on käännetty asentoon **INSERT (ASETA)** ja putki on edelleen kunnolla kiinni, ja aseta sitten kansi takaisin paikalleen.



4. Liu'uta liitossuuttimen kansi auki ja kiinnitä maitokannu kahvinkeittimeen varmistaen, että se napsahtaa kunnolla paikalleen.

Irrota höyryputki ensin tarvittaessa.



5. Aseta kuppi niin, että se on sekä kahvin annostelijan että maitosuuttimen alla, ja säädä korkeuksia tarvittaessa.

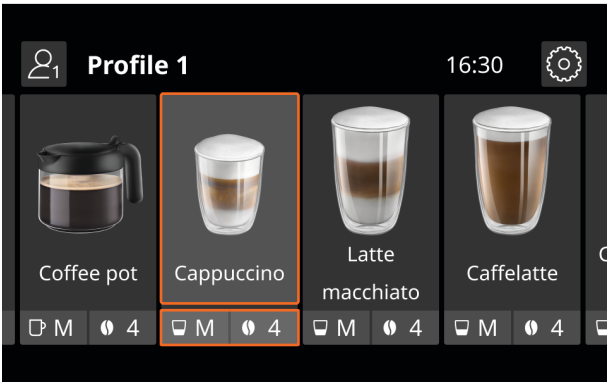

6. Valitse juoma ja aloita annostelu.

Tämän jälkeen sinua kehotetaan asettamaan suositeltu vaahdon taso valitulle juomalle.



7. Säädä kannussa olevaa valitsinta vastaamaan suositeltua vaahdon tasoa.

ASETUS	VAAHDON TASO	SUOSITELTAVA KÄYTTÖ
VÄHINTÄÄN	KEVYT VAAHTO	Latte / kuuma maito (ei vaahtoa)
KESKITASO	KERMAINEN VAAHTO	Latte macchiato / Flat white
ENINTÄÄN	PAKSU VAAHTO	Cappuccino / Cappuccino mix / Cappuccino macchiato / Espresso macchiato / Cappuccino + / Kuuma maito (vaahdolla)

HÖYRYPUTKEN KÄYTTÄMINEN

Käytä höyryputkea maidon tai veden lämmittämiseen tai kuuman veden annosteluun.

Älä jätä laitetta ilman valvontaa höyryn tai kuuman veden annostelun aikana.

Palovammojen tai roiskeiden välttämiseksi odota aina, että höyryn tai kuuman veden annostelu on päättynyt, ennen kuin poistat astian suuttimen alta.

Maidon höyryttäminen tai veden lämmittäminen

- Valitse sopivan kokoinen astia. Maidon tilavuus kaksinkertaistuu tai kolminkertaistuu, kun se höyrytetään.
- Säädä suuttimen asento halutun vaahtomäärän mukaan. Jos haluat paksumpaa vaahtoa, aseta suutin vaahdotusasentoon ▼. Jos haluat kevyempää vaahtoa tai et lainkaan vaahtoa, aseta suutin tasaiseen asentoon ▲.
- Saat kermaisempaa vaahtoa pyörittämällä astiaa hitaasti ylöspäin suuntautuvin liikkein.
- Puhdista suutin aina ohjeiden mukaisesti, jotta maito vaahtoutuu hyvin eikä suuria kuplia muodostu.
- Parhaan tuloksen saavuttamiseksi suosittelemme käyttämään kylmää maitoa, jonka lämpötila on noin 5 °C.



1. Liu'uta liitossuuttimen kansi auki ja liitä höyryputki kahvinkeittimeen.

Säädä suuttimen asentoa tarpeen mukaan juomaasi sopivaksi.



2. Täytä säiliö lämmitettävällä maidolla tai vedellä ja upota suutin nesteeseen.

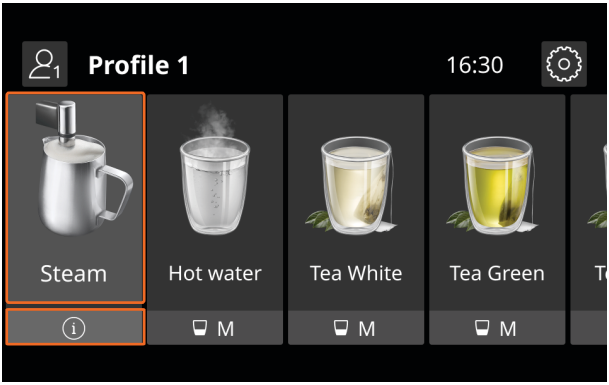

3. Valitse STEAM (HÖYRY) näytöltä. Höyryn annostelu alkaa.

Kun haluttu lämpötila ja vaahdon taso on saavutettu, paina STOP.

Kuuman veden annostelu

- Annostele kuumaa vettä höyryputkella.
- Kahvinkeitintä on valvottava kuuman veden annostelun aikana.



1. Laita kuppi suuttimen alle. Aseta se roiskeiden välttämiseksi mahdollisimman lähelle.

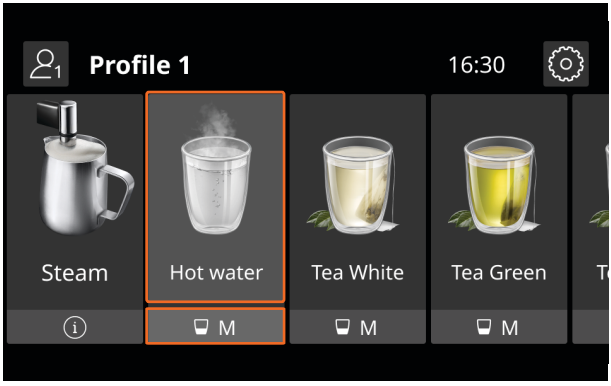

2. Valitse näytöltä HOT WATER (KUUMA VESI), aseta haluttu määrä ja paina sitten DISPENSE (ANNOSTELE).

Voit keskeyttää veden annostelun ennenaikaisesti milloin tahansa painamalla CANCEL (PERUUTA).

LAITTEEN PUHDISTAMINEN JA HUOLTAMINEN

Tee näistä vaiheista säännöllinen osa puhdistusrutiinia, jotta laite toimii parhaalla mahdollisella tavalla.

- Pyyhi pinnat jokaisen käyttökerran jälkeen.
- Tyhjennä porosäiliö ja tippuvesialusta säännöllisesti.
- Puhdista maitokannu ja höyryputki jokaisen käyttökerran jälkeen.
- Puhdista uuttoyksikkö vähintään kerran kuukaudessa.
- Noudata näytölle tulevia hoito- ja huoltokehotteita heti, kun ne tulevat näkyviin, mukaan lukien säännöllinen kalkinpoisto ja vedensuodattimen vaihto.

Pinnat

Pyyhi pinnat kostealla liinalla ja miedolla puhdistusaineella. Kuivaa puhtaalla, nukkaamattomalla liinalla. Käytä pientä harjaa vaikeapääsyisiin kohtiin.

Maitokannu

Puhdista maitokannu, kansi ja liitossuutin huolellisesti jokaisen käyttökerran jälkeen. Siirry kohtaan SETTINGS (ASETUKSET) ja valitse MILK JUG CLEANING (MAITOKANNUN PUHDISTUS). Näytön ohjeet opastavat puhdistuksessa.

Höyryputki

Puhdista höyryputki jokaisen käyttökerran jälkeen maitojäämien kertymisen ja putken tukkeutumisen estämiseksi. Pese kaikki suuttimen osat pesusienellä ja lämpimällä vedellä. Tarkista, että reiät eivät ole tukossa, ja poista tukokset tarvittaessa hammastikulla.

Höyryputken/maitokannun liitossuutin

Pyyhi höyryputken liitäntä jokaisen käyttökerran jälkeen kostealla pesusienellä mahdollisten jäämien poistamiseksi. Varmista, että liitännässä ei ole tukoksia, ennen kuin kiinnität höyryputken takaisin paikalleen.

Porosäiliö

Tyhjennä ja puhdista porosäiliö muutaman päivän välein tai aina kun laite kehottaa tekemään niin. Kun irrotat porosäiliön, tyhjennä samalla aina myös tippuvesialusta, vaikka siinä olisi vain vähän poroja.

Tippuvesiallas

Tyhjennä ja puhdista tippuvesialusta säännöllisesti. Tippuvesialustassa on punainen tason ilmaisin. Kun ilmaisin työntyy ulos, tyhjennä ja puhdista tippuvesialusta ennen käytön jatkamista, jotta vesi ei pääse vuotamaan yli.

Annostelija

Tarkista säännöllisesti, etteivät kahvin annostelusuuttimien reiät ole tukossa. Poista tukokset

tarvittaessa hammastikulla. Puhdista suuttimet säännöllisesti pesusienellä tai kostealla liinalla.

Vesisäiliö

Puhdista vesisäiliö noin kerran kuukaudessa ja aina, kun vaihdat vedensuodattimen. Puhdista säiliö kostealla liinalla ja miedolla pesuaineella ja huuhtele se huolellisesti ennen asettamista takaisin laitteeseen.

Jauhetun kahvin suppilo

Tarkista säännöllisesti, ettei jauhetun kahvin suppilo ole tukossa. Poista mahdolliset kahvijäämät mukana toimitetulla harjalla.

Uuttoyksikkö

Puhdista vähintään kerran kuukaudessa. Irrota tippuvesialusta ja porosäiliö päästäksesi käsiksi uuttoyksikköön. Irrota yksikkö painamalla vapautuspainikkeita ja huuhtele se sitten juoksevan veden alla. Aseta yksikkö takaisin paikalleen työntämällä se sisäiseen tukeen, kunnes se napsahtaa paikalleen. Älä käytä pesuainetta uuttoyksikön puhdistamiseen, sillä se voi vahingoittaa sitä.

Huuhtelujakso

Suorita huuhtelujakso säännöllisesti sisäisen piirin puhdistamiseksi ja lämmittämiseksi. Siirry kohtaan SETTTINGS (ASETUKSET) ja valitse RINSING (HUUHTELU). Jos laitetta ei ole käytetty yli neljään päivään, suorita kolme huuhtelujaksoa ennen käyttöä.

Kalkinpoisto

Saat parhaat tulokset poistamalla kalkin kahvinkeittimestä mahdollisimman pian kalkinpoiston hälytyksen aktivoitumisen jälkeen. Kalkinpoistotoiminto kestää noin 30 minuuttia. Näytön ohjeet opastavat sinua kalkinpoistossa.

Hoito-, huolto- ja vianmääritystiedot

Skannaa QR-koodi tai käy osoitteessa fisherpaykel.com ja etsi mallikoodilla.

EB60MSG3, EB60MSB3, EB60CSX3, EB76PSX3

FISHERPAYKEL.COM

© Fisher & Paykel Appliances 2026. Kaikki oikeudet pidätetään.

Tässä oppaassa näkyvät mallit eivät ehkä ole saatavilla kaikilla markkina-alueilla ja niitä saatetaan muuttaa milloin tahansa.

Tässä oppaassa olevat tuotteen tekniset tiedot koskevat kyseisiä tuotteita ja malleja oppaan julkaisuhetkellä. Koska pyrimme parantamaan tuotteitamme jatkuvasti, tekniset tiedot saattavat muuttua ilman eri ilmoitusta.

Saat lisätietoja omassa maassasi saatavilla olevista malleista ja niiden teknisistä tiedoista verkkosivustostamme tai ottamalla yhteyden paikalliseen Fisher & Paykel -jälleenmyyjään.

433146A 11.26