מדיח כלים DISHDRAWER™ **מדריך התקנה**

הרכיבים הנדרשים	3
גישה למפרטי המוצר שלכם	4
אפשרויות ההתאמה של לוח מותאם אישית	6
לפני ההתקנה	7
התקנת מדיח הכלים	20
הכנת לוחות מותאמים אישית	23
קיבוע מדיח הכלים	34
התאמת היישור האנכי והאופקי של הלוח	37
התקנת הצוקל	41
חיבור תשתיות	44
רשימת תיוג למתקינים	49

FISHER & PAYKEL

EU

434523A 09.26

מדיח כלים DISHDRAWER™ משולב

DD60DTX6HI1

הרכיבים הנדרשים

כלים

שלא סופקו

- ☐ קאטר
- ☐ מברג פיליפס
- ☐ מברג שטוח
- ☐ מקדחה
- ☐ 1 מקדח 13 מ"מ
- ☐ 1 מקדח 2.5 מ"מ
- ☐ רמה
- ☐ פלייר
- ☐ עיפרון
- ☐ מקדח כוס 57 מ״מ

(יש לעיין בדף 10)

חלקים

מצורפים ונדרשים

- ☐ 4 תושבות הרכבה לצדדים
- ☐ 2 תושבות הרכבה עליונות
- ☐ 1 סרט איטום
- ☐ 32 ברגי פיליפס באורך 16 מ״מ
- ☐ 1 תושבת הרכבה של צוקל בהתאמה אישית
- ☐ 1 תמיכה בצינור ניקוז
- ☐ 1 מַחְבֶּר צינור ניקוז
- ☐ 2 מהדקי תיל
- ☐ 1 מהדק
- ☐ 10 מכסי ברגים

שסופקו

- ☐ 4 סטים של ספייסרים

כדי לצפות בסרטוני ההתקנה, סרקו את קוד ה-QR או היכנסו לכתובת: https://www.fisherpaykel.com/nz/dishdrawer-installation-videos

הסרטונים מספקים סקירה כללית של התקנת DishDrawer™ ואינם מיועדים לשמש כמדריך עצמאי.

ההתקנה צריכה להתבצע בידי טכנאי שירות שעבר הכשרה ב-Fisher & Paykel ומקבל ממנה תמיכה או בידי אדם מוסמך.

לקבלת מפרטים מלאים למוצר, לארונות ולשירות, מומלץ לעיין במדריך התכנון. כדי לגשת למדריך התכנון, יש לסרוק את קוד ה-QR או לבקר בכתובת fisherpaykel.com/specificify. ניתן לחפש לפי סוג המכשיר, לפי שם המוצר או לפי קוד המודל.

לתמיכה בהתקנה, נא ליצור קשר עם צוות התמיכה בתכנון של Fisher & Paykel בכתובת designsupport@fisherpaykel.com

החומרים והמשטחים של הגומחה ושל הבסיס שמתחת למשטח העבודה חייבים להיות עמידים בפני לחות. אם הם אינם עמידים בפני לחות, אטמו או צבעו אותם במערכת ציפוי שעמידה בפני לחות.

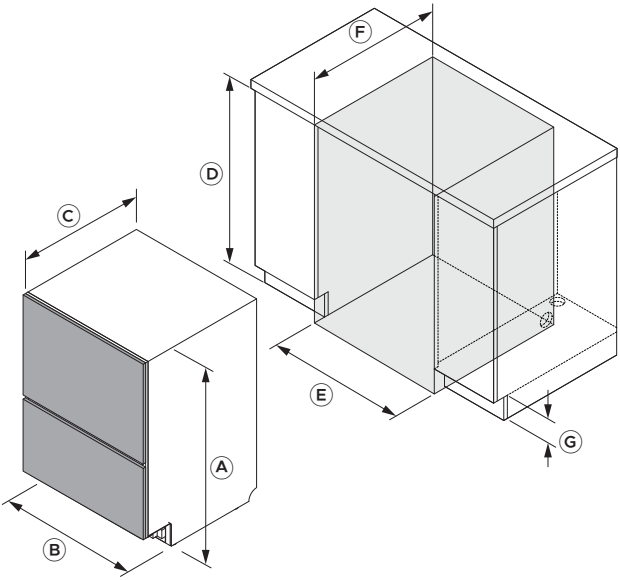

מידות	מ"מ
Ⓐ הגובה הכולל (כולל רגליים)	864–925
Ⓑ רוחב שלדה	599
Ⓒ עומק השלדה*	553
Ⓓ גובה הגומחה	866–927
Ⓔ רוחב הגומחה	600–610
Ⓕ עומק הגומחה**	580
Ⓖ גובה הצוקל	50–160

*אינו כולל לוחות מגירה מותאמים אישית או מוכנים מראש. **בהתבסס על לוחות דלת בעובי 18 מ"מ. הערה: נדרש פער בגודל 2 מ"מ בין לוחות המגירה של מדיח הכלים לבין הלוחות של ארונות המטבח שמסביב.

יש לוודא שקיים פער קטן בין הלוח המותאם אישית לבין כל הארונות שמאחוריו, כדי לשמור על אטימה תקינה במדיח הכלים. כך נמנעות בריחת לחות והיווצרות התעבות, שעלולות לגרום לנזק ללוח המותאם אישית ולארונות הצמודים.

החומרים והמשטחים של הלוח המותאם אישית חייבים להיות עמידים בפני לחות. אם הם אינם עמידים בפני לחות, אטמו או צבעו אותם במערכת ציפוי שעמידה בפני לחות.

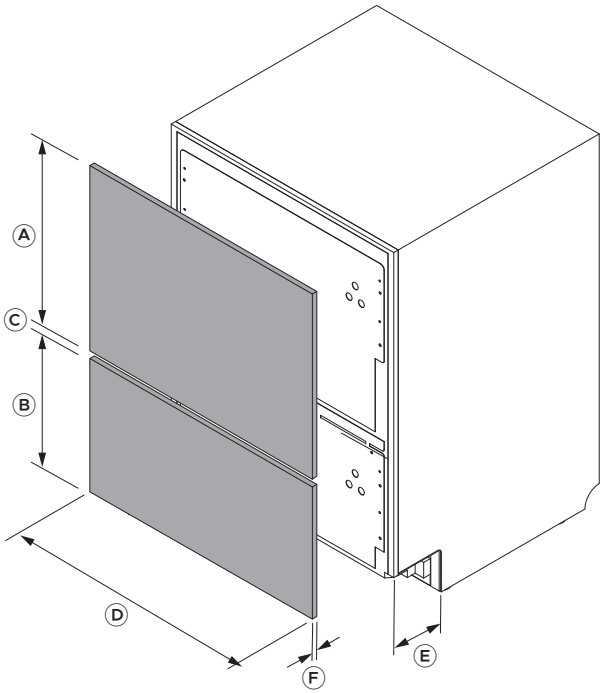

מידות לוח מותאם אישית	מ"מ
Ⓐ גובה מינימלי של הלוח העליון	442
Ⓑ גובה מינימלי של הלוח התחתון	311
Ⓒ פער מינימלי בין לוחות המגירה*	8
Ⓓ רוחב לוח מינימלי	596
Ⓔ עומק צוקל של לוח מותאם אישית	40–102
Ⓕ עובי הלוח** (יידרשו ברגי קיבוע קצרים יותר ללוחות דקים מ-18 מ״מ)	16–25
הרחבה תחתונה מרבית של הלוח התחתון	50

*יש להבטיח פער מינימלי בגודל 8 מ"מ כדי להימנע מבעיות התעבות. **המדריך מתבסס על לוחות דלת בעובי 18 מ"מ. כאשר עובי הלוח בנקודת קיבוע כלשהי קטן מ-18 מ"מ, יש להשתמש בברגים קצרים יותר (לא מצורפים) כדי למנוע חדירה דרך חזית הלוח.

אפשרויות ההתאמה של לוח מותאם אישית

לאחר החיבור, ייתכן שיהיה צורך לבצע התאמות קלות בלוחות המותאמים אישית כדי ליישרם עם חזיתות ארונות המטבח הקיימים. קיימות שלוש אפשרויות להתאמת הלוח: מצד לצד, למעלה ולמטה והטיה. יידרש מברג פיליפס.

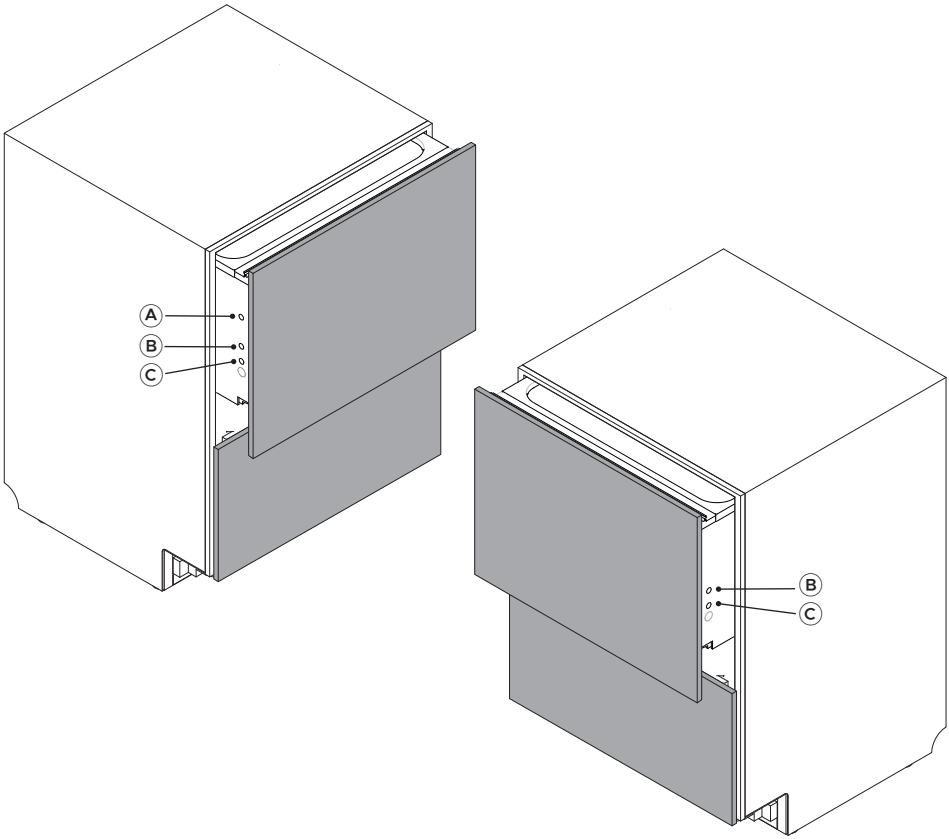

התאמות
Ⓐ התאמה מצד לצד (אופקית)
Ⓑ התאמה למעלה ולמטה (אנכית)
Ⓒ התאמת הטיית הלוח

1. ניתן לעיין במדריך התכנון למפרטי ארונות, גומחות ותשתיות.

fisherpaykel.com/specify

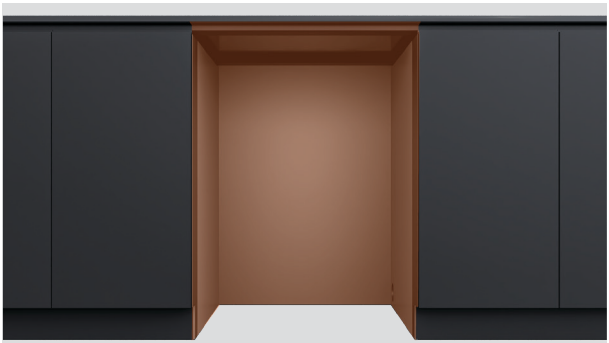

2. החומרים והמשטחים של הגומחה ושל הבסיס שמתחת למשטח העבודה חייבים להיות עמידים בפני לחות.

אם אינם עמידים בפני לחות, אטמו או צבעו אותם במערכת ציפוי עמידה בפני לחות.



3. יש לוודא שהגומחה נקייה ובמצב תקין.

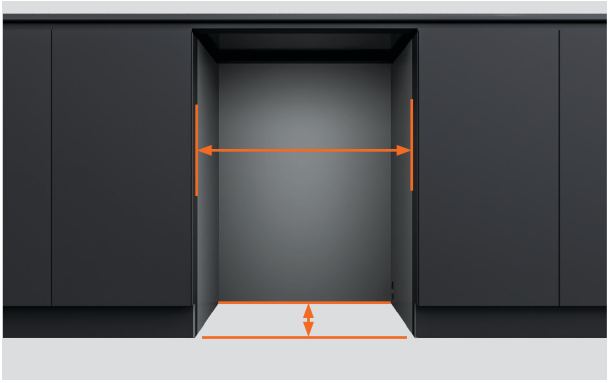

4. מוודאים שהארון עומד במפרטים המינימליים הנדרשים לגומחה.

יש לוודא שדפנות ארון המטבח בזווית ישרה.



5. אם הגומחה רחבה מדי, מוסיפים חומר בצדדים כדי לאפשר את קיבוע מדיח הכלים.

לקבלת פרטים, יש לעיין במדריך התכנון.

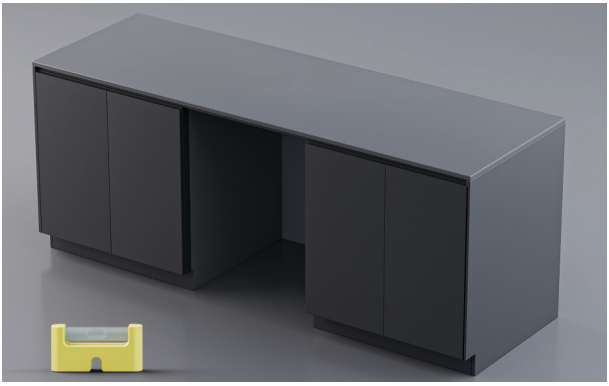

6. יש לוודא שארון המטבח מפולס.



7. התקע החשמלי צריך להיות נגיש לאחר ההתקנה לצורך תחזוקה.



8. ניתן לנתב חורי תשתיות מהגומחה של מדיח הכלים אל חלל הצוקל, ומשם אל הגומחה הסמוכה.

לפני ההתקנה – תשתיות

ניתן לעיין במדריך התכנון באתר fisherpaykel.com לקבלת אפשרויות תשתיות.

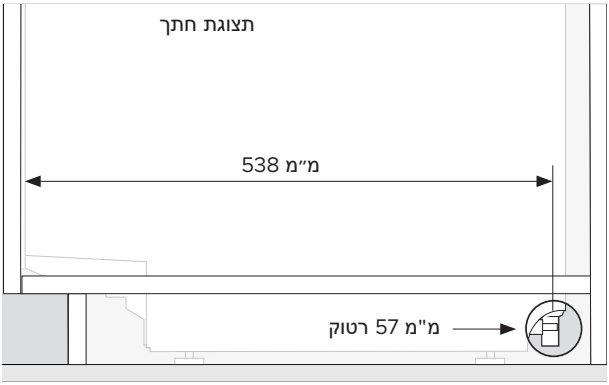

1. חור בקוטר מינימלי של 57 מ״מ נדרש בדופן ארון המטבח.

מרכז החור צריך להיות במרחק של 538 מ"מ לפחות מחזית השלדה של מדיח הכלים.

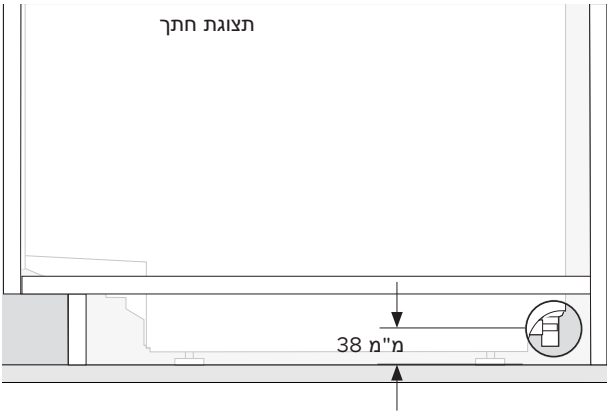

2. מרכז החור צריך להיות במרחק מרבי של 38 מ"מ מהרצפה או מתחתית הרגליות של מדיח הכלים.

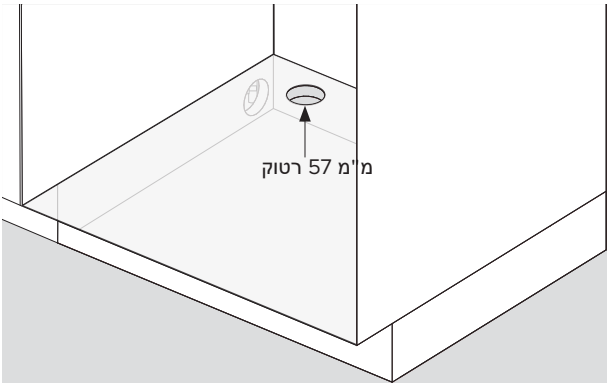

3. נדרש חור בקוטר 57 מ״מ במדף הארון הסמוך.



1. מסירים את עטיפת הפלסטיק.

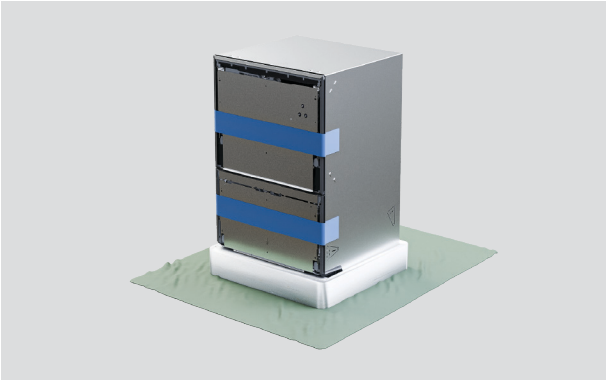

2. יש להגן על הרצפה לפני הסרת בסיס האריזה.



3. כדי לנתק את הבסיס, משתמשים בעגלת הובלה כדי להרים את מדיח הכלים מאחור, ואז מושכים את הבסיס החוצה.

פותחים בזהירות את המגירה העליונה כדי למנוע את התהפכות מדיח הכלים.

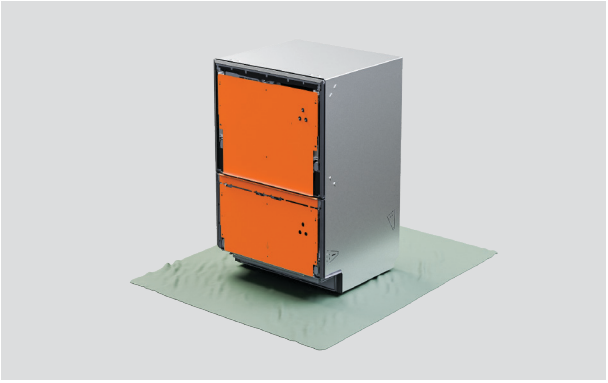

4. אין להסיר את תושבות המגירה מחזית מדיח הכלים.

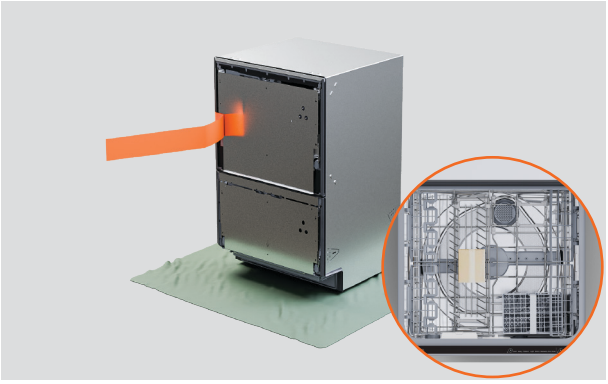

5. מקלפים את סרט ההדבקה מהמגירה העליונה ומסירים את האביזרים ואת אריזות ההתקנה.

סוגרים את המגירה ומדביקים מחדש את הסרט.



6. יש להשליך את האריזה לפח המתאים.

הדבקת סרט איטום



1. יש לוודא שתחתית משטח העבודה נקייה וללא אבק.

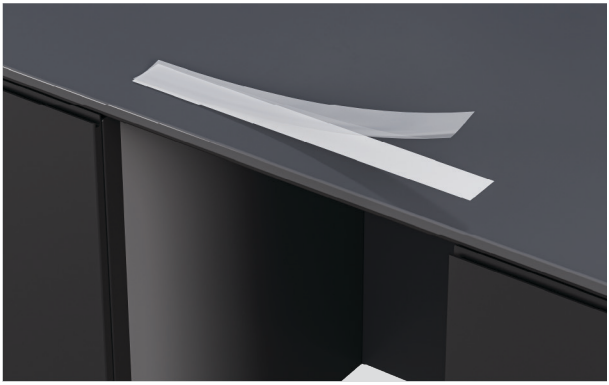

2. מסירים את נייר המגן מהסרט



3. הדביקו סרט במרכז לאורך החלק התחתון של משטח העבודה או של קצה הגומחה.

יש לוודא שאין בסרט האיטום קמטים, קפלים או בועות אוויר.

אפשרויות לקיבוע מדיח הכלים

יש לקבע את מדיח הכלים כדי שיישאר במקומו וגם כדי למנוע רעידות. מומלץ שלוש נקודות קיבוע בכל צד של השלדה.

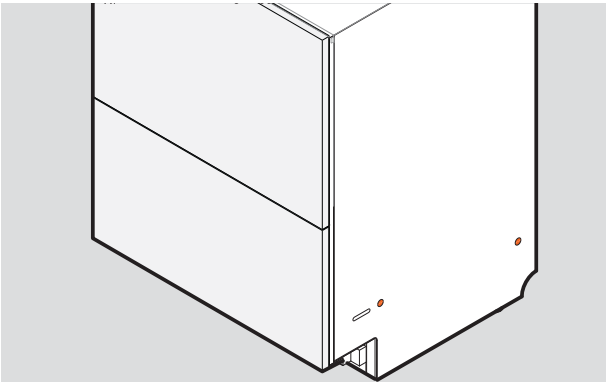

1. קיבוע דרך השלדה:

מקבעים את הברגים דרך דופנות השלדה ולתוך דופנות ארון המטבח או לוחות המילוי.

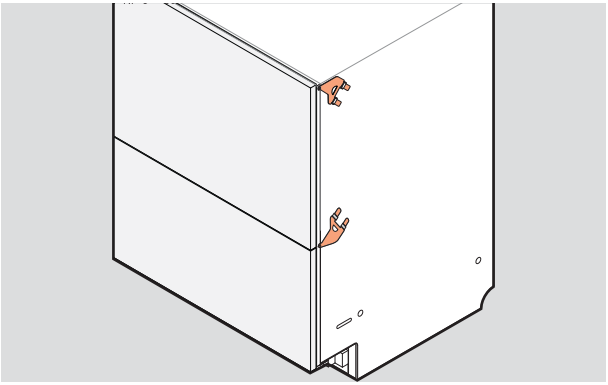

2. קיבוע דרך תושבות צדדיות:

מכניסים את ערכות התושבות התחתונות או העליונות לצידי השלדה ולקבע אותן לקצות ארון המטבח.

ניתן להשתמש בשני הסטים לפי הצורך.

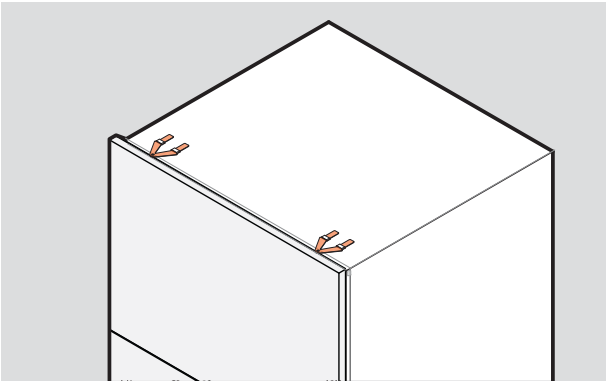

3. קיבוע דרך תושבות עליונות:

לפי הצורך, ניתן להוסיף תושבות לחלק העליון של השלדה.

ניתן להשתמש בהם בהתאם לחומר שממנו עשויים ארון המטבח או משטח העבודה.

יש לוודא שהברגים מיושרים עם פני השטח של ארון המטבח כדי להימנע מפגיעה בלוח המגירה.

לחיבור התושבות הצדדיות

התושבות צריכות להיות מונחות שטוחות על השלדה, ולשוניות הנעילה פונות החוצה. לשוניות הנעילה צריכות להיות מוכנסות כראוי דרך החריצים כדי לקבע את התושבות.

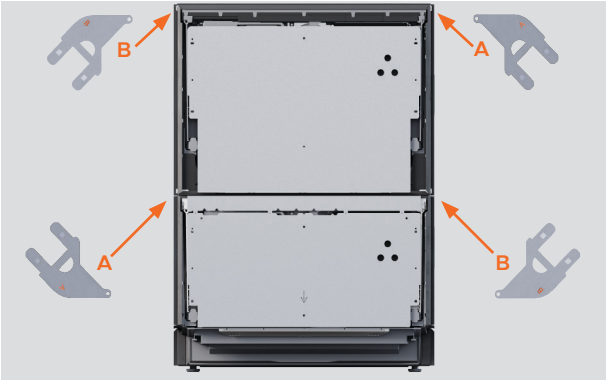

1. מאתרים את ערכות התושבות העליונות והתחתונות.

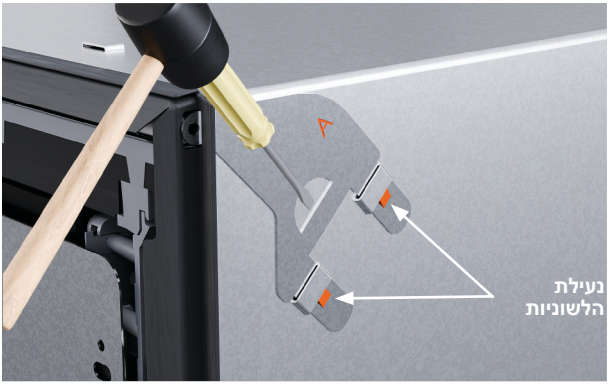

2. אם משתמשים בערכת התושבות העליונות, מחליקים אותן לחריצים ומקישים בעדינות בפטיש רך כדי לקבע אותן.

דוחפים את לשונית הבורג דרך הפער באטם הגומי.



3. אם משתמשים בערכת התושבות התחתונות, מחליקים אותן לחריצים התחתונים ומקישים בעדינות בפטיש רך כדי לקבע אותן.

דוחפים את לשונית הבורג דרך הפער באטם הגומי.

לחיבור התושבות העליונות

משתמשים בתושבות העליונות אם הארונות מתאימים וראשי הברגים יהיו מיושרים עם פני השטח, כדי למנוע נזק ללוח המגירה.

התושבות צריכות להיות מונחות שטוחות על השלדה, ולשוניות הנעילה פונות החוצה.



1. מחליקים את התושבות העליונות ללשוניות העליונות.

דוחפים את לשונית הבורג דרך הפער באטם הגומי.

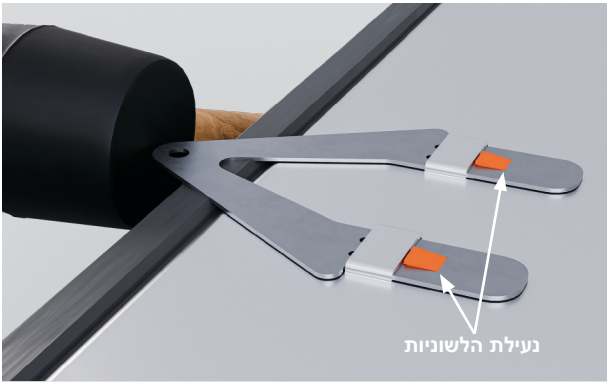

2. אם יש צורך, מקישים בעדינות בפטיש רך כדי לקבע.



1. שוברים את ארבעת הספייסרים עם פס הדבקה.

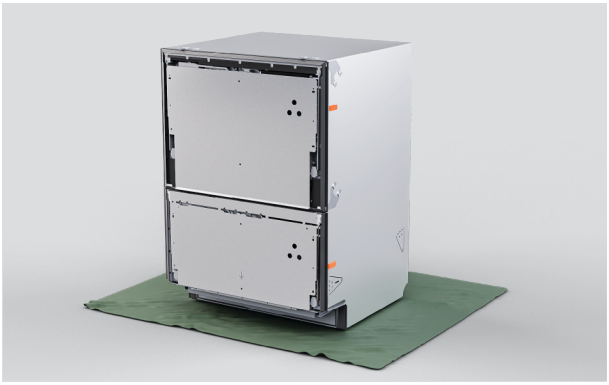

2. מניחים ספייסרים בכל צד של מדיח הכלים, בין התושבות.

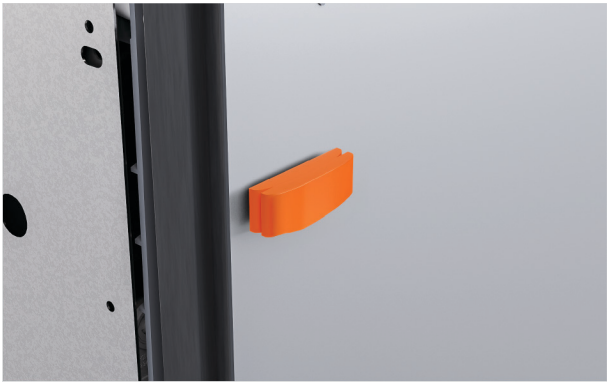

3. אם נדרש, ניתן להצמיד מקטע ספייסר גדול יותר כדי להתאים את העובי.

התאמת גובה מדיח הכלים

יש לוודא שהמגירות מקובעות באמצעות סרט הדבקה. יש לנקוט זהירות כדי שהרגליות יישארו ישרות בעת הטיית מדיח הכלים. התאמות נוספות יבוצעו לאחר שמדיח הכלים ימוקם בתוך הגומחה.

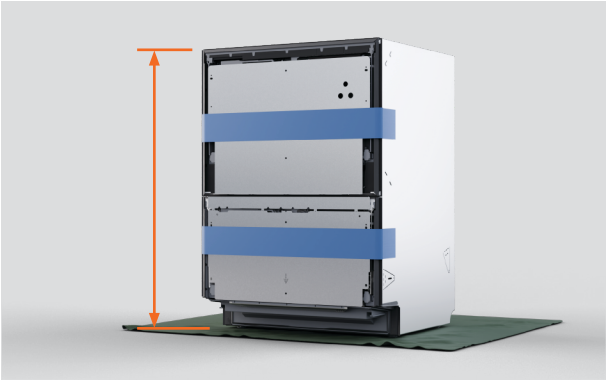

1. מודדים את גובה מדיח הכלים מהרגליות ועד לחלק העליון של השלדה.

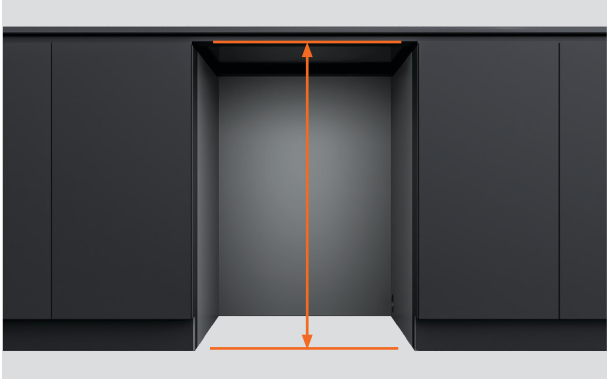

2. מודדים את המרחק מהרצפה לתחתית משטח העבודה או לתחתית מסגרת הגומחה.

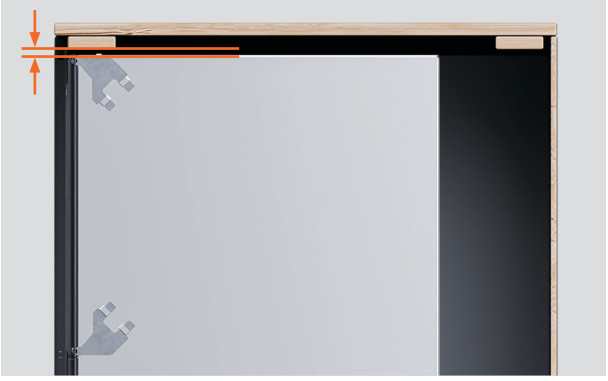

3. מכוונים את גובה מדיח הכלים כך שיהיה נמוך ב־3 עד 5 מ״מ מגובה הגומחה.

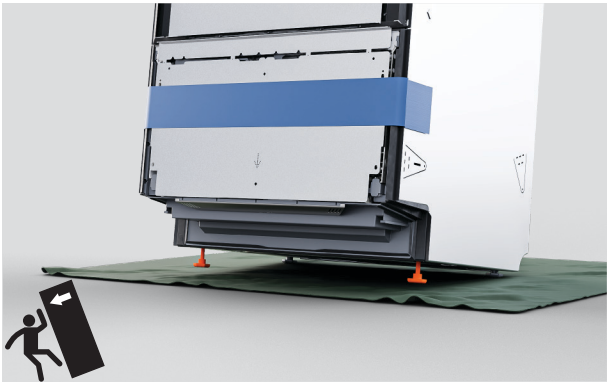

4. מטים את מדיח הכלים כך שיישען על הרגליות האחוריות, ומשחררים או מהדקים את הרגליות הקדמיות.



5. מטים את מדיח הכלים כך שיישען על הרגליות הקדמיות, ומשחררים או מהדקים את הרגליות האחוריות.



1. מעבירים את הצינורות והכבלים או החוטים דרך החורים אל הגומחה הסמוכה.

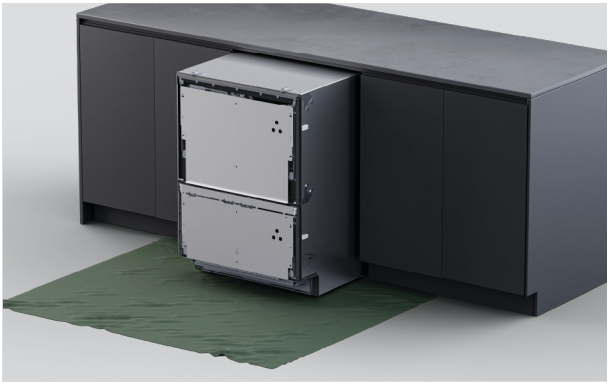

2. דוחפים בזהירות את המוצר לתוך הגומחה, תוך השחלת הצינורות דרך חורי השירות.

יש להימנע ממעיכת הצינורות או מפיתולם.

הפער המינימלי בין לוח המגירה למשטח העבודה או למסגרת הוא 2 מ״מ.

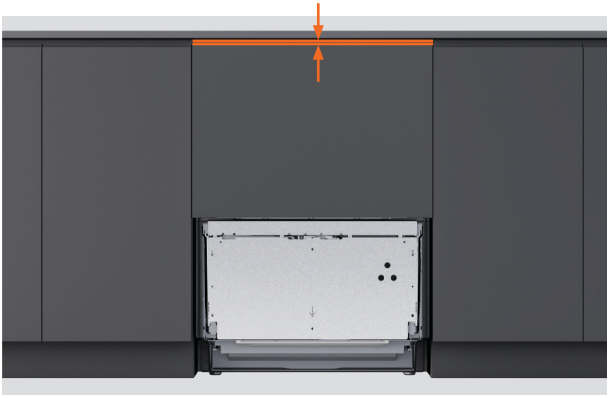

1. מניחים את הלוח העליון על תושבת המגירה.

מודדים את הפער בין החלק העליון של לוח המגירה לבין משטח העבודה או המסגרת לצורך התאמת הגובה.

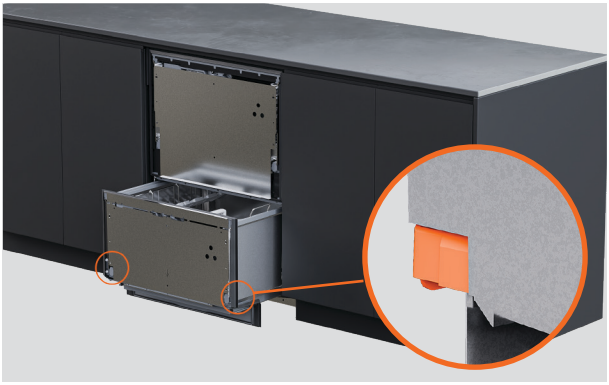

2. מסירים את הלוח ומושכים את המגירה החוצה עד למחצית הדרך כדי להסיר את תא המדיח.

בכל אחד מצידי המגירה התחתונה, דחפו את לשוניות הנעילה לאחור.

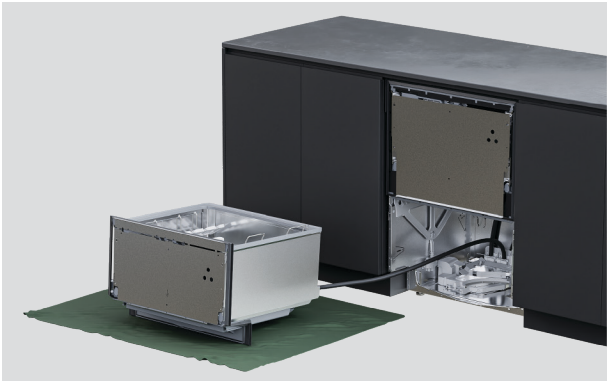

3. מניחים את המגירה על משטח מוגן משמאל למכשיר.

אין למתוח או לנתק את הצינורות והכבלים או החוטים.



4. משתמשים במפתח ברגים כדי לכוונן את גובהה של כל רגלית.



5. מניחים את הלוח על התושבת ובודקים שיש פער בגודל 2 מ"מ לפחות.

ניתן לבצע התאמות קטנות לאחר התקנת הלוח.

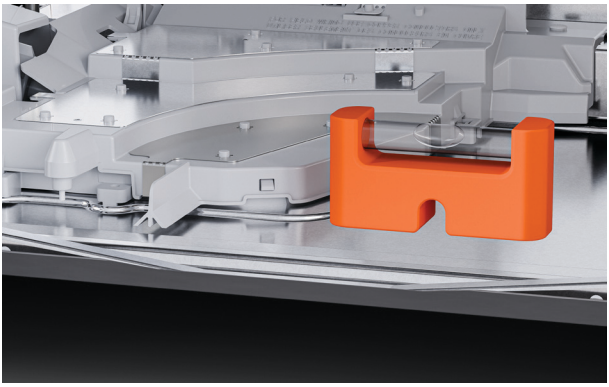

6. מניחים פלס על האזור השטוח של השלדה כדי לבדוק אם מדיח הכלים מפולס מאחור לפנים ומשמאל לימין.

לוח עליון מותאם אישית: מדידת הלוח

אם רוחבם או גובהם של הלוחות חורגים מהמידות המינימליות, יש לוודא שקיים פער קטן בין הלוח המותאם אישית לבין הארונות שמאחוריו.

יש לאטום את המגירה לחלוטין כדי למנוע בריחת לחות והיווצרות התעבות, שעלולות לגרום נזק ללוח המותאם אישית.

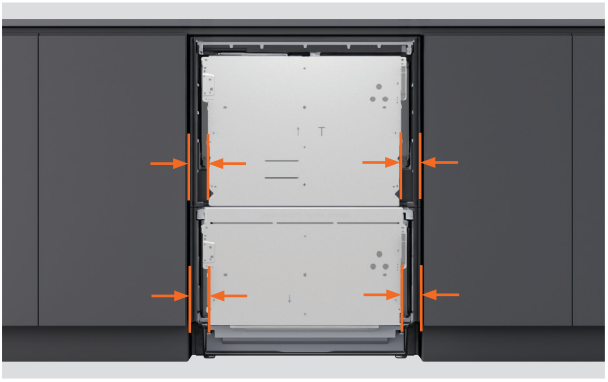

1. מודדים את המרחק מדלתות הארונות הסמוכים לקצוות התחתונים של תושבת המגירה.

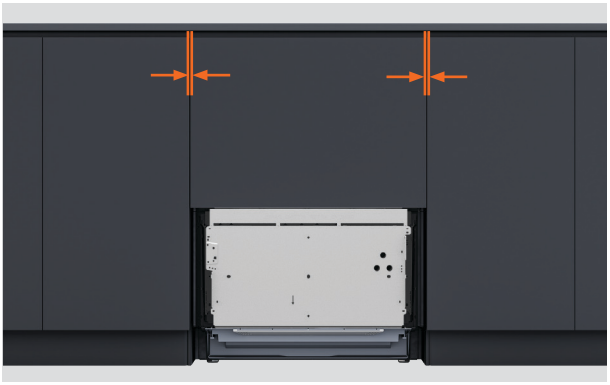

2. מפחיתים את הפער הנדרש בין לוחות ארונות המטבח מכל מידה.

הפער המינימלי הנדרש לדלתות או למגירות של הארונות הסמוכים הוא 2 **מ"מ**.

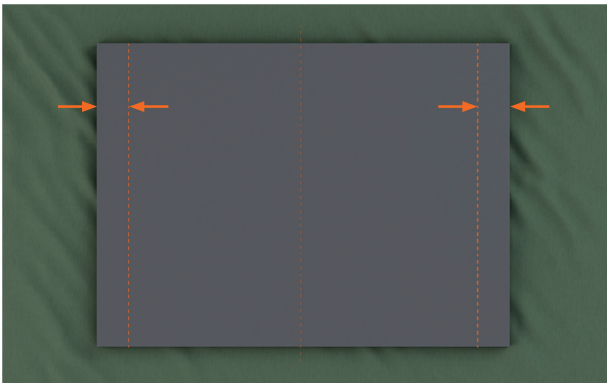

3. יש להשתמש במידות הסופיות כדי לסמן קווים אנכיים בגב הלוח המותאם אישית.

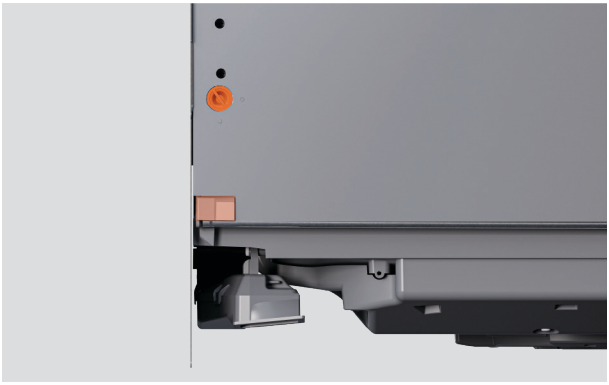

1. בכל אחד מצידי המגירה:

מסובבים את פיני תושבת המגירה ברבע סיבוב. משתמשים בפלייר כדי למשוך את פין הדלת החוצה.

דוחפים את מהדק המסילה לאחור.

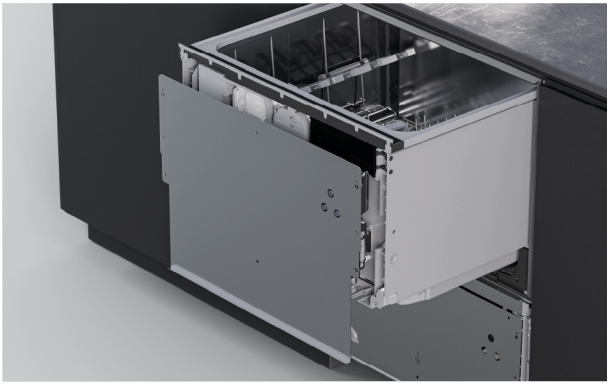

2. מנתקים את תושבת המגירה במשיכה חזקה כלפי מטה ולאחר מכן מטים אותה כלפי חוץ.

מנתקים את חוט ההארקה מהתושבת לפני ההסרה.

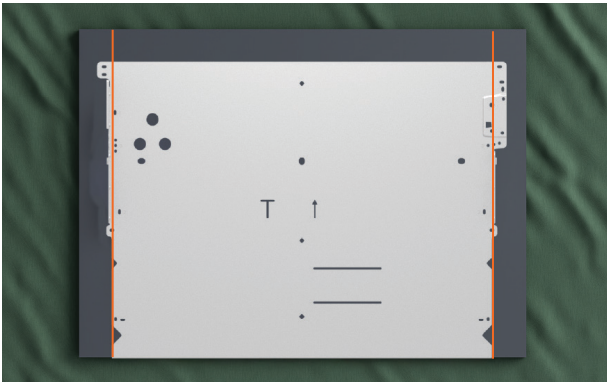

3. ממקמים את תושבת המגירה על הלוח המותאם אישית בין הקווים המסומנים

יש לוודא שתחתית לוח המגירה נשענת על התושבת.

לוח עליון מותאם אישית: חיבור לתושבת המגירה

הברגים שצורפו הם באורך 16 מ"מ. כאשר עובי הלוח אינו מגיע ל-18 מ"מ בכל נקודת קיבוע, יש להשתמש בברגים קצרים יותר (שלא מצורפים) כדי להימנע מחדירה דרך פני הלוח.

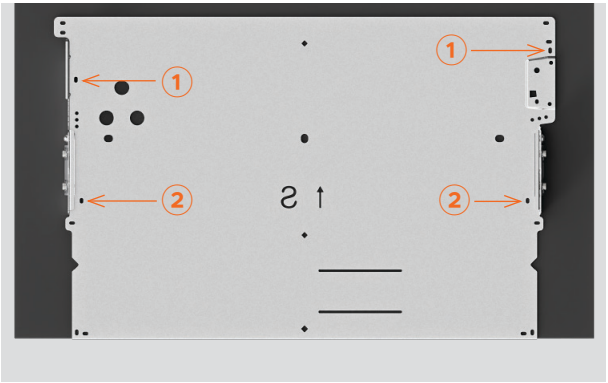

4. מקבעים ברגים במספרי חריצים ① ו-② בתושבת.

ייתכן שיהיה צורך בחורי סימון, בהתאם לחומר שממנו עשוי הלוח.



5. מחליקים את הלוח והתושבת למקומם על מדיח הכלים.

יש לבדוק שהלוח מיושר היטב עם ארונות המטבח שמסביב.

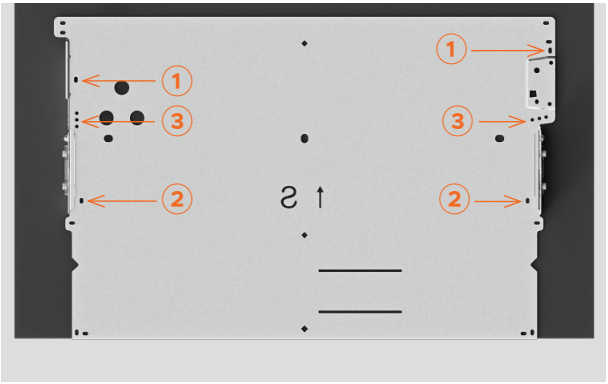

6. מהדקים את הברגים במיקומים ① ו-②.

מוסיפים ברגים בכל צד באחד מהחורים המסומנים ③ בתושבת.

נדרשים לפחות שלושה ברגים בכל אחד מצידי תושבת המגירה.

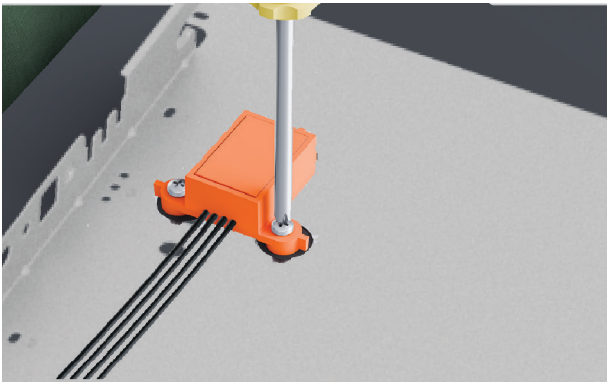

1. מקבעים את מודול Knock-to-Pause ללוח באמצעות הברגים המצורפים.



2. יש לוודא שהמודול מכוון כהלכה ומקובע היטב, כדי להבטיח תפקוד תקין.



3. מעבירים את הלוח אל מדיח הכלים.

מחברים את מודול Knock-to-Pause לבקר.



1. ⚠ חברו את חוט ההארקה לתושבת המגירה כדי להבטיח שימוש בטוח.



2. בכל אחד מצידי המגירה:

מחזירים את הלוח למקומו על מדיח הכלים. מוסיפים את הפינים הצדדיים.

מסובבים את הפינים רבע סיבוב לקיבוע.

מושכים את מהדק המסילה אל חזית המגירה.

לוח תחתון מותאם אישית: מדידת הלוח

הפער המינימלי לדלתות או למגירות של הארונות הסמוכים הוא 2 **מ"מ**. הפער המינימלי בין המגירה העליונה למגירה התחתונה במדיח הכלים הוא 8 **מ"מ** לצורכי אוורור.



1. מודדים את המרחק מדלתות הארונות הסמוכים לקצות תושבת המגירה.



2. מפחיתים את הפער הנדרש בין לוחות ארונות המטבח מכל מידה.

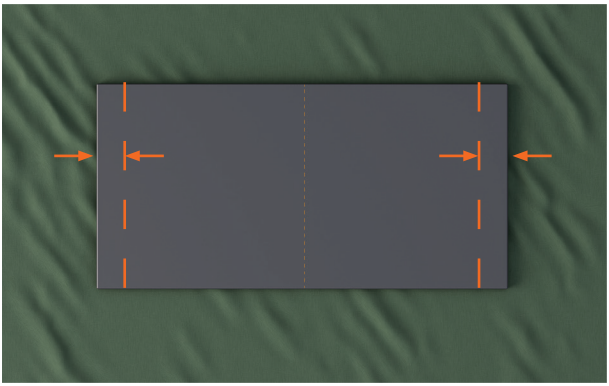

3. יש להשתמש במידות הסופיות כדי לסמן קווים אנכיים בגב הלוח המותאם אישית.

לוח תחתון מותאם אישית: חיבור לתושבת המגירה

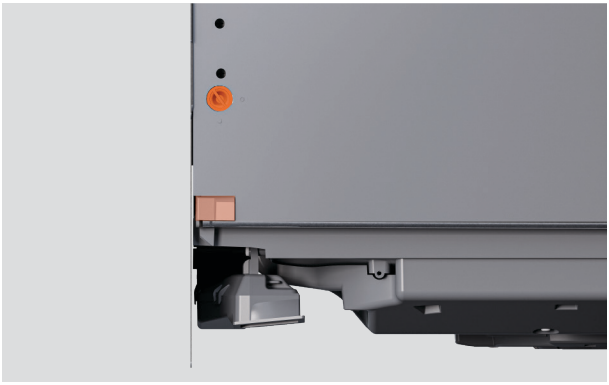

1. בכל אחד מצידי המגירה:

מסובבים את פיני תושבת המגירה ברבע סיבוב. משתמשים בפלייר כדי למשוך את פין הדלת החוצה.

דוחפים את מהדק המסילה לאחור.

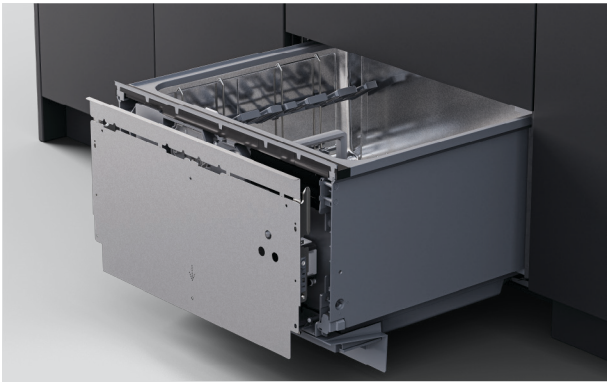

2. מנתקים את תושבת המגירה במשיכה חזקה כלפי מטה ולאחר מכן מטים אותה כלפי חוץ.

מנתקים את חוט ההארקה מהתושבת לפני ההסרה.

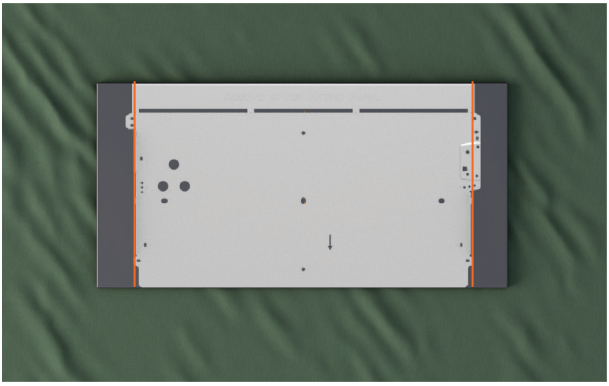

3. ממקמים את תושבת המגירה על הלוח המותאם אישית בין הקווים המסומנים

יש לוודא שהחלק העליון של תושבת המגירה נשען על קצה הלוח.

לוח תחתון מותאם אישית: חיבור לתושבת המגירה

הברגים שצורפו הם באורך 16 מ"מ. כאשר עובי הלוח אינו מגיע ל-18 מ"מ בכל נקודת קיבוע, יש להשתמש בברגים קצרים יותר (שלא מצורפים) כדי להימנע מחדירה דרך פני הלוח.

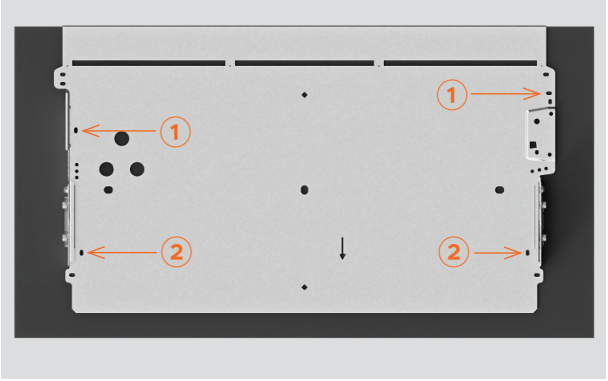

4. מקבעים ברגים במספרי חריצים ① ו-② בתושבת.

ייתכן שיהיה צורך בחורי סימון, בהתאם לחומר שממנו עשוי הלוח.



5. מחליקים את הלוח וגם את התושבת למקומם על מדיח הכלים.

יש לוודא שניתן לפתוח ולסגור את המגירה.

נדרש פער אוורור של 8 מ״מ בין המגירה העליונה למגירה התחתונה.

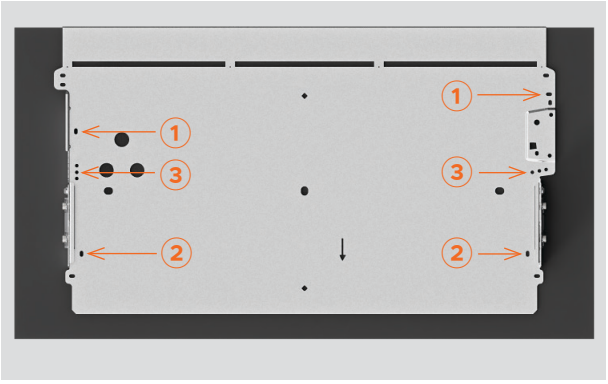

6. מהדקים את הברגים במיקומים ① ו-②.

מוסיפים ברגים בכל צד באחד מהחורים המסומנים ③ בתושבת.

מכופפים את החלק העליון של התושבת מצד לצד עד שהוא נשבר ומתנתק.

נדרשים לפחות שלושה ברגים בכל אחד מצידי תושבת המגירה.

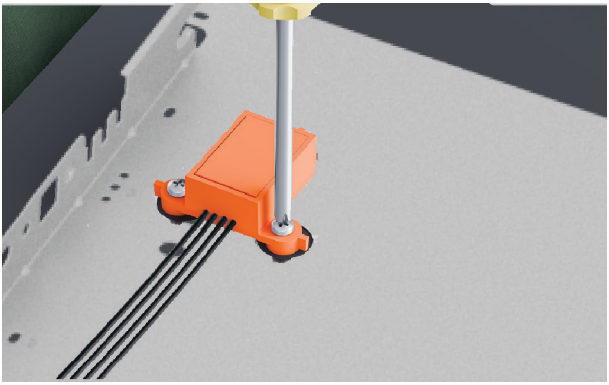

1. מקבעים את מודול Knock-to-Pause ללוח באמצעות הברגים המצורפים.



2. יש לוודא שהמודול מכוון כהלכה ומקובע היטב, כדי להבטיח תפקוד תקין.



3. מעבירים את הלוח אל מדיח הכלים.

מחברים את מודול Knock-to-Pause לבקר.

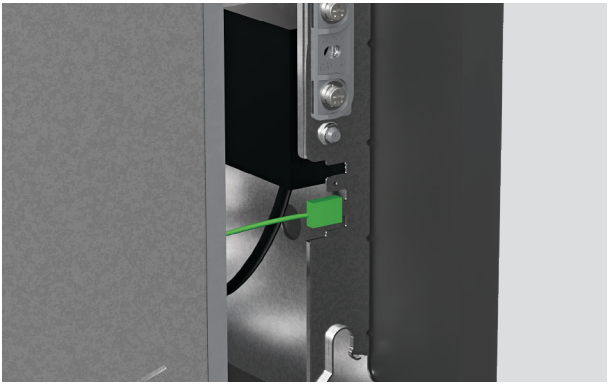

1. ⚠ חברו את חוט ההארקה לתושבת המגירה כדי להבטיח שימוש בטוח.



2. בכל אחד מצידי המגירה:

מחזירים את הלוח למקומו על מדיח הכלים. מוסיפים את הפינים הצדדיים.

מסובבים את הפינים רבע סיבוב לקיבוע.

מושכים את מהדק המסילה אל חזית המגירה.

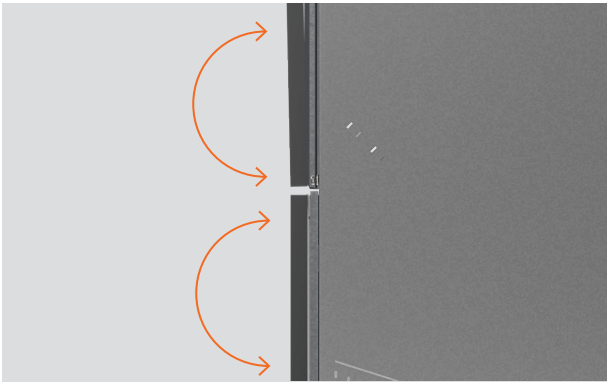

מתאימים את הטיית הלוח כך שהלוח העליון והלוח התחתון יהיו מיושרים, ולאחר מכן ממקמים מחדש את מדיח הכלים בגומחה אם יש צורך.



1. התאמת הטיית הלוח

מכניסים מברג צלב לתוך החור התחתון שמעל פין התושבת ומסובבים לצורך התאמה.

חוזרים על הפעולה בצד השני של המגירה לפי הצורך.

קיבוע דרך חריץ השלדה

החריצים שבצידי השלדה מאפשרים לקבע את הברגים באופן זמני ולהתאים את מדיח הכלים לתוך הגומחה. לאחר מכן ניתן לבדוק את יישור הלוח לפני הקיבוע הסופי.



1. מושכים את המגירה החוצה עד למחצית הדרך כדי להסיר את תא המדיח.

דוחפים לאחור את לשוניות הנעילה בכל אחד מצידי תא המדיח.

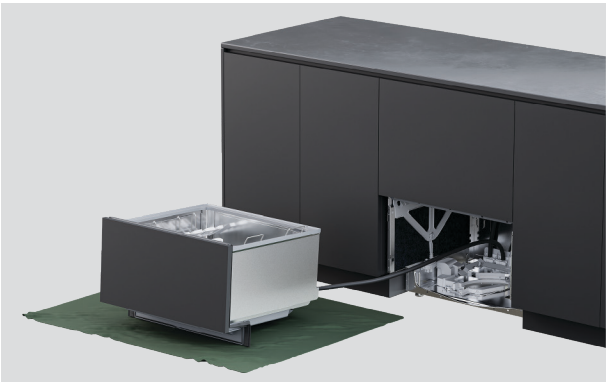

2. מניחים את המגירה על משטח מוגן משמאל למכשיר.

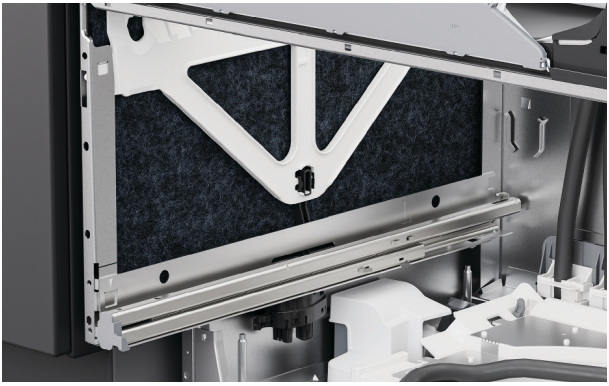

3. מרימים את הבידוד בצידי השלדה.



4. מכניסים בורג לכל חריץ בשלדה כדי לקבע אותה לארון המטבח.

מהדקים חלקית את הברגים כדי להבטיח שניתן לבצע התאמות.

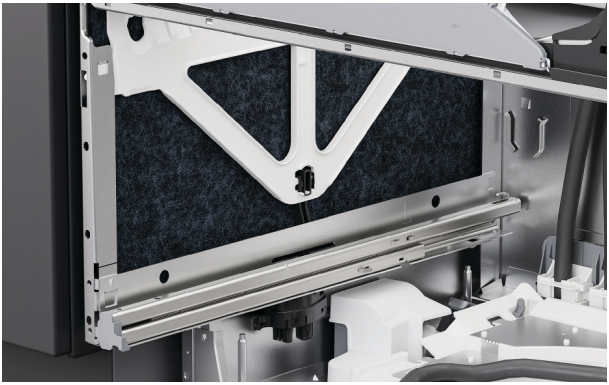

5. מתקינים מחדש את הבידוד, בודקים אם הוא ממוקם כהלכה ואינו חוסם את מסילות המגירה.



6. כדי להחליף את תא המדיח התחתון, מושכים את מסילות המגירה החוצה עד למחצית אורכן.

מניחים את תא המדיח על המסילות.

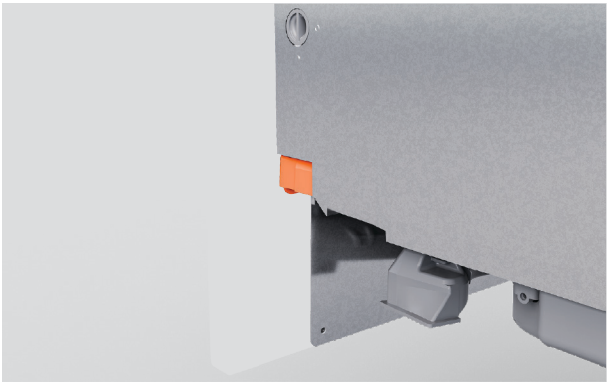

7. מושכים את לשוניות הנעילה קדימה ולוחצים את המגירה למקומה בנקישה.

יש לוודא שהצינורות אינם מעוכים או מפותלים בעת סגירת המגירה.



8. יש לוודא שהלוח מיושר לפי הארונות שמסביבו.

מתאימים את הלוחות לפי הצורך.



התאמה למעלה ולמטה (אנכית)

מכניסים מברג לחור השני שמעל פין התושבת ומסובבים לצורך התאמה.

חוזרים על הפעולה בצד השני של המגירה לפי הצורך.



התאמה מצד לצד (אופקית)

בצד שמאל של המגירה, מכניסים מברג לחור השלישי שמעל פין התושבת ומסובבים לצורך התאמה.

מסובבים בכיוון השעון כדי להזיז את הלוח ימינה, ונגד כיוון השעון כדי להזיז את הלוח שמאלה.

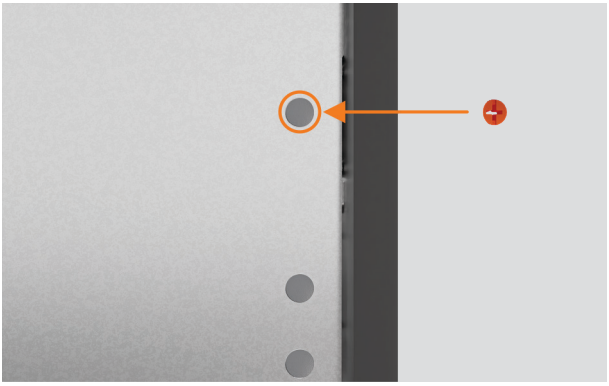

לאחר השלמת כל ההתאמות והתקנת מדיח הכלים, מאתרים את מכסי הברגים ומוסיפים אותם לחורי ההתאמה.



1. מושכים את המגירה החוצה עד למחצית הדרך כדי להסיר את תא המדיח.

דוחפים לאחור את לשוניות הנעילה בכל אחד מצידי תא המדיח.

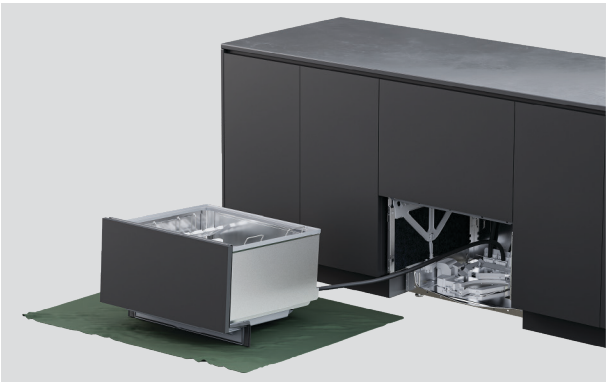

2. מניחים את המגירה על משטח מוגן משמאל למכשיר.

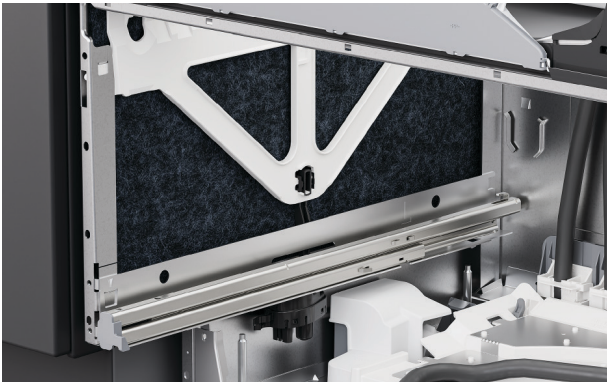

3. מרימים את הבידוד בצידי השלדה.

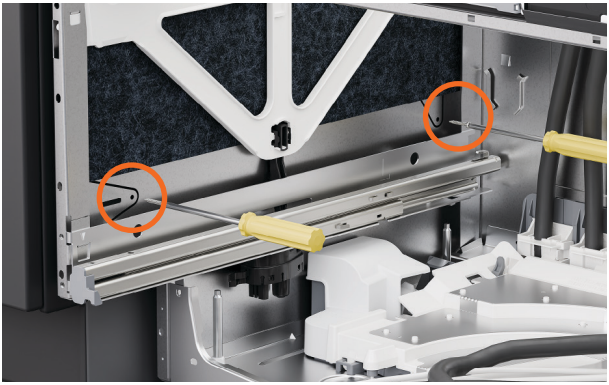

4. מוסיפים ברגים דרך שני החורים בכל צד של השלדה.

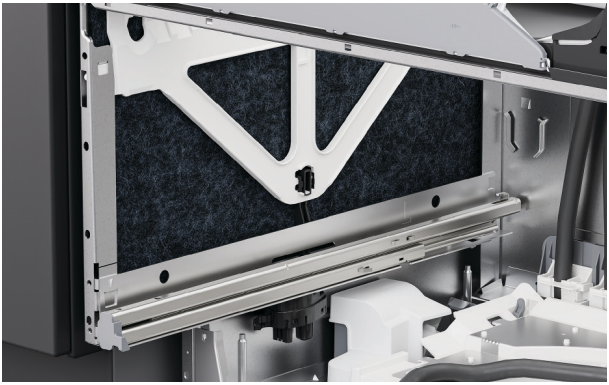

5. יש לוודא שהבידוד ממוקם מחדש כהלכה ואינו חוסם את מסילות המגירה.



6. מניחים את תא המדיח בחזרה על המסילות, מושכים את לשוניות הנעילה קדימה ולוחצים את המגירה למקומה בנקישה.



1. אם משתמשים בתושבות, פותחים חלקית את המגירה העליונה.

מרימים את אטם הגומי ומסירים מהפנל את כיסוי הבורג השמאלי ואת כיסוי הבורג הימני.



2. מקבעים את תושבות הצד באמצעות הברגים המצורפים ומחליפים את כיסויי הברגים.



3. אם מוסיפים תושבות עליונות, מקבעים אותן באמצעות הברגים המצורפים.

יש לוודא שראש הבורג מיושר עם פני השטח ואינו בולט מעל פני לוח המגירה כשהמגירה סגורה, כדי למנוע נזק.

ודאו שכל קצות הלוח אטומים כדי לעמוד בפני לחות. נדרש פער של 12 **מ"מ** בין תחתית הצוקל לרצפה.



1. מאתרים את הצוקל החצי מוכן השקוע.



2. מסמנים קטע בתושבת הצוקל המיועד להסרה, ומוודאים שהוא קצר יותר מהלוח המותאם אישית.

שוברים או חותכים את החלק העודף ומשייפים את הקצה בפצירה.



3. אם מתקינים צוקל בהתאמה אישית, מניחים את הלוח המותאם אישית על הצוקל החצי מוכן.

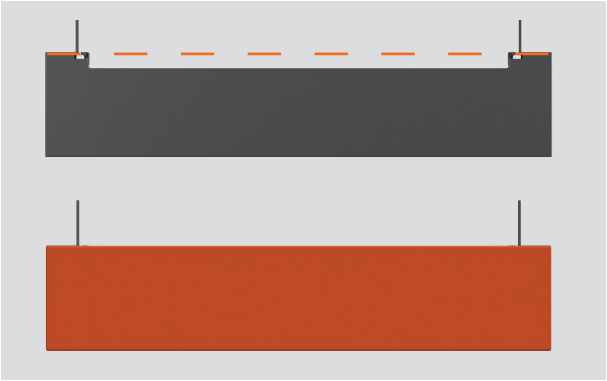

4. לעומק צוקל של עד 40 מ״מ, מיישרים את החלק העליון של הלוח המותאם אישית עם הקצה העליון של תושבת הצוקל.



5. לעומק צוקל של 100–40 מ״מ, מיישרים את הלוח המותאם אישית לאורך הקצה התחתון של תושבת הצוקל.

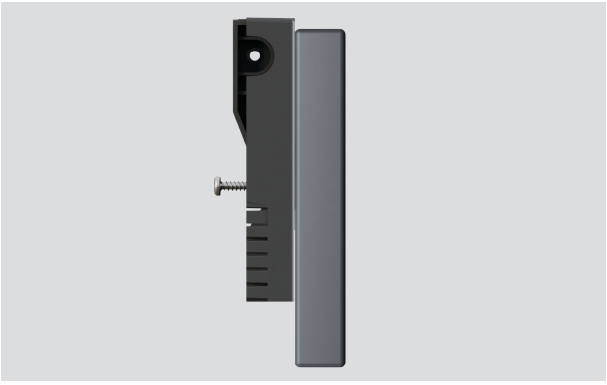

6. קודחים חורי סימון דרך נקודות הקיבוע בתושבת הצוקל.

מבריגים את תושבת ההרכבה לצוקל באמצעות מברג.



1. מחליקים את תושבת ההרכבה לאורך מסילות ה-T עד שתגיע למקומה.

מקבעים את תושבת ההרכבה למסילות ה-T. אין להדק יתר על המידה.

אפשרויות חיבור לניקוז

לחץ מים DD60DTX6HI1: מקסימום 1 MPa (145 psi), מינימום 0.1 MPa (14.5 psi)

חיבור למים: 3/4 אינץ' (GB20) BSP, מתאים לדיסקית שטוחה, טמפרטורה מומלצת: מים קרים בטמפרטורה 20 מעלות צלזיוס

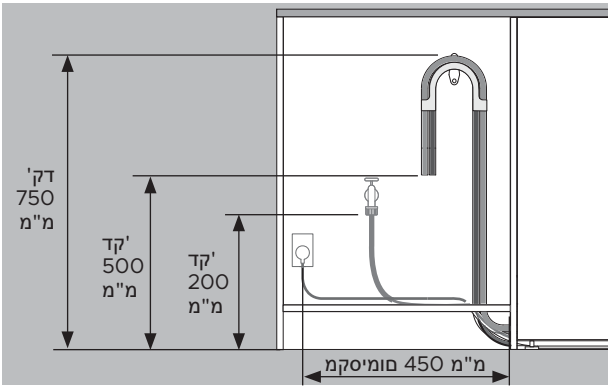

המרחקים זהים בכל ההתקנות.

- מהרצפה עד לתמיכה העליונה – 750 מ"מ דק'.
- מהרצפה לקצה צינור הניקוז – מינימום 500 מ"מ.
- מהרצפה עד לכניסת המים – מינימום 200 מ"מ.
- מצד ארון המטבח למרכז שקע החשמל – מקסימום 450 מ"מ.

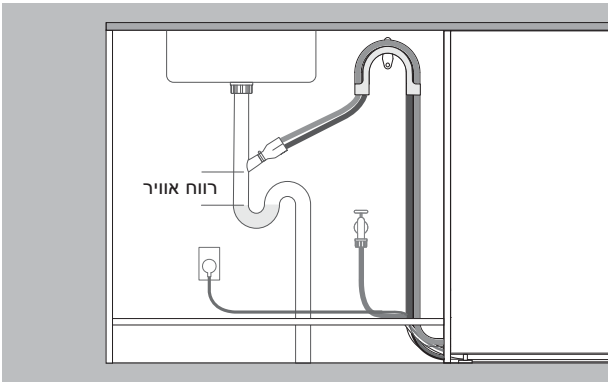

ניקוז מנותב לפיית ניקוז

- פיית הניקוז חייבת להיות גבוהה ממפלס המים העומדים, וחייב להיות ביניהם רווח כדי להימנע מבעיות ניקוז.

- הסירו את עודפי צינור הניקוז כדי למנוע את צניחת הצינור מתחת לגובה פיית הניקוז.

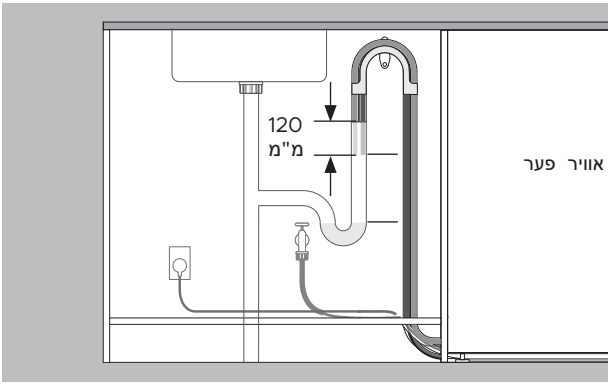

ניקוז מנותב לצינור אנכי

- צינור הניקוז חייב להיות גבוה יותר ממפלס המים העומדים, עם רווח ביניהם, כדי להימנע מבעיות ניקוז.

- הסירו את עודפי צינור הניקוז.

- אין להכניס את הצינורות לתוך הצינור האנכי יותר מ-120 מ"מ.

התקנת הניקוז

יש לוודא שהתמיכה בצינור הניקוז מותקנת כהלכה ושהצינור מושחל דרכה כראוי, כדי למנוע נזק ובעיות ניקוז.

אין לנקז את מי מדיח הכלים לתוך מים עומדים.

אם צינורות הניקוז המצורפים אינם ארוכים דיים כדי להגיע לחיבורי התשתית שלכם, ערכת הרחבה לצינור ניקוז באורך 3.6 מ ' זמינה באתר fisherpaykel.com



1. מתקינים את התמיכה בצינור הניקוז קרוב ככל האפשר למשטח העבודה, במרחק מינימלי של 750 מ"מ מהרצפה.

משחילים את הצינורות דרך התמיכה.

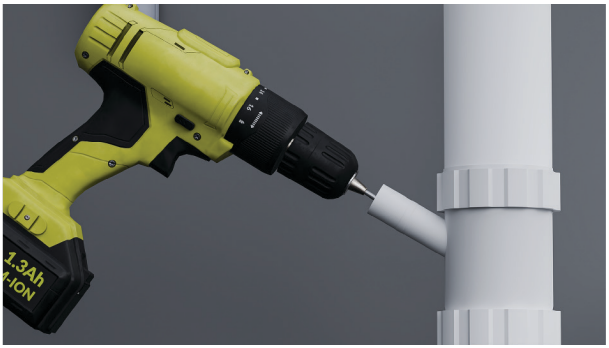

2. לחיבור לסיפון כיור:

כדי להימנע מכניסת שבבים למערכת האינסטלציה, מסירים את סיפון הכיור לפני הקידוח.

מסירים את הפקק מסיפון הכיור או קודחים בו פתח בקוטר 13 מ״מ לפחות לפני קיבוע המחבר.

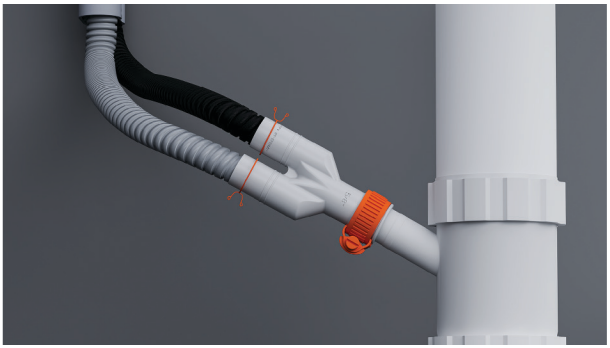

3. משחילים את מהדקי התיל על הצינורות.

מחברים את הצינורות למחבר הצינורות שסופק ומקבעים באמצעות מהדקי התיל המצורפים.

יש לוודא שכל צינור מנותב בקו ישר עד לחיבור כדי להימנע מכיפופים שעלולים להגביל את הניקוז.



4. לחיבור לצינור אנכי:

מושכים את שני צינורות הניקוז דרך התמיכה בצינור הניקוז ומניחים אותם בצינור האנכי.

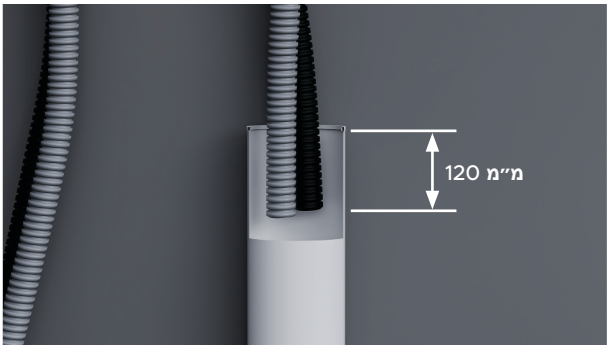

5. יש לוודא שהצינורות אינם נכנסים יותר מ-120 מ"מ לתוך הצינור האנכי כדי למנוע יניקה חוזרת של מי שפכים לתוך המכל.

ניתן לקצר את הצינורות במידת הצורך.

אין לפתוח את אספקת המים לפני החיבור לחשמל. מדיח הכלים חייב להיות מחובר לחשמל ומופעל כדי שההגנה מפני הצפה תפעל.

נדרשים ברזי ניתוק כדי לאפשר את ניתוק אספקת המים.

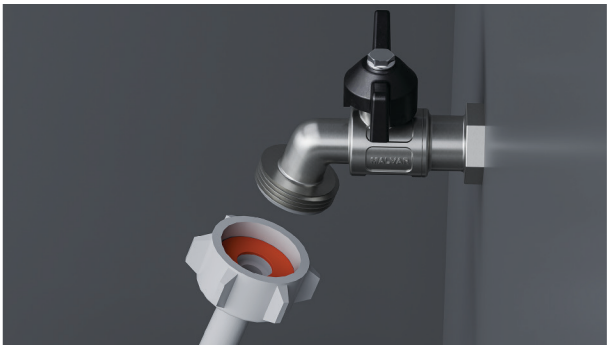

1. יש לבדוק שדיסקית הגומי המצורפת הוכנסה לצימוד.



2. מחברים את צינור הכניסה לברז.

יש לוודא שצינור הכניסה אינו מקופל ושהברז אינו משוך או נתון ללחץ.

אין לקצר את צינור הכניסה.



3. מהדקים ידנית למקום. בעזרת מפתח ברגים או פלייר, מסובבים עוד 180 מעלות כדי להדק. יש להימנע מהידוק יתר.

דרישות ממערכת החשמל: 220–240 וולט, 50–60 הרץ, 9 אמפר
התקע החשמלי צריך להיות נגיש לאחר ההתקנה לצורך תחזוקה.



1. מחברים לחשמל.

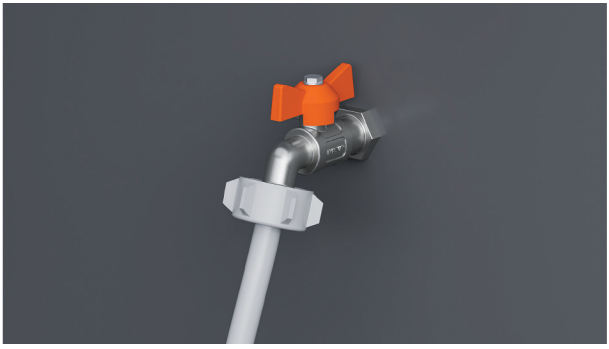

2. בודקים את חיבורי המים.

פותחים את אספקת המים ובודקים אם יש דליפות.

מדיח הכלים חייב להיות מחובר לחשמל ומופעל כדי שההגנה מפני הצפה תפעל.

אם צריך לנתק את החשמל, יש לוודא שאספקת המים סגורה.

רשימת תיוג למתקינים

התקנה

- ☐ אם החשמל מנותק, יש לוודא שאספקת המים סגורה כדי למנוע הצפה.
- ☐ בדקו שכל החלקים מותקנים כהלכה ומהודקים.
- ☐ יש לוודא שנשמרו כל מרווחי ההפרדה.
- ☐ יש לוודא שמדיח הכלים מאובטח ושהמגירה נפתחת ונסגרת בחופשיות ללא התנגדות.
- ☐ יש להבטיח שהלוחות מותאמים כהלכה למדיח הכלים.
- ☐ יש לוודא שכל אריזה או סרט המאבטחים את המתלים וזרוע ההתזה הוסרו.
- ☐ בדקו שזרוע ההתזה נמצאת במקומה, מותקנת כראוי ומסתובבת בחופשיות.
- ☐ יש להבטיח שמודולי ה-Knock-to-Pause מותקנים היטב ופועלים כהלכה.
- ☐ יש לוודא שסרט האיטום הודבק ושאין בו קמטים, קפלים או בועות אוויר.

אינסטלציה

- ☐ יש לוודא שכל הנוק-אאוטים או הפקקים בחיבור הניקוז נקדחו וכי חיבור הניקוז בוצע.
- ☐ אסור שמחבר צינור הניקוז יתמוך במשקל של חומר הצינור העודף. יש להקפיד שצינור הניקוז יהיה מתוח ככל האפשר כדי למנוע ריפיון. יש להשאיר כל אורך עודף של צינור הניקוז בצד מדיח הכלים של הלולאה הגבוהה.
- ☐ יש לוודא שדסקית הגומי המצורפת מותקנת על צינור הכניסה ומהודקת היטב.
- ☐ אם מחברים את צינור הניקוז לסיפון לכיור, יש לוודא שהלולאה הגבוהה גבוהה ב-150 מ"מ לפחות ממחבר צינור הניקוז.
- ☐ במודלים עם מרכך מים: כוונו את הגדרת מרכך המים מהגדרת ברירת המחדל כך שתתאים לרמת הסידן במים באזור. עיינו במדריך למשתמש.
- ☐ יש לוודא שאספקת המים מנותקת עד לחיבור החשמל ולהפעלתו. יש להפעיל את מדיח הכלים כדי להפעיל את תכונת ההגנה מפני הצפה.

חיבור לחשמל

- ☐ יש להבטיח שכל בדיקות החשמל בוצעו בהתאם לתקנות המקומיות.

תפעול לניסיון

- ☐ הפעילו את אספקת החשמל והמים, ולאחר מכן פתחו את המגירה. אמור להישמע צפצוף ובלוח הבקרה אמורה להידלק נורית חיווי של תוכנית.
- ☐ הוסיפו שלוש כוסות מים למגירה.
- ☐ נווטו אל RINSE והפעילו את התוכנית.
- ☐ בדקו את פונקציית ה-knock-to-pause.
- ☐ חזרו על הפעולה עבור המגירה השנייה.
- ☐ לאחר סיום מחזור השטיפה, יש לוודא שמדיח הכלים פעל והתנקז כהלכה.
- ☐ בדקו שאספקת המים נסגרה כהלכה.
- ☐ בדקו את חיבורי הניקוז לאיתור דליפות.
- ☐ **אם האתר נותר ללא חשמל לאחר השלמת ההתקנה, יש לוודא שאספקת המים סגורה כדי למנוע הצפה.**

יש למלא ולשמור במקום בטוח:

מודל _____

מס' סידורי _____

תאריך הקנייה _____

הקונה _____

כתובת המשווק _____

שם המתקין _____

חתימת המתקין _____

חברת התקנה _____

תאריך ההתקנה _____

FISHERPAYKEL.COM

© 2026 Fisher & Paykel Appliances. כל הזכויות שמורות.

ייתכן שהמודלים המוצגים במדריך זה לא יהיו זמינים בחלק מהשווקים והם נתונים לשינוי בכל עת.

מפרטי המוצר במדריך זה חלים על המוצרים והמודלים הספציפיים שתוארו בתאריך הפרסום. על פי המדיניות שלנו לשיפור מתמיד של המוצר, מפרטים אלה עשויים להשתנות בכל עת.

לפרטים עדכניים לגבי זמינות המודלים והמפרטים במדינה שלך, מומלץ לבקר באתר האינטרנט שלנו או לפנות למשווק המקומי של Fisher & Paykel.

434523A 10.26