INDBYGGET KAFFEMASKINE
FØRSTE BRUG

Lær dit apparat at kende 3
Opsæt kaffemaskinen 5
Tænd/sluk for kaffemaskinen 10
Tilføj kaffe 11
Juster formalingen 12
Fyld vandbeholderen 14
Vælg og tilpas drikkevarer 15
Brug mælkekanden 18
Brug dampstaven 21
Rengør og vedligehold dit apparat 23

FISHER & PAYKEL

NZ AU UK IE EU SG CN

INDBYGGET KAFFEMASKINE

EB60MSG3, EB60MSB3, EB60CSX3, EB76PSX3

Sådan får du de bedste resultater fra din kaffemaskine:

- Juster indstillingen for vandets hårdhed, så den passer til husstandens forsyning.
- Installer vandfilteret for at hjælpe med at sikre en ensartet præstation.
- Klargør kaffemaskinen ved at brygge et par kopper kaffe.
- Rengør og afkalk kaffemaskinen regelmæssigt for at opretholde optimal præstation.
- Registrer dit produkt for at få strømlinet service og support.

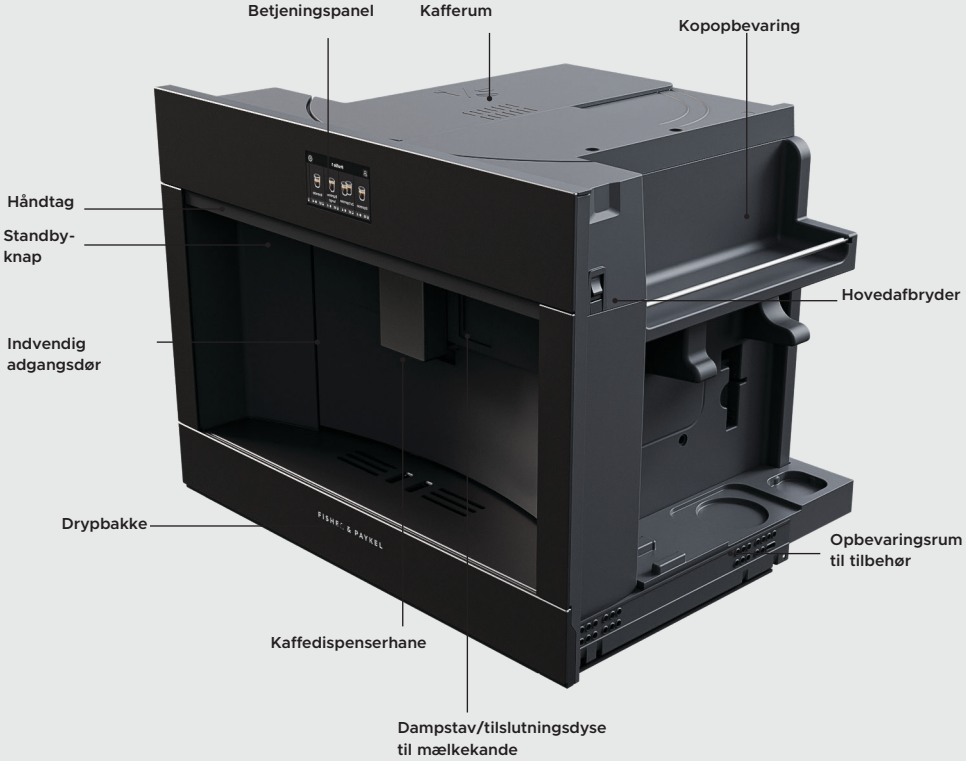

- Træk kaffemaskinen ud ved hjælp af håndtaget for at få adgang til kafferummet, kopvarmeren, opbevaringsrummet til tilbehør og hovedafbryderen.
- Åbn døren ved at trække kaffedispenseren fremad for at få adgang til beholderen til kaffegrums, vandbeholderen og bryggeenheden. Døren er venstrehængslet.

Ikke vist: Tilbehør, dampstav, mælkekande, beholder til kaffegrums, vandbeholder, bryggeenhed.



STARTSKÆRM	
Profiler, der kan tilpasses	Tryk for at skifte mellem forskellige brugerprofiler. Du kan gemme op til 6 profiler med forskellige brugerpræferencer.
Valg af drikkevarer	Rul for at vælge mellem de forskellige tilgængelige drikkevarer. Tryk for at vælge den ønskede drik og begynde aftapningen.
Indstillinger for drikkevarer	Viser drikkens størrelse og styrke. Tryk for at justere drikkeindstillinger før aftapning.
Ur	Viser tiden. Tryk for at indstille tiden.
Indstillingsmenu	Tryk for at få adgang til apparatindstillinger og vedligeholdelsescyklusser.

Første gang du tænder din kaffemaskine, bliver du bedt om at følge nogle få trin for at opsætte apparatet.



Tilslut kaffemaskinen

Sørg for, at kaffemaskinen er tilsluttet elforsyningen.



Tænd for kaffemaskinen

Træk kaffemaskinen ud for at få adgang til hovedafbryderen og sikre, at den er tændt.



Indstil dine præferencer

Følg instruktionerne på skærmen for at opsætte apparatet, som f.eks. at vælge et sprog og indstille klokkeslæt.

Første gang du opsætter din kaffemaskine, skal du klargøre vandkredsløbet. Dette vil tage et par minutter. Apparatet støjer muligvis mere end normalt under denne proces.

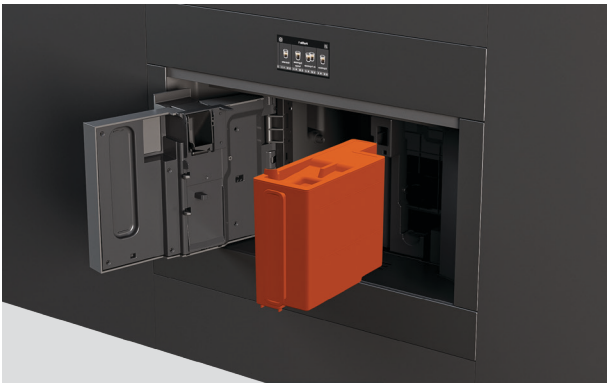

Fyld vandbeholderen

Åbn døren for at få adgang til vandbeholderen.

Fjern låget, og fyld med frisk vand op til MAKS.-linjen.

Sæt beholderens låg på igen, og sæt derefter beholderen tilbage i produktet.



Tilslut dampstaven

Skub dækslet til tilslutningsdysen åbent, og tilslut dampstaven til kaffemaskinen.



Forbered vandkredsløbet

Placer en beholder under dampstaven, og følg derefter instruktionerne på skærmen. Der vil flyde vand gennem dampstaven, indtil kredsløbet er forberedt.

For at opnå det bedste resultat anbefaler vi, at vandets hårdhed indstilles, før der brygges kaffe første gang.

Vi har vedlagt et indikatorpapir til vandets hårdhed sammen med denne vejledning, så du kan teste vandets hårdhed i dit hjem



Mål vandets hårdhed

1. Tag indikatorpapiret ud af emballagen. Dyp det helt ned i et glas vand i 1 sekund.



2. Tag papiret op, og ryst det let. Vent i 1 minut, til papiret viser resultatet.

Antallet af røde firkanter på papiret svarer til det påkrævede niveau for vandets hårdhed (1-4).

Følg meddelelserne på skærmen, eller gå til indstillingsmenuen og vælg VANDETS HÅRDHED, og indstil derefter det påkrævede niveau for vandets hårdhed.

VANDETS HÅRDHED	INDSTILLING FOR VANDETS HÅRDHED
	Niveau 1 (blødt vand)
	Niveau 2 (lidt hårdt vand)
	Niveau 3 (hårdt vand)
	Niveau 4 (meget hårdt vand)

Vi anbefaler at installere det medfølgende vandfilter i vandbeholderen for optimal præstation.

Følg meddelelserne på skærmen under opsætningen, eller gå til indstillingsmenuen, og vælg VANDFILTRERING. Du vil blive vejledt gennem filterinstallationen på apparatet.

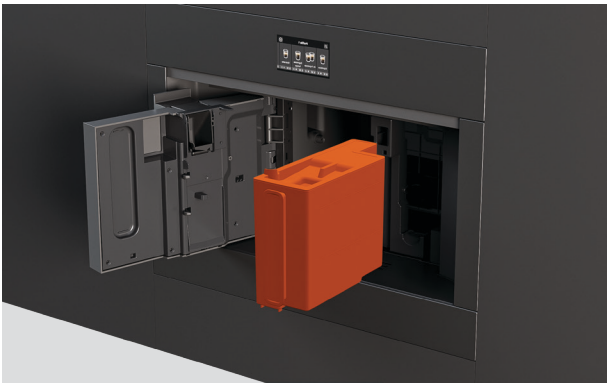

Fjern vandbeholderen

Åbn døren, og fjern vandbeholderen. Fjern låget, og fyld med frisk vand.

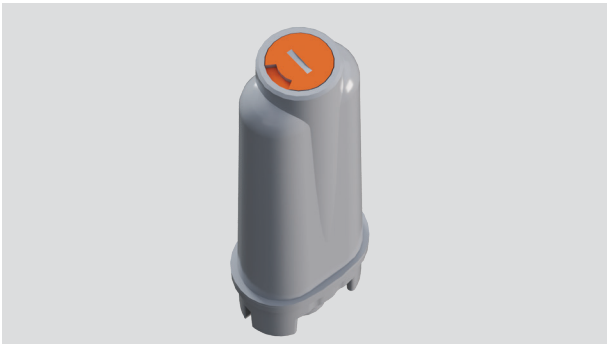

Indstil datoen på vandfilteret

Indstil datoindikatoren til to måneder fra den aktuelle dato.



Aktiver vandfilteret

Hold filteret under en vandhane, indtil det løber over.



Nedsænk vandfilteret

Placer filteret i beholderen, og nedsænk det helt i ca. ti sekunder for at lade eventuelle luftbobler slippe ud.

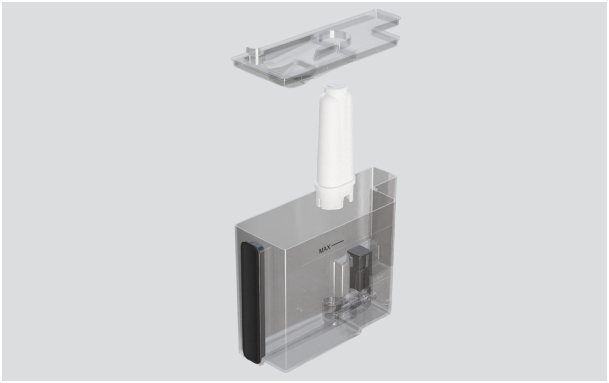

Installation af vandfilteret

Indsæt filtersikringen i filterhuset.

Sæt beholderens låg på igen, og sæt derefter beholderen tilbage i produktet.



Kør en skyllecyklus

Placer en tom beholder (minimum 0,5 l) under dispenseren, og tryk på OK på skærmen. Kaffemaskinen begynder at skylle. Når skylningen er færdig, er kaffemaskinen klar til brug.

Filteret holder ca. to måneder, hvis apparatet bruges regelmæssigt. Hvis kaffemaskinen ikke bruges med isat filter, kan det holde i op til tre uger.

Kaffemaskinen starter automatisk en kort forvarmnings- og skyllecyklus, hver gang den tændes.

Under skylningen kommer der varmt vand ud af kaffeudløbet og opsamles i drypbakken nedenunder. Hold hænderne væk fra udløbet for at undgå kontakt med vandet.



1. Træk kaffemaskinen ud for at få adgang til hovedafbryderen og sikre, at den er tændt.



2. Tryk på standby-knappen på forsiden af apparatet for at tænde kaffemaskinen.

Sådan slukker du kaffemaskinen

Tryk på standby-knappen på forsiden af apparatet for at sætte kaffemaskinen i standbytilstand. Kaffemaskinen udfører automatisk en skyllecyklus, før den slukkes.

Når skyllecyklussen er afsluttet, skal du trykke på hovedafbryderen på siden af apparatet for at slukke kaffemaskinen.

- Vi anbefaler at lade kaffemaskinen stå i standbytilstand under den daglige brug for at sikre, at meddelelser om rengøring og vedligeholdelse modtages som planlagt.
- Hvis du ikke skal bruge kaffemaskinen i længere tid, skal du slukke apparatet på hovedafbryderen.
- Sluk aldrig på hovedafbryderen, mens apparatet kører.

Fyld kaffemaskinen med hele bønner til automatisk aftapning af drikkevarer, eller tilføj formalet kaffe manuelt, hver gang du laver en drik.



Brug af hele kaffebønner

1. Træk kaffemaskinen ud.

2. Åbn dækslet til kafferummet, og fyld hovedrummet med kaffebønner.

3. Luk dækslet, og skub kaffemaskinen tilbage på plads.

Kaffemaskinen kværner automatisk bønnerne, hver gang du laver en kop kaffe. Du kan brygge op til to kopper kaffe ad gangen, når du bruger hele kaffebønner.

Brug ikke grønne, karamelliserede eller kandiserede kaffebønner, da de kan sætte sig fast i kværnen og beskadige den.



Brug af formalet kaffe

1. Træk kaffemaskinen ud, og åbn dækslet til kafferummet.

2. Åbn låget til tragten til formalet kaffe, og tilsæt et strøget mål formalet kaffe.

3. Luk dækslet, og skub kaffemaskinen tilbage på plads.

Tilsæt ét mål kaffe i tragten til formalet kaffe, hver gang du laver en kop kaffe. Du kan kun lave én kop kaffe ad gangen med formalet kaffe.

- Tjek, at tragten er fri, før der tilføjes formalet kaffe.
- Tilsæt aldrig formalet kaffe, når maskinen er slukket.
- Brug aldrig mere end ét strøget mål, da dette kan blokere tragten.
- Når du laver kaffe, skal du sikre, at du går til drikkevareindstillinger og vælger formalet kaffe , før du trykker på AFTAP.
- Denne indstilling kan ikke gemmes som en præference. Du skal vælge denne mulighed hver gang.

JUSTER FORMALINGEN

Malingsgraden er som standard indstillet til optimal præstation og bør ikke justeres i første omgang.

Hvis det efter tilberedning af et par kopper kaffe imidlertid viser sig, at kaffen er for tynd, ikke er cremet nok eller aftappes for langsomt, kan dette korrigeres ved at justere formalingen.



1. Træk kaffemaskinen ud, og åbn dækslet til kafferummet for at finde knappen til justering af formaling.



2. Sæt en kop under kaffedispenseren, og juster dispenserens højde, så den passer.

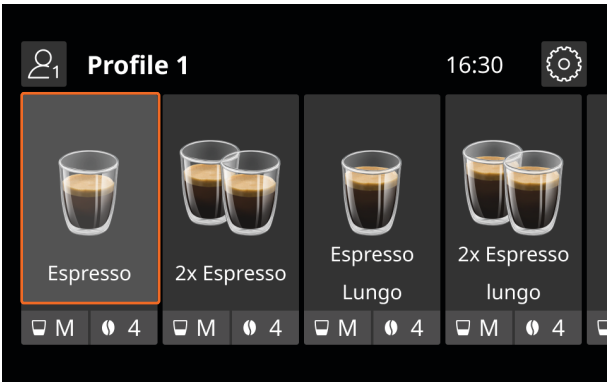

4. Vælg en kaffebaseret drik på skærmen for at starte kaffekværnen.



3. Mens kaffekværnen er i drift, skal drejeknappen justeres ét trin i den ønskede retning.

Hvis kaffen aftappes for langsomt, drejes drejeknappen tættere mod 7 for en grovere formaling.

For mere fyldig, cremet kaffe skal du dreje drejeknappen tættere mod 1 for en finere formaling.

- Juster kun formalingen, mens kaffekværnen er i drift under den indledende fase af kaffebrygningen.
- Drej ikke knappen mere end én position ad gangen under justeringen.
- Justeringerne vil først være mærkbare, når der er brygget mindst to kopper kaffe. Hvis den indledende justering ikke har løst problemet, skal du gentage processen og justere drejeknappen til den næste position.

FYLD VANDBEHOLDEREN

Før du laver varme drikkevarer, skal du fylde vandbeholderen. For at opnå de bedste resultater anbefaler vi, at beholderen fyldes med frisk vand hver dag.

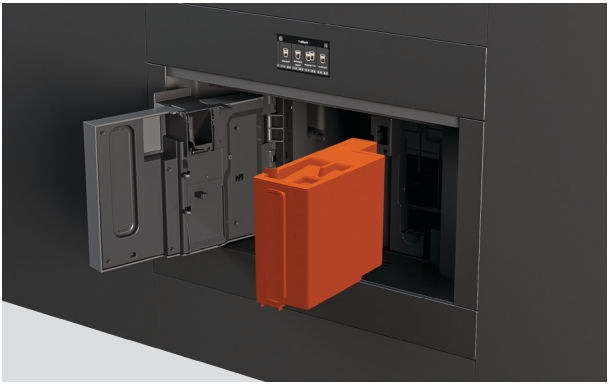

Fyld vandbeholderen

Åbn døren for at få adgang til vandbeholderen.

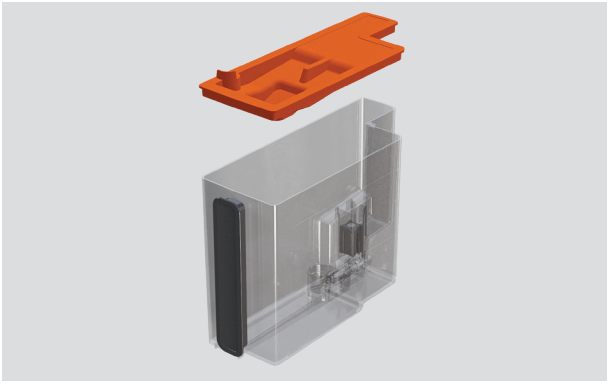

Fjern låget, og fyld med frisk vand op til MAKS.-linjen.

Sæt beholderens låg på igen, og sæt derefter beholderen tilbage i produktet.

Klargøring af kaffemaskinen:

- For at opnå de bedste resultater anbefaler vi at akklimatisere kaffemaskinen ved at lave 4-5 kopper kaffe, indtil maskinen begynder at levere en ensartet kaffe.
- Under akklimatiseringen af kaffemaskinen er det normalt at høre lyden af kogende vand. Efter at have lavet et par kopper kaffe skulle denne støj blive mindre.

Tips til de bedste resultater:

- Juster kaffestyrken og størrelsen under indstillinger for drikkevarer, så de passer til dine præferencer.
- Hvis du vil have en mere cremet kaffe, skal du justere højden på kaffedispenseren, så den ligger tæt på koppen som muligt.
- For at få en varmere kaffe skal du opvarme kopperne med varmt vand før brug, øge temperaturen under drikkevareindstillinger eller køre en skyllecyklus, før du laver din drik.



1. Sæt en kop under kaffedispenseren, og juster dispenserens højde, så den passer.

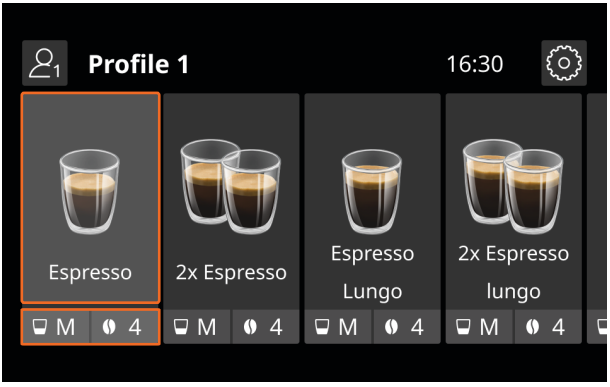

2. Rul for at vælge mellem de forskellige tilgængelige drikkevarer.

Vælg en drik, og vælg for at begynde aftapning, eller tryk på drikkeindstillingerne for at justere før aftapning.



3. Tilpas drikken ved at justere styrken og størrelsen efter behov.

Hvis du bruger formalet kaffe, skal du sikre, at du vælger formalet kaffe , før du trykker på AFTAPNING.

Mængden af hver ingrediens kan også tilpasses yderligere under aftapning.

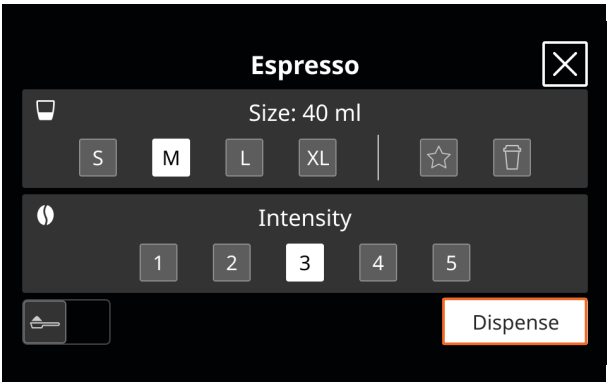

4. Tryk på AFTAP for at starte aftapning af din drikkevare.

Aftapningen stopper automatisk, når den er færdig.

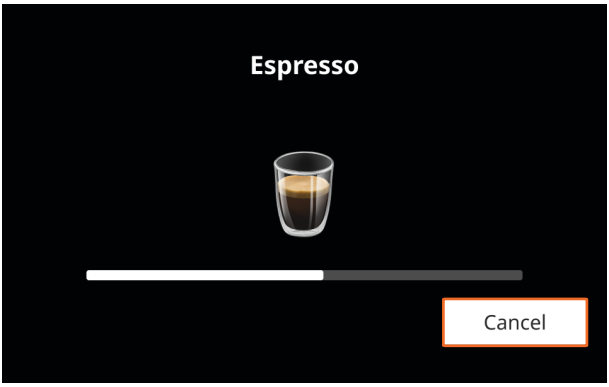

Annullering af drik

Tryk på ANNULLER på et hvilket som helst tidspunkt under aftapning for at annullere den drik, der tilberedes.



Tilpasning af ingrediensmængder

For drikkevarer, der indeholder mere end én ingrediens, tryk på STOP under aftapning for at stoppe aftapningen af den aktuelle ingrediens og gå videre til næste ingrediens.

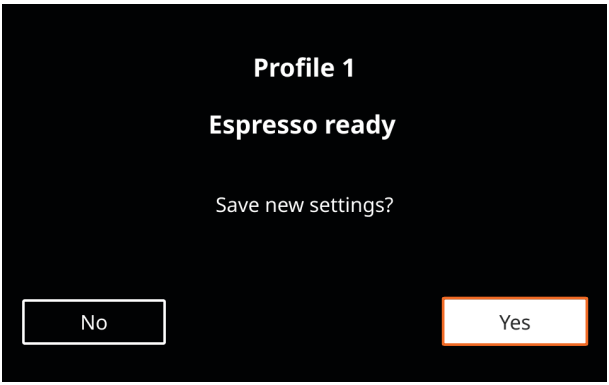

Gemmer dine præferencer

Når aftapningen er afsluttet, beder skærmen om at gemme de nye indstillinger.

Tryk på JA for at gemme dine præferencer i den aktuelle brugerprofil.

Fremstilling af mælkebaserede drikkevarer

Hvis du vil lave cappuccino, latte og andre mælkebaserede drikke, kan du dampe mælken enten automatisk ved hjælp af mælkekandeudstyret eller manuelt ved hjælp af damptilbehøret. Se "Brug mælkekanden" eller "Brug dampstangen" for instruktioner.

Brug mælkekandeudstyret til automatisk at lave cappuccino, latte og andre mælkebaserede drikkevarer.

For at opnå det bedste resultat anbefaler vi at bruge kølet mælk ved ca. 5°C temperatur.

Automatisk dampning af mælk

- Lad ikke mælkekanden stå ude af køleskabet i længere tid.
- For at undgå mælk med dårligt skum eller store bobler skal låget og forbindelsen rengøres grundigt efter hver brug.
- Hvis **ENERGIBESPARELSE**-tilstand er aktiveret, kan det tage et par sekunder, før mælken begynder at blive varmet op.



1. Tag låget af mælkekanden.

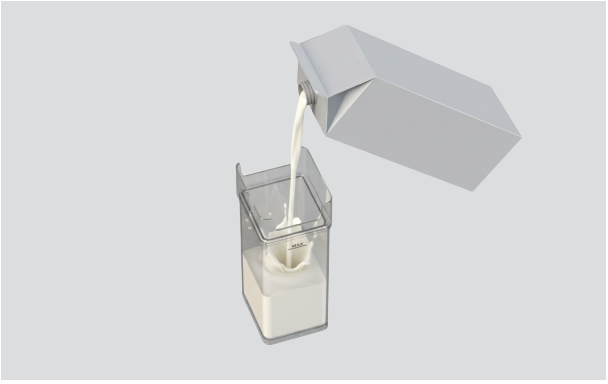

2. Fyld kanden med så meget mælk som nødvendigt, op til MAKS-linjen.



3. Sørg for, at drejeknappen er drejet til INDSÆT, og tjek, at røret stadig sidder godt fast, og sæt derefter låget på igen.



4. Skub dækslet til tilslutningsdysen op, og fastgør mælkekanden til kaffemaskinen, og sørg for, at den klikker helt på plads.

Fjern først dampstaven, hvis det er nødvendigt.



5. Placer en kop under både kaffedispenseren og mælkeudløbet, og juster højderne efter behov.

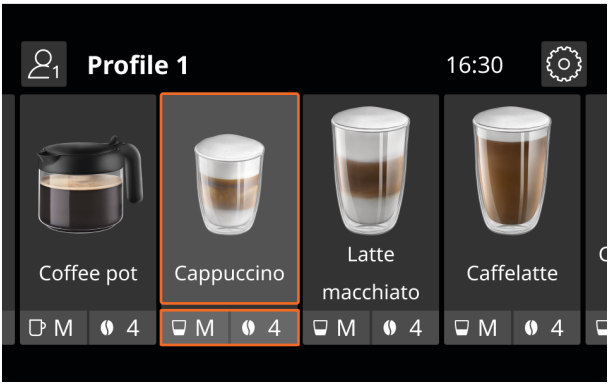

6. Vælg en drik, og begynd aftapning.

Du vil derefter blive bedt om at indstille det anbefalede skumniveau for den valgte drikkevare.



7. Juster drejeknappen på kanden, så den matcher det anbefalede skumniveau.

INDSTILLING	SKUMNIVEAU	ANBEFALES TIL
MIN.	LYST SKUM	Caffelatte/varm mælk (uden skum)
MIDDEL	CREMET SKUM	Latte macchiato/flat white
MAKS.	TYKT SKUM	Cappuccino/cappuccino mix/cappuccino macchiato/ espresso macchiato/cappuccino +/varm mælk (med skum)

Brug dampstaven til at opvarme mælk eller vand eller til at aftappe varmt vand.

Efterlad ikke apparatet uden opsyn, mens der aftappes damp eller varmt vand.

For at undgå forbrændinger eller stænk skal du altid vente, indtil aftapning af damp eller varmt vand er stoppet, før beholderen fjernes under hanen.

Dampning af mælk eller opvarmning af vand

- Vælg en beholder af passende størrelse. Mælken øges til det dobbelte eller tredobbelte, når den dampes.
- Juster hanens position for det ønskede niveau af skum. Indstil hanen til skumpositionen ▼ for tykkere skum, og til den flade position ▲ for lettere eller intet skum.
- For at få et mere cremet skum skal beholderen roteres med langsomme bevægelser i opadgående retning.
- Rengør altid udløbet som anvist for at undgå mælk med dårligt skum eller store bobler.
- For at opnå det bedste resultat anbefaler vi at bruge kølet mælk ved ca. 5°C temperatur.



1. Skub dækslet til tilslutningsdysen åbent, og tilslut dampstaven til kaffemaskinen.

Juster hanens position efter behov, så den passer til din drik.



2. Fyld en beholder med mælk eller vand, der skal opvarmes, og sænk hanen ned i væsken.

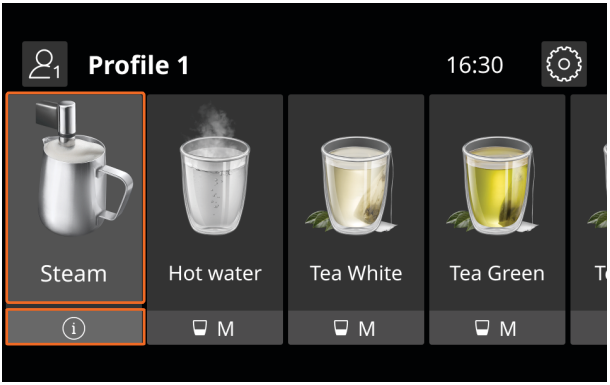

3. Vælg DAMP på displayet. Dampen begynder at blive aftappet.

Når den ønskede temperatur og det ønskede skumniveau er nået, skal du trykke på STOP.

Dispensering af varmt vand

- Brug dampstangen til at dispensere varmt vand.
- Efterlad ikke kaffemaskinen uden opsyn under aftapning af varmt vand.



1. Placer en kop under hanen. Placer den så tæt som muligt for at undgå stænk.

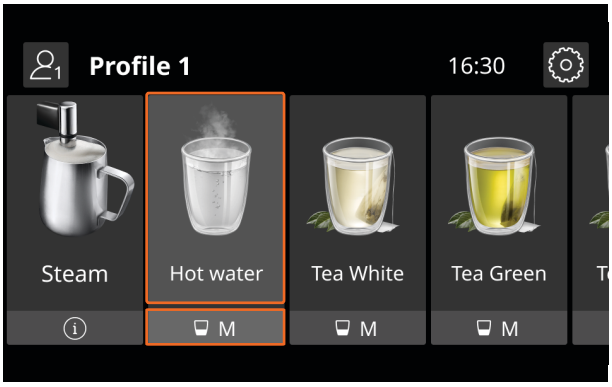

2. Vælg VARMT VAND på displayet, og indstil den påkrævede volumen, og tryk derefter på AFTAP.

Tryk på ANNULLER på et hvilket som helst tidspunkt for at stoppe vandaftapningen før tid.

Gør disse trin til en fast del af din rengøringsrutine for at opnå de bedste resultater med dit apparat.

- Tør overflader af efter hver brug.
- Tøm beholderen til kaffegrums og drypbakken regelmæssigt.
- Rengør mælkekanden og dampstaven efter hver brug.
- Rengør bryggeenheden mindst én gang om måneden.
- Følg meddelelserne om pleje og vedligeholdelse på skærmen, så snart de vises, herunder regelmæssig afkalkning og udskiftning af vandfilteret.

Overflader

Tør overflader af med en fugtig klud og mildt vaskemiddel. Tør med en ren, fnugfri klud. Brug en lille børste til svært tilgængelige steder.

Mælkekande

Rengør mælkekanden, låget og tilslutningsdysen grundigt efter hver brug. Gå til INDSTILLINGER, og vælg RENGØRING AF MÆLKEKANDE. Du bliver guidet gennem rengøringsinstruktionerne på skærmen.

Dampstav

Rengør efter hver brug for at undgå ophobning af mælkerester og forhindre tilstopning. Vask alle dele af udløbet med en svamp og varmt vand. Tjek, at hullerne ikke er tilstoppede, og fjern tilstopninger med en tandstikker om nødvendigt.

Dampstav/tilslutningsdyse til mælkekande

Efter hver brug tørres dampstavens forbindelse af med en fugtig svamp for at fjerne eventuelle rester. Sørg for, at forbindelsen er fri for blokeringer, før dampstaven monteres igen.

Beholder til kaffegrums

Tøm og rengør beholderen til kaffegrums med et par dages mellemrum, eller når apparatet beder om det. Når beholderen til kaffegrums fjernes, skal drypbakken altid tømmes samtidig, også selvom den kun indeholder lidt kaffegrums.

Drypbakke

Tøm og rengør drypbakken regelmæssigt. Drypbakken har en rød niveauindikator. Når indikatoren stikker ud, skal drypbakken tømmes og rengøres før videre brug for at undgå overløb.

Dispenser

Tjek regelmæssigt, at hullerne i kaffedispenserens hane ikke er blokerede. Fjern blokeringer med en tandstik om nødvendigt. Rengør hanerne regelmæssigt med en svamp eller fugtig klud.

Vandbeholder

Rengør vandbeholderen ca. en gang om måneden, og når du udskifter vandfilteret. Rengør med en fugtig klud og mildt vaskemiddel, og skyl derefter grundigt, før den sættes tilbage i apparatet.

Tragt til formalet kaffe

Kontroller regelmæssigt, at tragten til formalet kaffe ikke er blokeret. Fjern eventuelle kaffeaflejringer med den medfølgende børste.

Bryggeenhed

Rengør mindst én gang om måneden. Fjern drypbakken og beholderen til kaffegrums for at få adgang til bryggeenheden. Tryk på udløserknapperne for at fjerne den, og skyl den derefter under rindende vand. Sæt den i igen ved at skubbe den på den indvendige støtte, indtil den klikker på plads. Brug ikke vaskemiddel ved rengøring af bryggeenheden, da det vil beskadige den.

Skyllecyklus

Kør regelmæssigt en skyllecyklus for at rengøre og opvarme det indvendige kredsløb. Gå til INDSTILLINGER, og vælg SKYLNING. Hvis apparatet ikke har været brugt i mere end fire dage, skal der køres tre skyllecyklusser før brug.

Afkalkning

Afkalk kaffemaskinen så hurtigt som muligt, efter at afkalkningsalarmen vises, for at opnå de bedste resultater. Afkalkningsprocessen tager ca. 30 minutter. Du bliver guidet gennem afkalkningsinstruktionerne på skærmen.

Information om pleje, vedligeholdelse og fejlfinding

Scan QR-koden eller besøg fisherpaykel.com og søg efter din modelkode.

EB60MSG3, EB60MSB3, EB60CSX3, EB76PSX3

FISHERPAYKEL.COM

© Fisher & Paykel Appliances 2026. Alle rettigheder forbeholdes.

Modellerne,der vises i denne vejledning, fås muligvis ikke på alle markeder og kan ændres uden varsel.

Produktspecifikationerne i denne vejledning gælder de specifikke produkter og modeller, der er beskrevet på udgivelsesdatoen. Disse specifikationer kan ændres uden varsel pga. vores politik om løbende produktforbedring.

Angående aktuelle oplysninger om modeller og specifikationer i dit land, kan du besøge vores hjemmeside eller kontakte den lokale Fisher & Paykel-forhandler.

433146A 11.26