# DISHDRAWER™ LAVE-VAISSELLE **GUIDE D'INSTALLATION**


| | |
|---|---|
| Composants requis | 3 |
| Accéder aux caractéristiques techniques de votre produit | 4 |
| Options de réglage du panneau personnalisé | 6 |
| Avant l'installation | 7 |
| Installer le lave-vaisselle | 20 |
| Préparer les panneaux personnalisés | 23 |
| Fixer le lave-vaisselle | 34 |
| Régler l'alignement vertical et horizontal du panneau | 37 |
| Installer la plinthe | 41 |
| Services de connexion | 44 |
| Liste de contrôle de l'installateur | 49 |


FISHER & PAYKEL

EU

434523A 09.26

# LAVE-VAISSELLE DISHDRAWER™ ENCASTRABLE

DD60DTX6HI1

# COMPOSANTS REQUIS

## OUTILS

**Non fournis**

- ☐ Cutter
- ☐ Tournevis cruciforme
- ☐ Tournevis plat
- ☐ Perceuse
- ☐ 1x foret de 13 mm
- ☐ 1x foret de 2,5 mm
- ☐ Niveau
- ☐ Pinces
- ☐ Crayon
- ☐ Lame de scie-cloche de 57 mm

(voir page 10)

## PIÈCES

**Fournis et requis**

- ☐ 4x supports de montage latéral
- ☐ 2x supports de montage supérieurs
- ☐ 1x ruban d'étanchéité
- ☐ 32x vis cruciformes de 16 mm
- ☐ 1x support de fixation de plinthe personnalisée
- ☐ 1x support de flexible de vidange
- ☐ 1x raccord Y pour flexible de vidange
- ☐ 2x attaches de câble
- ☐ 1x pince
- ☐ 10x capuchons de vis

**Fournies**

- ☐ 4 jeux de cales d'espacement

Pour accéder aux vidéos d'installation, scannez le code QR ou rendez-vous sur : https://www.fisherpaykel.com/nz/dishdrawer-installation-videos

Ces vidéos donnent une vue d'ensemble de l'installation du lave-vaisselle DishDrawer™ et ne sont pas destinées à servir de guide autonome.

L'installation doit être effectuée par une personne qualifiée ou un technicien d'entretien formé et agréé par Fisher & Paykel.

## ACCÉDER AUX CARACTÉRISTIQUES TECHNIQUES DE VOTRE PRODUIT

Pour obtenir les caractéristiques complètes des produits, des meubles et des services, consultez le Guide de planification. Pour accéder au Guide de planification, scannez le code QR ou rendez-vous sur fisherpaykel.com/specify. Recherchez par type d'appareil, nom de produit ou code de modèle.

Pour toute assistance relative à l'installation, veuillez contacter l'équipe d'assistance à la conception de Fisher & Paykel à l'adresse designsupport@fisherpaykel.com

Les matériaux et les surfaces de la cavité et de la base sous le plan de travail doivent résister à l'humidité.
Dans le cas contraire, appliquez un produit d'étanchéité ou un système de peinture résistant à l'humidité.

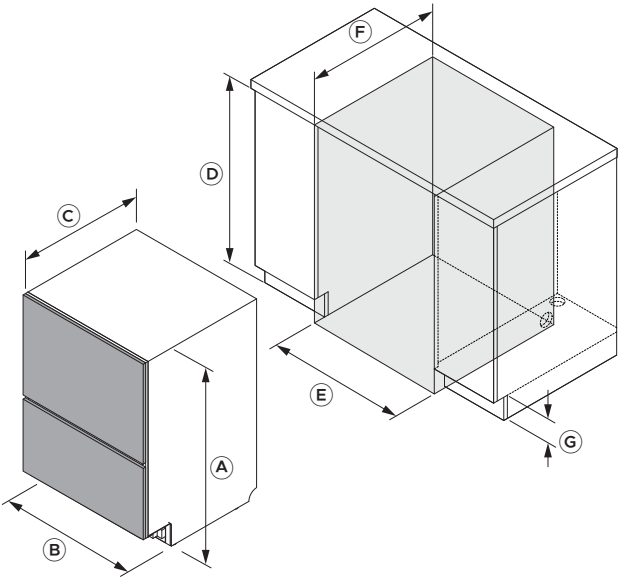


| Dimensions | mm |
|---|---|
| Ⓐ Hauteur hors tout (pieds inclus) | 864 - 925 |
| Ⓑ Largeur du châssis | 599 |
| Ⓒ Profondeur du châssis* | 553 |
| Ⓓ hauteur de cavité | 866 - 927 |
| Ⓔ Largeur de la cavité | 600 - 610 |
| Ⓕ Profondeur de cavité** | 580 |
| Ⓖ Hauteur de plinthe | 50 - 160 |

*Hors panneaux de tiroir personnalisés ou préfinis. **Sur la base de panneaux de porte de 18 mm. Remarque : un dégagement de 2 mm est nécessaire entre les panneaux des tiroirs du lave-vaisselle et les panneaux des meubles adjacents.

Veillez à laisser un léger espace entre le panneau personnalisé et tout meuble situé derrière celui-ci afin de garantir une bonne étanchéité du lave-vaisselle. Cela empêche l'humidité de s'échapper et prévient la condensation, qui risquent d'endommager le panneau personnalisé et les meubles adjacents.

Le matériau et les surfaces du panneau personnalisé doivent résister à l'humidité. Dans le cas contraire, appliquez un produit d'étanchéité ou un système de peinture résistant à l'humidité.

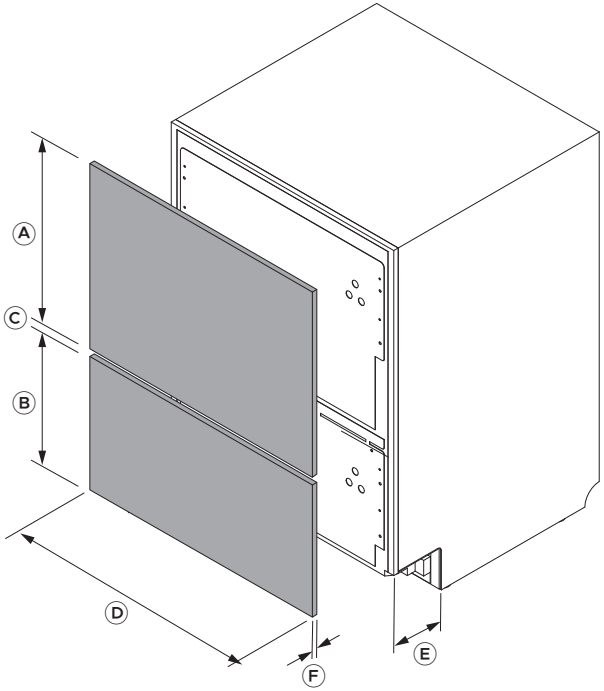


| Dimensions du panneau personnalisé | mm |
|---|---|
| Ⓐ Hauteur minimale du panneau supérieur | 442 |
| Ⓑ Hauteur minimale du panneau inférieur | 311 |
| Ⓒ Espace minimum entre les panneaux de tiroir* | 8 |
| Ⓓ Largeur minimale du panneau | 596 |
| Ⓔ Profondeur de la plinthe de panneau personnalisé | 40 - 102 |
| Ⓕ Épaisseur du panneau** (des vis de fixation plus courtes seront nécessaires pour les panneaux de moins de 18 mm d'épaisseur) | 16 à 25 |
| Dépassement inférieur maximal du panneau inférieur | 50 |

*Prévoyez un espace d'au moins 8 mm afin d'éviter tout problème de condensation. **Ce guide suppose l'utilisation de panneaux de porte de 18 mm. Si l'épaisseur du panneau est inférieure à 18 mm au niveau d'un point de fixation, utilisez des vis plus courtes (non fournies) afin d'éviter qu'elles ne traversent la face du panneau.

## OPTIONS DE RÉGLAGE DU PANNEAU PERSONNALISÉ

Une fois fixés, les panneaux personnalisés peuvent nécessiter de petits réglages pour s'aligner sur les façades des meubles existants. Trois réglages du panneau sont possibles : déplacement latéral, déplacement vertical et inclinaison. Vous aurez besoin d'un tournevis cruciforme.

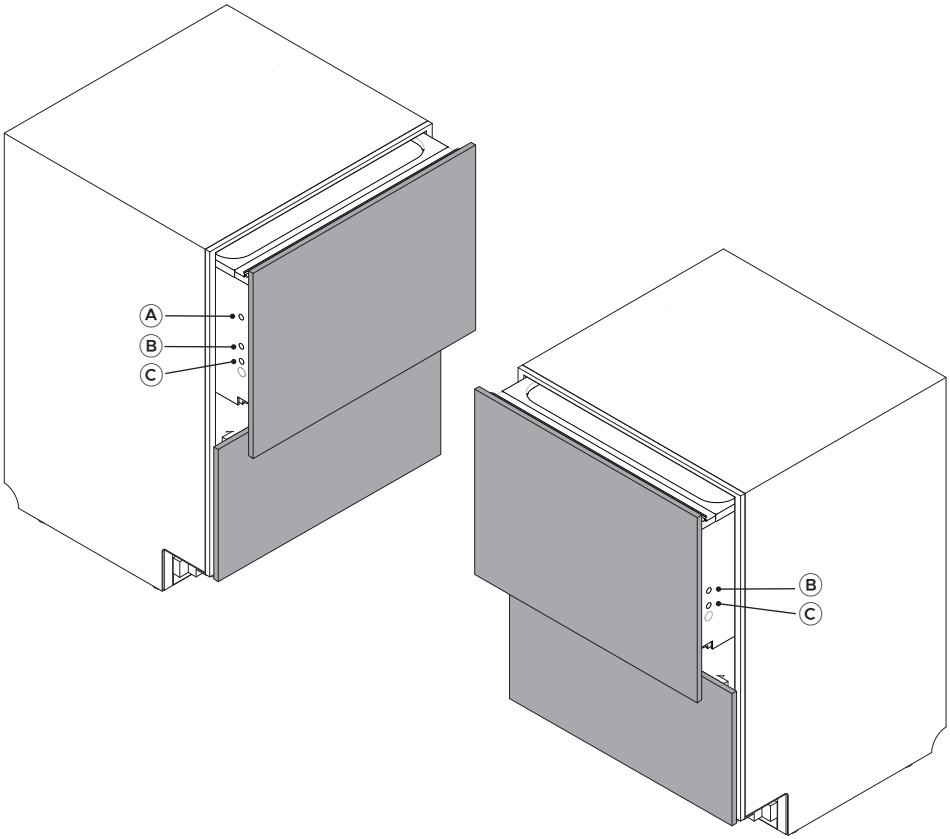


| Réglages |
| --- |
| Ⓐ Régler latéralement (horizontalement) |
| Ⓑ Régler vers le haut et vers le bas (verticalement) |
| Ⓒ Régler l'inclinaison du panneau |

fisherpaykel.com/specify

**1.** Consultez le guide de planification pour connaître les caractéristiques techniques relatives aux meubles, aux cavités et aux services.

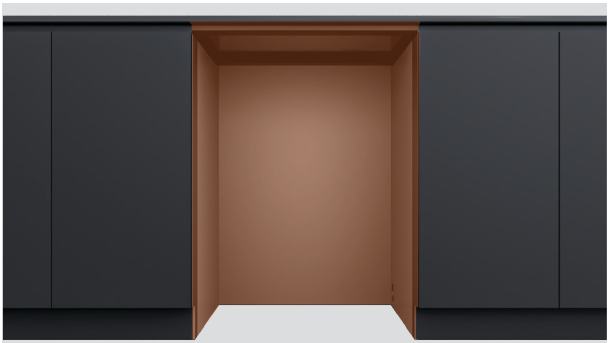

**2.** Les matériaux et les surfaces de la cavité et de la base sous le plan de travail doivent résister à l'humidité.

Dans le cas contraire, appliquez un produit d'étanchéité ou un système de peinture résistant à l'humidité.



**3.** Vérifiez que la cavité est propre et en bon état.

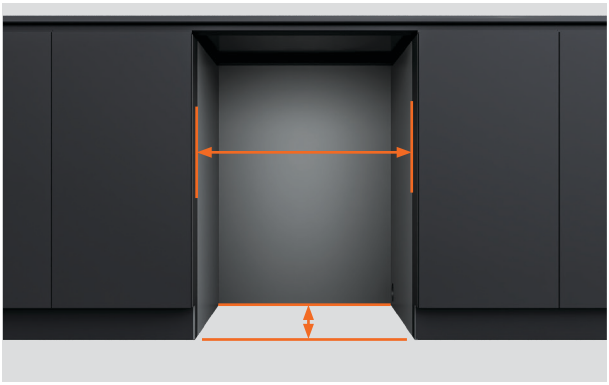

**4.** Assurez-vous que l'armoire respecte les caractéristiques techniques minimales requises pour la cavité.

Vérifiez que les côtés du meuble sont d'équerre.



**5.** Si la cavité est trop large, ajoutez du matériau sur les côtés afin de pouvoir fixer le lave-vaisselle.

Consultez le guide de planification pour plus de détails.

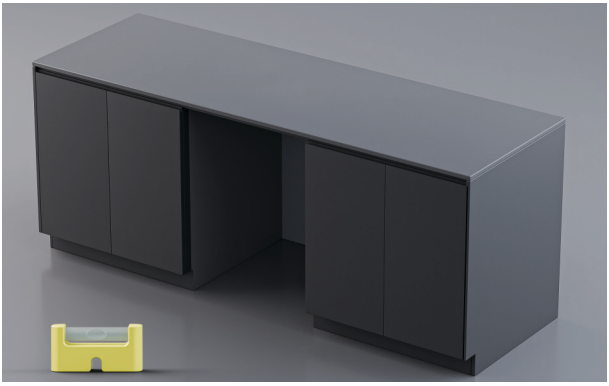

**6.** Vérifiez que le meuble est de niveau.



**7.** La fiche d'alimentation doit être accessible après l'installation pour l'entretien.



**8.** Les accès de service peuvent être aménagés depuis la cavité du lave-vaisselle jusque dans l'espace de la plinthe, puis jusqu'à la cavité adjacente.

## AVANT L'INSTALLATION - SERVICES

Consultez le guide de planification sur fisherpaykel.com pour connaître les options de service.

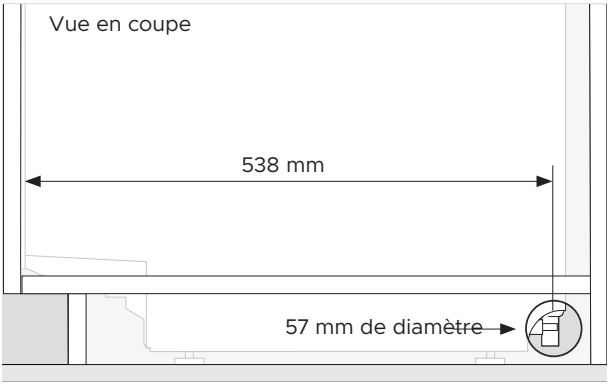


**1.** Un minimum de 57 mm de diamètre est nécessaire pour un accès de service sur le côté du meuble.

Le centre du trou doit être à un minimum de 538 mm de l'avant du châssis du lave-vaisselle.

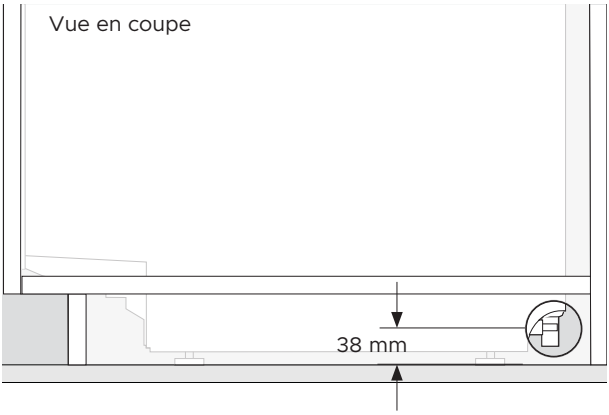


**2.** Le centre du trou doit se trouver à 38 mm maximum du sol ou du bas des pieds du lave-vaisselle.

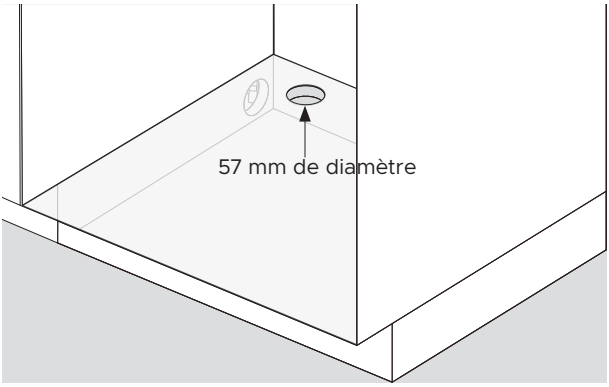


**3.** Un accès de service de 57 mm de diamètre est requis dans l'étagère du meuble adjacent.

# DÉBALLER TOUS LES PRODUITS



**1.** Enlevez le film plastique.

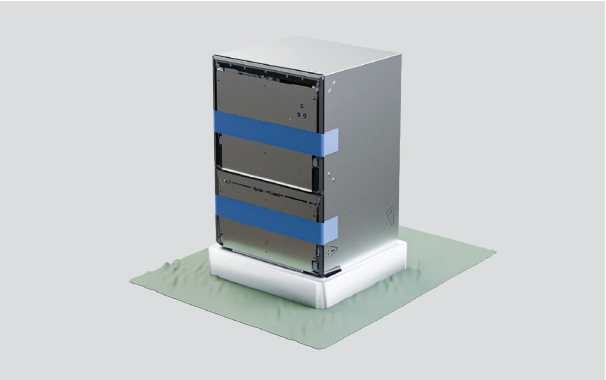

**2.** Protégez le sol avant d'enlever la base d'emballage.

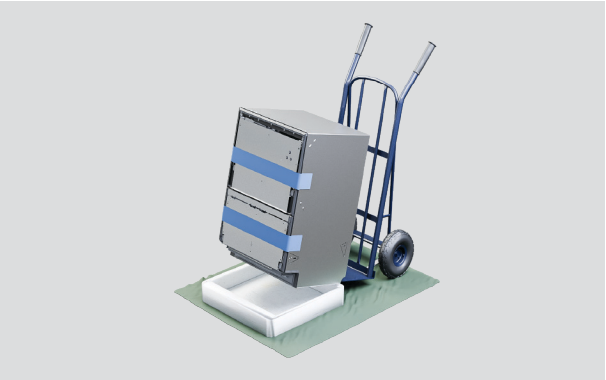

**3.** Pour détacher la base, utilisez un chariot pour lever le lave-vaisselle par l'arrière, puis tirez sur la base pour la retirer.

## DÉBALLER TOUS LES PRODUITS

Ouvrez le tiroir supérieur avec précaution afin d'éviter que le lave-vaisselle ne bascule.

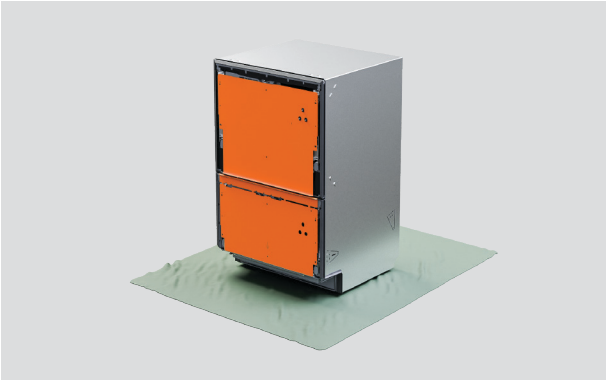

**4.** N'enlevez pas les supports du tiroir de la façade du lave-vaisselle.

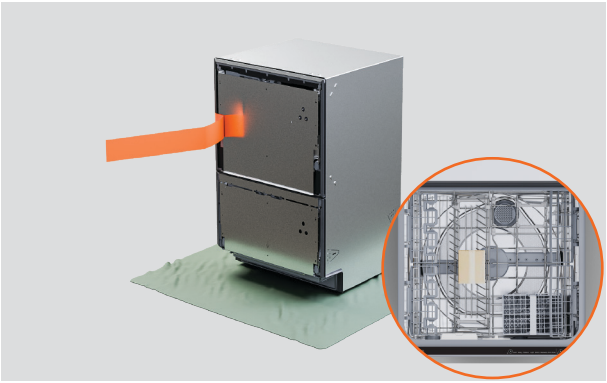

**5.** Décollez le ruban du tiroir supérieur et enlevez les accessoires et les emballages d'installation.

Fermez le tiroir et réappliquez le ruban adhésif.



**6.** Jeter l'emballage de manière responsable.

## APPLIQUER LE RUBAN D'ÉTANCHÉITÉ



**1.** Vérifiez que le dessous du plan de travail est propre et exempt de poussière.

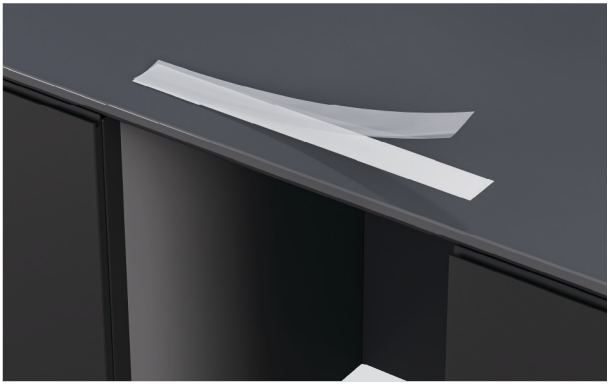

**2.** Enlevez le film protecteur du ruban.



**3.** Appliquer le ruban au centre le long du dessous du plan de travail ou du bord de la cavité.

Le ruban d'étanchéité doit être exempt de plis, de froissements ou de bulles d'air.

## OPTIONS DE FIXATION DU LAVE-VAISSELLE

Le lave-vaisselle doit être fixé pour rester en place et éviter les vibrations. Trois points de fixation de chaque côté du châssis sont recommandés.

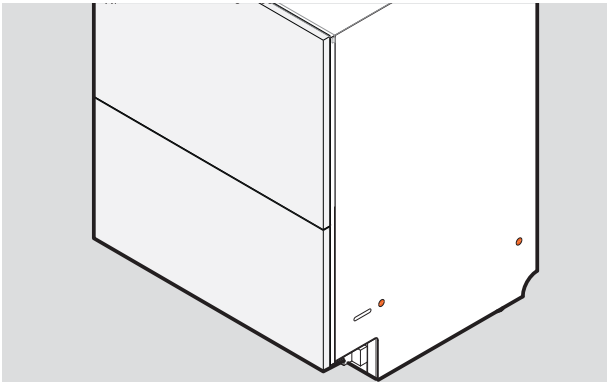

**1.** Fixation à travers le châssis :

Les vis doivent traverser les côtés du châssis et être fixées dans les côtés du meuble ou dans les cales.

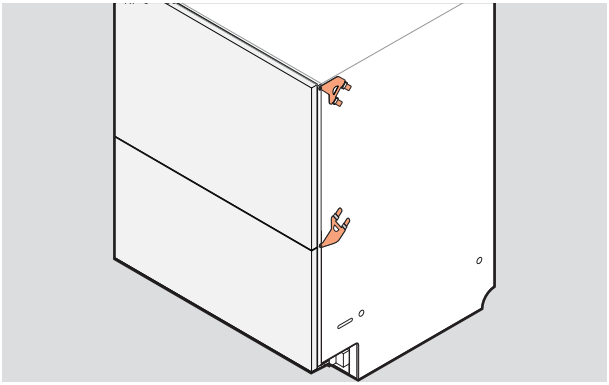

**2.** Fixation à travers les supports latéraux :

Des ensembles de supports inférieurs ou supérieurs peuvent être insérés dans les côtés du châssis et fixés aux bords du meuble.

Les deux ensembles peuvent être utilisés si nécessaire.

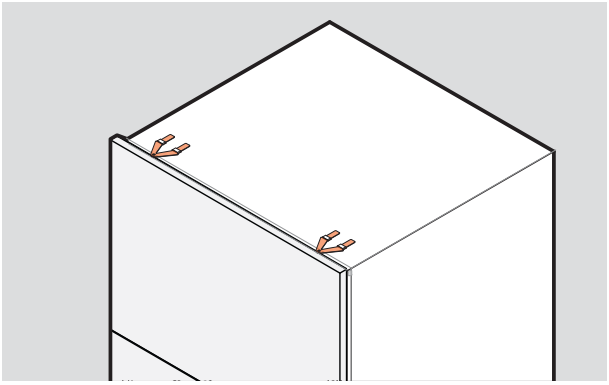

**3.** Fixation à travers les supports supérieurs :

Si nécessaire, des supports peuvent être insérés dans la partie supérieure du châssis.

Ceux-ci peuvent être utilisés en fonction du matériau du meuble ou du plan de travail.

**Vérifier que les vis affleurent à la surface du meuble afin d'éviter d'endommager le panneau de tiroir.**

## POUR FIXER LES SUPPORTS LATÉRAUX

Les supports doivent reposer à plat sur le châssis, les languettes de blocage orientées vers l'extérieur. Les languettes de blocage doivent être correctement insérées dans les fentes pour fixer les supports.

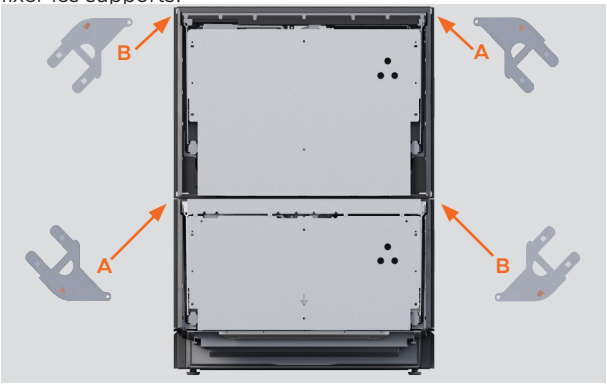


**1.** Repérez les ensembles de supports supérieurs et inférieurs.

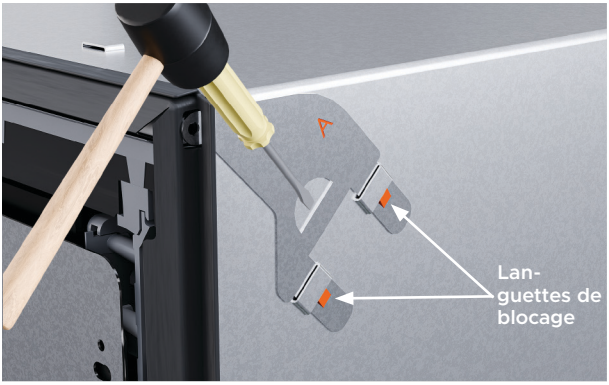


**2.** Si vous utilisez l'ensemble de supports supérieurs, insérez-les dans les fentes, et tapotez doucement avec un maillet souple pour les fixer.

Poussez la languette de la vis à travers l'espace dans le joint en caoutchouc.




**3.** Si vous utilisez l'ensemble de supports inférieurs, insérez-les dans les fentes inférieures, et tapotez doucement avec un maillet souple pour les fixer.

Poussez la languette de la vis à travers l'espace dans le joint en caoutchouc.

## POUR FIXER LES SUPPORTS SUPÉRIEURS

**Utilisez les supports supérieurs si les meubles sont adaptés et que les têtes de vis sont affleurantes afin d'éviter tout dommage au panneau de tiroir.**

Les supports doivent reposer à plat sur le châssis, les languettes de blocage orientées vers l'extérieur.



**1.** Placez les supports supérieurs dans les languettes supérieures.

Poussez la languette de la vis à travers l'espace dans le joint en caoutchouc.

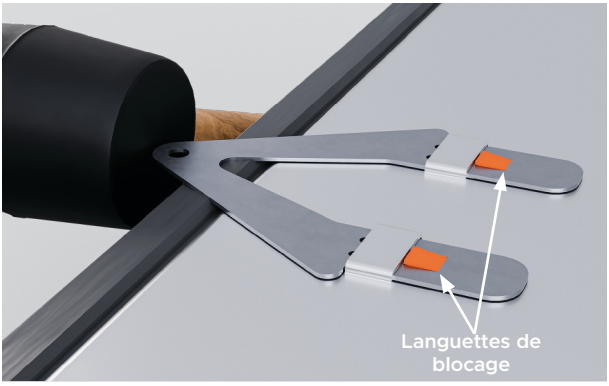


**2.** Si nécessaire, tapotez doucement avec un maillet souple pour les fixer.

# FIXER LES CALES D'ESPACEMENT



**1.** Casser les quatre cales d'espacement avec une bande adhésive.

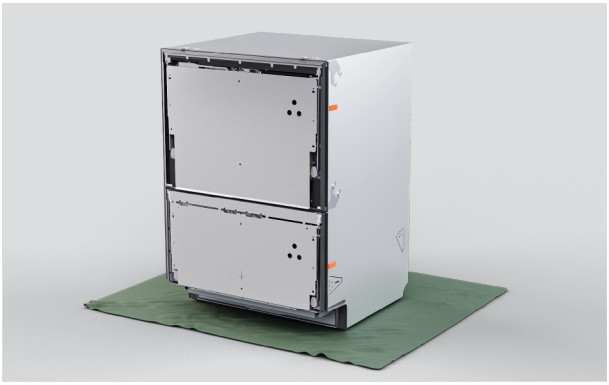

**2.** Placez des cales d'espacement de chaque côté du lave-vaisselle, entre les supports.

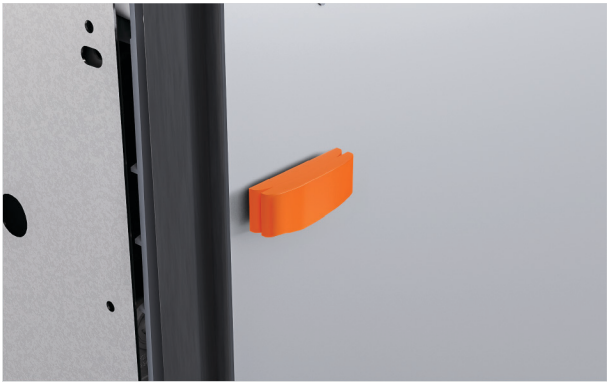

**3.** Si nécessaire, vous pouvez clipser un segment de cale d'espacement plus grand pour ajuster l'épaisseur.

## RÉGLER LA HAUTEUR DU LAVE-VAISSELLE

Vérifiez que les tiroirs sont fixés avec du ruban adhésif. Veillez à ne pas plier les pieds lorsque vous inclinez le lave-vaisselle. D'autres réglages seront effectués une fois le lave-vaisselle installé dans la cavité.

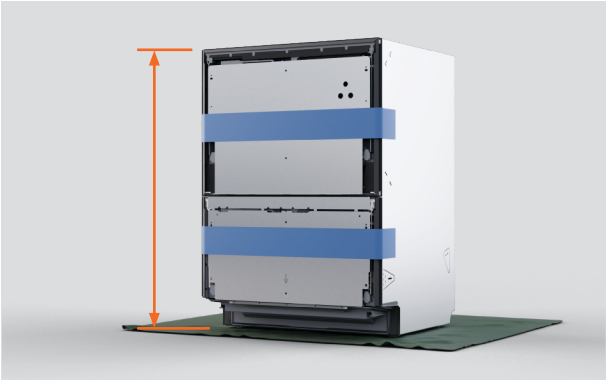

**1.** Mesurez la hauteur du lave-vaisselle des pieds jusqu'en haut du châssis.

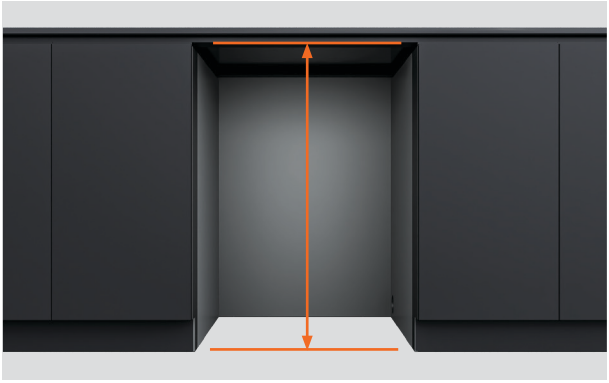

**2.** Mesurez la distance entre le sol et le dessous du plan de travail ou du cadre de la cavité.

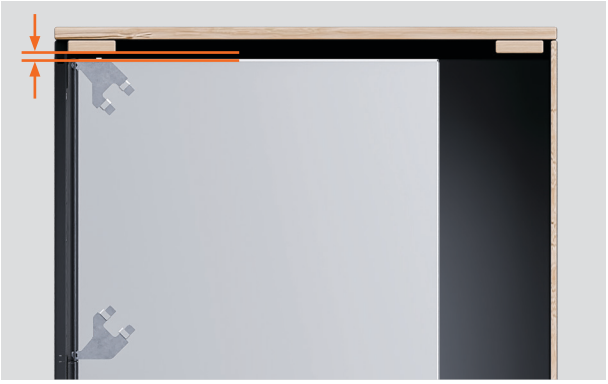

**3.** Réglez la hauteur du lave-vaisselle de 3 à 5 mm en dessous de la hauteur de cavité.

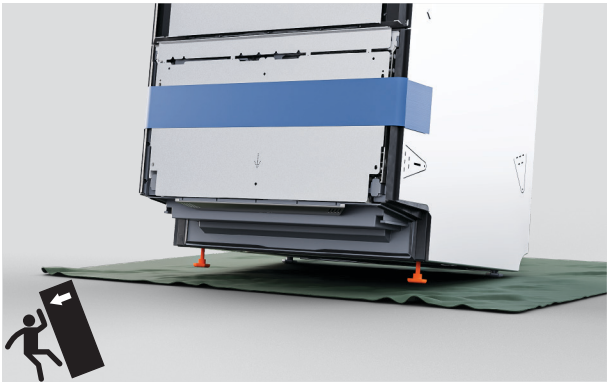

**4.** Inclinez le lave-vaisselle pour le faire reposer sur ses pieds arrière et dévissez ou resserrez les pieds avant.



**5.** Inclinez le lave-vaisselle pour le faire reposer sur ses pieds avant, puis dévissez ou serrez les pieds arrière.

## POUSSER DANS LA CAVITÉ



**1.** Faites passer les tuyaux et les cordons par les accès de service jusque dans la cavité adjacente.

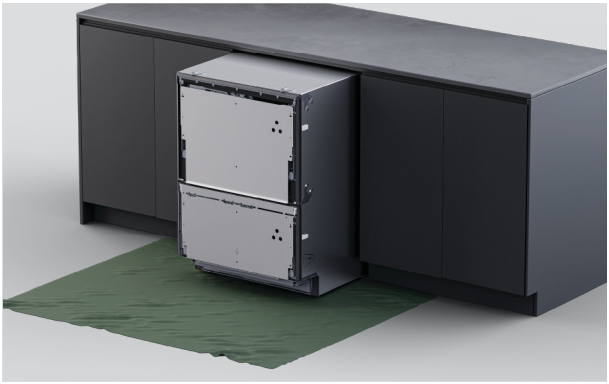

**2.** Poussez délicatement le produit dans la cavité, en faisant passer les tuyaux dans les accès de service au fur et à mesure.

Éviter d'écraser ou de tordre les tuyaux.

## METTRE LE LAVE-VAISSELLE DE NIVEAU

L'espace minimum entre le panneau de tiroir et le plan de travail ou le cadre est de 2 mm.

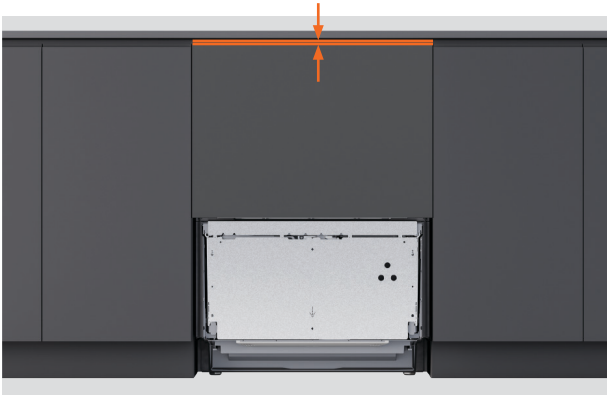

**1.** Placez le panneau supérieur sur le support du tiroir.

Mesurez l'espace entre le haut du panneau de tiroir et le plan de travail ou le cadre pour le réglage de la hauteur.

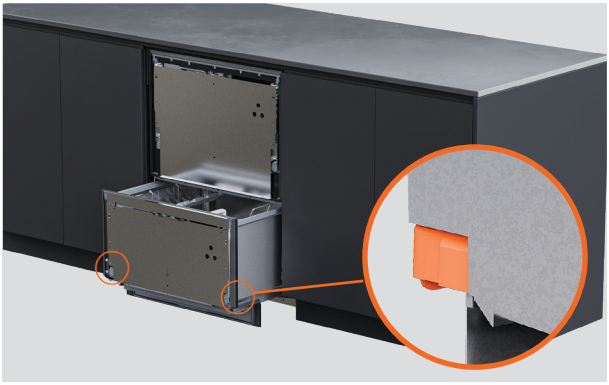

**2.** Enlevez le panneau et tirez le tiroir à mi-course pour enlever la cuve.

De chaque côté du tiroir inférieur, poussez les languettes de blocage vers l'arrière.

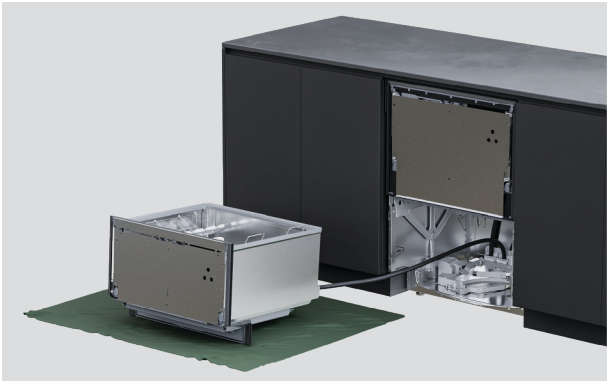

**3.** Placez le tiroir sur une surface protégée à gauche de l'appareil.

**Ne pas étirer ni déconnecter les tuyaux et les cordons.**



**4.** Utilisez une clé pour régler la hauteur de chaque pied.



**5.** Placez le panneau sur le support et vérifiez que l'espace est de 2 mm minimum.

De petits réglages peuvent être effectués une fois le panneau installé.

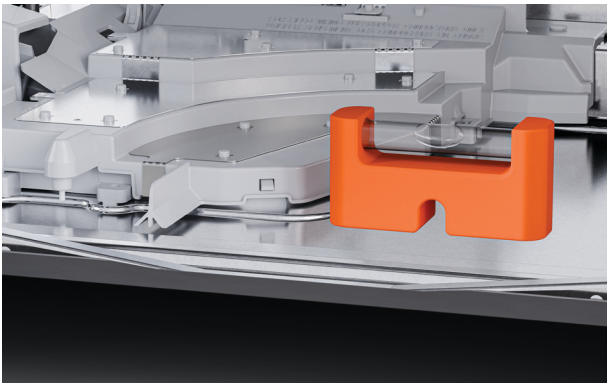

**6.** Placez un niveau à bulle sur la surface plane du châssis pour vérifier que le lave-vaisselle est de niveau, de l'arrière à l'avant et de gauche à droite.

## PANNEAU SUPÉRIEUR PERSONNALISÉ : PRENDRE LES MESURES

Si les largeurs ou les hauteurs des panneaux dépassent les dimensions minimales, vérifiez qu'il y a un léger espace entre le panneau personnalisé et tout meuble situé derrière celui-ci.

Le tiroir doit se fermer hermétiquement afin d'éviter toute fuite d'humidité et toute condensation, qui pourraient endommager le panneau personnalisé.

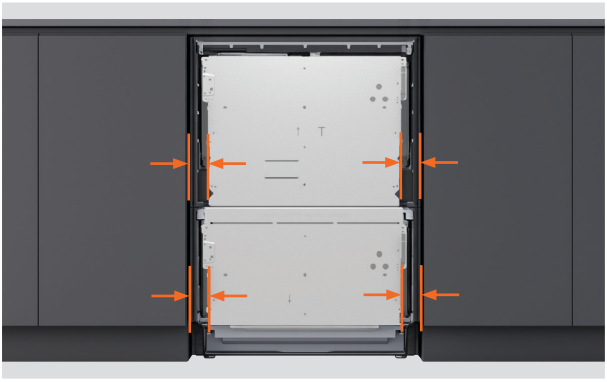

**1.** Mesurez la distance entre les portes de placard adjacentes et les bords inférieurs du support de tiroir.



**2.** Soustrayez de chaque mesure l'espace requis entre les panneaux du meuble.

L'espace minimum requis avec les portes ou tiroirs des meubles adjacents est de **2 mm**.

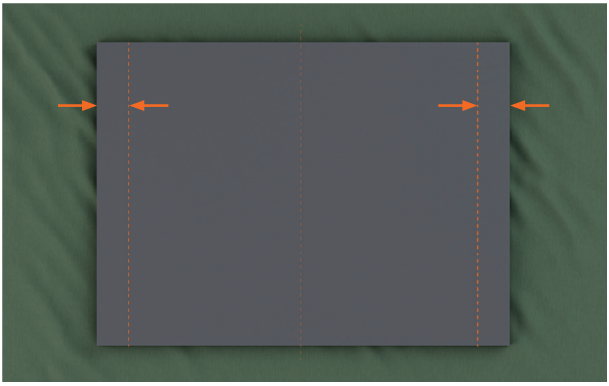

**3.** Utilisez les mesures finales pour tracer des lignes verticales à l'arrière du panneau personnalisé.

## PANNEAU SUPÉRIEUR PERSONNALISÉ : FIXER AU SUPPORT DU TIROIR

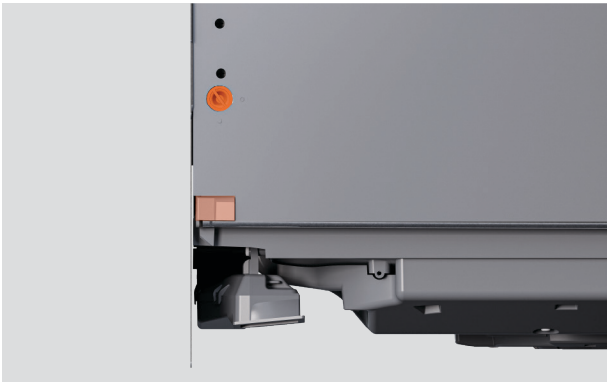

**1.** De chaque côté du tiroir :

Tournez les broches du support de tiroir d'un quart de tour. Utilisez une pince pour tirer la broche de la porte vers l'extérieur.

Poussez l'attache de la glissière vers l'arrière.

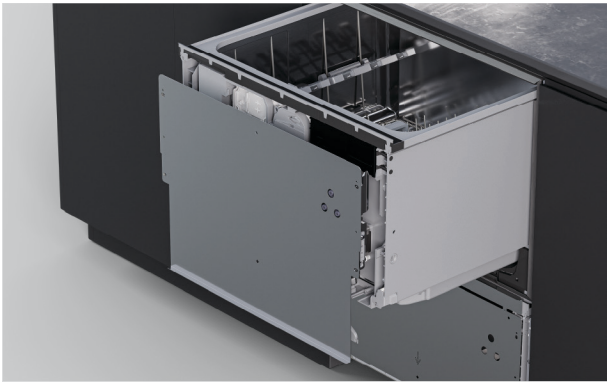

**2.** Détachez le support du tiroir en tirant fermement vers le bas, puis en l'inclinant vers l'extérieur.

Déconnectez le fil de terre du support avant de l'enlever.

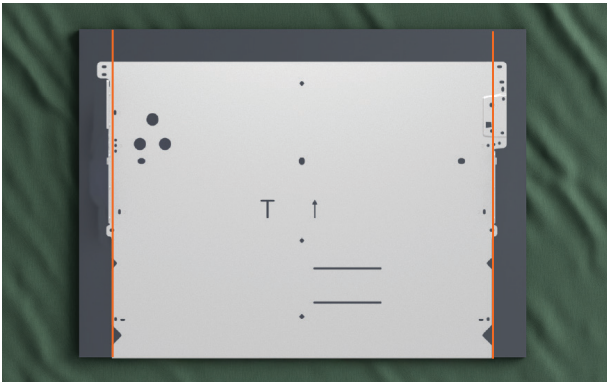


**3.** Positionnez le support de tiroir sur le panneau personnalisé, entre les lignes marquées.

Vérifiez que le bas du panneau de tiroir repose sur le support.

## PANNEAU SUPÉRIEUR PERSONNALISÉ : FIXER AU SUPPORT DU TIROIR

Les vis fournies mesurent 16 mm de long. Si l'épaisseur du panneau est inférieure à 18 mm au niveau d'un point de fixation, utilisez des vis plus courtes (non fournies) afin d'éviter qu'elles ne traversent la face du panneau.

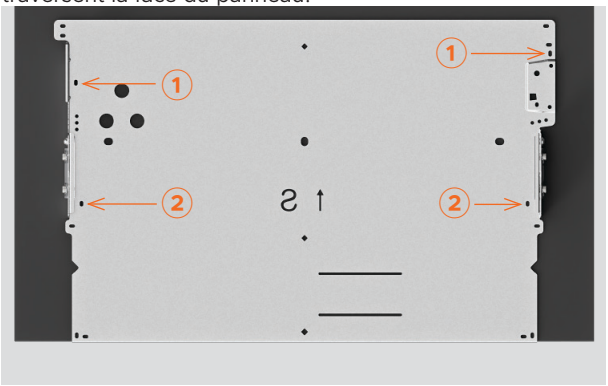


**4.** Fixer les vis dans les fentes numérotées ① et ② sur le support.

Des avant-trous peuvent être nécessaires en fonction du matériau du panneau.



**5.** Emboîtez le panneau et le support sur le lave-vaisselle.

Vérifiez que le panneau est bien aligné avec les meubles environnants.

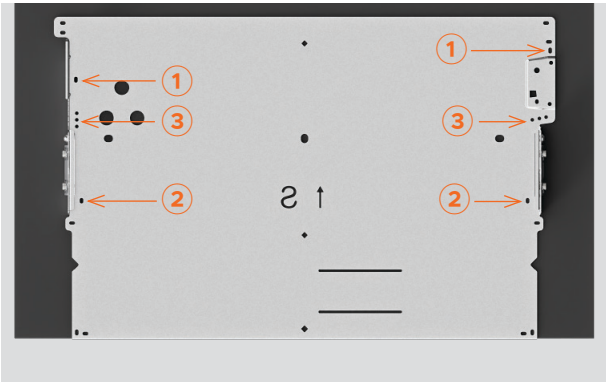


**6.** Serrez les vis aux positions ① et ②.

Ajoutez des vis de chaque côté dans l'un des trous marqués ③ sur le support.

Au moins trois vis sont nécessaires de chaque côté du support du tiroir.

## PANNEAU SUPÉRIEUR PERSONNALISÉ : INSTALLER LE MODULE FRAPPER POUR METTRE EN PAUSE

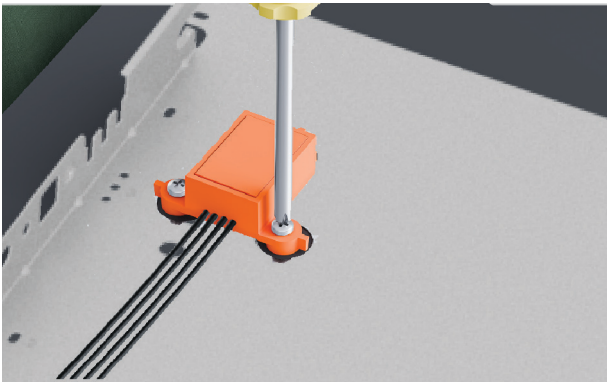

**1.** Fixez le module Frapper pour mettre en pause sur le panneau à l'aide des vis fournies.



**2.** Vérifiez que le module est correctement orienté et solidement fixé afin de garantir son bon fonctionnement.



**3.** Déplacez le panneau vers le lave-vaisselle.

Branchez le module Frapper pour mettre en pause sur le panneau de contrôle.

# FIXER LE PANNEAU SUPÉRIEUR



**1.** ⚠ Fixez le fil de terre au support du tiroir pour assurer une utilisation sans danger.



**2.** De chaque côté du tiroir :

Remettez le panneau sur le lave-vaisselle. Insérez les broches latérales.

Tournez les broches d'un quart de tour pour les fixer.

Tirez l'attache de la glissière vers l'avant du tiroir.

## PANNEAU INFÉRIEUR PERSONNALISÉ : PRENDRE LES MESURES

L'espace minimum avec les portes ou tiroirs des meubles adjacents est de **2 mm**. L'espace minimum entre les tiroirs supérieur et inférieur du lave-vaisselle est de **8 mm** pour la ventilation.



**1.** Mesurer la distance entre les portes de placard adjacentes et les bords du support de tiroir.



**2.** Soustrayez de chaque mesure l'espace requis entre les panneaux du meuble.

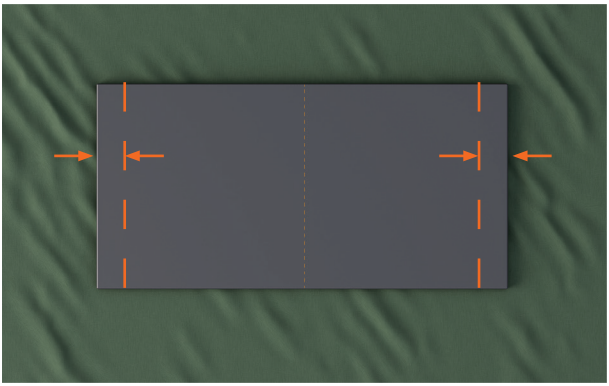

**3.** Utilisez les mesures finales pour tracer des lignes verticales à l'arrière du panneau personnalisé.

## PANNEAU INFÉRIEUR PERSONNALISÉ : FIXER AU SUPPORT DU TIROIR

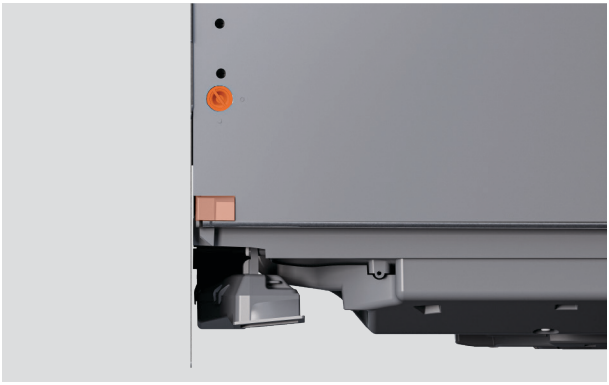

**1.** De chaque côté du tiroir :

Tournez les broches du support de tiroir d'un quart de tour. Utilisez une pince pour tirer la broche de la porte vers l'extérieur.

Poussez l'attache de la glissière vers l’arrière.

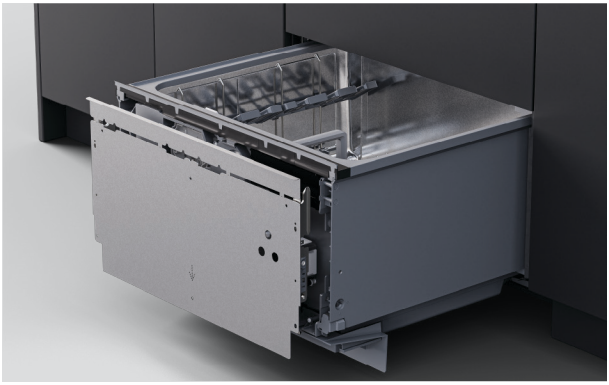

**2.** Détachez le support du tiroir en tirant fermement vers le bas, puis en l’inclinant vers l’extérieur.

Déconnectez le fil de terre du support avant de l’enlever.

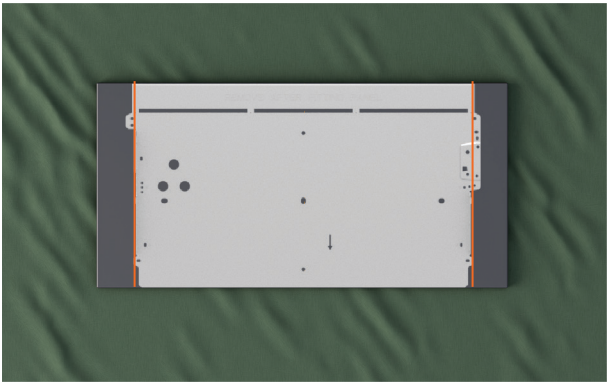

**3.** Positionnez le support de tiroir sur le panneau personnalisé, entre les lignes marquées.

Vérifiez que la partie supérieure du support de tiroir repose sur le bord du panneau.

## PANNEAU INFÉRIEUR PERSONNALISÉ : FIXER AU SUPPORT DU TIROIR

Les vis fournies mesurent 16 mm de long. Si l'épaisseur du panneau est inférieure à 18 mm au niveau d'un point de fixation, utilisez des vis plus courtes (non fournies) afin d'éviter qu'elles ne traversent la face du panneau.

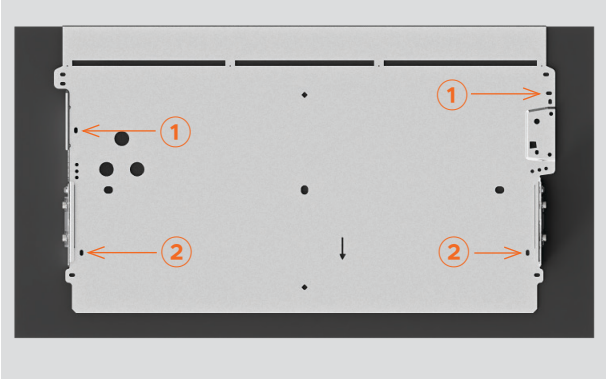


**4.** Fixer les vis dans les fentes numérotées ① et ② sur le support.

Des avant-trous peuvent être nécessaires en fonction du matériau du panneau.




**5.** Insérez le panneau et le support sur le lave-vaisselle.

Vérifiez que le tiroir peut s'ouvrir et se fermer.

Un espace de ventilation de 8 mm est nécessaire entre le tiroir supérieur et le tiroir inférieur.

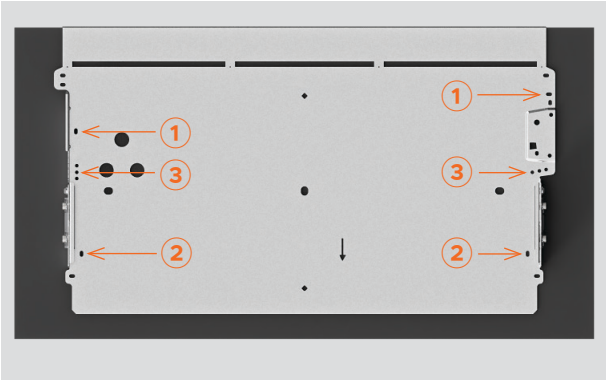


**6.** Serrez les vis aux positions ① et ②.

Ajoutez des vis de chaque côté dans l'un des trous marqués ③ sur le support.

Pliez la partie supérieure du support d'avant en arrière jusqu'à ce qu'elle se détache.

Au moins trois vis sont nécessaires de chaque côté du support du tiroir.

## PANNEAU INFÉRIEUR PERSONNALISÉ : INSTALLER LE MODULE FRAPPER POUR METTRE EN PAUSE

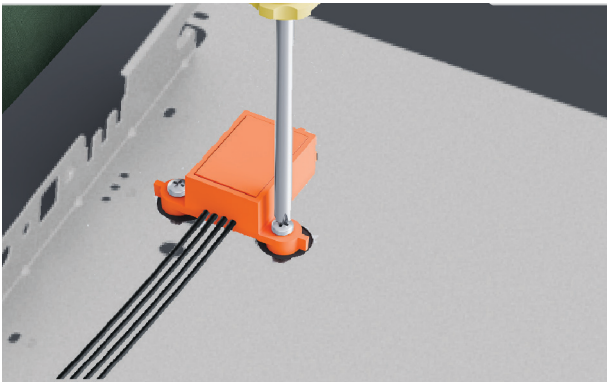

**1.** Fixez le module Frapper pour mettre en pause sur le panneau à l'aide des vis fournies.



**2.** Vérifiez que le module est correctement orienté et solidement fixé afin de garantir son bon fonctionnement.



**3.** Déplacez le panneau vers le lave-vaisselle.

Branchez le module Frapper pour mettre en pause sur le panneau de contrôle.

# FIXER LE PANNEAU INFÉRIEUR

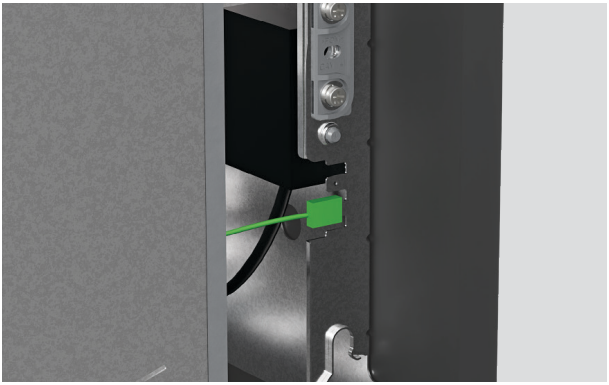

**1.** ⚠ Fixez le fil de terre au support du tiroir pour assurer une utilisation sans danger.



**2.** De chaque côté du tiroir :

Remettez le panneau sur le lave-vaisselle. Insérez les broches latérales.

Tournez les broches d'un quart de tour pour les fixer.

Tirez l'attache de la glissière vers l'avant du tiroir.

# RÉGLER L'INCLINAISON DU PANNEAU

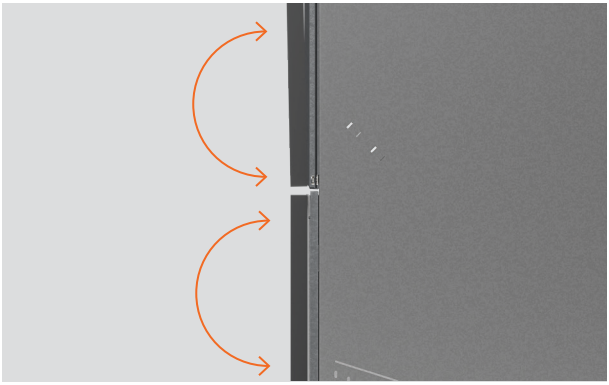

Ajustez l'inclinaison du panneau afin que les panneaux supérieur et inférieur soient alignés, puis repositionnez le lave-vaisselle dans la cavité si nécessaire.



**1. Régler l'inclinaison du panneau**

Insérez un tournevis cruciforme dans le trou inférieur au-dessus de la broche du support et tournez pour ajuster.

Répétez de l'autre côté du tiroir si nécessaire.

## FIXER À TRAVERS LA FENTE DU CHÂSSIS

Les fentes sur les côtés du châssis permettent de fixer temporairement les vis et d'ajuster le lave-vaisselle dans la cavité. L'alignement du panneau peut alors être vérifié avant la fixation finale.



**1.** Tirez le tiroir à mi-course pour enlever la cuve.

De chaque côté de la cuve, poussez les languettes de blocage vers l'arrière.

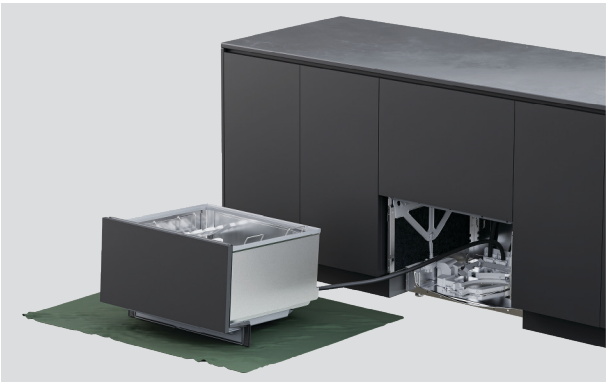

**2.** Placez le tiroir sur une surface protégée à gauche de l'appareil.

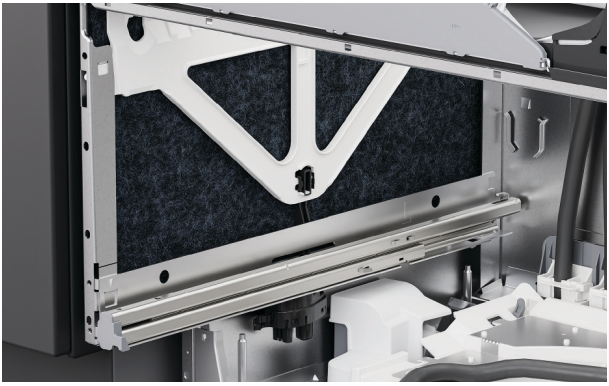

**3.** Sur les côtés du châssis, soulevez l'isolant.

## FIXER À TRAVERS LA FENTE DU CHÂSSIS



**4.** Insérez une vis dans chaque fente du châssis pour fixer au meuble.

Serrez partiellement les vis en vérifiant que les réglages peuvent être effectués.

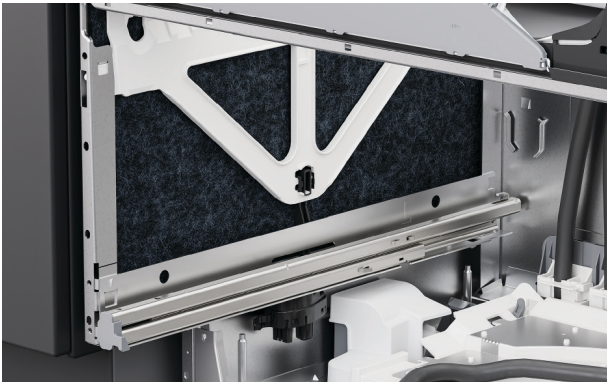

**5.** Réinstallez l'isolant en vérifiant qu'il est correctement positionné et qu'il n'obstruera pas les glissières du tiroir.



**6.** Pour remplacer la cuve du bas, tirez les glissières du tiroir à mi-course.

Placez la cuve sur les glissières.

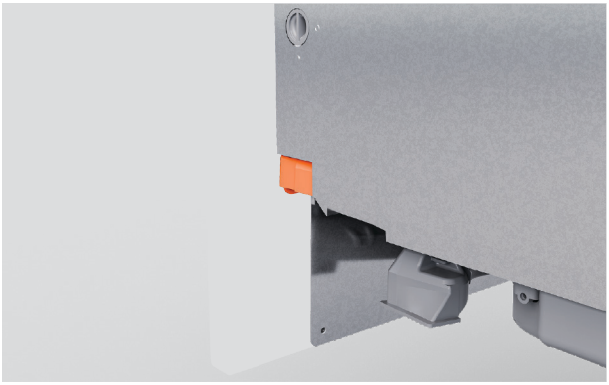

**7.** Tirez les languettes de blocage vers l'avant et enclenchez le tiroir en place.

**Vérifiez que les tuyaux ne sont ni écrasés ni tordus lors de la fermeture du tiroir.**



**8.** Vérifiez que le panneau est aligné avec les meubles environnants.

Ajustez les panneaux si nécessaire.

# RÉGLER L'ALIGNEMENT VERTICAL ET HORIZONTAL DU PANNEAU



**Régler vers le haut et vers le bas (verticalement)**

Insérez un tournevis dans le deuxième trou au-dessus de la broche du support et tourner pour ajuster.

Répétez de l'autre côté du tiroir si nécessaire.



**Régler latéralement (horizontalement)**

Sur le côté gauche du tiroir, insérez un tournevis dans le troisième trou au-dessus de la broche du support et tournez pour ajuster.

Tournez dans le sens horaire pour déplacer le panneau vers la droite et dans le sens antihoraire pour le déplacer vers la gauche.

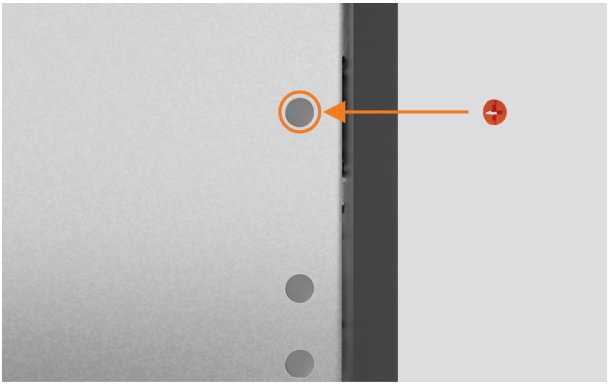

Lorsque tous les réglages sont définitifs et que le lave-vaisselle est installé, repérez les capuchons de vis et insérez-les dans les trous de réglage.

## FIXER À TRAVERS LE CHÂSSIS



**1.** Tirez le tiroir à mi-course pour enlever la cuve.

De chaque côté de la cuve, poussez les languettes de blocage vers l'arrière.

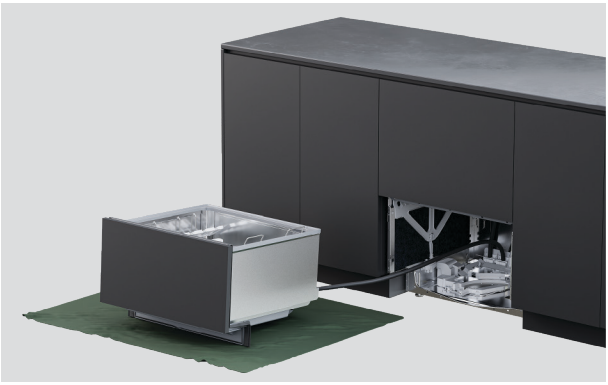

**2.** Placez le tiroir sur une surface protégée à gauche de l'appareil.

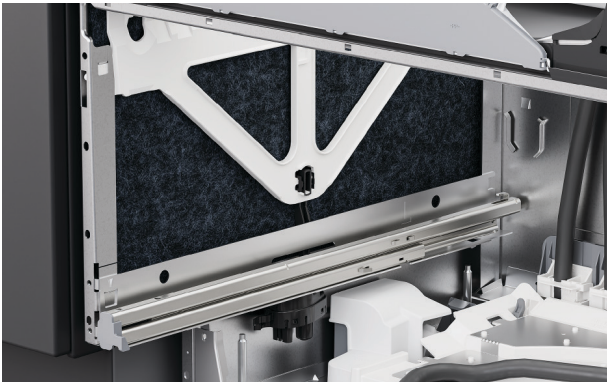

**3.** Sur les côtés du châssis, soulevez l'isolant.

## FIXER À TRAVERS LE CHÂSSIS

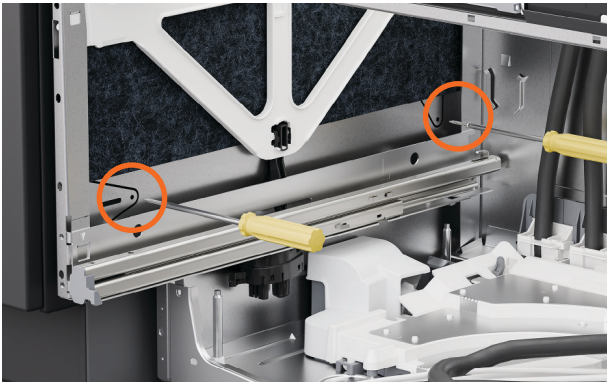

**4.** Insérez les vis dans les deux trous de chaque côté du châssis.

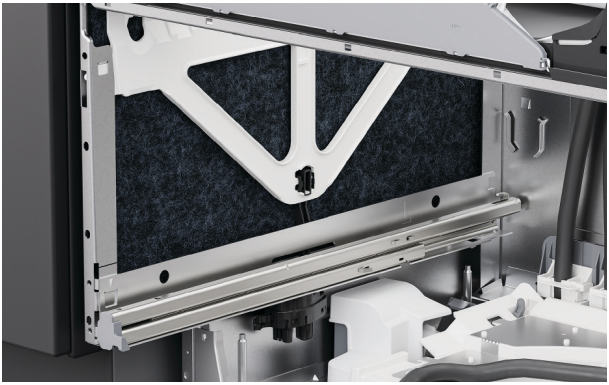

**5.** Vérifier que l'isolant est repositionné correctement et qu'il n'obstruera pas les glissières du tiroir.



**6.** Remettez la cuve sur les glissières, tirez les languettes de blocage vers l'avant et enclenchez le tiroir en place.

## FIXER À L'AIDE DE SUPPORTS



**1.** Si vous utilisez des supports, ouvrez partiellement le tiroir supérieur.

Levez le joint en caoutchouc et enlevez les caches de vis de gauche et de droite de l'habillage.



**2.** Fixez les supports latéraux à l'aide des vis fournies et remettez en place les caches des vis.



**3.** Si des supports supérieurs sont insérés, fixez-les à l'aide des vis fournies.

**Vérifiez que la tête de la vis est affleurante et ne touche pas le bord supérieur du panneau de tiroir lorsque celui-ci est fermé, afin d'éviter tout dommage.**

# INSTALLER LA PLINTHE

Vérifier que tous les bords des panneaux sont rendus étanches pour résister à l'humidité. Un espace de **12 mm** est nécessaire entre le bas de la plinthe et le sol.



**1.** Repérez la plinthe préfinie affleurante.



**2.** Marquez une section du support de plinthe à enlever, en veillant à ce qu'elle soit plus courte que le panneau personnalisé.

Cassez ou coupez l'excès et lissez le bord avec une lime.



**3.** Si vous installez une plinthe personnalisée, placez le panneau personnalisé sur la plinthe préfinie.

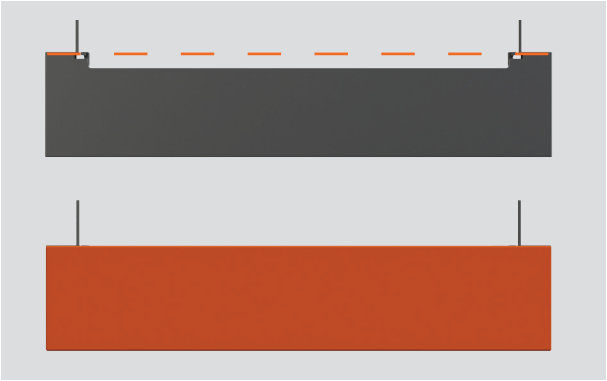

**4.** Pour une profondeur de plinthe allant jusqu'à 40 mm, aligner le haut du panneau personnalisé sur le bord supérieur du support de plinthe.



**5.** Pour une profondeur de plinthe de 40 à 100 mm, alignez le panneau personnalisé le long du bord inférieur du support de plinthe.



**6.** Percez des avant-trous au niveau des points de fixation du support de plinthe.

Vissez le support de montage à la plinthe à l'aide d'un tournevis.

# FIXEZ LA PLINTHE



**1.** Faites glisser le support de montage le long des rails en T jusqu'à ce qu'il soit en position.

Fixez le support de montage sur les rails en T. Ne serrez pas trop.

## OPTIONS DE CONNEXION DE VIDANGE

Pression de l'eau DD60DTX6HI1: maximum 1 MPa (145 psi), min. 0,1 MPa (14,5 psi)

Raccordement à l'eau : 3/4" BSP (GB20) pour rondelle plate ; température recommandée : eau froide à 20°C

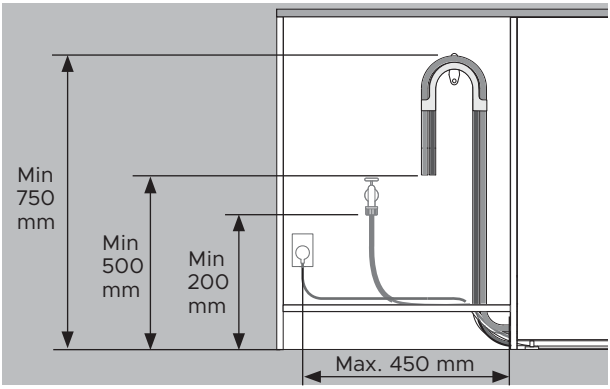


**Les distances sont les mêmes pour toutes les installations.**

- Du sol au haut du support – min. 750 mm.
- Du sol à l'extrémité du tuyau d'évacuation – min. 500 mm.
- Du sol à l'arrivée d'eau – min. 200 mm.
- Du côté du meuble au centre de la prise électrique – max. 450 mm.

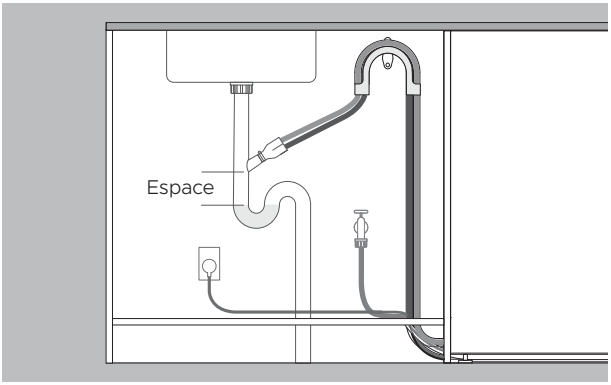


**Drainage raccordé à l'embout**

- Le raccord d'évacuation doit se trouver au-dessus du niveau de l'eau stagnante, avec une lame d'air entre les deux, afin d'éviter tout problème d'évacuation.
- Enlever l'excès de flexible de vidange pour éviter que le tuyau ne pende en dessous de la hauteur de l'embout.

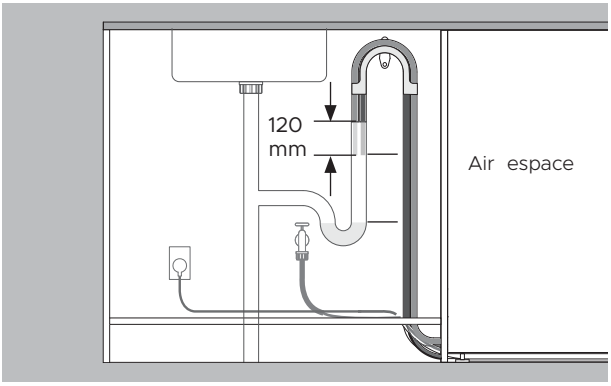


**Drainage acheminé vers le tuyau vertical**

- Le tuyau d'évacuation doit se trouver au-dessus du niveau de l'eau stagnante, avec une lame d'air entre les deux, afin d'éviter tout problème d'évacuation.
- Enlever l'excès de flexible de vidange.
- Les tuyaux ne doivent pas pénétrer de plus de 120 mm dans la colonne d'évacuation.

# INSTALLER LA VIDANGE

Vérifiez que le support du flexible de vidange est correctement installé et que le tuyau est correctement passé afin d'éviter les dommages et les problèmes d'évacuation.

Le lave-vaisselle ne doit pas évacuer l'eau dans de l'eau stagnante.

Si les flexibles de vidange fournis ne sont pas assez longs pour atteindre les raccordements, un kit d'extension pour flexible de vidange de 3,6 m est disponible sur fisherpaykel.com



**1.** Installez le support de flexible de vidange aussi près que possible du plan de travail, à une distance minimale de 750 mm du sol.

Faire passer les tuyaux à travers le support.

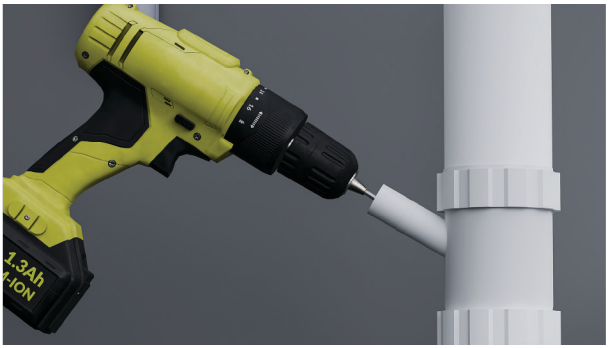

**2. Pour la connexion au Té pour l'évacuation des eaux usées :**

Pour éviter que des copeaux ne pénètrent dans le système de tuyauterie, enlever le Té pour l'évacuation des eaux usées avant de percer.

Débouchez le Té pour l'évacuation des eaux usées ou le percer pour obtenir un diamètre minimum de 13 mm avant de fixer la jonction

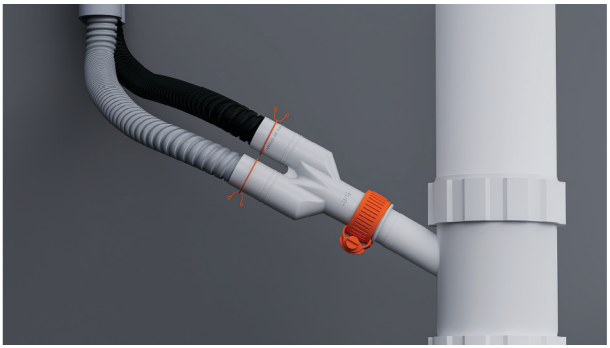

**3.** Enfilez les serre-câbles sur les tuyaux.

Installez les tuyaux sur le système de jonction fourni et fixez-les à l'aide des serre-câbles fournis.

Vérifier que chaque tuyau est acheminé directement jusqu'à la jonction pour éviter les plis susceptibles de restreindre l'évacuation.



**4.** Pour la connexion au tuyau vertical :

Tirer les deux flexibles de vidange par le support de flexible de vidange et laisser reposer dans le tuyau vertical.

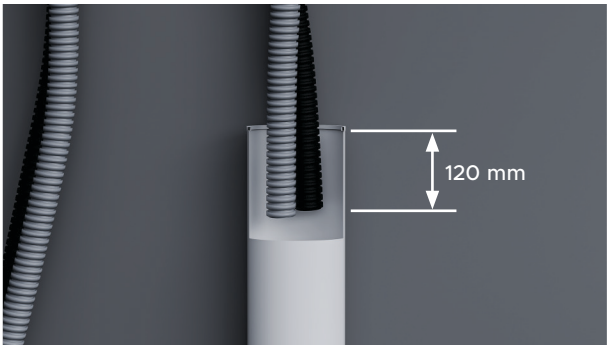


**5.** Vérifiez que les tuyaux ne pénètrent pas de plus de 120 mm dans le tuyau vertical afin d'éviter que les eaux usées ne soient siphonnées de nouveau dans la cuve.

Les tuyaux peuvent être raccourcis si nécessaire.

## RACCORDEZ L'ARRIVÉE D'EAU

**N'ouvrez pas l'arrivée d'eau avant que l'alimentation électrique ait été raccordée. Le lave-vaisselle doit être sous tension pour que la protection contre les inondations soit activée.**

Des robinets d'arrêt sont nécessaires pour pouvoir couper l'alimentation en eau.

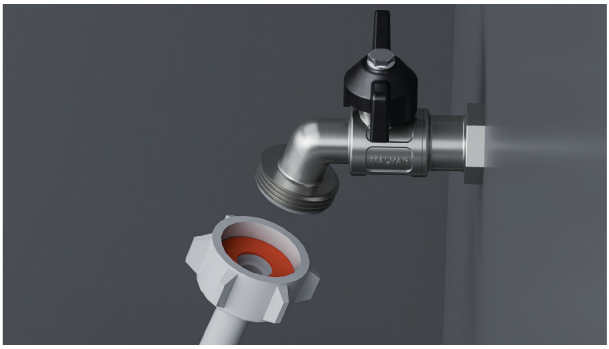

**1.** Vérifiez que la rondelle en caoutchouc fournie est insérée dans le raccord.



**2.** Raccordez le flexible d'alimentation au robinet.

Vérifier que le flexible d'alimentation n'est pas coudé et que le robinet n'est pas tiré ni soumis à une pression.

Ne pas raccourcir le tuyau d'arrivée d'eau.



**3.** Serrez à la main pour mettre en place. À l'aide d'une clé ou d'une pince, tournez encore de 180° pour fixer. Évitez de trop serrer.

## RACCORDER L'ALIMENTATION

Normes électriques : 220 - 240 V, 50 - 60 Hz, 9 A

La fiche d'alimentation doit être accessible après l'installation pour l'entretien.



**1.** Raccordez l'alimentation.

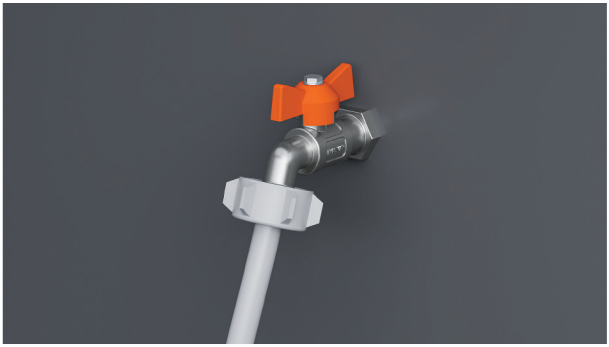

**2.** Vérifiez les raccordements à l'eau.

Ouvrez l'arrivée d'eau et vérifiez qu'il n'y a pas de fuites.

Le lave-vaisselle doit être sous tension pour que la protection contre les inondations soit activée.

Si l'alimentation doit être déconnectée, vérifier que l'arrivée d'eau est coupée.

# LISTE DE CONTRÔLE DE L'INSTALLATEUR

**Installation**

- ☐ Si l'alimentation est déconnectée, vérifier que l'arrivée d'eau est coupée pour éviter toute inondation.
- ☐ Vérifiez que tous les dégagements requis ont été respectés.
- ☐ Vérifiez que tous les dégagements requis ont été respectés.
- ☐ Vérifier que le lave-vaisselle est sécurisé et que le tiroir s'ouvre et se ferme librement sans résistance.
- ☐ Vérifier que les panneaux sont correctement installés sur le lave-vaisselle.
- ☐ Retirez tout emballage ou ruban adhésif maintenant les paniers et le bras d'aspersion.
- ☐ Vérifiez que le bras d'aspersion est en place, correctement monté et tourne librement.
- ☐ Vérifiez que les modules Knock-to-Pause sont solidement fixés et fonctionnent correctement.
- ☐ Vérifiez que le ruban d'étanchéité a été appliqué et ne présente aucun pli, froissement ni bulle d'air.

**Plomberie**

- ☐ Vérifiez que les opercules ou bouchons du raccord d'évacuation ont été percés et que le raccordement à l'évacuation a été effectué.
- ☐ Le raccord des tuyaux d'évacuation ne doit pas supporter le poids de la longueur de tuyau excédentaire. Maintenez le tuyau d'évacuation aussi déployé que possible afin d'éviter qu'il ne s'affaisse. Toute longueur excédentaire du tuyau d'évacuation doit être maintenue du côté du lave-vaisselle par rapport à la boucle haute.
- ☐ Vérifier que la rondelle en caoutchouc fournie est installée sur le flexible d'alimentation et bien serrée.
- ☐ Si vous raccordez le tuyau d'évacuation au siphon de l'évier, veillez à ce que la boucle haute se trouve au moins 150 mm au-dessus du raccord du tuyau d'évacuation.
- ☐ Modèles avec adoucisseur d'eau : modifiez le réglage par défaut de l'adoucisseur en fonction de la dureté de l'eau dans votre région. Consultez votre guide d'utilisation.
- ☐ Veillez à ce que l'alimentation en eau reste coupée jusqu'à ce que l'alimentation électrique soit raccordée et mise sous tension. Le lave-vaisselle doit être sous tension pour que la fonction de protection contre les inondations soit activée.

**Circuit électrique**

- ☐ Vérifiez que tous les essais électriques ont été effectués conformément à la réglementation locale.

## LISTE DE CONTRÔLE DE L'INSTALLATEUR

**Tester le fonctionnement**

- ☐ Mettez l'appareil sous tension et ouvrez l'alimentation en eau, puis ouvrez le tiroir. Vous devriez entendre un signal sonore et voir un voyant de programme s'allumer sur le panneau de commande.
- ☐ Versez trois tasses d'eau dans le tiroir.
- ☐ Naviguer vers RINCER et lancer le programme.
- ☐ Vérifiez le fonctionnement de la fonction Knock-to-Pause.
- ☐ Répétez l'opération pour l'autre tiroir.
- ☐ Une fois le cycle Rinçage terminé, vérifiez que le lave-vaisselle a fonctionné et s'est vidangé correctement.
- ☐ Vérifiez que l'alimentation en eau a été correctement coupée.
- ☐ Vérifiez l'absence de fuites au niveau des raccordements d'évacuation.
- ☐ **Si le site est laissé sans alimentation électrique une fois l'installation terminée, veillez à couper l'alimentation en eau afin d'éviter tout risque d'inondation.**

**Remplir et conserver pour référence ultérieure :**

Modèle _____

N° de série _____

Date d'achat _____

Acheteur _____

Adresse du revendeur _____

Nom de l'installateur _____

Signature de l'installateur _____

Entreprise d'installation _____

Date de l'installation _____

FISHERPAYKEL.COM

© Fisher & Paykel Appliances 2026. Tous droits réservés.

Les modèles présentés dans ce guide peuvent ne pas être disponibles sur tous les marchés et peuvent changer à tout moment.

Les caractéristiques techniques des produits présentés dans ce guide s'appliquent aux produits et modèles décrits à la date de parution. Dans le cadre de notre politique d'amélioration continue des produits, ces caractéristiques techniques peuvent changer à tout moment.

Pour vérifier les caractéristiques actuelles d'un modèle et vérifier sa disponibilité dans votre pays, veuillez consulter notre site ou contacter votre revendeur Fisher & Paykel local.

**434523A 10,26**