DISHDRAWER™- GESCHIRRSPÜLER INSTALLATIONSANLEITUNG

Erforderliche Bauteile	3
Zugriff auf die technischen Daten Ihres Produkts	4
Optionen zur Anpassung der maßgefertigten Blende	6
Vor der Installation	7
Geschirrspüler installieren	20
Maßgefertigte Blenden vorbereiten	23
Sichern Sie den Geschirrspüler	34
Vertikale und horizontale Ausrichtung der Blende anpassen	37
Sockelleiste installieren	41
Anschlüsse verbinden	44
Prüfliste für Installateure	49

FISHER & PAYKEL

EU

434523A 09.26

EINBAU-DISHDRAWER™ -GESCHIRRSPÜLER

DD60DTX6HI1

ERFORDERLICHE KOMPONENTEN

WERKZEUGE

Nicht im Lieferumfang enthalten

- ☐ Universalmesser
- ☐ Kreuzschlitz-Schraubendreher
- ☐ Schlitzschraubenzieher
- ☐ Bohrmaschine
- ☐ 1x 13mm-Bohraufsatz
- ☐ 1x 2,5mm-Bohraufsatz
- ☐ Ebene
- ☐ Rohrzange
- ☐ Bleistift
- ☐ 57mm-Lochsägenaufsatz

(siehe Seite 10)

TEILE

Mitgeliefert und erforderlich

- ☐ 4x seitliche Montagehalterungen
- ☐ 2x obere Montagehalterungen
- ☐ 1x Dichtungsband
- ☐ 32x 16mm-Kreuzschlitzschrauben
- ☐ 1x Montagehalterung für maßgefertigte Sockelleiste
- ☐ 1x Abwasserschlauchhalterung
- ☐ 1x Abwasserschlauchanschluss
- ☐ 2x Kabelschellen
- ☐ 1x Klemme
- ☐ 10x Schraubenkappen

Lieferumfang

- ☐ 4x Abstandshalter-Sets

Um Zugang zu den Installationsvideos zu erhalten, können Sie entweder diesen QR-Code scannen oder die folgende Website aufrufen: https://www.fisherpaykel.com/nz/dishdrawer-installation-videos

Die Videos geben einen Überblick über die Installation des DishDrawer™ und sind nicht als eigenständiger Leitfaden gedacht.

Die Installation muss von einem von Fisher & Paykel geschulten und unterstützten Servicetechniker oder einer qualifizierten Fachkraft durchgeführt werden.

ZUGRIFF AUF IHRE PRODUKTSPEZIFIKATIONEN

Die vollständigen technischen Daten für das Produkt, die Einbauschränke und die Wartung finden Sie in der Einbauanleitung. Um auf die Einbauanleitung zuzugreifen, können Sie entweder den QR-Code scannen oder fisherpaykel.com/specify besuchen und dort nach Gerätetyp, Produktname oder Modellcode suchen.

Für Unterstützung bei der Installation kontaktieren Sie bitte das Design-Supportteam von Fisher & Paykel unter designsupport@fisherpaykel.com

Die Materialien und Oberflächen des Einbauraums sowie der Unterseite der Arbeitsfläche müssen feuchtigkeitsbeständig sein.
Wenn dies nicht der Fall ist, sollten Sie sie mit einem feuchtigkeitsbeständigen Beschichtungssystem versiegeln oder streichen.

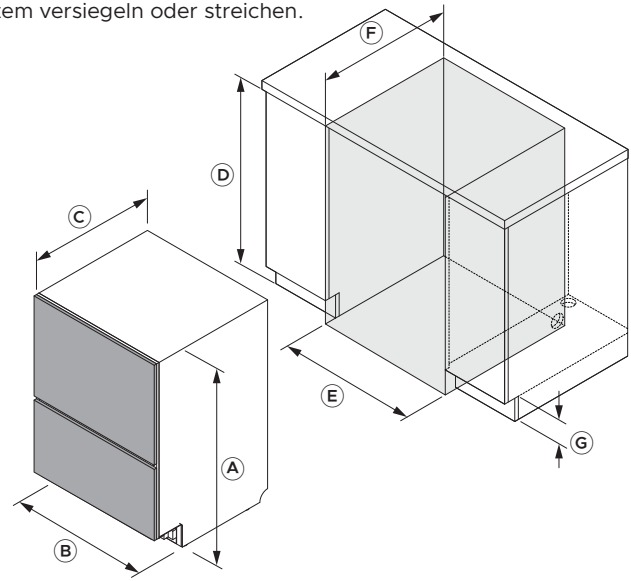

Abmessungen	mm
Ⓐ Gesamthöhe (einschließlich Standfüße)	864–925
Ⓑ Breite des Gehäuses	599
Ⓒ Tiefe des Gehäuses*	553
Ⓓ Höhe Einbauraum	866–927
Ⓔ Breite des Einbauraums	600–610
Ⓕ Tiefe des Einbauraums**	580
Ⓖ Höhe der Sockelleiste	50–160

*Ohne maßgefertigte oder einbaufertige Schubladenverkleidungen. **Für 18mm-Türblenden. Hinweis: Zwischen den Schubladenverkleidungen des Geschirrspülers und den umgebenden Schrankblenden ist ein Abstand von 2mm erforderlich.

Zwischen der maßgefertigten Blende und den dahinter liegenden Einbauschränken muss ein kleiner Spalt bleiben, um die ordnungsgemäße Dichtung des Geschirrspülers zu gewährleisten. Dies verhindert, dass sich Kondensation bildet oder Feuchtigkeit entweicht, die die maßgefertigte Blende und angrenzenden Schränke beschädigen könnten.

Das Material und die Oberflächen der maßgefertigten Blende müssen feuchtigkeitsbeständig sein. Wenn dies nicht der Fall ist, sollten Sie sie mit einem feuchtigkeitsbeständigen Beschichtungssystem versiegeln oder streichen.

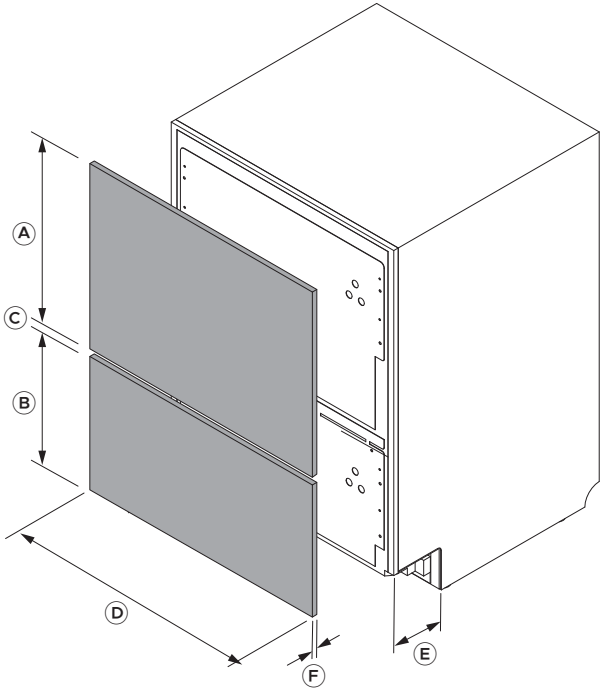

Abmessungen maßgefertigter Blenden	mm
Ⓐ Mindesthöhe der oberen Blende	442
Ⓑ Mindesthöhe der unteren Blende	311
Ⓒ Mindestspalt zwischen den Schubladenverkleidungen*	8
Ⓓ Mindestbreite der Blende	596
Ⓔ Tiefe der Sockelleiste für maßgefertigte Blende	40–102
Ⓕ Blendenstärke** (für Blenden mit weniger als 18mm Stärke sind kürzere Befestigungsschrauben erforderlich)	16 - 25
Maximale untere Erweiterung der unteren Blende	50

*Ein Mindestabstand von 8mm muss eingehalten werden, um Kondensationsprobleme zu vermeiden. **Der Leitfaden gilt für Türblenden mit einer Stärke von 18mm. Sollte die Blende an einem Befestigungspunkt weniger als 18mm dick sein, verwenden Sie kürzere Schrauben (nicht im Lieferumfang enthalten), um ein Durchbrechen der Blendenvorderseite zu vermeiden.

OPTIONEN ZUR ANPASSUNG DER MASSGEFERTIGTEN BLENDE

Nachdem die maßgefertigten Blenden angebracht wurden, sind möglicherweise geringfügige Anpassungen erforderlich, um sie an bestehenden Schrankfronten auszurichten. Es stehen drei Blendenanpassungsmethoden zur Verfügung: horizontal, vertikal und Neigung. Ein Kreuzschlitz-Schraubendreher ist erforderlich.

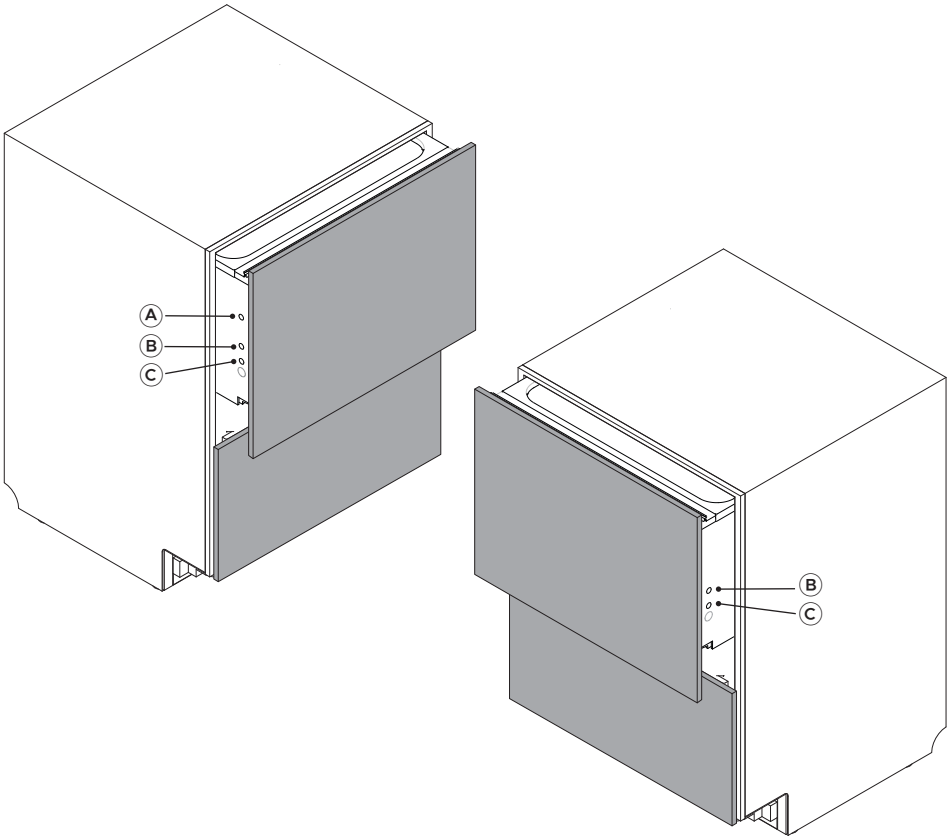

Anpassungen
Ⓐ Seitliche Ausrichtung (horizontal)
Ⓑ Höhenausrichtung (vertikal)
Ⓒ Neigung der Blenden anpassen

fisherpaykel.com/specify

1. Die technischen Daten für Einbauschrank, Einbauraum und Wartung können Sie der Einbauanleitung entnehmen.

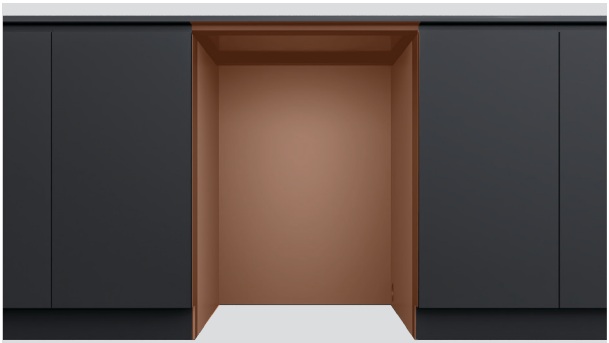

2. Die Materialien und Oberflächen des Einbauraums sowie der Unterseite der Arbeitsfläche müssen feuchtigkeitsbeständig sein.

Wenn dies nicht der Fall ist, sollten Sie sie mittels eines feuchtigkeitsbeständigen Beschichtungssystems versiegeln oder streichen.



3. Stellen Sie sicher, dass der Einbauraum sauber und in gutem Zustand ist.

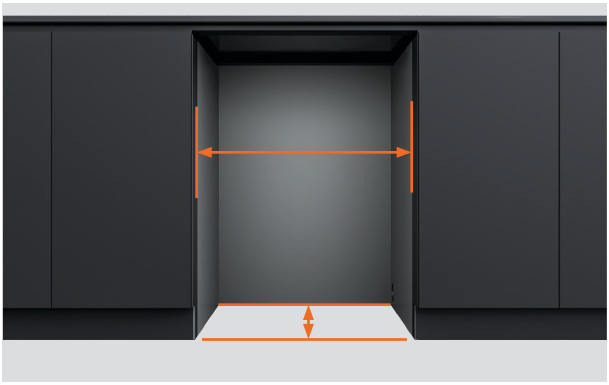

4. Stellen Sie sicher, dass die Abmessungen im Einbauraum des Einbauschranks die erforderlichen Mindestanforderungen erfüllen.

Stellen Sie sicher, dass die Schrankseiten rechtwinklig sind.



5. Wenn der Einbauraum zu breit ist, sollten Sie an den Seiten Material hinzufügen, damit der Geschirrspüler an seinem Platz gesichert werden kann.

Details finden Sie in der Einbauanleitung.

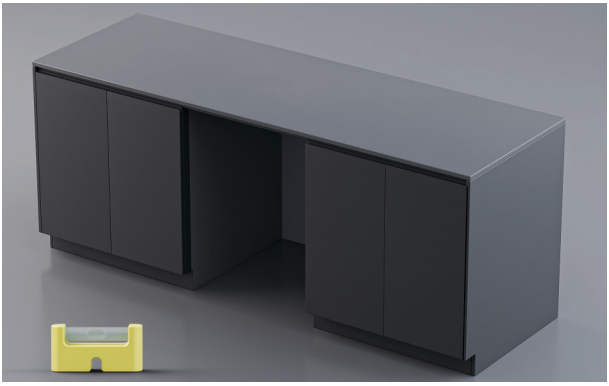

6. Stellen Sie sicher, dass der Schrank waagerecht ausgerichtet ist.



7. Der Netzstecker sollte nach der Installation für Wartungsarbeiten zugänglich sein.



8. Wartungsöffnungen können aus dem Einbauraum des Geschirrspülers in den Sockelleistenbereich und von dort weiter bis zur angrenzenden Nische geführt werden.

Die Wartungsoptionen können Sie der Einbauanleitung auf fisherpaykel.com entnehmen.

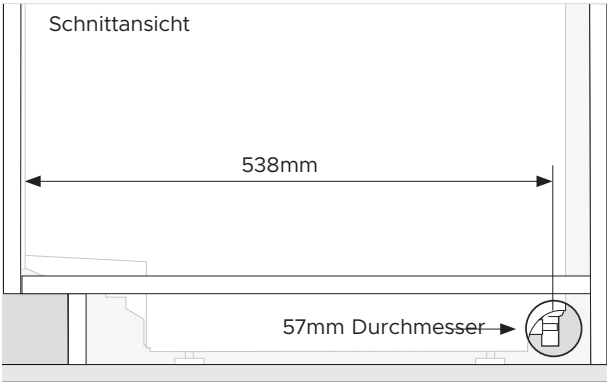

1. Eine Wartungsöffnung mit einem Mindestdurchmesser von 57mm muss in der Seitenwand des Schranks vorgesehen werden.

Die Mitte dieser Öffnung sollte mindestens 538mm von der Vorderseite des Geschirrspülergehäuses entfernt sein.

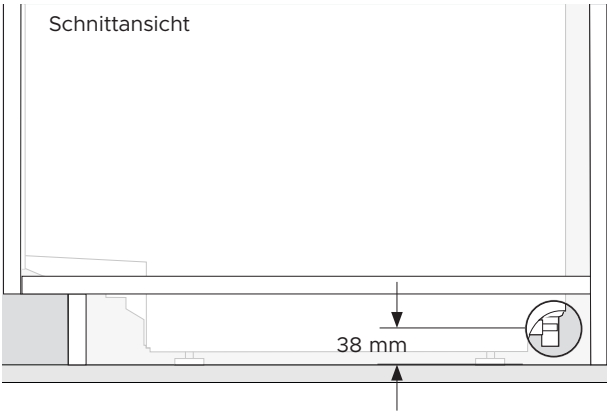

2. Die Mitte der Öffnung sollte höchstens 38mm vom Boden oder von der Unterseite der Standfüße des Geschirrspülers entfernt sein.

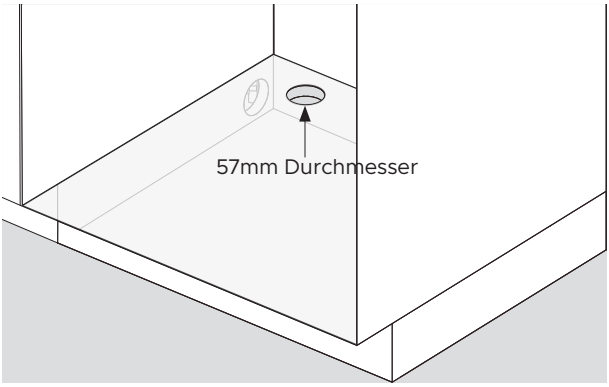

3. Eine Wartungsöffnung mit einem Durchmesser von 57mm ist im Boden des benachbarten Schranks erforderlich.

ALLE PRODUKTE AUSPACKEN



1. Entfernen Sie die Kunststofffolie.

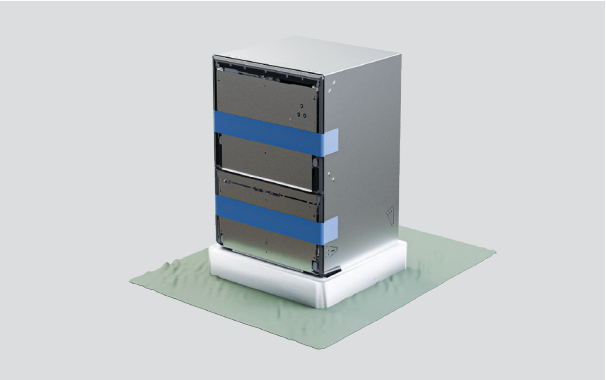

2. Legen Sie Schutzmaterial auf den Fußboden, bevor Sie den Verpackungsboden entfernen.

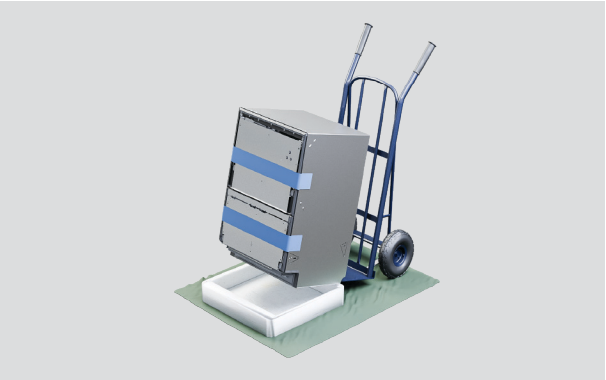

3. Um den Boden abzunehmen, heben Sie den Geschirrspüler mithilfe eines Transportwagens an der Rückseite an und ziehen Sie anschließend den Boden ab.

ALLE PRODUKTE AUSPACKEN

Öffnen Sie die obere Schublade vorsichtig, damit der Geschirrspüler nicht kippt.

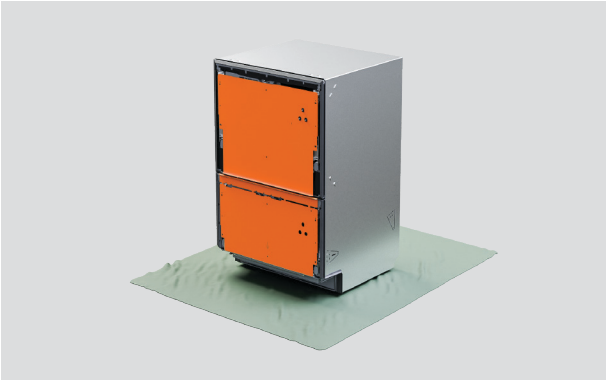

4. Entfernen Sie die Schubladenhalterungen nicht von der Vorderseite des Geschirrspülers.

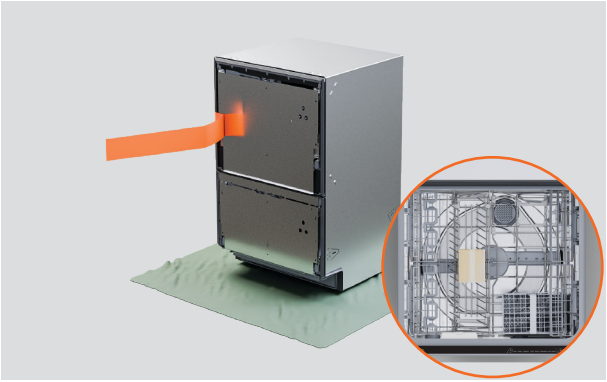

5. Ziehen Sie das Klebeband von der oberen Schublade ab und entfernen Sie Zubehör und Installationspakete.

Schließen Sie die Schublade und bringen Sie das Klebeband wieder an.



6. Entsorgen Sie die Verpackung verantwortungsbewusst und gemäß Ihren örtlichen Bestimmungen.

DICHTUNGSBAND ANBRINGEN



1. Stellen Sie sicher, dass die Unterseite der Arbeitsfläche sauber und staubfrei ist.

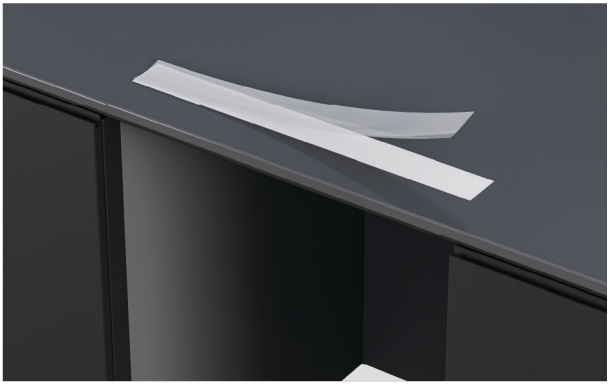

2. Entfernen Sie die Schutzfolie vom Klebeband.



3. Bringen Sie das Klebeband mittig entlang der Unterseite der Arbeitsfläche oder der Kante des Einbauraums an.

Das Dichtungsband muss frei von Knicken, Falten und Luftblasen sein.

OPTIONEN ZUR SICHERUNG DES GESCHIRRSPÜLERS

Der Geschirrspüler muss befestigt werden, damit er an seinem Platz bleibt und nicht vibriert. Drei Befestigungspunkte an jeder Seite des Gehäuses werden empfohlen.

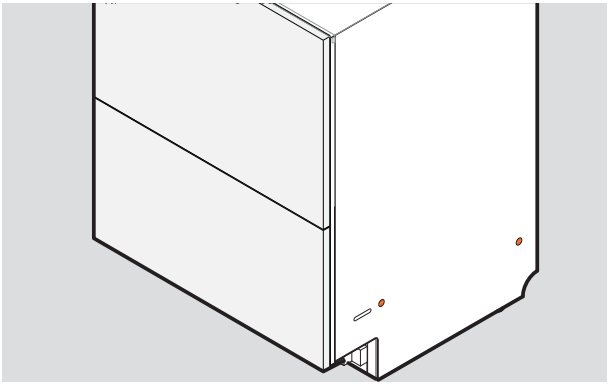

1. Sichern durch das Gehäuse:

Es müssen Schrauben durch die Seiten des Gehäuses in die Seiten des Schranks oder in Ausgleichsstücke geschraubt werden.

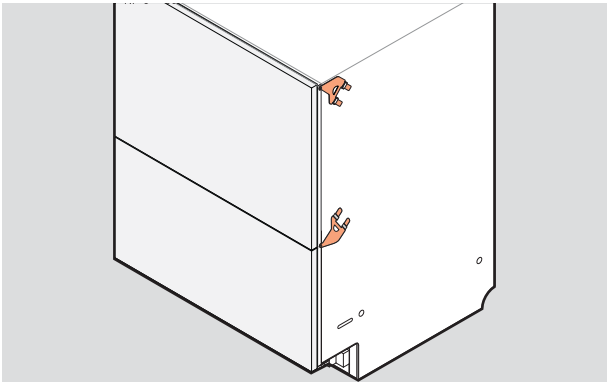

2. Sichern durch die seitlichen Halterungen:

Untere oder obere seitliche Halterungen können in die Seiten des Gehäuses eingesetzt und an den Kanten des Schranks befestigt werden.

Beide Sets können bei Bedarf verwendet werden.

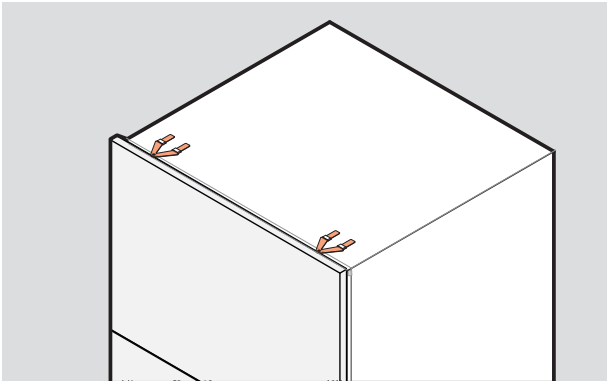

3. Sicherung durch obere Halterungen:

Bei Bedarf können Halterungen in die Oberseite des Gehäuses eingesetzt werden.

Diese können abhängig vom Material des Schranks oder der Arbeitsfläche verwendet werden.

Stellen Sie sicher, dass die Schrauben bündig mit der Schrankoberfläche abschließen, um eine Beschädigung der Schubladenverkleidung zu vermeiden.

SEITLICHE HALTERUNGEN ANBRINGEN

Die Halterungen müssen flach auf dem Gehäuse aufliegen, wobei die Sperrriegel nach außen zeigen. Die Sperrriegel müssen ordnungsgemäß durch die Schlitze gesteckt werden, um die Halterungen zu sichern.

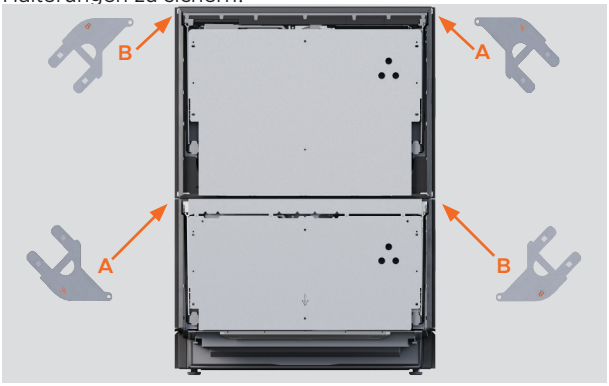

1. Nehmen Sie die Sätze mit den oberen und unteren seitlichen Halterungen zur Hand.

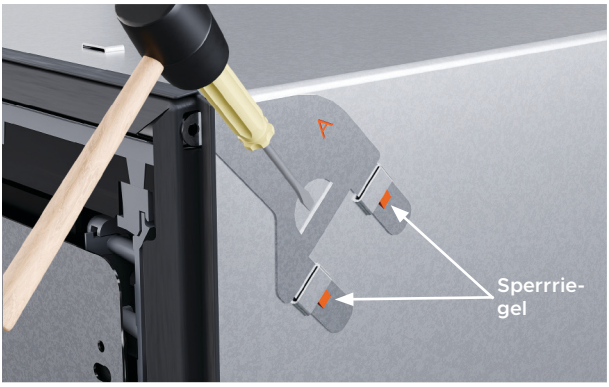

2. Falls Sie den Satz mit den oberen seitlichen Halterungen verwenden, setzen Sie die Halterungen in die Schlitze ein und klopfen Sie sie mit einem weichen Schonhammer behutsam fest.

Drücken Sie die Schraubenlasche durch den Spalt in der Gummidichtung.



3. Falls Sie den Satz mit den unteren seitlichen Halterungen verwenden, setzen Sie die Halterungen in die unteren Schlitze ein und klopfen Sie sie mit einem weichen Schonhammer behutsam fest.

Drücken Sie die Schraubenlasche durch den Spalt in der Gummidichtung.

OBERE HALTERUNGEN ANBRINGEN

Verwenden Sie obere Halterungen, wenn die Einbauschränke dafür geeignet sind und die Schraubenköpfe bündig abschließen, um Schäden an der Schubladenverkleidung zu vermeiden.

Die Halterungen müssen flach auf dem Gehäuse aufliegen, wobei die Sperrriegel nach außen zeigen.



1. Drücken Sie die oberen Halterungen in die oberen Laschen.

Drücken Sie die Schraubenlasche durch den Spalt in der Gummidichtung.

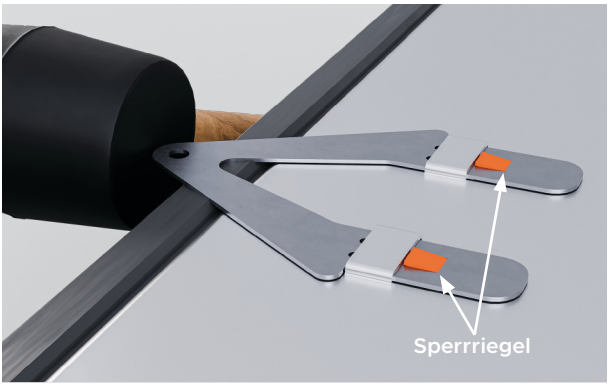

2. Falls erforderlich können Sie die Halterung mit einem weichen Schonhammer behutsam festklopfen.

ABSTANDSHALTER ANBRINGEN



1. Brechen Sie die vier Abstandshalter mit Klebestreifen ab.

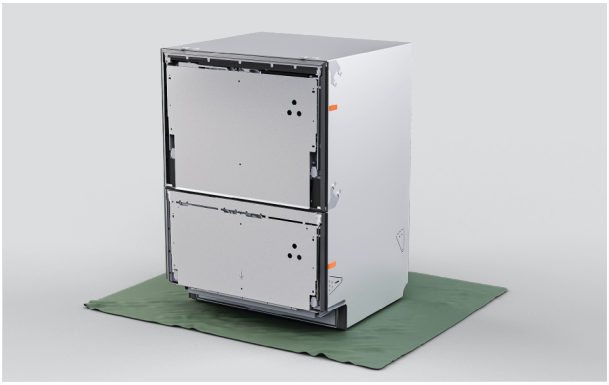

2. Platzieren Sie die Abstandshalter auf jeder Seite des Geschirrspülers zwischen den Halterungen.

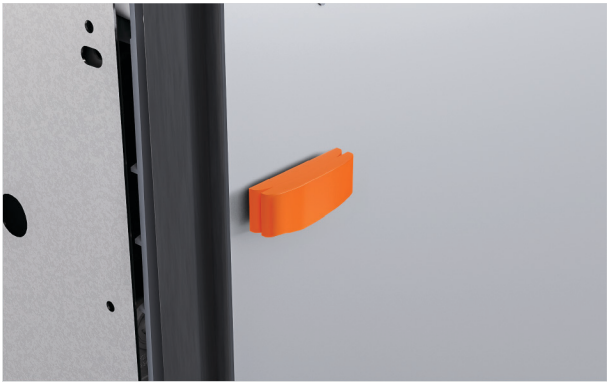

3. Falls erforderlich kann ein größeres Abstandshaltersegment aufgesteckt werden, um die Stärke anzupassen.

HÖHE DES GESCHIRRSPÜLERS ANPASSEN

Stellen Sie sicher, dass die Schubladen mit Klebeband gesichert sind. Achten Sie darauf, die Standfüße beim Kippen des Geschirrspülers nicht zu verbiegen. Weitere Anpassungen werden vorgenommen, wenn sich der Geschirrspüler in der Einbaunische befindet.

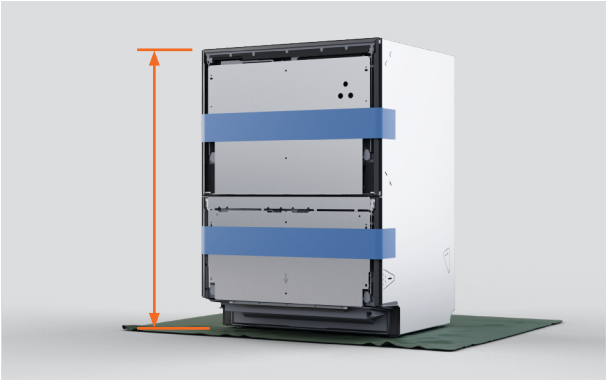

1. Messen Sie die Höhe des Geschirrspülers von den Standfüßen bis zur Oberseite des Gehäuses.

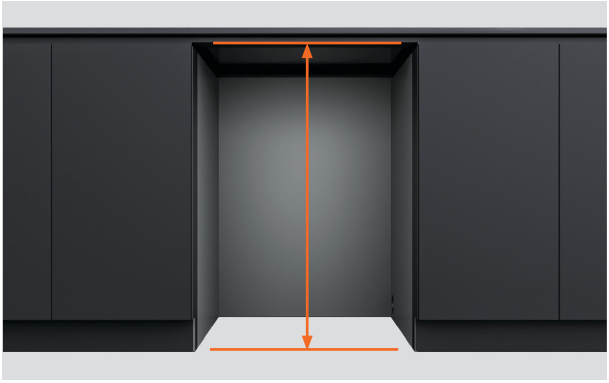

2. Messen Sie den Abstand vom Boden bis zur Unterseite der Arbeitsfläche oder bis zum Rahmen des Einbauraums.

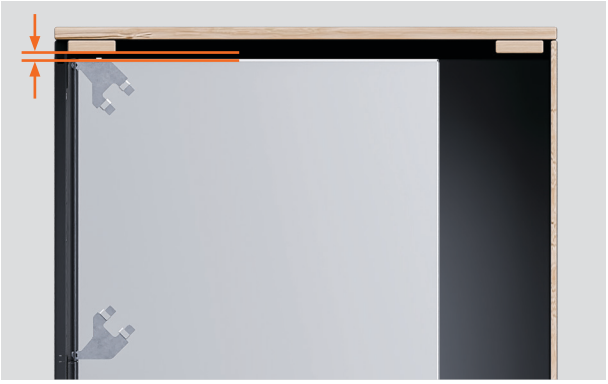

3. Passen Sie die Höhe des Geschirrspülers so an, dass ein Spalt von 3–5mm unterhalb der Oberseite des Einbauraums bleibt.

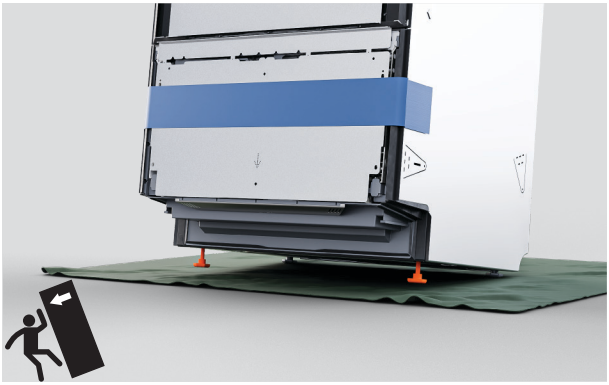

4. Kippen Sie den Geschirrspüler so, dass er auf den hinteren Standfüßen aufliegt, und lösen oder ziehen Sie die vorderen Standfüße fest.



5. Kippen Sie den Geschirrspüler so, dass er auf den vorderen Standfüßen aufliegt, und lösen oder ziehen Sie die hinteren Standfüße fest.

IN DIE INNENFLÄCHE DRÜCKEN



1. Ziehen Sie Schläuche und Kabel durch die Wartungsöffnungen und in die angrenzende Nische.

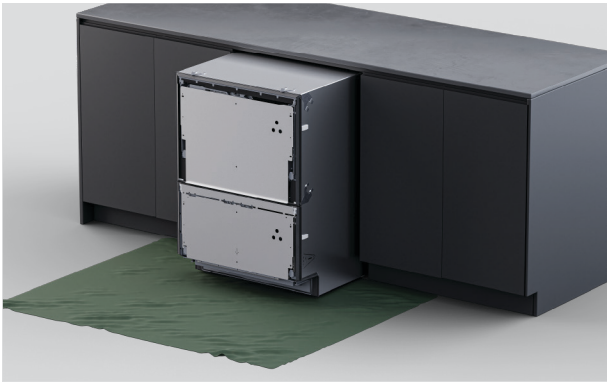

2. Drücken Sie das Produkt vorsichtig in den Einbauraum und führen Sie dabei die Schläuche durch die Wartungsöffnungen.

Vermeiden Sie es, die Schläuche zu quetschen oder zu verdrehen.

DEN GESCHIRRSPÜLER WAAGERECHT AUSRICHTEN

Der Mindestspalt zwischen der Schubladenverkleidung und der Arbeitsfläche oder dem Rahmen beträgt 2mm.

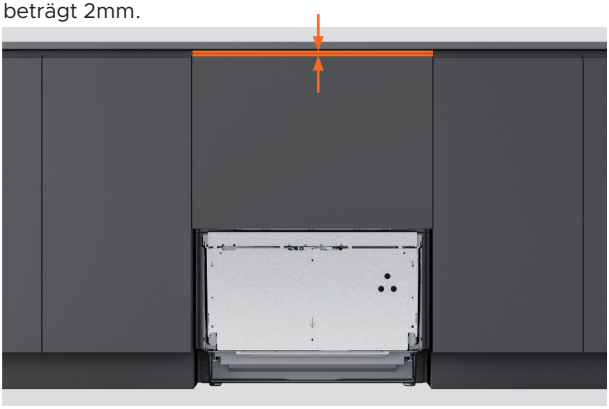

1. Legen Sie die obere Blende gegen die Schubladenhalterung.

Messen Sie den Spalt zwischen der Oberseite der Schubladenverkleidung und der Arbeitsfläche oder dem Rahmen zur Höhenanpassung.

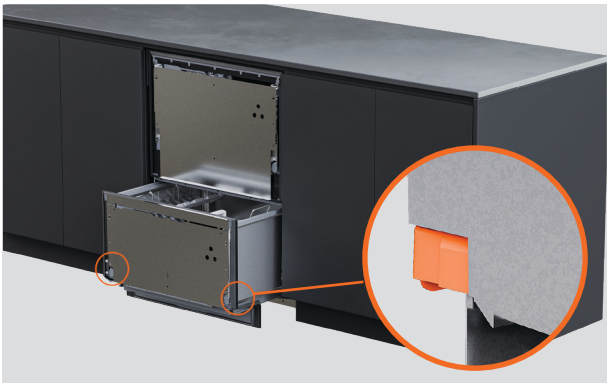

2. Entfernen Sie die Blende und ziehen Sie die Schublade zur Hälfte heraus, um die Wanne zu entfernen.

Drücken Sie die Sperrriegel auf beiden Seiten der unteren Schublade nach hinten.

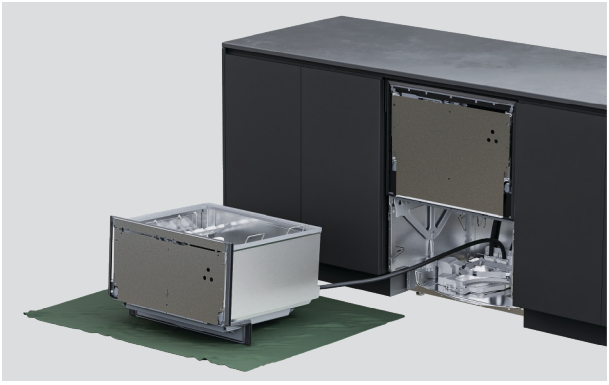

3. Platzieren Sie die Schublade auf einer geschützten Oberfläche links neben dem Gerät.

Dehnen Sie die Schläuche und Kabel nicht und trennen Sie sie nicht.



4. Verwenden Sie einen Schraubenschlüssel, um die Höhe jedes Beins anzupassen.



5. Platzieren Sie die Blende auf der Halterung und stellen Sie sicher, dass der Spalt mindestens 2mm beträgt.

Sobald die Blende montiert ist, können kleinere Anpassungen vorgenommen werden.

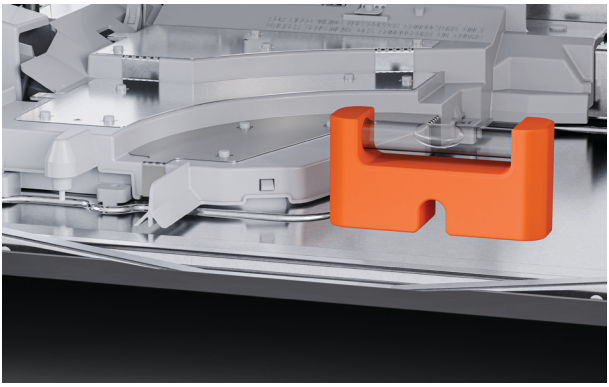

6. Platzieren Sie eine Wasserwaage auf der ebenen Fläche des Gehäuses, um zu prüfen, ob der Geschirrspüler von hinten nach vorne und von links nach rechts waagerecht ausgerichtet ist.

MASSGEFERTIGTE OBERE BLENDE: BLENDE MESSEN

Wenn Blendenbreiten oder -höhen die Mindestabmessungen überschreiten, stellen Sie sicher, dass zwischen der maßgefertigten Blende und den dahinter liegenden Einbauschränken ein kleiner Spalt vorhanden ist.

Die Schublade muss vollständig dicht schließen, um zu verhindern, dass Feuchtigkeit entweicht oder sich Kondensation bildet und die maßgefertigte Blende beschädigt.

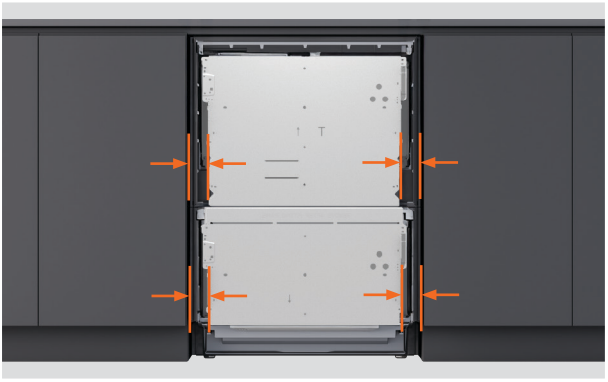

1. Messen Sie den Abstand von den angrenzenden Schranktüren zu den unteren Kanten der Schubladenhalterung.



2. Ziehen Sie die erforderlichen Spaltmaße zwischen den Schrankblenden von jeder Messung ab.

Der erforderliche Mindestspalt zu benachbarten Schranktüren oder Schubladen beträgt **2mm**.

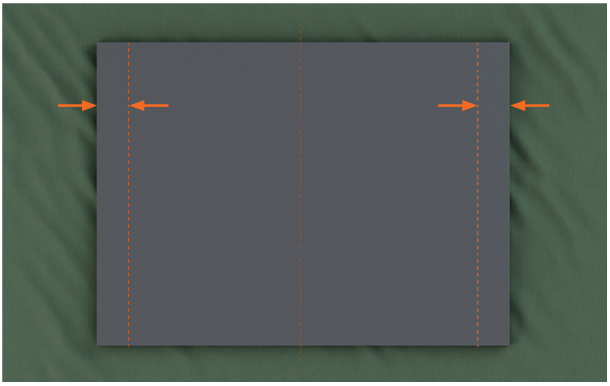

3. Markieren Sie anhand der endgültigen Maße vertikale Linien auf der Rückseite der maßgefertigten Blende.

MASSGEFERTIGTE OBERE BLENDE: AN DER SCHUBLADENHALTERUNG BEFESTIGEN

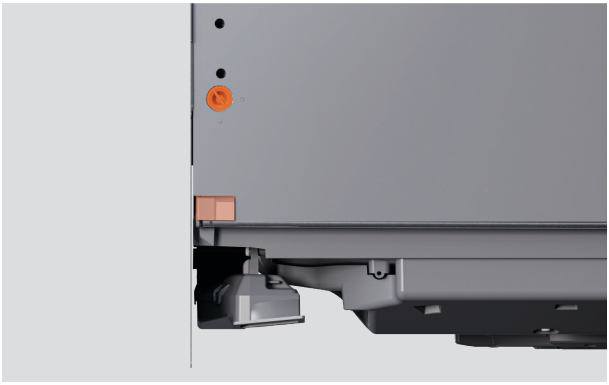

1. Auf jeder Seite der Schublade:

Drehen Sie die Stifte der Schubladenhalterung um eine Vierteldrehung. Verwenden Sie eine Zange, um den Türstift herauszuziehen.

Drücken Sie den Clip der Gleitschiene zurück.

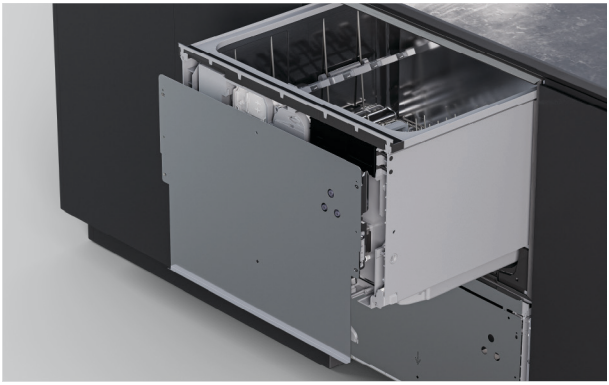

2. Lösen Sie die Schubladenhalterung, indem Sie sie fest nach unten ziehen und anschließend nach außen kippen.

Entfernen Sie das Erdungskabel von der Halterung, bevor Sie diese entfernen.

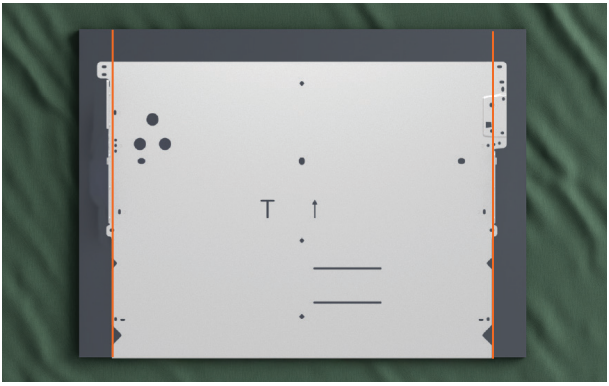

3. Positionieren Sie die Schubladenhalterung auf der maßgefertigten Blende zwischen den markierten Linien.

Stellen Sie sicher, dass die Unterseite der Schubladenverkleidung an der Halterung anliegt.

MASSGEFERTIGTE OBERE BLENDE: AN DER SCHUBLADENHALTERUNG BEFESTIGEN

Die mitgelieferten Schrauben sind 16mm lang. Sollte die Blende an einem Befestigungspunkt weniger als 18mm dick sein, verwenden Sie kürzere Schrauben (nicht mitgeliefert), um ein Durchbrechen der Blendenvorderseite zu vermeiden.

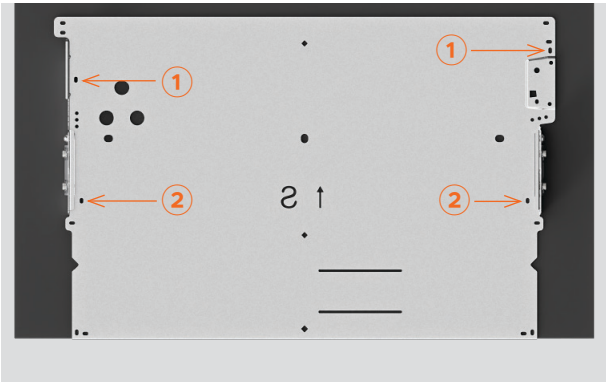

4. Befestigen Sie die Schrauben in den Schlitzen ① und ② an der Halterung.

Je nach Material der Blende können Vorbohrungen erforderlich sein.



5. Stecken Sie die Blende samt Halterung auf den Geschirrspüler.

Stellen Sie sicher, dass die Blende an den umliegenden Schränken ausgerichtet ist.

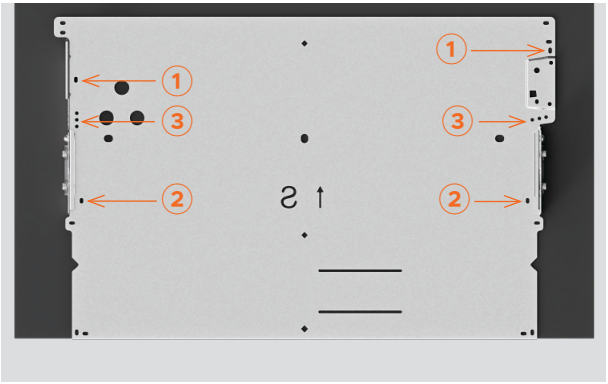

6. Ziehen Sie die Schrauben an den Positionen ① und ② an.

Fügen Sie auf jeder Seite Schrauben in beliebige der mit ③ markierten Löcher an der Halterung ein.

An jeder Seite der Schubladenhalterung sind mindestens drei Schrauben erforderlich.

MASSGEFERTIGTE OBERE BLENDE: KNOCK-TO-PAUSE-MODUL INSTALLIEREN

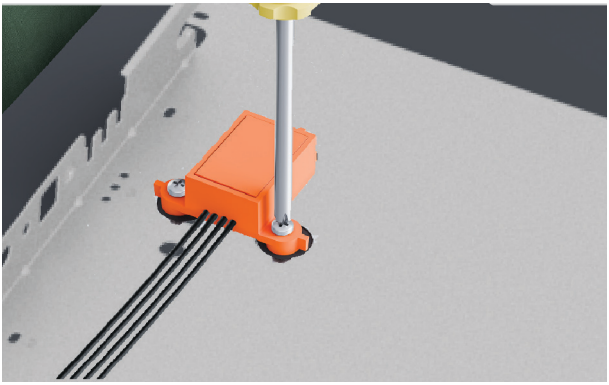

1. Befestigen Sie das Knock-to-Pause-Modul mit den mitgelieferten Schrauben an der Blende.



2. Stellen Sie sicher, dass das Modul richtig ausgerichtet und sicher befestigt ist, um eine ordnungsgemäße Funktionsweise sicherzustellen.



3. Bringen Sie die Blende zum Geschirrspüler.

Verbinden Sie das Knock-to-Pause-Modul mit dem Steuerungsmodul.

OBERE BLENDE SICHERN



1. ⚠ Befestigen Sie das Erdungskabel an der Schubladenhalterung, um eine sichere Verwendung zu gewährleisten.



2. Auf jeder Seite der Schublade:

Bringen Sie die Blende wieder am Geschirrspüler an. Setzen Sie die Seitenstifte ein.

Drehen Sie die Stifte um eine Vierteldrehung, um sie zu sichern.

Ziehen Sie den Clip der Gleitschiene zur Vorderseite der Schublade.

MASSGEFERTIGTE UNTERE BLENDE: BLENDE MESSEN

Der Mindestspalt zu benachbarten Schranktüren oder Schubladen beträgt **2mm**. Der Mindestspalt zu Belüftungszwecken zwischen der oberen und unteren Schublade des Geschirrspülers beträgt **8mm**.



1. Messen Sie den Abstand von den angrenzenden Schranktüren zu den Kanten der Schubladenhalterung.



2. Ziehen Sie die erforderlichen Spaltmaße zwischen den Schrankblenden von jeder Messung ab.

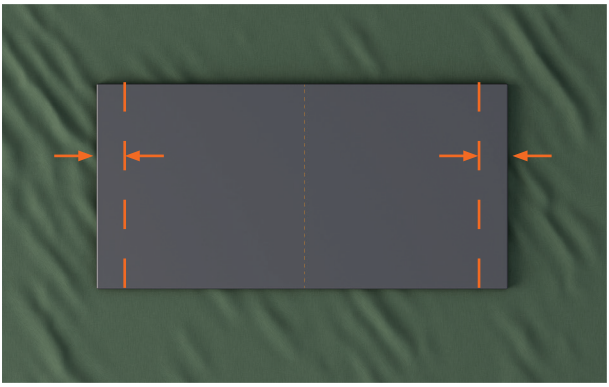

3. Markieren Sie anhand der endgültigen Maße vertikale Linien auf der Rückseite der maßgefertigten Blende.

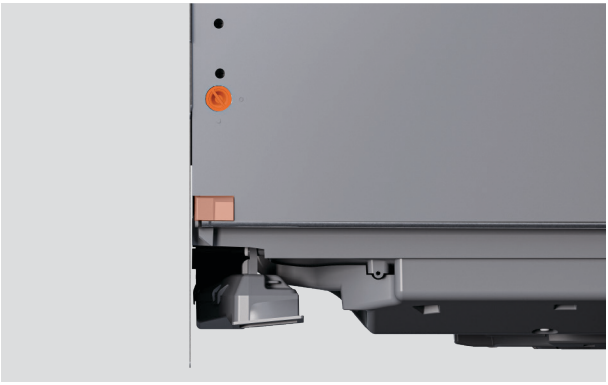

1. Auf jeder Seite der Schublade:

Drehen Sie die Stifte der Schubladenhalterung um eine Vierteldrehung. Verwenden Sie eine Zange, um den Türstift herauszuziehen.

Drücken Sie den Clip der Gleitschiene zurück.

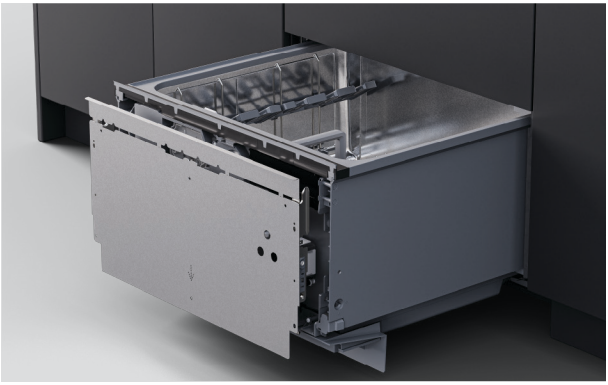

2. Lösen Sie die Schubladenhalterung, indem Sie sie fest nach unten ziehen und anschließend nach außen kippen.

Entfernen Sie das Erdungskabel von der Halterung, bevor Sie diese entfernen.

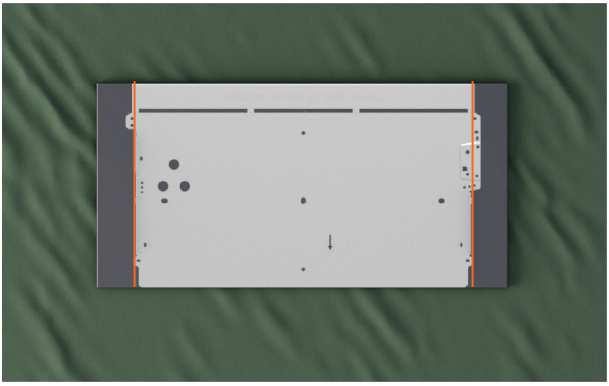

3. Positionieren Sie die Schubladenhalterung auf der maßgefertigten Blende zwischen den markierten Linien.

Stellen Sie sicher, dass die Oberseite der Schubladenhalterung an der Kante der Blende aufliegt.

Die mitgelieferten Schrauben sind 16mm lang. Sollte die Blende an einem Befestigungspunkt weniger als 18mm dick sein, verwenden Sie kürzere Schrauben (nicht mitgeliefert), um ein Durchbrechen der Blendenvorderseite zu vermeiden.

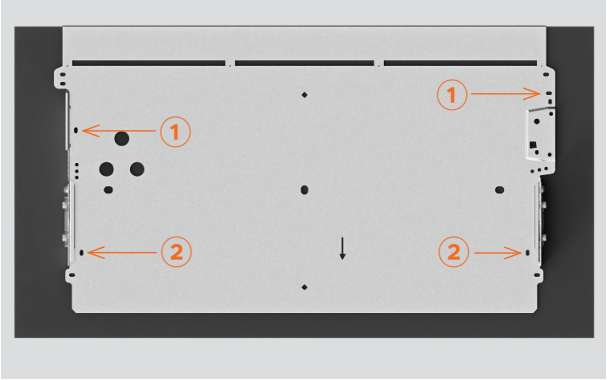

4. Befestigen Sie die Schrauben in den Schlitzen ① und ② an der Halterung.

Je nach Material der Blende können Vorbohrungen erforderlich sein.



5. Stecken Sie die Blende samt Halterung auf den Geschirrspüler.

Prüfen Sie, ob sich die Schublade öffnen und schließen lässt.

Zwischen der oberen und unteren Schublade ist ein Belüftungsspalt von 8mm erforderlich.

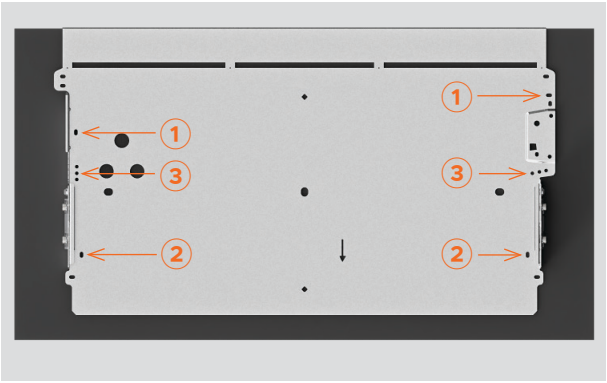

6. Ziehen Sie die Schrauben an den Positionen ① und ② an.

Fügen Sie auf jeder Seite Schrauben in beliebige der mit ③ markierten Löcher an der Halterung ein.

Biegen Sie die Oberseite der Halterung hin und her, bis sie abbricht.

An jeder Seite der Schubladenhalterung sind mindestens drei Schrauben erforderlich.

MASSGEFERTIGTE UNTERE BLENDE: KNOCK-TO-PAUSE-MODUL INSTALLIEREN

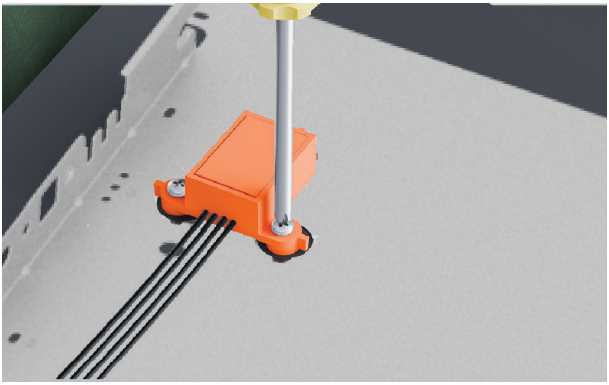

1. Befestigen Sie das Knock-to-Pause-Modul mit den mitgelieferten Schrauben an der Blende.



2. Stellen Sie sicher, dass das Modul richtig ausgerichtet und sicher befestigt ist, um eine ordnungsgemäße Funktionsweise sicherzustellen.



3. Bringen Sie die Blende zum Geschirrspüler.

Verbinden Sie das Knock-to-Pause-Modul mit dem Steuerungsmodul.

UNTERE BLENDE SICHERN

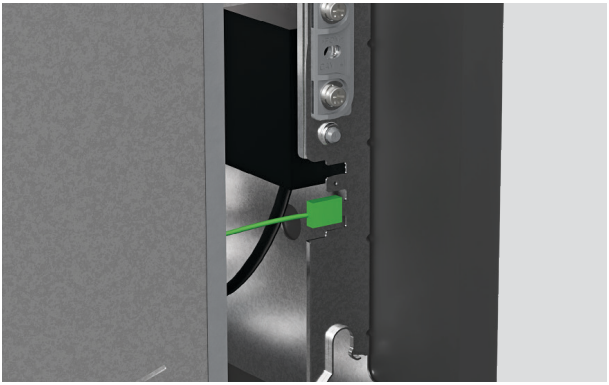

1. ⚠ Befestigen Sie das Erdungskabel an der Schubladenhalterung, um eine sichere Verwendung zu gewährleisten.



2. Auf jeder Seite der Schublade:

Bringen Sie die Blende wieder am Geschirrspüler an. Setzen Sie die Seitenstifte ein.

Drehen Sie die Stifte um eine Vierteldrehung, um sie zu sichern.

Ziehen Sie den Clip der Gleitschiene zur Vorderseite der Schublade.

NEIGUNG DER BLENDEN ANPASSEN

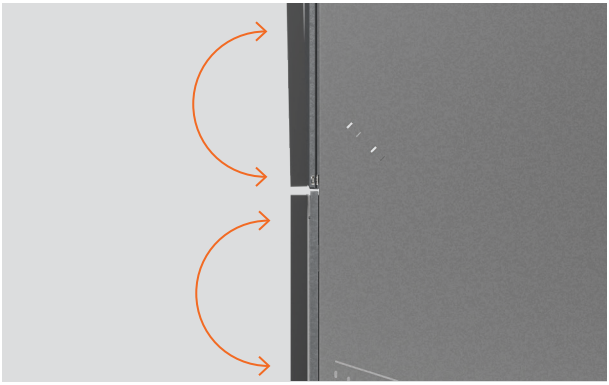

Passen Sie die Neigung der Blenden so an, dass die obere und die untere Blende aneinander ausgerichtet sind. Bei Bedarf können Sie den Geschirrspüler anschließend im Einbauraum neu positionieren.



1. Neigung der Blenden anpassen

Führen Sie einen Kreuzschlitz-Schraubendreher in das untere Loch über dem Halterungsstift ein und drehen Sie den Schraubendreher, um Anpassungen vorzunehmen.

Wiederholen Sie den Vorgang gegebenenfalls auf der anderen Seite der Schublade.

SICHERN SIE DURCH DEN SCHLITZ IM GEHÄUSE

Schlitze in den Seiten des Gehäuses ermöglichen es, Schrauben vorübergehend zu befestigen und den Geschirrspüler innerhalb des Einbauraums anders zu positionieren. Die Ausrichtung der Blende kann vor der endgültigen Befestigung überprüft werden.



1. Ziehen Sie die Schublade zur Hälfte heraus, um die Wanne zu entfernen.

Drücken Sie die Sperrriegel auf beiden Seiten des Spülbehälters nach hinten.

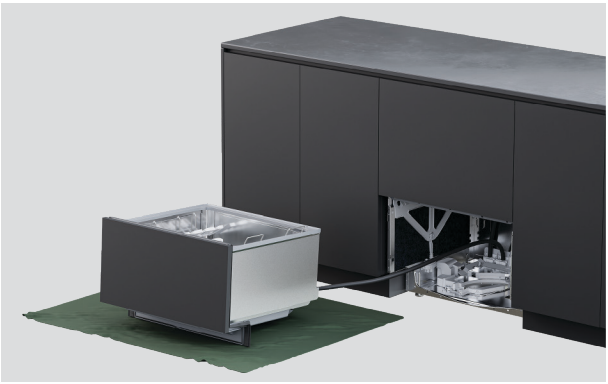

2. Platzieren Sie die Schublade auf einer geschützten Oberfläche links neben dem Gerät.

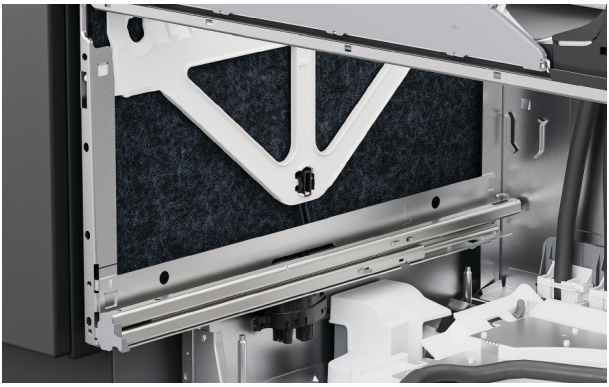

3. Heben Sie die Isolierung an den Seiten des Gehäuses an.

SICHERN SIE DURCH DEN SCHLITZ IM GEHÄUSE



4. Setzen Sie in jeden Schlitz im Gehäuse eine Schraube ein, um es am Schrank zu befestigen.

Ziehen Sie die Schrauben teilweise an und stellen Sie sicher, dass Anpassungen vorgenommen werden können.

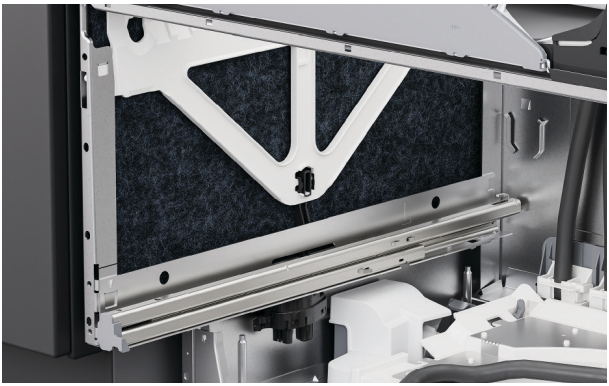

5. Bringen Sie die Isolierung wieder an und stellen Sie dabei sicher, dass sie korrekt positioniert ist und die Führungsschienen der Schublade nicht behindert.



6. Um den unteren Spülbehälter wieder einzusetzen, werden zunächst die Führungsschienen der Schublade zur Hälfte herausgezogen.

Platzieren Sie die Wanne auf den Führungsschienen.

SICHERN SIE DURCH DEN SCHLITZ IM GEHÄUSE

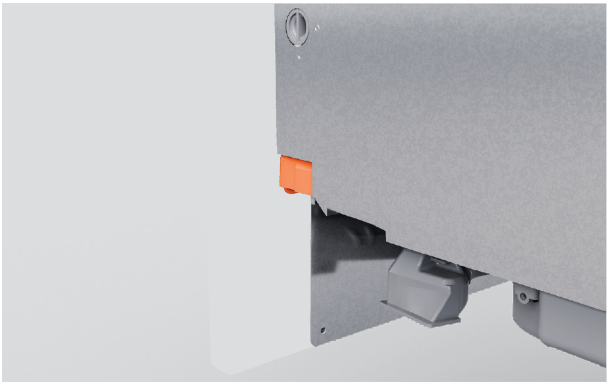

7. Ziehen Sie die Sperrriegel nach vorne und lassen Sie die Schublade einrasten.

Stellen Sie sicher, dass die Schläuche beim Schließen der Schublade nicht gequetscht oder verdreht werden.



8. Prüfen Sie, ob die Blende mit den umliegenden Einbauschränken ausgerichtet ist.

Passen Sie die Blenden bei Bedarf an.

VERTIKALE UND HORIZONTALE AUSRICHTUNG DER BLENDE ANPASSEN



Höhenausrichtung (vertikal)

Führen Sie einen Schraubendreher in das zweite Loch über dem Halterungsstift ein und drehen Sie den Schraubendreher, um Anpassungen vorzunehmen.

Wiederholen Sie den Vorgang gegebenenfalls auf der anderen Seite der Schublade.



Seitliche Ausrichtung (horizontal)

Führen Sie auf der linken Seite der Schublade einen Schraubendreher in das dritte Loch über dem Halterungsstift ein und drehen Sie den Schraubendreher, um Anpassungen vorzunehmen.

Drehen Sie im Uhrzeigersinn, um die Blende nach rechts zu bewegen, und gegen den Uhrzeigersinn, um sie nach links zu bewegen.

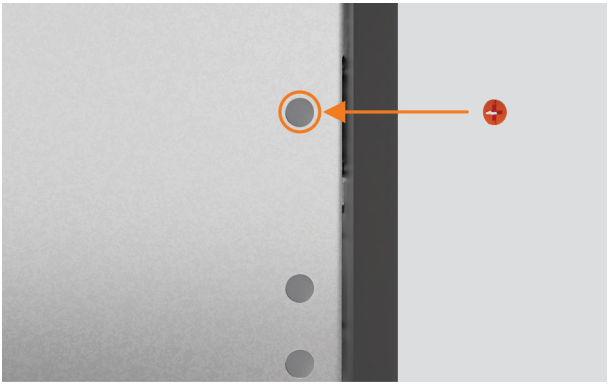

Wenn alle Anpassungen vorgenommen wurden und der Geschirrspüler installiert ist, setzen Sie die Schraubenkappen in die Anpassungslöcher ein.



1. Ziehen Sie die Schublade zur Hälfte heraus, um die Wanne zu entfernen.

Drücken Sie die Sperrriegel auf beiden Seiten des Spülbehälters nach hinten.

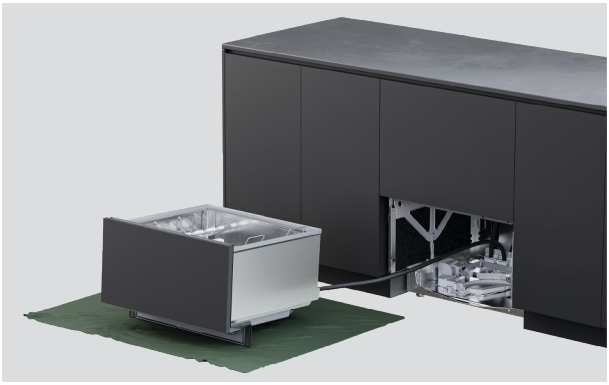

2. Platzieren Sie die Schublade auf einer geschützten Oberfläche links neben dem Gerät.

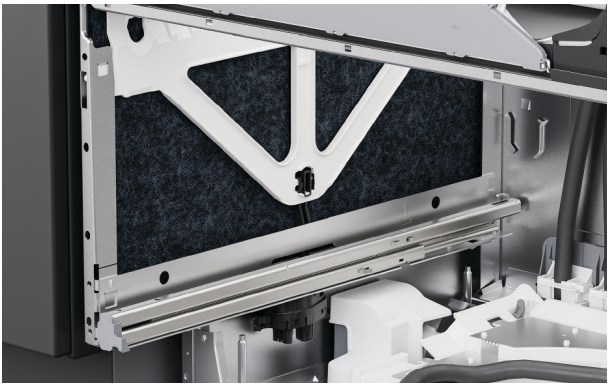

3. Heben Sie die Isolierung an den Seiten des Gehäuses an.

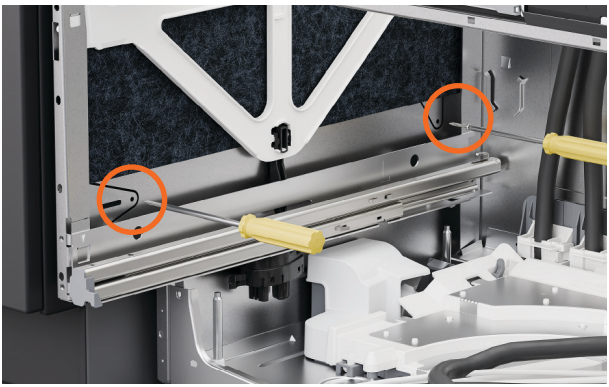

4. Führen Sie Schrauben durch die beiden Löcher auf jeder Seite des Gehäuses.

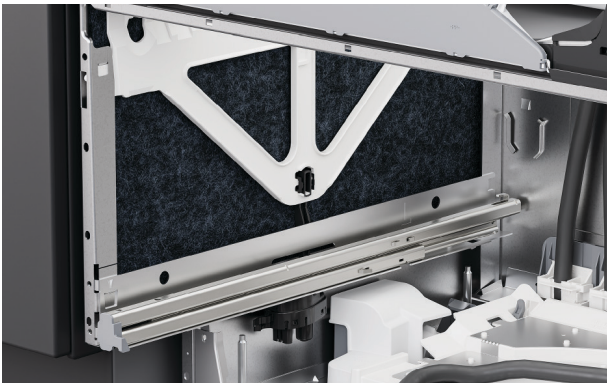

5. Stellen Sie sicher, dass die Isolierung wieder korrekt positioniert ist und die Führungsschienen der Schublade nicht behindert.



6. Platzieren Sie den Spülbehälter wieder auf den Führungsschienen, ziehen Sie die Sperrriegel nach vorne und lassen Sie die Schublade einrasten.

MIT HALTERUNGEN SICHERN



1. Falls Sie Halterungen verwenden, öffnen Sie die obere Schublade teilweise.

Heben Sie die Gummidichtung an und entfernen Sie die linke und rechte Schraubenabdeckung von der Leiste.



2. Befestigen Sie die seitlichen Halterungen mit den mitgelieferten Schrauben und setzen Sie die Schraubenabdeckungen wieder auf.



3. Falls die oberen Halterungen eingesetzt werden, befestigen Sie sie mit den mitgelieferten Schrauben.

Stellen Sie sicher, dass der Schraubenkopf bündig sitzt und bei geschlossener Schublade nicht über die Oberseite der Schubladenverkleidung hinausragt, um Schäden zu vermeiden.

SOCKELLEISTE INSTALLIEREN

Stellen Sie sicher, dass alle Kanten der Blende gegen Feuchtigkeit abgedichtet sind. Ein **12mm** großer Abstand zwischen der Unterseite der Sockelleiste und dem Boden ist erforderlich.



1. Nehmen Sie die zurückgesetzte vorgefertigte Sockelleiste zur Hand.



2. Markieren Sie den Abschnitt der Sockelleistenhalterung, der entfernt werden soll, und stellen Sie sicher, dass er kürzer als die maßgefertigte Blende ist.

Brechen Sie den Überschuss ab oder schneiden Sie ihn ab und glätten Sie die Kante mit einer Feile.



3. Wenn Sie eine maßgefertigte Sockelleiste installieren, platzieren Sie die maßgefertigte Blende auf der vorgefertigten Sockelleiste.



4. Bei einer Sockelleistentiefe von bis zu 40mm: Richten Sie die Oberseite der maßgefertigten Blende an der Oberkante der Sockelleistenhalterung aus.



5. Bei einer Sockelleistentiefe von 40–100mm: Richten Sie die maßgefertigte Blende entlang der Unterkante der Sockelleistenhalterung aus.



6. Nehmen Sie an den Befestigungspunkten der Sockelleistenhalterung Vorbohrungen vor.

Schrauben Sie die Montagehalterung mit einem Schraubendreher an die Sockelleiste.

SOCKELLEISTE BEFESTIGEN



1. Schieben Sie die Montagehalterung entlang der T-Schienen, bis sie sich in der gewünschten Position befindet.

Sichern Sie die Montagehalterung an den T-Schienen. Ziehen Sie nicht zu fest an.

OPTIONEN FÜR DIE ABFLUSSVERBINDUNG

Wasserdruck DD60DTX6HI1: Maximal 1 MPa (145 psi); min. 0,1 MPa (14,5 psi)

Wasseranschluss: 3/4" BSP (GB20) zur Verwendung mit Unterlegscheibe; empfohlene Temperatur: kalt 20°C

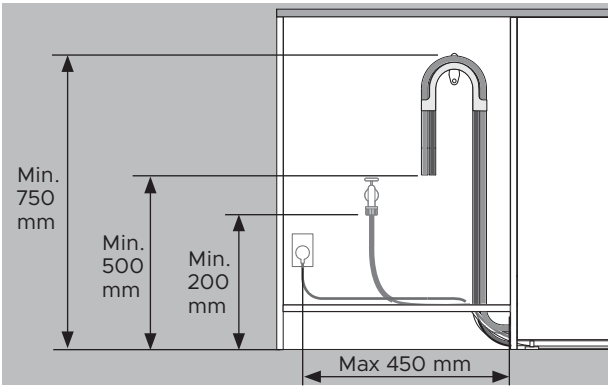

Die Abstände sind bei allen Installationen gleich.

- Boden bis Oberseite der Halterung – min. 750mm.
- Boden bis Ende des Abwasserschlauchs – min. 500mm.
- Boden bis Wassereinlass – min. 200mm.
- Schrankseite bis zur Mitte der Steckdose – max. 450mm.

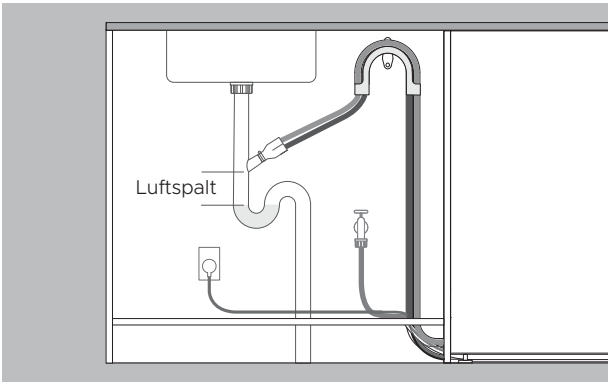

Ablauf in Stutzen geführt

- Der Stutzen muss höher liegen als das stehende Wasser, mit einem Luftspalt dazwischen, um Probleme beim Ablauf zu vermeiden.
- Entfernen Sie den Abwasserschlauchüberschuss, um zu verhindern, dass der Schlauch unterhalb des Anschlussstutzens durchhängt.

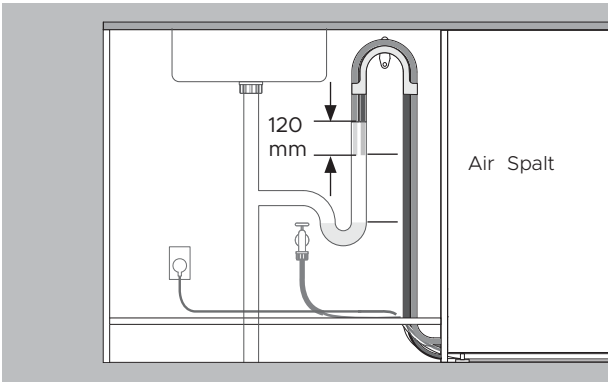

Ablauf in Standrohr geführt

- Der Abwasserschlauch muss höher liegen als das stehende Wasser, mit einem Luftspalt dazwischen, um Probleme beim Ablauf zu vermeiden.
- Entfernen Sie den Abwasserschlauchüberschuss.
- Schläuche dürfen nicht mehr als 120mm in das Standrohr hineinragen.

ABFLUSS INSTALLIEREN

Stellen Sie sicher, dass die Abwasserschlauchhalterung ordnungsgemäß installiert ist und der Schlauch korrekt hindurchgeführt wird, um Schäden und Probleme beim Abpumpen zu vermeiden.

Der Geschirrspüler darf nicht in stehendes Wasser entleert werden.

Wenn die mitgelieferten Abwasserschläuche nicht lang genug sind, um Ihre Anschlüsse zu erreichen, ist auf fisherpaykel.com ein 3,6m-Abwasserschlauch-Erweiterungsset erhältlich.



1. Montieren Sie die Abwasserschlauchhalterung so nah wie möglich an der Arbeitsfläche und mit einem Mindestabstand von 750mm zum Boden.

Führen Sie die Schläuche durch die Halterung.

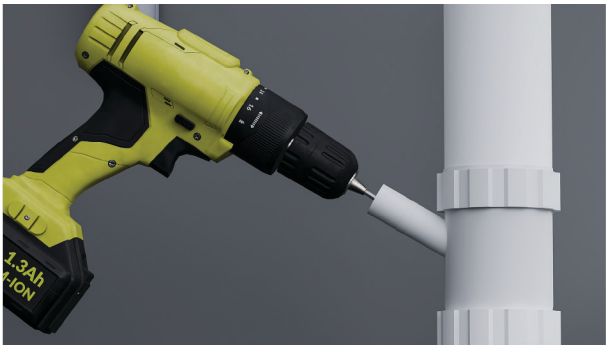

2. Für die Verbindung mit einem Abwasser-T-Stück:

Um zu vermeiden, dass Späne in das Sanitärsystem gelangen, entfernen Sie das Abwasser-T-Stück vor dem Bohren.

Entfernen Sie den Stopfen aus dem Abwasser-T-Stück oder bohren Sie es auf einen Durchmesser von mindestens 13mm auf, bevor Sie das Verbindungsstück befestigen.

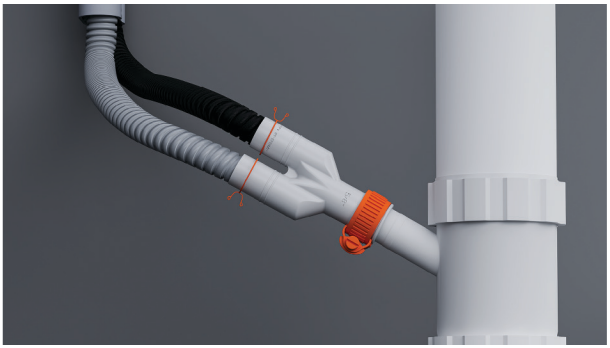

3. Führen Sie die Kabelschellen über die Schläuche.

Befestigen Sie die Schläuche am mitgelieferten Schlauchverbindungsstück und sichern Sie sie mit den beiliegenden Kabelschellen.

Stellen Sie sicher, dass jeder Schlauch gerade zum Verbindungsstück geführt wird, um Knicke zu vermeiden, die den Wasserablauf behindern können.



4. Für die Verbindung mit einem Standrohr:

Ziehen Sie beide Abwasserschläuche durch die Abwasserschlauchhalterung und führen Sie sie in das Standrohr.

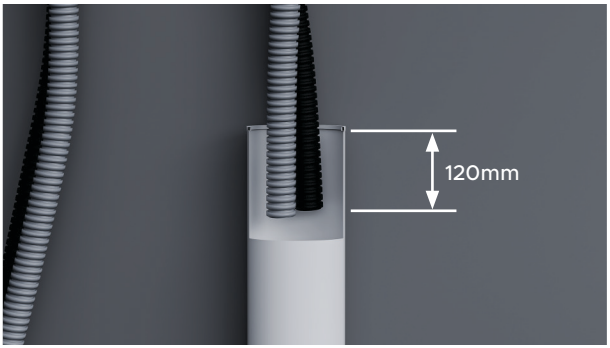

5. Stellen Sie sicher, dass die Schläuche nicht mehr als 120mm in das Standrohr hineinragen, damit kein Abwasser zurück in den Spülbehälter gesaugt wird.

Die Schläuche können bei Bedarf gekürzt werden.

WASSEREINLASSSCHLAUCH ANSCHLIESSEN

Öffnen Sie die Wasserversorgung nicht, bevor der Strom angeschlossen wurde. Der Geschirrspüler muss eingeschaltet sein, damit der Überlaufschutz aktiviert werden kann.

Absperrhähne sind erforderlich, damit die Wasserversorgung abgestellt werden kann.

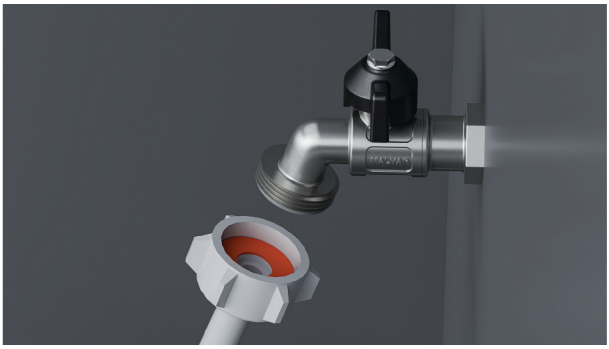

1. Stellen Sie sicher, dass die mitgelieferte Gummidichtung in das Verbindungsstück eingesetzt ist.



2. Verbinden Sie den Einlassschlauch mit dem Wasserhahn.

Stellen Sie sicher, dass der Einlassschlauch nicht geknickt ist und der Wasserhahn nicht gezogen wird oder unter Druck steht.

Den Einlassschlauch nicht kürzen.



3. Ziehen Sie den Anschluss handfest an. Drehen Sie ihn mit einem Schraubenschlüssel oder einer Zange um weitere 180°, um ihn zu sichern. Vermeiden Sie ein zu festes Anziehen.

STROM ANSCHLIESSEN

Elektrische Anforderungen: 220–240V, 50–60Hz, 9A

Der Netzstecker sollte nach der Installation für Wartungsarbeiten zugänglich sein.



1. Schließen Sie den Strom an.

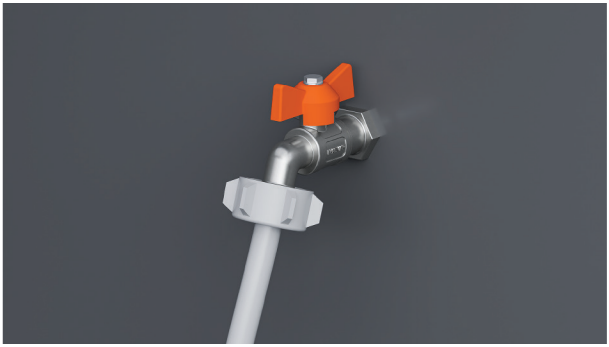

2. Prüfen Sie die Wasseranschlüsse.

Öffnen Sie die Wasserversorgung und prüfen Sie auf Lecks.

Der Geschirrspüler muss eingeschaltet sein, damit der Überlaufschutz aktiviert werden kann.

Wenn das Gerät vom Strom getrennt werden soll, stellen Sie sicher, dass die Wasserversorgung abgestellt ist.

PRÜFLISTE FÜR INSTALLATEURE

Installation

- ☐ Wenn das Gerät vom Strom getrennt ist, muss die Wasserversorgung abgestellt sein, um ein Überlaufen zu verhindern.
- ☐ Stellen Sie sicher, dass alle Teile korrekt installiert sind und fest sitzen.
- ☐ Stellen Sie sicher, dass alle Abstände eingehalten wurden.
- ☐ Stellen Sie sicher, dass der Geschirrspüler stabil installiert ist und sich die Schublade frei und ohne Widerstand öffnen und schließen lässt.
- ☐ Stellen Sie sicher, dass die Blenden korrekt am Geschirrspüler angebracht sind.
- ☐ Stellen Sie sicher, dass das gesamte Verpackungsmaterial und Klebeband, mit dem die Zinken und Sprüharme gesichert waren, aus dem Geschirrspüler entfernt worden sind.
- ☐ Stellen Sie sicher, dass der Sprüharm eingesetzt, korrekt montiert und frei drehbar ist.
- ☐ Stellen Sie sicher, dass die Knock-to-Pause-Module fest montiert sind und ordnungsgemäß funktionieren.
- ☐ Stellen Sie sicher, dass das Dichtungsband angebracht und frei von Knicken, Falten und Luftblasen ist.

Sanitäranschlüsse

- ☐ Stellen Sie sicher, dass alle Ausbrechöffnungen und Stopfen des Ablaufanschlusses korrekt aufgebohrt wurden und das Wasser ungehindert in den Abfluss abfließen kann.
- ☐ Der Abwasserschlauchanschluss darf nicht durch das Gewicht eines Abwasserschlauchüberschusses belastet werden. Ziehen Sie den Abwasserschlauch so weit wie möglich aus, um ein Durchhängen zu vermeiden. Bei Überlänge des Abwasserschlauches sollte der Überschuss relativ zum oberen Bogen auf Seite des Geräts verbleiben.
- ☐ Stellen Sie sicher, dass die mitgelieferte Gummidichtung am Einlassschlauch angebracht und fest angezogen ist.
- ☐ Stellen Sie beim Anschließen des Abwasserschlauchs am Siphon sicher, dass der obere Bogen mindestens 150mm höher als der Abwasserschlauchanschluss liegt.
- ☐ Für Modelle mit Wasserenthärtungssystem: Passen Sie die Standardeinstellung des Wasserenthärters an die Wasserhärte in der jeweiligen Region an. Siehe Benutzerhandbuch.
- ☐ Stellen Sie sicher, dass die Wasserversorgung abgestellt ist, bis die Stromversorgung angeschlossen und eingeschaltet ist. Der Geschirrspüler muss eingeschaltet sein, damit der Überlaufschutz aktiviert werden kann.

Elektrizität

- ☐ Stellen Sie sicher, dass alle elektrischen Prüfungen in Übereinstimmung mit den örtlichen Vorschriften durchgeführt wurden.

PRÜFLISTE FÜR INSTALLATEURE

Testbetrieb

- ☐ Schalten Sie die Stromzufuhr ein und drehen Sie die Wasserzufuhr auf. Öffnen Sie anschließend die Schublade. Es sollte ein Piepton ertönen und auf dem Bedienfeld sollte eine Anzeige zur Programmauswahl aufleuchten.
- ☐ Geben Sie drei Tassen Wasser in den Geschirrspüler.
- ☐ Wählen Sie RINSE [Spülen] und starten Sie das Programm.
- ☐ Prüfen Sie die Knock-to-Pause-Funktion.
- ☐ Wiederholen Sie den Vorgang für die andere Schublade.
- ☐ Stellen Sie nach Beendigung des Spülvorgangs sicher, dass der Geschirrspüler den Zyklus ordnungsgemäß durchlaufen hat und das Wasser ordnungsgemäß abgepumpt wurde.
- ☐ Prüfen Sie, ob die Wasserzufuhr ordnungsgemäß abgestellt wurde.
- ☐ Prüfen Sie die Ablaufanschlüsse auf ihre Dichtheit.
- ☐ **Wenn der Standort nach Abschluss der Installation ohne Strom bleibt, stellen Sie sicher, dass die Wasserversorgung abgestellt ist, um eine Überschwemmung zu verhindern.**

Ausfüllen und sicher verwahren:

Modell _____

Serien-Nr. _____

Kaufdatum _____

Käufer _____

Adresse des Händlers _____

Name des Installateurs _____

Unterschrift des Installateurs _____

Installationsbetrieb _____

Installationsdatum _____

FISHERPAYKEL.COM

© Fisher & Paykel Appliances2026. Alle Rechte vorbehalten.

Die Modelle in diesem Leitfaden sind möglicherweise nicht in allen Märkten verfügbar und können sich jederzeit ändern.

Die in diesem Leitfaden aufgeführten Produktangaben beziehen sich auf die jeweiligen Produkte und Modellezum Zeitpunkt des Veröffentlichungsdatums. Im Rahmen unserer Politik der kontinuierlichen Produktverbesserung können sich diese Spezifikationen jederzeit ändern.

Um zu erfahren, welche Modelle und Ausführungen in Ihrem Land erhältlich sind, besuchen Sie bitte unsere Website www.fisherpaykel.com oder kontaktieren Sie Ihren Fisher & Paykel-Händler.

434523A 10,26