DISHDRAWER™- GESCHIRRSPÜLER INSTALLATIONSANLEITUNG

Erforderliche Bauteile	3
Zugriff auf die technischen Daten Ihres Produkts	4
Vor der Installation	7
Geschirrspüler vorbereiten	14
Geschirrspüler installieren	19
Maßgefertigte Blende vorbereiten	20
Installation des Geschirrspülers abschließen	27
Ausrichtung der Blendenfront prüfen	30
Versorgungsanschlüsse installieren	35
Prüfliste für Installateure	42

FISHER & PAYKEL

EU

434527A 10.26

EINBAU-DISHDRAWER™ -GESCHIRRSPÜLER

DD60STX6HI1

ERFORDERLICHE KOMPONENTEN

WERKZEUGE

Nicht im Lieferumfang enthalten

- ☐ Universalmesser
- ☐ Kreuzschlitz-Schraubendreher
- ☐ Schlitzschraubenzieher
- ☐ Bohrmaschine
- ☐ 1x 13mm-Bohraufsatz
- ☐ 1x 2,5mm-Bohraufsatz
- ☐ Ebene
- ☐ Rohrzange
- ☐ Bleistift
- ☐ 57mm-Lochsägenaufsatz (siehe Seite 11)

TEILE

Mitgeliefert und erforderlich

- ☐ 4x seitliche Montagehalterungen
- ☐ 1x Dichtungsband
- ☐ 1x Schubladenhalterungsset
- ☐ 16x 16mm-Kreuzschlitzschrauben
- ☐ 2x 38mm-Schrauben und Unterlegscheiben zur Befestigung der Gehäuse-Standfüße
- ☐ 1x Abwasserschlauchhalterung
- ☐ 1x Abwasserschlauchanschluss
- ☐ 1x Drahtclip
- ☐ 1x Klemme
- ☐ 1x Set für externe Belüftung
- ☐ 10x Schraubenkappen

Lieferumfang

- ☐ 4x Abstandshalter-Sets

Um Zugang zu den Installationsvideos zu erhalten, können Sie entweder diesen QR-Code scannen oder die folgende Website aufrufen: https://www.fisherpaykel.com/nz/dishdrawer-installation-videos

Die Videos geben einen Überblick über die Installation des DishDrawer™ und sind nicht als eigenständiger Leitfaden gedacht.

Die Installation muss von einem von Fisher & Paykel geschulten und unterstützten Servicetechniker oder einer qualifizierten Fachkraft durchgeführt werden.

ZUGRIFF AUF IHRE PRODUKTSPEZIFIKATIONEN

Die vollständigen technischen Daten für das Produkt, die Einbauschränke und die Wartung finden Sie in der Einbauanleitung. Um auf die Einbauanleitung zuzugreifen, können Sie entweder den QR-Code scannen oder fisherpaykel.com/specify besuchen und dort nach Gerätetyp, Produktname oder Modellcode suchen.

Für Unterstützung bei der Installation kontaktieren Sie bitte das Design-Supportteam von Fisher & Paykel unter designsupport@fisherpaykel.com

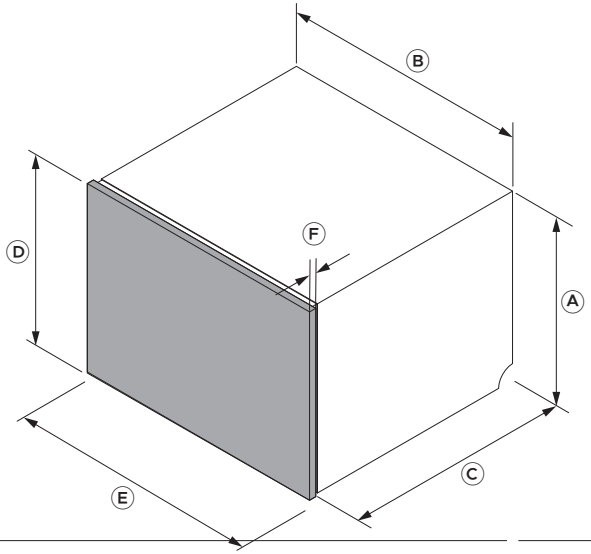

Abmessungen	DD60STX6HI1
	mm
Ⓐ Höhe des Gehäuses	455
Ⓑ Breite des Gehäuses	599
Ⓒ Tiefe des Gehäuses*	553
Ⓓ Mindesthöhe der Blende	452
Ⓔ Mindestbreite der Blende	596
Ⓕ Blendenstärke**	16–25
Maximaler Überstand der unteren Küchenfront	50

*Ohne Blende. **Dieser Leitfaden gilt für Türblenden mit einer Stärke von 18mm. Sollte die Blende an einem Befestigungspunkt weniger als 18mm dick sein, verwenden Sie kürzere Schrauben (nicht im Lieferumfang enthalten), um ein Durchbrechen der Blendenvorderseite zu vermeiden. Hinweis: Zwischen der Schubladenverkleidung des Geschirrspülers und den umgebenden Schrankblenden ist ein Abstand von 2mm erforderlich.

Zwischen der maßgefertigten Blende und den dahinter liegenden Einbauschränken muss ein kleiner Spalt bleiben, um die ordnungsgemäße Dichtung des Geschirrspülers zu gewährleisten. Dies verhindert, dass sich Kondensation bildet oder Feuchtigkeit entweicht und die maßgefertigte Blende beschädigt.
Die Materialien und Oberflächen des Einbauraums, der maßgefertigten Blende sowie der Unterseite der Arbeitsfläche müssen feuchtigkeitsbeständig sein. Wenn dies nicht der Fall ist, sollten Sie sie mit einem feuchtigkeitsbeständigen Beschichtungssystem versiegeln oder streichen.

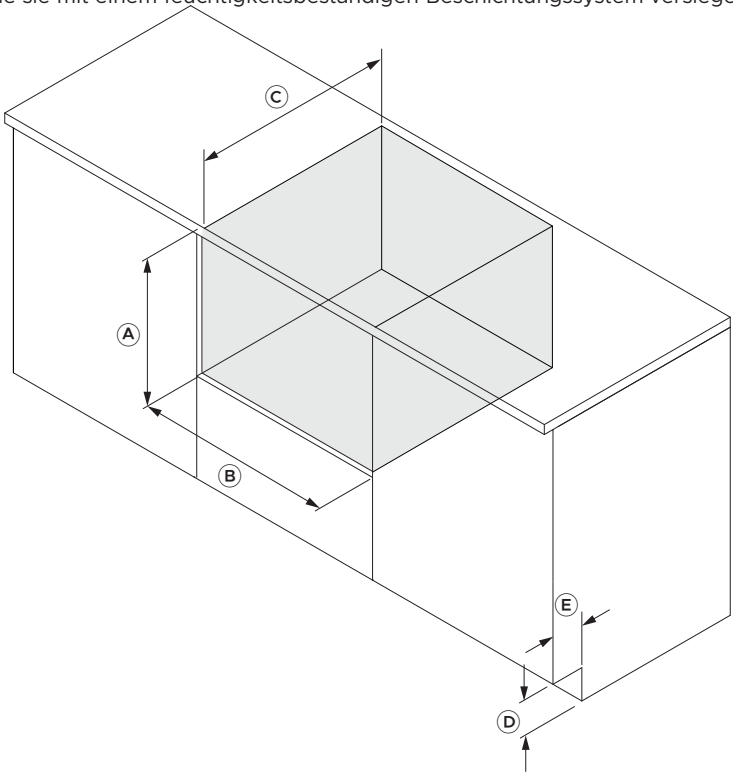

Abmessungen	DD60STX6HI1
	mm
Ⓐ Mindesthöhe des Einbauraums	457
Ⓑ Breite des Einbauraums	600–610
Ⓒ Mindesttiefe des Einbauraums*	580
Ⓓ Minimumhöhe der Sockelleiste des Schranks**	100
Ⓔ Mindesttiefe der Schranksockelleiste**	60

*Dieser Leitfaden gilt für Türblenden mit einer Stärke von 18 mm **Bei Entlüftung über die Sockelleiste

OPTIONEN ZUR ANPASSUNG DER MASSGEFERTIGTEN BLENDE

Nach der Installation sind möglicherweise geringfügige Anpassungen an den maßgefertigten Blenden erforderlich, um sie an bestehenden Schrankfronten auszurichten. Es stehen drei Anpassungen zur Verfügung: horizontal, vertikal und Neigung. Ein Kreuzschlitz-Schraubendreher ist erforderlich.

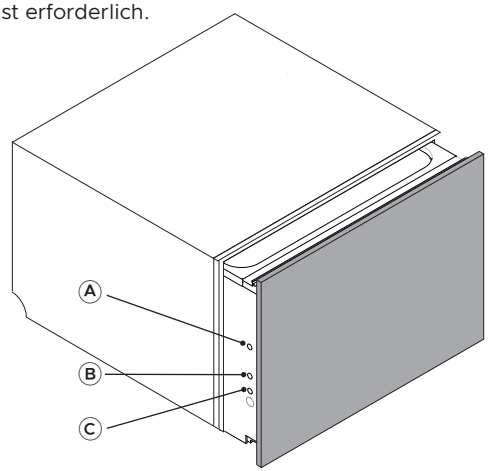

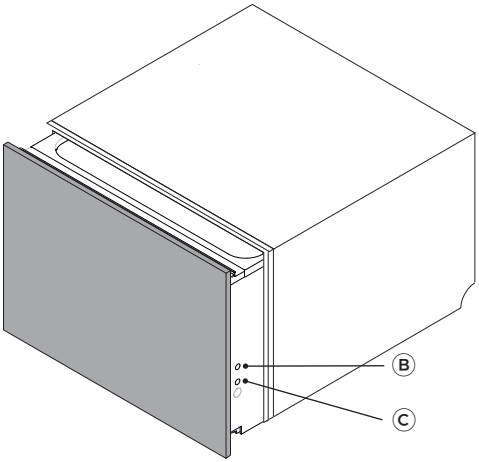

Anpassungen
Ⓐ Seitliche Ausrichtung (horizontal)
Ⓑ Höhenausrichtung (vertikal)
Ⓒ Neigung der Blenden anpassen

fisherpaykel.com/specify

1. Die technischen Daten für Einbauschrank, Einbauraum und Wartung können Sie der Einbauanleitung entnehmen.

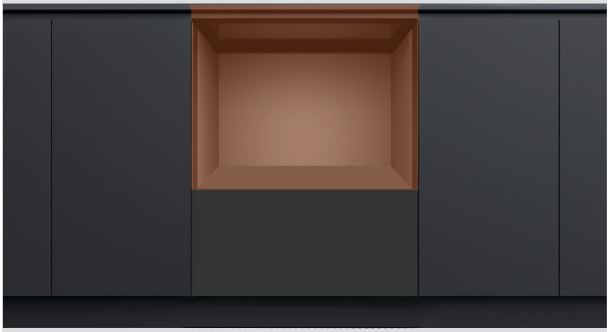

2. Die Materialien und Oberflächen des Einbauraums sowie der Unterseite der Arbeitsfläche müssen feuchtigkeitsbeständig sein.

Wenn dies nicht der Fall ist, sollten Sie sie mit einem feuchtigkeitsbeständigen Beschichtungssystem versiegeln oder streichen.



3. Stellen Sie sicher, dass der Einbauraum sauber und in gutem Zustand ist.

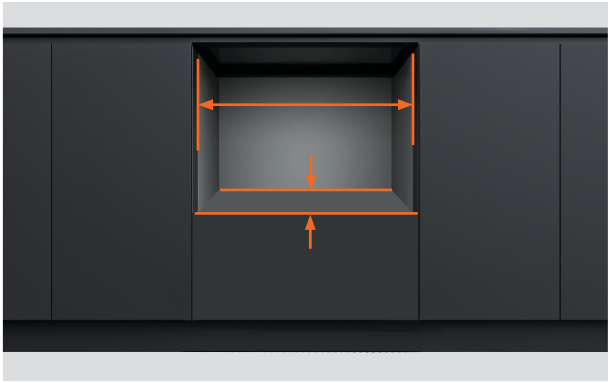

4. Stellen Sie sicher, dass die Abmessungen im Einbauraum des Einbauschranks die erforderlichen Mindestanforderungen erfüllen.

Stellen Sie sicher, dass die Schrankseiten rechtwinklig sind.

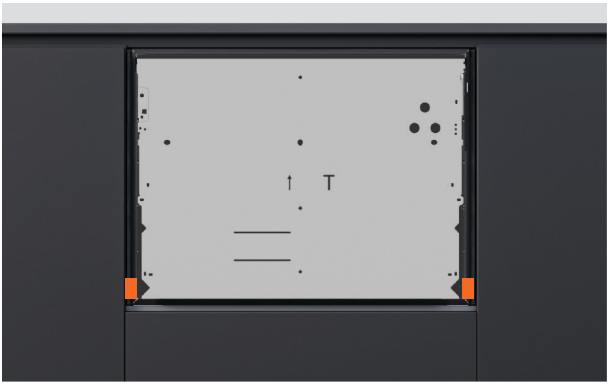

5. Wenn der Einbauraum zu breit ist, sollten Sie an den Seiten Material hinzufügen, damit der Geschirrspüler an seinem Platz gesichert werden kann.

Details finden Sie in der Einbauanleitung.

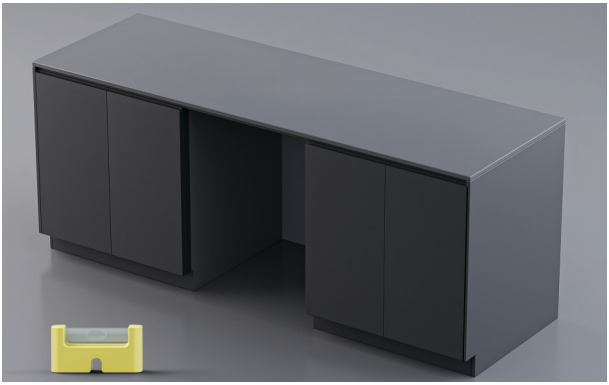

6. Stellen Sie sicher, dass der Schrank waagerecht ausgerichtet ist.



7. Der Netzstecker sollte nach der Installation für Wartungsarbeiten zugänglich sein.



8. Anschlüsse können über die Wartungsöffnungen vom Geschirrspüler in die angrenzende Nische geführt werden.

Wenn die Entlüftungskanäle durch die Schranksockelleiste geführt werden, muss die Sockelleiste eine Mindesthöhe von 100mm und eine Mindesttiefe von 60mm aufweisen.

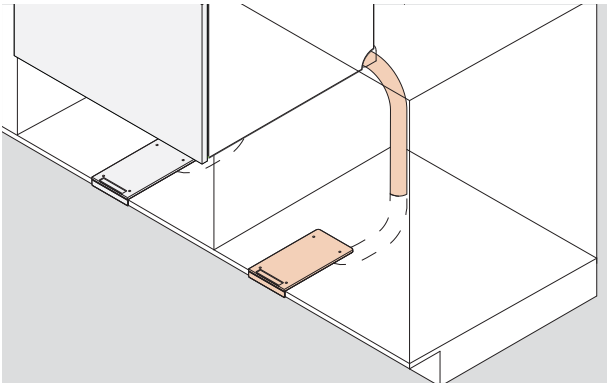

1. Der Entlüftungsschlauch kann bis in den benachbarten Schrank und in die Sockelleiste geführt werden.

Alternativ kann er unter dem Geschirrspüler in die Sockelleiste geführt werden.

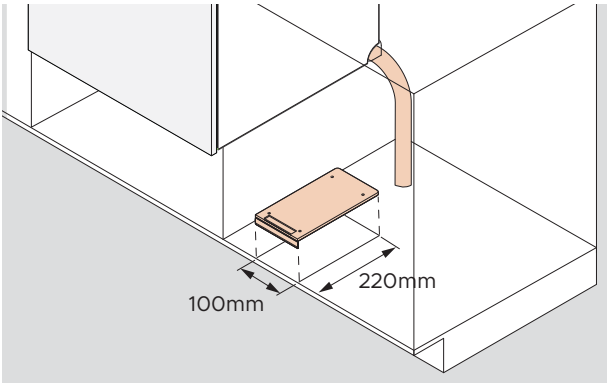

2. Der Ausschnitt für den Entlüftungskanal hat eine Größe von 100mm x 220mm.

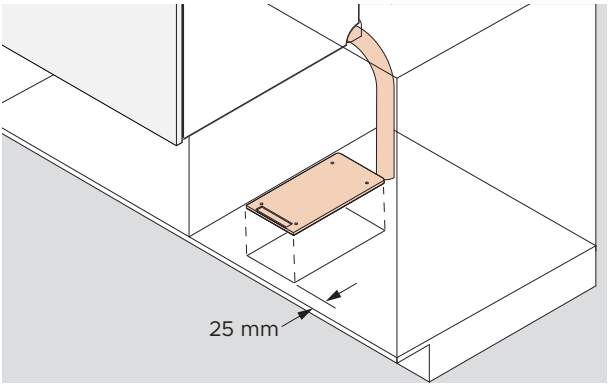

3. Einbauschränke mit Rahmen:

Der Ausschnitt sollte 25mm von der Rahmenkante zurückgesetzt werden.

Die Wartungsoptionen können Sie der Einbauanleitung auf fisherpaykel.com entnehmen.

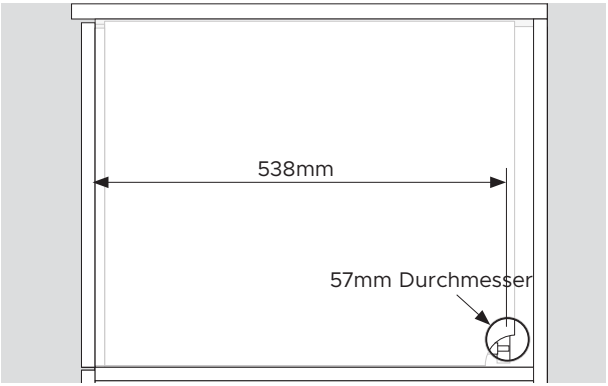

1. Eine Wartungsöffnung mit einem Mindestdurchmesser von 57mm muss in der Seitenwand des Schranks vorgesehen werden.

Die Mitte dieser Öffnung sollte mindestens 538mm von der Vorderseite des Gehäuses entfernt sein.

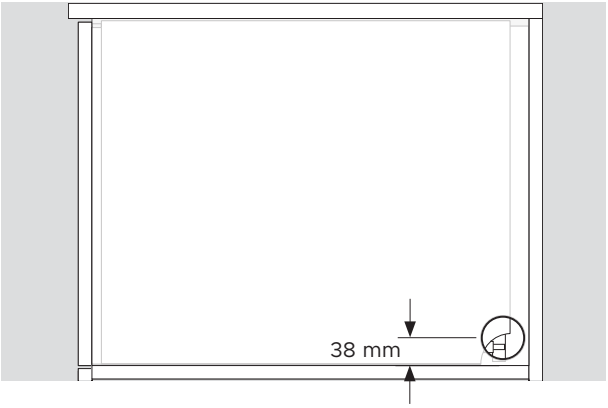

2. Die Mitte der Öffnung sollte höchstens 38mm von der Ablage entfernt sein.

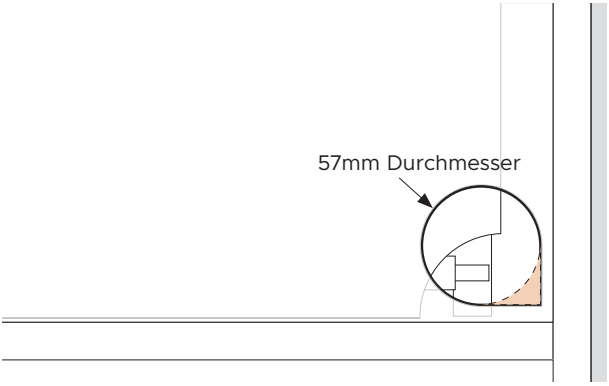

3. Wird der Entlüftungsschlauch durch die Wartungsöffnung geführt, wird die hintere Ecke ausgeschnitten.

ALLE PRODUKTE AUSPACKEN

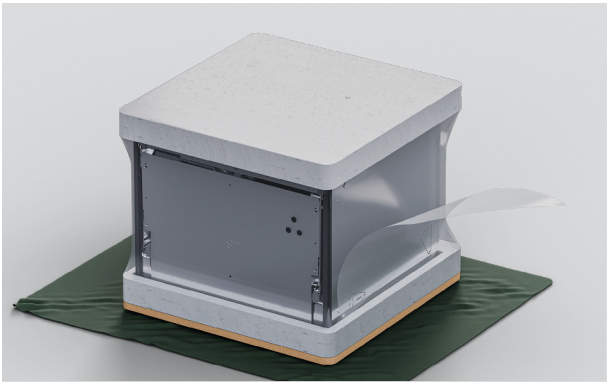

1. Entfernen Sie die Kunststofffolie.

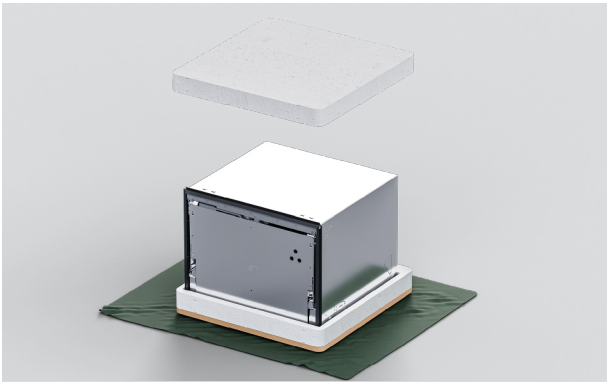

2. Entfernen Sie die Verpackung auf der Oberseite.

Lassen Sie die Bodenverpackung angebracht, um die Bodenoberfläche beim Bewegen des Geschirrspülers zu schützen.



3. Entfernen Sie die Schubladenhalterung nicht von der Vorderseite des Geschirrspülers.

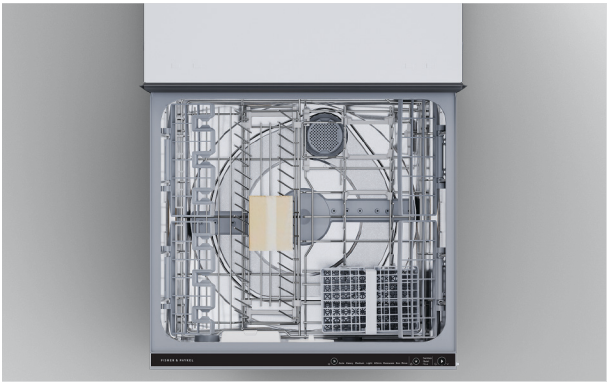

4. Ziehen Sie das Klebeband von der Schublade ab und entfernen Sie Zubehör und Installationspakete aus dem Spülbehälter.

Schließen Sie die Schublade und bringen Sie das Klebeband wieder an.



5. Entsorgen Sie die Verpackung verantwortungsbewusst und gemäß Ihren örtlichen Bestimmungen.

DICHTUNGSBAND ANBRINGEN



1. Stellen Sie sicher, dass die Unterseite der Arbeitsfläche sauber und staubfrei ist.

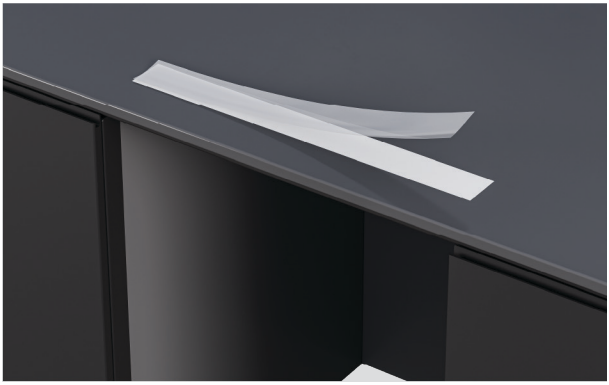

2. Entfernen Sie die Schutzfolie vom Klebeband.



3. Bringen Sie das Klebeband mittig entlang der Unterseite der Arbeitsfläche oder der Kante des Einbauraums an.

Das Dichtungsband muss frei von Knicken, Falten und Luftblasen sein.

OPTIONEN ZUR SICHERUNG DES GESCHIRRSPÜLERS

Der Geschirrspüler muss befestigt werden, damit er an seinem Platz bleibt und nicht vibriert. Drei Befestigungspunkte an jeder Seite des Gehäuses werden empfohlen.

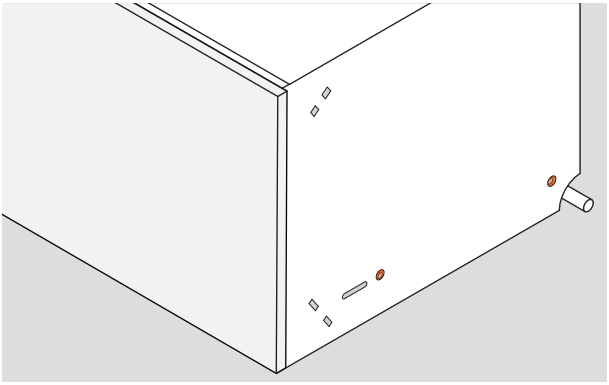

1. Sichern durch die Seiten des Gehäuses:

Es müssen Schrauben durch die Seiten des Gehäuses in die Seiten des Schranks oder in Ausgleichsstücke geschraubt werden.

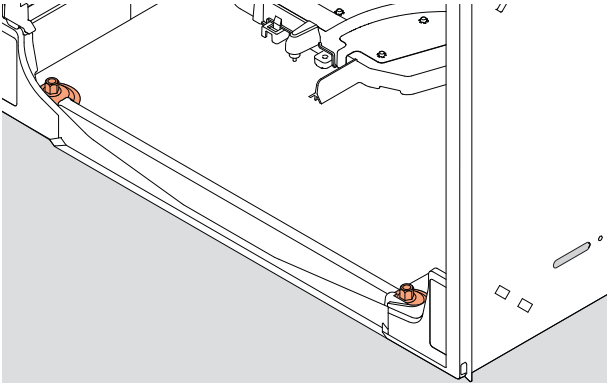

2. Sicherung durch die Unterseite des Gehäuses:

Schrauben können von der Innenseite des Geschirrspülers aus durch die Unterseite des Gehäuses in die Ablage geschraubt werden.

2x 38mm-Befestigungsschrauben und Unterlegscheiben werden mitgeliefert.

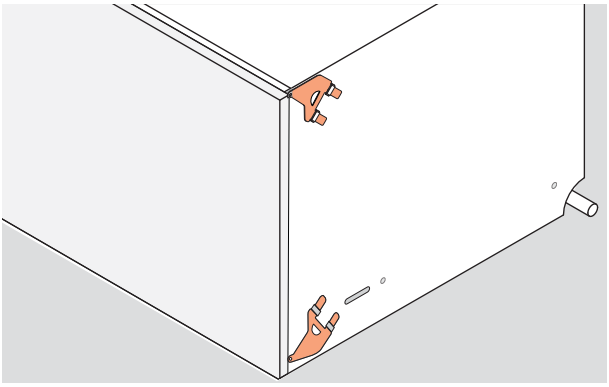

3. Sichern durch die seitlichen Halterungen:

Untere oder obere seitliche Halterungen können in die Seiten des Gehäuses eingesetzt und an den Kanten des Schranks befestigt werden.

Beide Sets können bei Bedarf verwendet werden.

HALTERUNGEN ANBRINGEN

Die Halterungen müssen flach auf dem Gehäuse aufliegen, wobei die Sperrriegel nach außen zeigen. Die Sperrriegel müssen ordnungsgemäß durch die Schlitze gesteckt werden, um die Halterungen zu sichern.

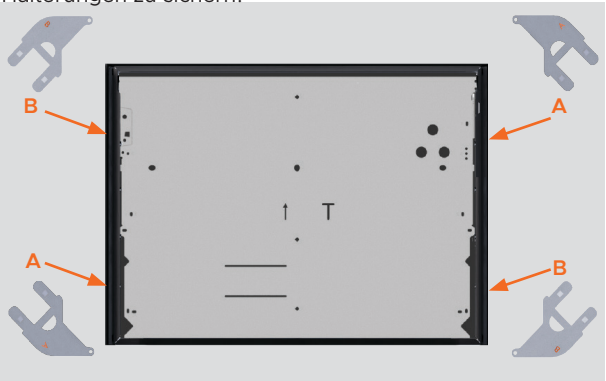

1. Nehmen Sie die Sätze mit den oberen und unteren seitlichen Halterungen zur Hand.

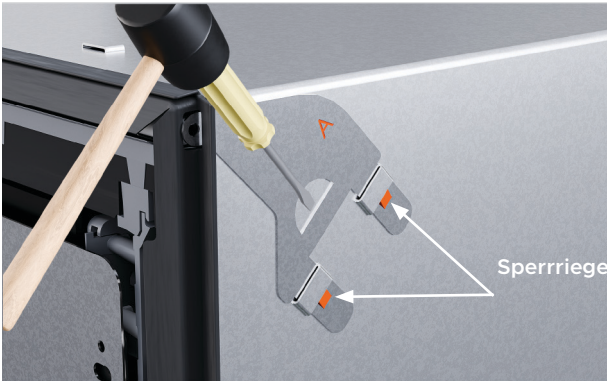

2. Falls Sie den Satz mit den oberen seitlichen Halterungen verwenden, setzen Sie die Halterungen in die Schlitze ein und klopfen Sie sie mit einem weichen Schonhammer behutsam fest.

Drücken Sie die Schraubenlasche durch den Spalt in der Gummidichtung.



3. Falls Sie den Satz mit den unteren seitlichen Halterungen verwenden, setzen Sie die Halterungen in die unteren Schlitze ein und klopfen Sie sie mit einem weichen Schonhammer behutsam fest.

Drücken Sie die Schraubenlasche durch den Spalt in der Gummidichtung.

ABSTANDSHALTER ANBRINGEN



1. Brechen Sie die vier Abstandshalter mit Klebestreifen ab.

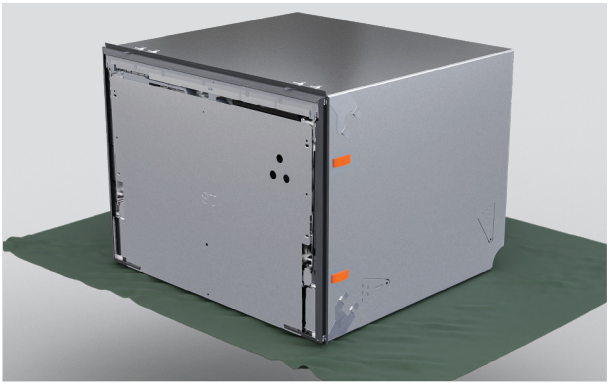

2. Platzieren Sie die Abstandshalter auf jeder Seite des Geschirrspülers zwischen den Halterungen.

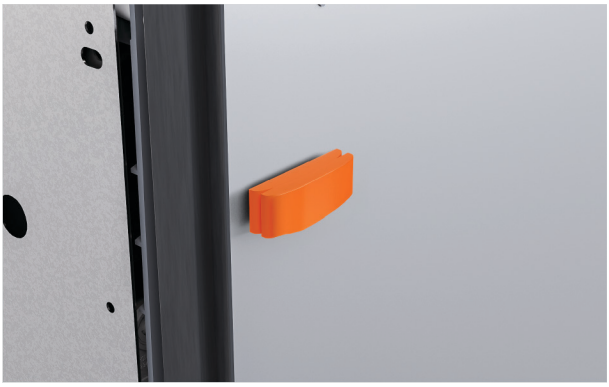

3. Falls erforderlich kann ein größeres Abstandshaltersegment aufgesteckt werden, um die Stärke anzupassen.

ENTLÜFTUNGSSCHLAUCH ANBRINGEN

Die Entlüftungsoptionen können Sie der Einbauanleitung auf fisherpaykel.com entnehmen.

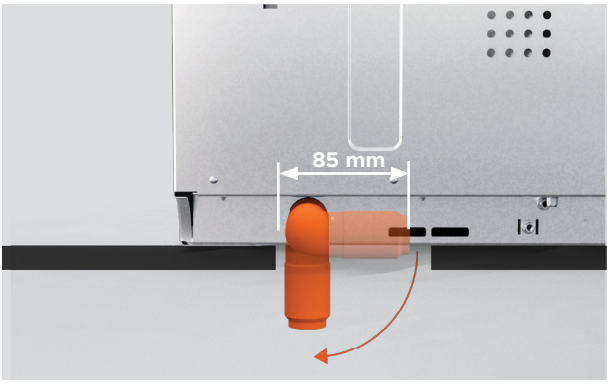

Die Entlüftung kann unter dem Geschirrspüler geführt werden.

Stellen Sie sicher, dass die Ausschnittgröße das Drehen des Entlüftungsbogens ermöglicht, wenn sich der Geschirrspüler in der Einbaunische befindet.



1. Drehen Sie den Bogen je nach Entlüftungsposition nach links oder rechts.

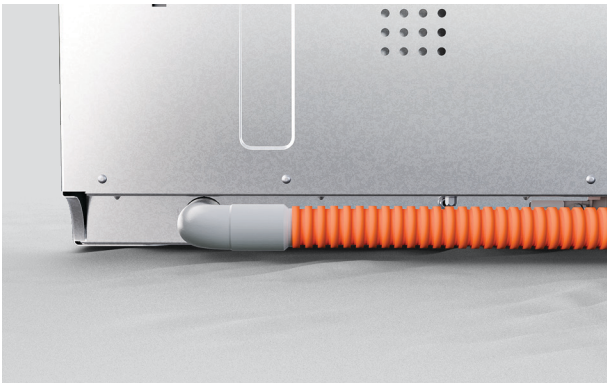

2. Erfolgt die Entlüftung nach links oder rechts, wird der Entlüftungsschlauch fest auf den Bogen gedrückt, um ihn zu sichern.

IN DIE INNENFLÄCHE DRÜCKEN

Der Mindestspalt zwischen der Schubladenverkleidung und der Arbeitsfläche oder dem Rahmen beträgt 2mm.



1. Ziehen Sie Schläuche und Kabel durch die Wartungsöffnungen und in die angrenzende Nische.



2. Schieben Sie den Geschirrspüler vorsichtig in den Einbauraum und führen Sie dabei die Schläuche durch die Wartungsöffnungen.

Vermeiden Sie es, die Schläuche zu quetschen oder zu verdrehen.



3. Platzieren Sie die Blende auf der Schubladenhalterung und richten Sie den Geschirrspüler im Einbauraum aus, bis die Vorderseite der Blende an den Schranktüren ausgerichtet ist.

MASSGEFERTIGTE BLENDE MESSEN

Wenn Blendenbreiten oder -höhen die Mindestabmessungen überschreiten, stellen Sie sicher, dass zwischen der maßgefertigten Blende und den dahinter liegenden Einbauschränken ein kleiner Spalt vorhanden ist.

Die Schublade muss vollständig dicht schließen, um zu verhindern, dass Feuchtigkeit entweicht oder sich Kondensation bildet und die maßgefertigte Blende beschädigt.



1. Messen Sie den Abstand von den benachbarten Schranktüren zu den Kanten der Schubladenhalterung.

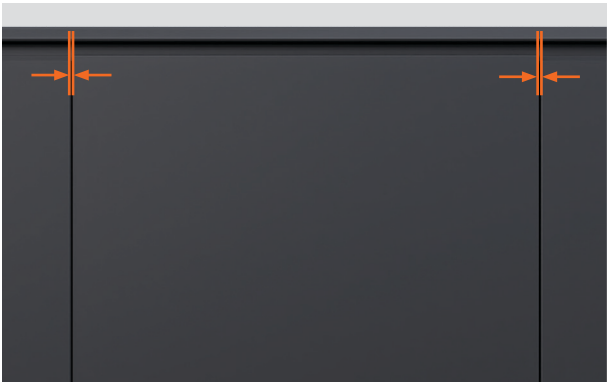

2. Ziehen Sie die erforderlichen Spaltmaße zwischen den Schrankblenden von jeder Messung ab.

Der erforderliche Mindestspalt zu benachbarten Schranktüren oder Schubladen beträgt **2mm**.

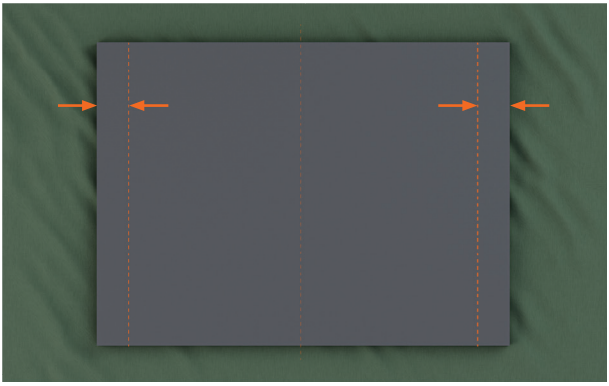

3. Markieren Sie anhand der endgültigen Maße vertikale Linien auf der Rückseite der maßgefertigten Blende.

BLENDE AN SCHUBLADENHALTERUNG ANBRINGEN



1. Drehen Sie die Stifte der Schubladenhalterung um eine Vierteldrehung.

Ziehen Sie den Seitenstift mithilfe einer Zange heraus.

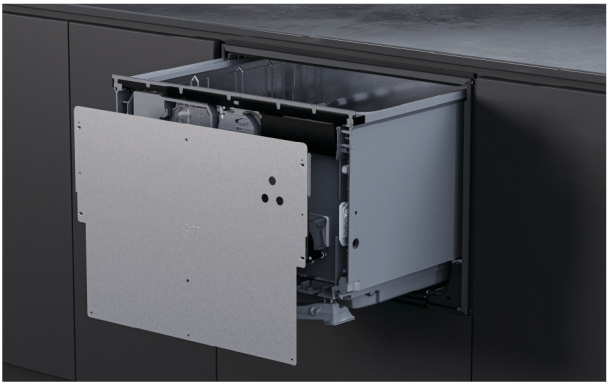

2. Lösen Sie die Schubladenhalterung, indem Sie sie fest nach unten ziehen und anschließend nach außen kippen.

Entfernen Sie das Erdungskabel von der Halterung, bevor Sie diese entfernen.



3. Positionieren Sie die Schubladenhalterung auf der maßgefertigten Blende zwischen den markierten Linien.

Stellen Sie sicher, dass die Unterseite der Schubladenverkleidung an der Halterung anliegt.

BLENDE AN SCHUBLADENHALTERUNG ANBRINGEN

Die mitgelieferten Schrauben sind 16mm lang. Sollte die Blende an einem Befestigungspunkt weniger als 18mm dick sein, verwenden Sie kürzere Schrauben (nicht mitgeliefert), um ein Durchbrechen der Blendenvorderseite zu vermeiden.

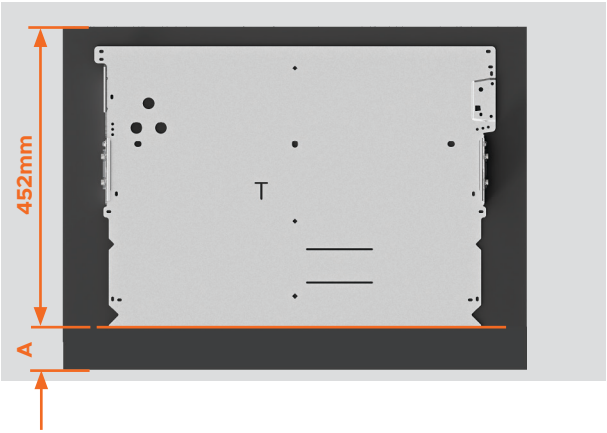

4. An der Unterseite verlängerte Blenden:

Verwenden Sie das Erweiterungsmaß (A), um die untere Kante der Halterung richtig zu positionieren.

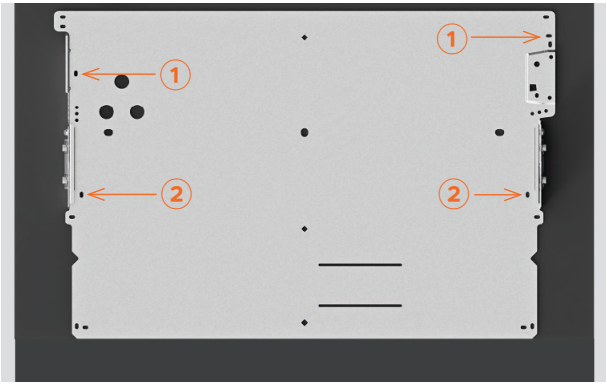

6. Befestigen Sie jeweils eine Schraube in den Positionsschlitzen ① und ②.

Je nach Material der Blende können Vorbohrungen erforderlich sein.



5. Stecken Sie die Blende auf den Geschirrspüler.

Stellen Sie sicher, dass die Spalten zwischen der Blende und den benachbarten Schranktüren mindestens 2mm betragen.

BLENDE AN SCHUBLADENHALTERUNG ANBRINGEN

Die mitgelieferten Schrauben sind 16mm lang. Sollte die Blende an einem Befestigungspunkt weniger als 18mm dick sein, verwenden Sie kürzere Schrauben (nicht mitgeliefert), um ein Durchbrechen der Blendenvorderseite zu vermeiden.

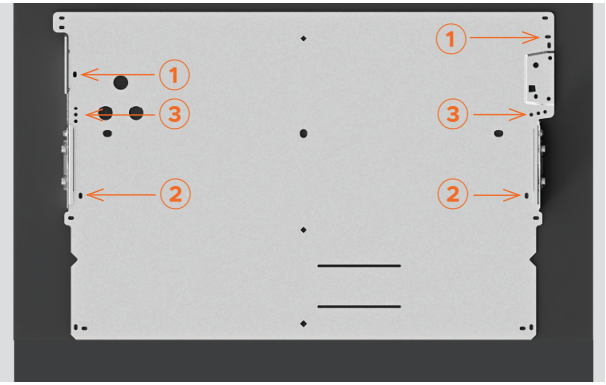

7. Ziehen Sie die Schrauben an den Positionen ① und ② an.

Fügen Sie auf jeder Seite eine Schraube in eines der drei mit ③ markierten Löcher ein.

An jeder Seite der Schubladenhalterung sind mindestens drei Schrauben erforderlich.

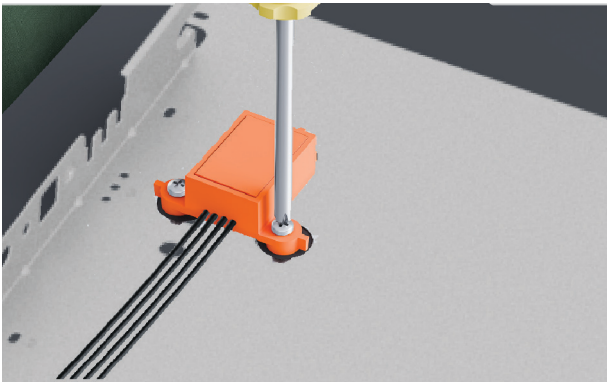

1. Befestigen Sie das Knock-to-Pause-Modul mit den mitgelieferten Schrauben an der Blende.



2. Stellen Sie sicher, dass das Modul richtig ausgerichtet und sicher befestigt ist, um eine ordnungsgemäße Funktionsweise sicherzustellen.



3. Bringen Sie die Blende zum Geschirrspüler.

Verbinden Sie das Knock-to-Pause-Modul mit dem Steuerungsmodul.

BLENDE SICHERN



1. ⚠ Befestigen Sie das Erdungskabel an der Schubladenhalterung, um eine sichere Verwendung zu gewährleisten.



2. Bringen Sie die Blende wieder am Geschirrspüler an. Setzen Sie die Seitenstifte ein.

Drehen Sie die Stifte um eine Vierteldrehung, um sie zu sichern.

NEIGUNG DER BLENDEN ANPASSEN

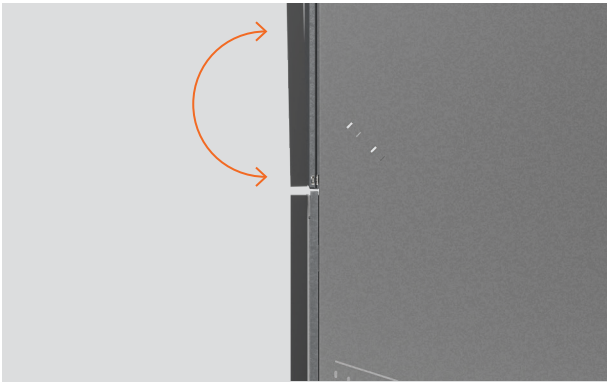

Die maßgefertigte Blende erfordert möglicherweise geringfügige Anpassungen, um sie an vorhandenen Schrankfronten auszurichten.



1. Neigung der Blenden anpassen

Führen Sie einen Kreuzschlitz-Schraubendreher in das untere Loch über dem Seitenstift ein und drehen Sie den Schraubendreher, um Anpassungen vorzunehmen.

Wiederholen Sie den Vorgang gegebenenfalls auf der anderen Seite der Schublade.

SICHERN SIE DURCH DEN SCHLITZ IM GEHÄUSE

Schlitze in den Seiten des Gehäuses ermöglichen es, Schrauben vorübergehend zu befestigen und den Geschirrspüler innerhalb des Einbauraums anders zu positionieren. Die Ausrichtung der Blende kann vor der endgültigen Befestigung überprüft werden.

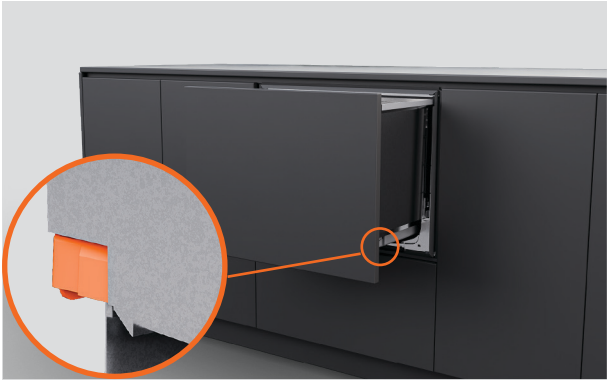

1. Ziehen Sie die Schublade zur Hälfte heraus, um die Wanne zu entfernen.

Drücken Sie die Sperrriegel auf beiden Seiten des Spülbehälters nach hinten.



2. Platzieren Sie die Schublade auf einer geschützten Oberfläche links neben dem Gerät.

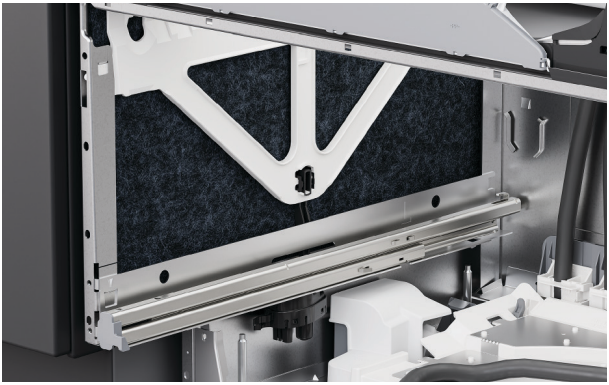

3. Heben Sie die Isolierung an den Seiten des Gehäuses an.

SICHERN SIE DURCH DEN SCHLITZ IM GEHÄUSE



4. Setzen Sie in jeden Schlitz im Gehäuse eine Schraube ein, um es am Schrank zu befestigen.

Ziehen Sie die Schrauben teilweise an und stellen Sie sicher, dass Anpassungen vorgenommen werden können.

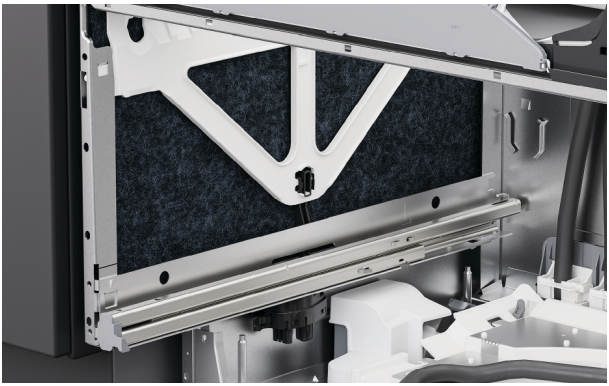

5. Bringen Sie die Isolierung wieder an und stellen Sie dabei sicher, dass sie korrekt positioniert ist und die Führungsschienen der Schublade nicht behindert.



6. Um den Spülbehälter wieder einzusetzen, werden zunächst die Führungsschienen der Schublade zur Hälfte herausgezogen.

Platzieren Sie die Wanne auf den Führungsschienen.

SICHERN SIE DURCH DEN SCHLITZ IM GEHÄUSE

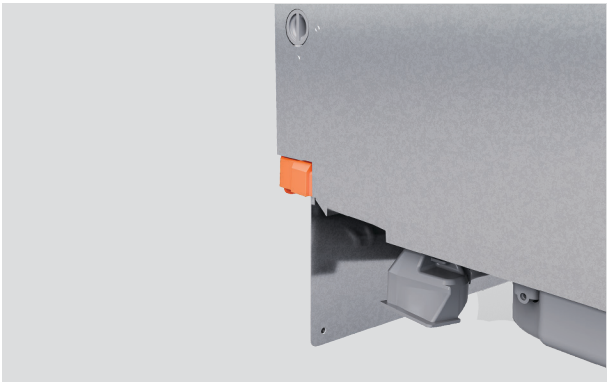

7. Ziehen Sie die Sperrriegel nach vorne und lassen Sie die Schublade einrasten.

Stellen Sie sicher, dass die Schläuche beim Schließen der Schublade nicht gequetscht oder verdreht werden.



8. Prüfen Sie, ob die Blende mit den umliegenden Einbauschränken ausgerichtet ist.

Richten Sie den Geschirrspüler bei Bedarf in der Einbaunische aus.

VERTIKALE UND HORIZONTALE AUSRICHTUNG DER BLENDE ANPASSEN



Höhenausrichtung (vertikal)

Führen Sie einen Schraubendreher in das zweite Loch über dem Halterungsstift ein und drehen Sie den Schraubendreher, um Anpassungen vorzunehmen.

Wiederholen Sie den Vorgang gegebenenfalls auf der anderen Seite der Schublade.



Seitliche Ausrichtung (horizontal)

Führen Sie auf der linken Seite der Schublade einen Schraubendreher in das dritte Loch über dem Seitenstift ein und drehen Sie den Schraubendreher, um Anpassungen vorzunehmen.

Drehen Sie im Uhrzeigersinn, um die Blende nach rechts zu bewegen, und gegen den Uhrzeigersinn, um sie nach links zu bewegen.

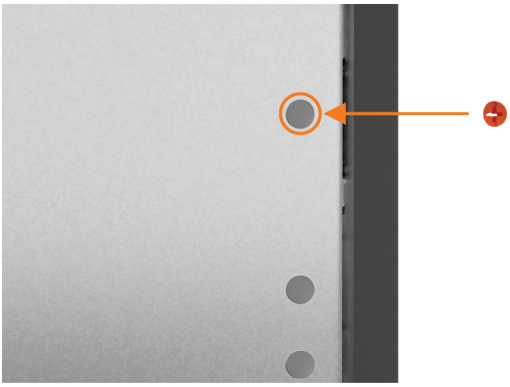

Wenn alle Anpassungen vorgenommen wurden und der Geschirrspüler installiert ist, setzen Sie die Schraubenkappen in die Anpassungslöcher ein.

DURCH DAS GEHÄUSE SICHERN

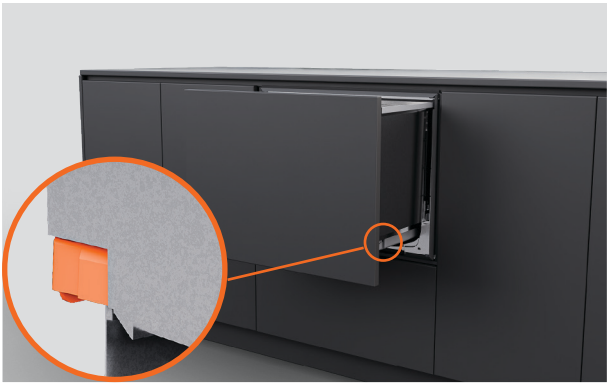

1. Ziehen Sie die Schublade zur Hälfte heraus, um die Wanne zu entfernen.

Drücken Sie die Sperrriegel auf beiden Seiten des Spülbehälters nach hinten.

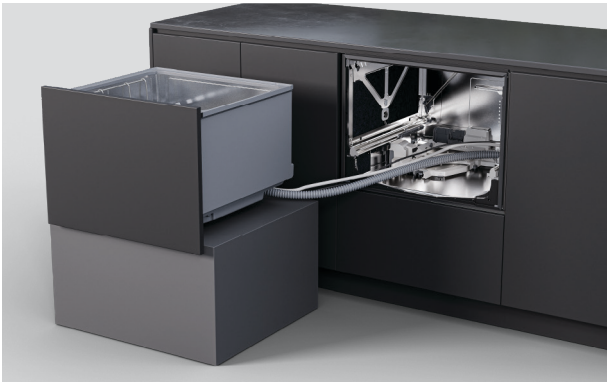

2. Platzieren Sie die Schublade auf einer geschützten Oberfläche links neben dem Gerät.

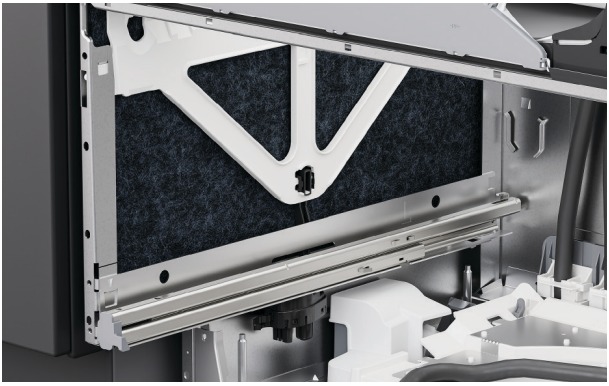

3. Heben Sie die Isolierung an den Seiten des Gehäuses an.

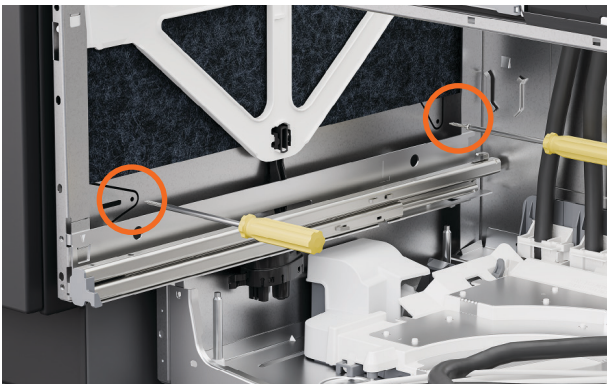

4. Führen Sie Schrauben durch die beiden Löcher auf jeder Seite des Gehäuses.

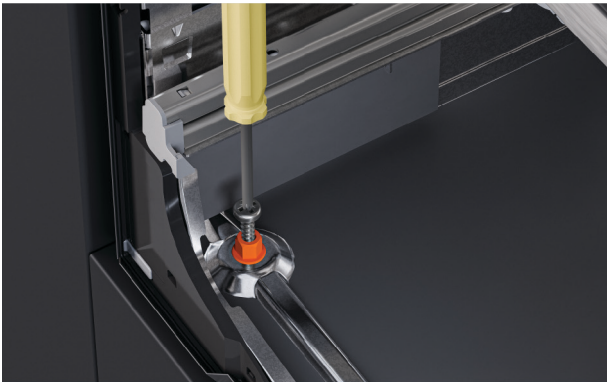

5. Führen Sie die mitgelieferten 38mm-Schrauben und Unterlegscheiben durch die beiden vorderen Löcher an der Unterseite des Gehäuses.

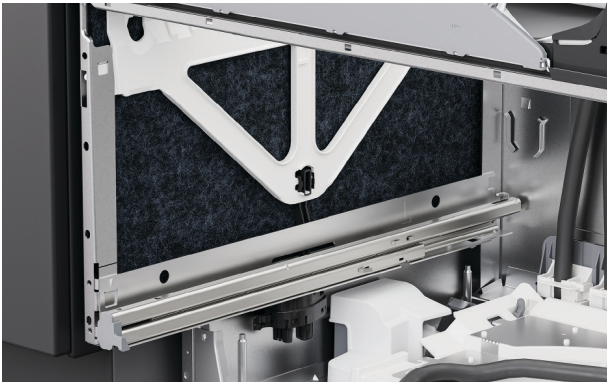

6. Stellen Sie sicher, dass die Isolierung wieder korrekt positioniert ist und die Führungsschienen der Schublade nicht behindert.

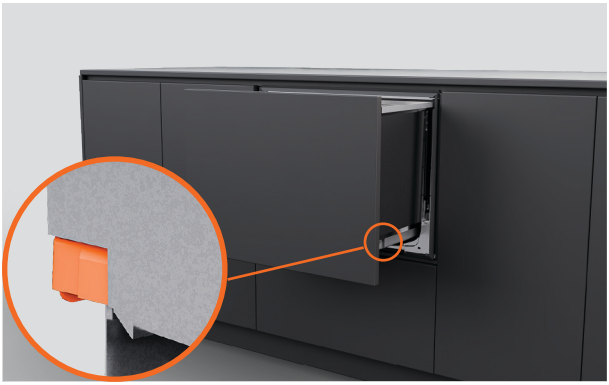

7. Platzieren Sie den Spülbehälter wieder auf den Führungsschienen, ziehen Sie die Sperrriegel nach vorne und lassen Sie die Schublade einrasten.



1. Falls Sie Halterungen verwenden, öffnen Sie die Schublade teilweise.

Heben Sie die Gummidichtung an und entfernen Sie die linke und rechte Schraubenabdeckung von der Leiste.



2. Befestigen Sie die seitlichen Halterungen mit den mitgelieferten Schrauben und setzen Sie die Schraubenkappen wieder auf.

ENTLÜFTUNG INSTALLIEREN

Die Länge des Entlüftungsschlauchs sollte maximal 1,6m betragen. Den Schlauch nicht kürzen.

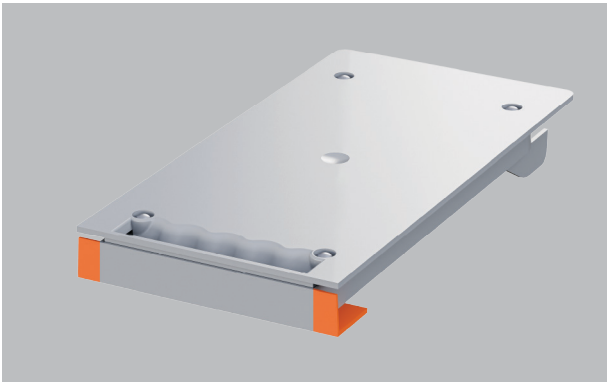

Wenn der Schrank einen Rahmen hat oder nicht an der Ablagenkante installiert werden kann, schneiden Sie die Kantenleiste am Entlüftungskanal ab.

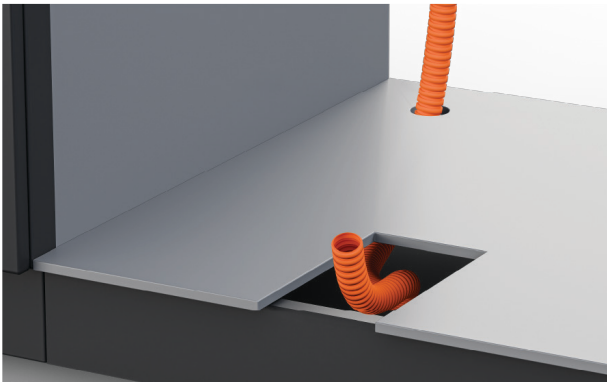

1. Führen Sie den Entlüftungsschlauch je nach Bedarf in den Sockelleistenbereich im benachbarten Schrank oder unter den Geschirrspüler.

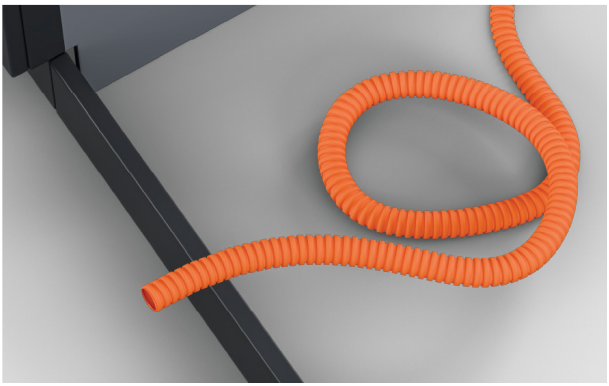

2. Der Entlüftungsschlauch kann im Sockelleistenbereich aufgewickelt werden.

Stellen Sie sicher, dass keine engen Biegungen oder Knicke vorhanden sind.

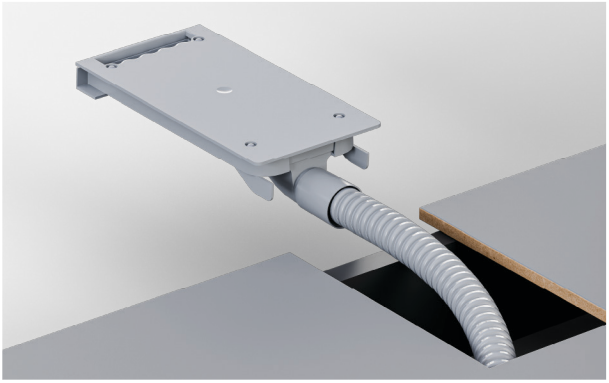

3. Ziehen Sie das Ende des Entlüftungsschlauchs durch den Ausschnitt und bringen Sie ihn fest am Entlüftungskanal an.

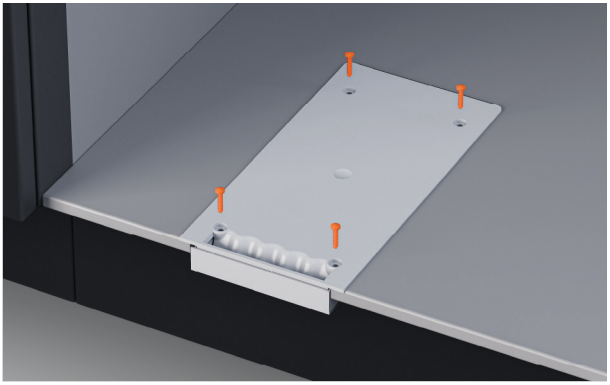

4. Sichern Sie die Entlüftung mit den mitgelieferten Schrauben.

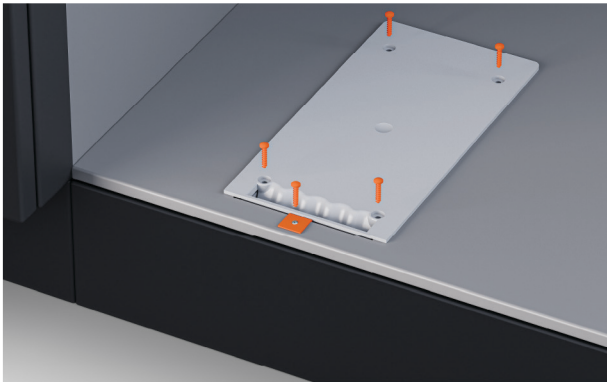

5. Montieren Sie bei Einbauschränken mit Rahmen die Halterung und Schraube aus dem Entlüftungsset.

OPTIONEN FÜR DIE ABFLUSSVERBINDUNG

Wasserdruck DD60STX6HI1: Maximal 1 MPa (145 psi); min. 0,1 MPa (14,5 psi)

Wasseranschluss: 3/4" BSP (GB20) zur Verwendung mit Unterlegscheibe; empfohlene Temperatur: kalt 20°C

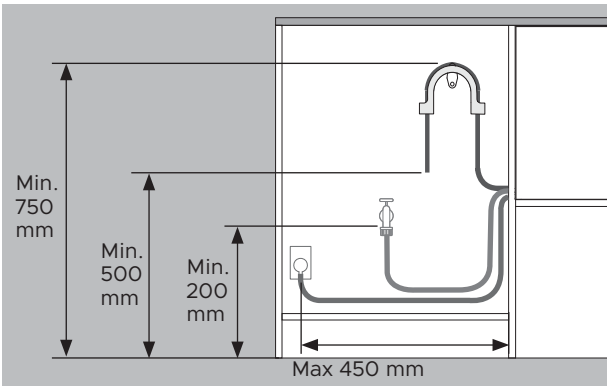

Die Abstände sind bei allen Installationen gleich.

- Boden bis Oberseite der Halterung – min. 750mm.
- Boden bis Ende des Abwasserschlauchs – min. 500mm.
- Boden bis Wassereinlass – min. 200mm.
- Schrankseite bis zur Mitte der Steckdose – maximal 450mm.

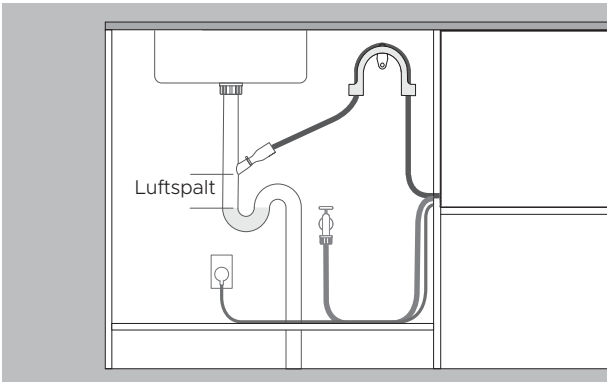

Ablauf in Stutzen geführt

- Der Stutzen muss höher liegen als das stehende Wasser, mit einem Luftspalt dazwischen, um Probleme beim Ablauf zu vermeiden.
- Entfernen Sie den Abwasserschlauchüberschuss, um zu verhindern, dass der Schlauch unterhalb des Anschlussstutzens durchhängt.

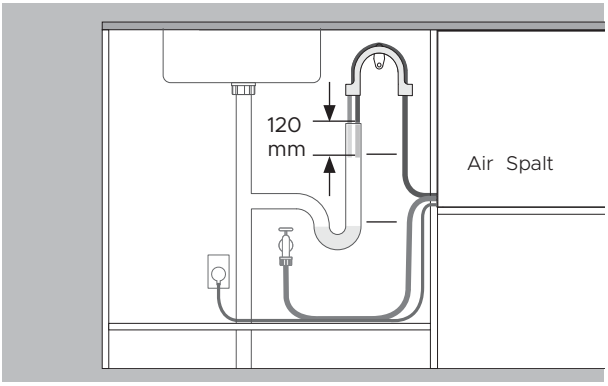

Ablauf in Standrohr geführt

- Der Abwasserschlauch muss höher liegen als das stehende Wasser, mit einem Luftspalt dazwischen, um Probleme beim Ablauf zu vermeiden.
- Entfernen Sie den Abwasserschlauchüberschuss.
- Der Abwasserschlauch darf nicht mehr als 120mm in das Standrohr hineinragen.

ABFLUSS INSTALLIEREN

Stellen Sie sicher, dass die Abwasserschlauchhalterung ordnungsgemäß installiert ist und der Schlauch korrekt hindurchgeführt wird, um Schäden und Probleme beim Abpumpen zu vermeiden.

Der Geschirrspüler darf nicht in stehendes Wasser entleert werden.

Wenn der mitgelieferte Abwasserschlauch nicht lang genug ist, um Ihre Anschlüsse zu erreichen, können Sie auf fisherpaykel.com ein 3,6m-Abwasserschlauch-Erweiterungsset kaufen.



1. Montieren Sie die Abwasserschlauchhalterung so nah wie möglich an der Arbeitsfläche und mit einem Mindestabstand von 750mm zum Boden.

Führen Sie den Schlauch durch die Halterung.

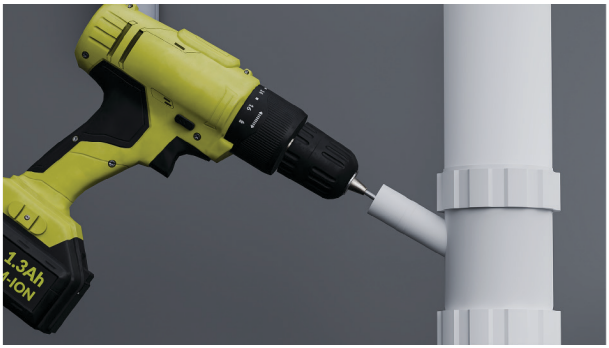

2. Für die Verbindung mit einem Abwasser-T-Stück:

Um zu vermeiden, dass Späne in das Sanitärsystem gelangen, entfernen Sie das Abwasser-T-Stück vor dem Bohren.

Entfernen Sie den Stopfen aus dem Abwasser-T-Stück oder bohren Sie es auf einen Durchmesser von mindestens 13mm auf, bevor Sie das Verbindungsstück befestigen.

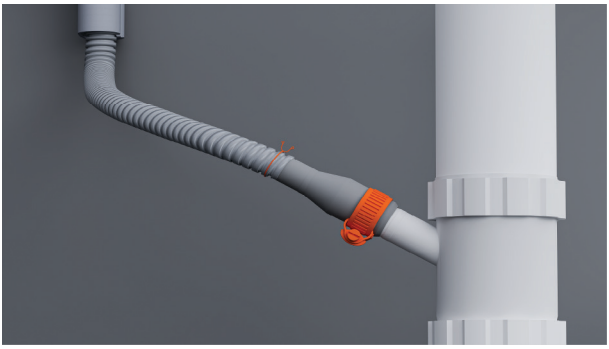

3. Fädeln Sie den Drahtclip auf den Schlauch.

Befestigen Sie den Schlauch am mitgelieferten Schlauchverbindungsstück und sichern Sie ihn mit der beiliegenden Kabelschelle.

Stellen Sie sicher, dass der Schlauch gerade zum Verbindungsstück geführt wird, um Knicke zu vermeiden, die den Wasserablauf behindern.

Kürzen Sie den Abwasserschlauch bei Bedarf.



4. Für die Verbindung mit einem Standrohr:

Ziehen Sie den Abwasserschlauch durch die Stützführung und legen Sie ihn in das Standrohr.

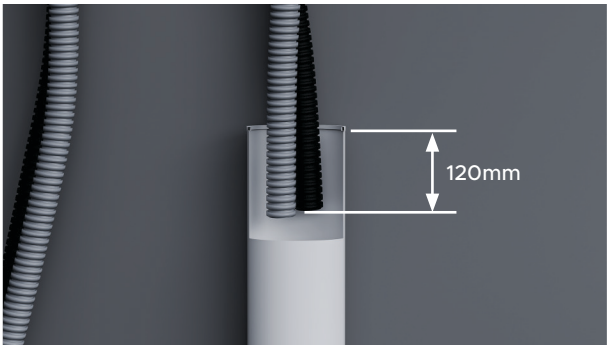

5. Stellen Sie sicher, dass der Schlauch nicht mehr als 120mm in das Standrohr hineinragt, damit kein Abwasser zurück in den Spülbehälter gesaugt wird.

Der Schlauch kann bei Bedarf gekürzt werden.

WASSEREINLASSSCHLAUCH ANSCHLIESSEN

Öffnen Sie die Wasserversorgung nicht, bevor der Strom angeschlossen wurde. Der Geschirrspüler muss eingeschaltet sein, damit der Überlaufschutz aktiviert werden kann.

Absperrhähne sind erforderlich, damit die Wasserversorgung abgestellt werden kann.

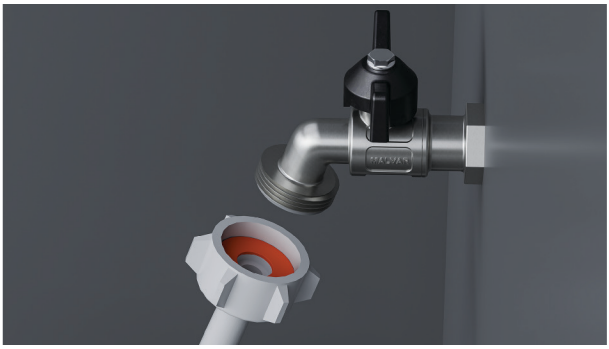

1. Stellen Sie sicher, dass die mitgelieferte Gummidichtung in das Verbindungsstück eingesetzt ist.



2. Verbinden Sie den Einlassschlauch mit dem Wasserhahn.

Stellen Sie sicher, dass der Einlassschlauch nicht geknickt ist und der Wasserhahn nicht gezogen wird oder unter Druck steht.

Den Einlassschlauch nicht kürzen.



3. Ziehen Sie den Anschluss handfest an. Drehen Sie ihn mit einem Schraubenschlüssel oder einer Zange um weitere 180°, um ihn zu sichern. Vermeiden Sie ein zu festes Anziehen.

STROM ANSCHLIESSEN

Elektrische Anforderungen: 220–240V, 50–60Hz, 4,5A

Der Netzstecker sollte nach der Installation für Wartungsarbeiten zugänglich sein.



1. Schließen Sie den Strom an.

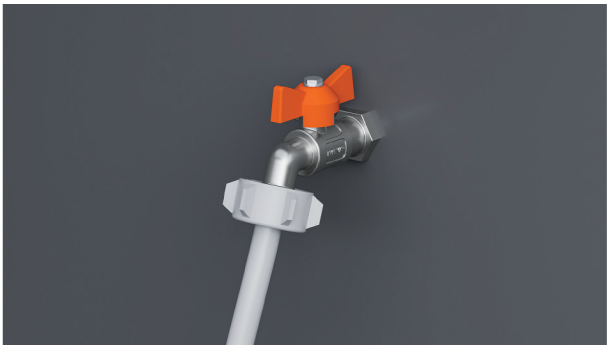

2. Prüfen Sie die Wasseranschlüsse.

Öffnen Sie die Wasserversorgung und prüfen Sie auf Lecks.

Der Geschirrspüler muss eingeschaltet sein, damit der Überlaufschutz aktiviert werden kann.

Wenn das Gerät vom Strom getrennt werden soll, stellen Sie sicher, dass die Wasserversorgung abgestellt ist.

PRÜFLISTE FÜR INSTALLATEURE

Installation

- ☐ Wenn das Gerät vom Strom getrennt ist, muss die Wasserversorgung abgestellt sein, um ein Überlaufen zu verhindern.
- ☐ Stellen Sie sicher, dass alle Teile korrekt installiert sind und fest sitzen.
- ☐ Stellen Sie sicher, dass alle Abstände eingehalten wurden.
- ☐ Stellen Sie sicher, dass der Geschirrspüler stabil installiert ist und sich die Schublade frei und ohne Widerstand öffnen und schließen lässt.
- ☐ Stellen Sie sicher, dass die Blende korrekt am Geschirrspüler angebracht ist.
- ☐ Stellen Sie sicher, dass das gesamte Verpackungsmaterial und Klebeband, mit dem die Zinken und Sprüharme gesichert waren, aus dem Geschirrspüler entfernt worden sind.
- ☐ Stellen Sie sicher, dass der Sprüharm eingesetzt, korrekt montiert und frei drehbar ist.
- ☐ Stellen Sie sicher, dass das Knock-to-Pause-Modul sicher montiert ist und ordnungsgemäß funktioniert.
- ☐ Stellen Sie sicher, dass das Dichtungsband angebracht und frei von Knicken, Falten und Luftblasen ist.

Sanitäranschlüsse

- ☐ Stellen Sie sicher, dass alle Ausbrechöffnungen und Stopfen des Ablaufanschlusses korrekt aufgebohrt wurden und das Wasser ungehindert in den Abfluss abfließen kann.
- ☐ Der Abwasserschlauchanschluss darf nicht durch das Gewicht eines Abwasserschlauchüberschusses belastet werden. Ziehen Sie den Abwasserschlauch so weit wie möglich aus, um ein Durchhängen zu vermeiden. Bei Überlänge des Abwasserschlauches sollte der Überschuss relativ zum oberen Bogen auf Seite des Geräts verbleiben.
- ☐ Stellen Sie sicher, dass der Einlassschlauch mit der mitgelieferten Gummidichtung versehen und fest angezogen ist.
- ☐ Stellen Sie beim Anschließen des Abwasserschlauchs am Siphon sicher, dass der obere Bogen mindestens 150mm höher als der Abwasserschlauchanschluss liegt.
- ☐ Für Modelle mit Wasserenthärtungssystem: Passen Sie die Standardeinstellung des Wasserenthärters an die Wasserhärte in der jeweiligen Region an. Siehe Benutzerhandbuch.
- ☐ Stellen Sie sicher, dass die Wasserversorgung abgestellt ist, bis die Stromversorgung angeschlossen und eingeschaltet ist. Der Geschirrspüler muss eingeschaltet sein, damit der Überlaufschutz aktiviert werden kann.

Elektrizität

- ☐ Stellen Sie sicher, dass alle elektrischen Prüfungen in Übereinstimmung mit den örtlichen Vorschriften durchgeführt wurden.

PRÜFLISTE FÜR INSTALLATEURE

Testbetrieb

- ☐ Schalten Sie die Stromzufuhr ein und drehen Sie die Wasserzufuhr auf. Öffnen Sie anschließend die Schublade. Es sollte ein Piepton ertönen und auf dem Bedienfeld sollte eine Anzeige zur Programmauswahl aufleuchten.
- ☐ Geben Sie drei Tassen Wasser in den Geschirrspüler.
- ☐ Wählen Sie RINSE [Spülen] und starten Sie das Programm.
- ☐ Prüfen Sie die Knock-to-Pause-Funktion
- ☐ Stellen Sie nach Beendigung des Spülvorgangs sicher, dass der Geschirrspüler den Zyklus ordnungsgemäß durchlaufen hat und das Wasser ordnungsgemäß abgepumpt wurde.
- ☐ Prüfen Sie, ob die Wasserzufuhr ordnungsgemäß abgestellt wurde.
- ☐ Prüfen Sie die Ablaufanschlüsse auf ihre Dichtheit.
- ☐ **Wenn der Standort nach Abschluss der Installation ohne Strom bleibt, stellen Sie sicher, dass die Wasserversorgung abgestellt ist, um eine Überschwemmung zu verhindern.**

Ausfüllen und sicher verwahren:

Modell _____

Serien-Nr. _____

Kaufdatum _____

Käufer _____

Adresse des Händlers _____

Name des Installateurs _____

Unterschrift des Installateurs _____

Installationsbetrieb _____

Installationsdatum _____

FISHERPAYKEL.COM

© Fisher & Paykel Appliances2026. Alle Rechte vorbehalten.

Die Modelle in diesem Leitfaden sind möglicherweise nicht in allen Märkten verfügbar und können sich jederzeit ändern.

Die in diesem Leitfaden aufgeführten Produktangaben beziehen sich auf die jeweiligen Produkte und Modellezum Zeitpunkt des Veröffentlichungsdatums. Im Rahmen unserer Politik der kontinuierlichen Produktverbesserung können sich diese Spezifikationen jederzeit ändern.

Um zu erfahren, welche Modelle und Ausführungen in Ihrem Land erhältlich sind, besuchen Sie bitte unsere Website www.fisherpaykel.com oder kontaktieren Sie Ihren Fisher & Paykel-Händler.

434527A 10,26