INNEBYGD KAFFEMASKIN
FØRSTE GANGS BRUK

Bli kjent med apparatet ditt	3
Sette opp kaffemaskinen	5
Slå kaffemaskinen av/på	10
Fylle på kaffe	11
Justere malingsgraden	12
Fylle vannbeholderen	14
Velge og tilpasse drikke	15
Bruke melkekannen	18
Bruke damprøret	21
Rengjøring og vedlikehold av apparatet	23

FISHER & PAYKEL

NZ AU UK IE EU SG CN

INNEBYGD KAFFEMASKIN

EB60MSG3, EB60MSB3, EB60CSX3, EB76PSX3

Slik får du best mulige resultater med kaffemaskinen:

- Juster innstillingen for vannhardhet etter husets vannforsyning.
- Sett inn vannfilteret for å sikre stabil drift.
- Klargjør kaffemaskinen ved å lage noen kopper kaffe.
- Rengjør og avkalk kaffemaskinen regelmessig for å opprettholde optimal ytelse.
- Registrer produktet for å få effektiv service og støtte.

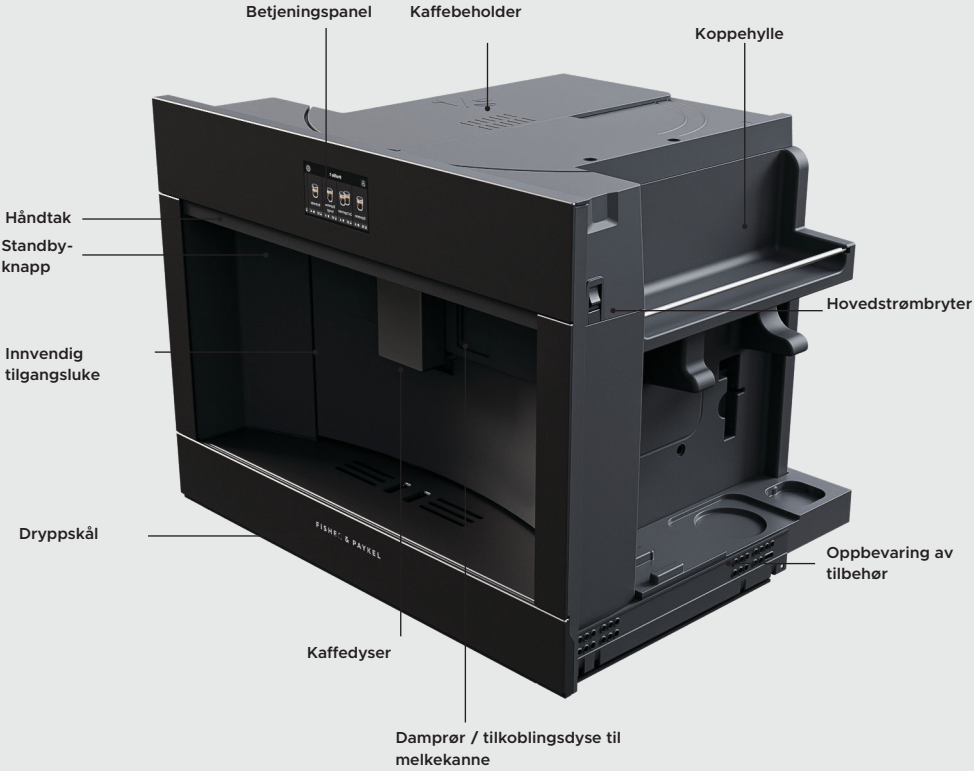

- Trekk ut kaffemaskinen ved hjelp av håndtaket for å få tilgang til kaffebeholderen, koppvarmeren, tilbehørsoppbevaringen og hovedstrømbryteren.
- Åpne døren ved å trekke kaffedispenseren fremover for å få tilgang til grutbeholderen, vannbeholderen og bryggeenheten. Døren er venstrehengslet.

Ikke vist: tilbehør, damprør, melkekanne, grutbeholder, vannbeholder, bryggeenhet.



STARTSKJERM	
Tilpassbare profiler	Trykk for å veksle mellom ulike brukerprofiler. Du kan lagre opptil seks profiler med ulike brukerpreferanser.
Valg av drikke	Rull for å velge mellom de ulike drikkene. Trykk for å velge ønsket drikke og starte tappingen.
Drikkeinnstillinger	Viser størrelse og styrke på drikken. Trykk for å justere drikkeinnstillingene før tapping.
Klokke	Viser tiden. Trykk for å stille inn tiden.
Innstillingsmeny	Trykk for å få tilgang til apparatinnstillinger og vedlikeholdssykluser.

Første gang du slår på kaffemaskinen, blir du bedt om å følge noen trinn for å sette opp apparatet.



Koble til kaffemaskinen

Sørg for at kaffemaskinen er koblet til strømnettet.



Slå på kaffemaskinen

Trekk kaffemaskinen ut for å få tilgang til hovedstrømbryteren, og kontroller at den er slått på.



Angi preferanser

Følg instruksjonene på skjermen for å sette opp apparatet, som for eksempel å velge språk og stille inn klokken.

Når kaffemaskinen settes opp for første gang, må vannkretsen fylles. Dette tar et par minutter. Apparatet kan lage mer lyd enn vanlig under denne prosessen.

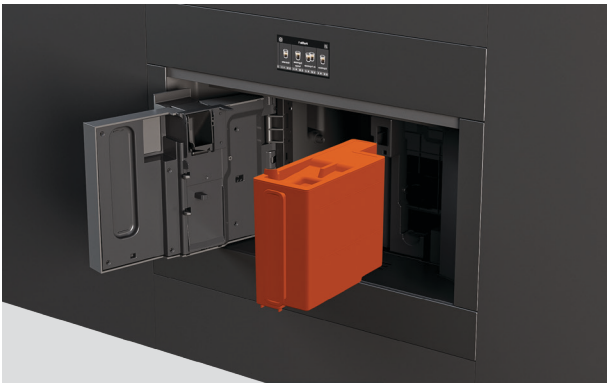

Fyll vannbeholderen

Åpne døren for å få tilgang til vannbeholderen.

Ta av lokket og fyll med friskt vann opp til MAKS-linjen.

Sett lokket på igjen, og beholderen tilbake i apparatet.



Koble til damprøret

Åpne dekselet til tilkoblingsdysen og koble damprøret til kaffemaskinen.



Fylle vannkretsen

Plasser en beholder under damprøret, og følg instruksjonene på skjermen. Vann strømmer gjennom damprøret til vannkretsen er fylt.

For best mulige resultater anbefaler vi å angi vannhardheten før du lager kaffe for første gang.

Det følger et indikatorpapir for vannhardhet med denne veiledningen, som du kan bruke til å teste vannhardheten hjemme hos deg



Måle vannhardheten

1. Ta indikatorpapiret ut av pakken. Senk det helt ned i et glass vann i ett sekund.



2. Ta papiret ut og rist det lett. Vent i ett minutt til fargen har kommet frem.

Antall røde firkanter på papiret tilsvarer vannhardheten du skal velge (1–4).

Følg instruksjonene på skjermen, eller gå til innstillingsmenyen og velg VANNHARDHET, der du angir vannhardheten.

VANNHARDHET	INNSTILLING FOR VANNHARDHET
	Vannhardhet 1 (bløtt vann)
	Vannhardhet 2 (litt hardt vann)
	Vannhardhet 3 (hardt vann)
	Vannhardhet 4 (svært hardt vann)

Vi anbefaler å plassere det medfølgende vannfilteret i vannbeholderen for optimal ytelse.

Følg instruksjonene på skjermen under oppsettet, eller gå til innstillingsmenyen og velg VANNFILTER. Du blir da veiledet gjennom installasjonen av filteret.

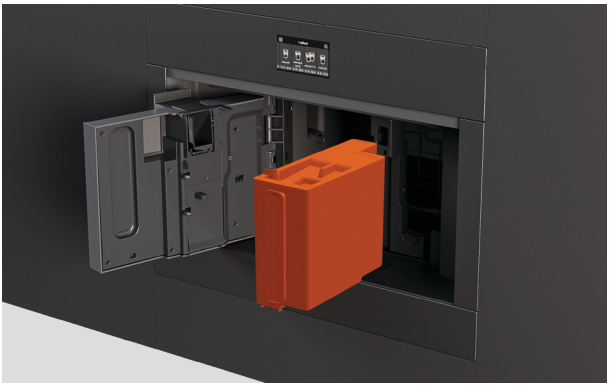

Fjerne vannbeholderen

Åpne døren og ta ut vannbeholderen. Ta av lokket og fyll med friskt vann.

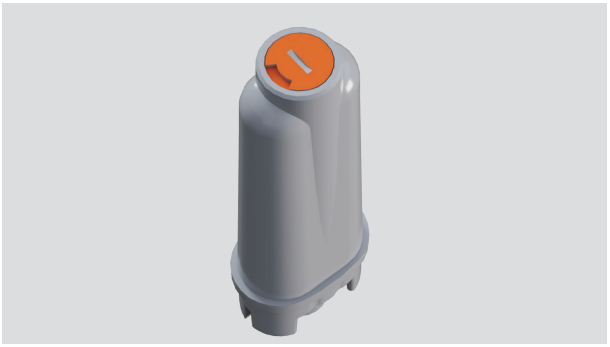

Still inn datoen på vannfilteret

Juster datoindikatoren til to måneder fra dagens dato.



Aktiver vannfilteret

Hold filteret under springen til det renner over.



Senk vannfilteret under vann

Plasser filteret i vannbeholderen og senk det helt under vann i omtrent ti sekunder slik at eventuelle luftbobler slipper ut.



Montere vannfilteret

Sett filterfestet inn i filterhuset.

Sett lokket på igjen, og beholderen tilbake i apparatet.



Kjør et skylleprogram

Plasser en tom beholder (minst 0,5 l) under dysen og trykk på OK på skjermen. Kaffemaskinen begynner da skyllingen.
Når skyllingen er fullført, er kaffemaskinen klar til bruk.

Filteret varer i omtrent to måneder hvis apparatet brukes regelmessig. Hvis kaffemaskinen står ubrukt med filteret montert, varer det i maksimalt tre uker.

Kaffemaskinen starter automatisk et kort forvarmings- og skylleprogram hver gang den slås på.

Under skyllingen kommer det noe varmt vann ut av kaffedysen som renner ned i dryppskålen under. Hold hendene unna dysen for å unngå kontakt med vannet.



1. Trekk kaffemaskinen ut for å få tilgang til hovedstrømbryteren, og kontroller at den er slått på.



2. Trykk på standby-knappen foran på apparatet for å slå på kaffemaskinen.

Slå av kaffemaskinen

Trykk på standby-knappen foran på apparatet for å sette kaffemaskinen i standby-modus. Kaffemaskinen utfører automatisk et skylleprogram før den slås av.

Når skylleprogrammet er fullført, trykker du på hovedstrømbryteren på siden av apparatet for å slå av kaffemaskinen.

- Vi anbefaler å la kaffemaskinen stå i standby-modus under daglig bruk, for å sikre at varsler om rengjøring og vedlikehold mottas til rett tid.
- Hvis kaffemaskinen ikke skal brukes over lengre tid, bør du slå av apparatet med hovedstrømbryteren.
- Slå aldri av hovedstrømbryteren mens apparatet er i gang.

Fyll kaffemaskinen med hele bønner for automatisk tapping av drikke, eller hell på malt kaffe manuelt hver gang du vil lage en drikk.



Bruk av hele kaffebønner

1. Trekk kaffemaskinen ut.

2. Åpne lokket til kaffebeholderen og fyll den med kaffebønner.

3. Lukk lokket og skyv kaffemaskinen på plass igjen.

Kaffemaskinen maler bønnene automatisk hver gang du lager en kopp kaffe. Du kan lage opptil to kopper kaffe om gangen når du bruker hele kaffebønner.

Ikke bruk grønne, karamelliserte eller kandiserte kaffebønner, da de kan sette seg fast i kvernen og skade den.



Bruke malt kaffe

1. Trekk ut kaffemaskinen og åpne lokket til kaffebeholderen.

2. Åpne lokket til trakten for malt kaffe, og hell på én strøken måleskje med malt kaffe.

3. Lukk lokket og skyv kaffemaskinen på plass igjen.

Hell én måleskje kaffe i trakten for malt kaffe hver gang du lager en drikk. Du kan bare lage én kopp kaffe av gangen når du bruker malt kaffe.

- Kontroller at trakten ikke er tilstoppet før du fyller på malt kaffe.
- Fyll aldri på malt kaffe når maskinen er slått av.
- Bruk aldri mer enn én strøken måleskje, da dette kan stoppe til trakten.
- Når du lager kaffen, må du huske å gå til drikkeinnstillinger og velge malt kaffe før du trykker på TAPP.
- Denne innstillingen kan ikke lagres som en preferanse. Du må velge dette alternativet hver gang.

JUSTERE MALINGSGRADEN

Malingsgraden er som standard stilt inn for optimal ytelse og skal i utgangspunktet ikke kreve justering.

Men hvis du etter å ha laget noen kopper kaffe, synes at den er for svak, ikke kremet nok eller renner for sakte, kan du korrigere det ved å justere malingsgraden.



1. Trekk kaffemaskinen ut og åpne lokket på kaffebeholderen for å finne kontrollknappen for justering av malingsgrad.



2. Sett en kopp under kaffedysen og juster dysehøyden etter behov.

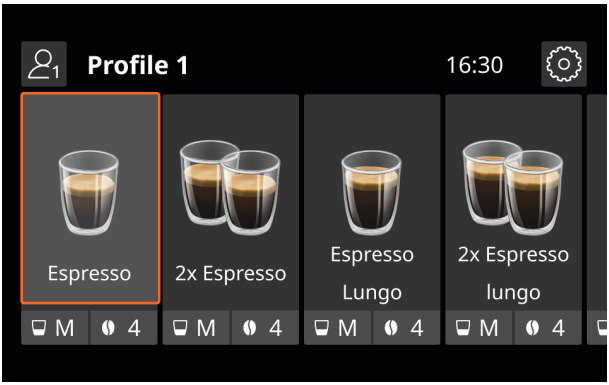

3. Velg en kaffebasert drikk på skjermen for å starte kaffekvernen.



4. Mens kaffekvernen går, kan du justere kontrollknappen ett trinn i ønsket retning.

Hvis kaffen renner for sakte, vrir du kontrollknappen nærmere 7 for grovere maling.

Vil du ha en fyldigere, mer kremet kaffe, vrir du kontrollknappen nærmere 1 for finere maling.

- Bare juster malingsgraden mens kaffekvernen er i gang i startfasen av kaffebryggingen.
- Når du justerer, må du ikke vri kontrollknappen mer enn ett trinn om gangen.
- Justeringene merkes ikke før etter at det er laget minst to kopper kaffe. Hvis den første justeringen ikke har løst problemet, gjentar du prosessen og vrir knappen til neste trinn.

FYLL VANNBEHOLDEREN

Før du lager varme drikker, må du fylle vannbeholderen. For best mulige resultater anbefaler vi å fylle beholderen med friskt vann hver dag.

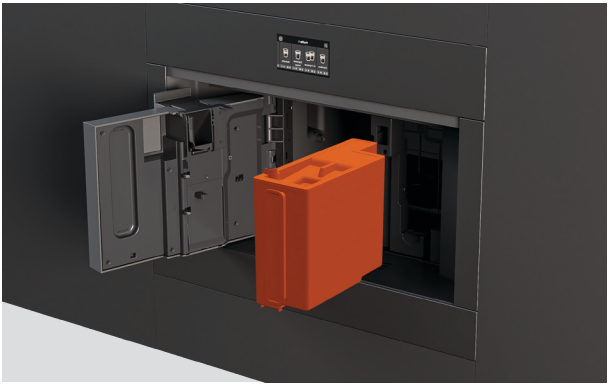

Fyll vannbeholderen

Åpne døren for å få tilgang til vannbeholderen.

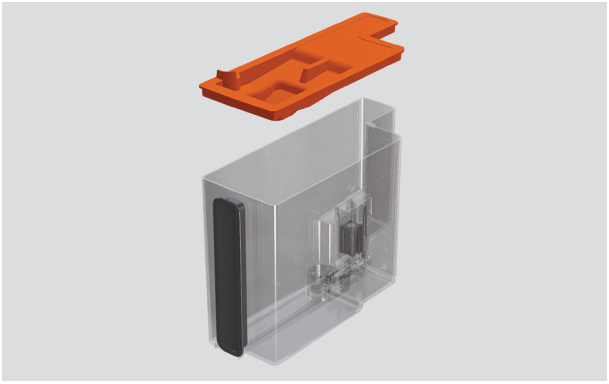

Ta av lokket og fyll med friskt vann opp til MAKS-linjen.

Sett lokket på igjen, og beholderen tilbake i apparatet.

Klargjøring av kaffemaskinen:

- For best resultat anbefaler vi å klargjøre kaffemaskinen ved å lage 4–5 kopper kaffe til maskinen begynner å lage kaffe med jevn kvalitet.
- Under klargjøring av kaffemaskinen er det normalt å høre lyden av vann som koker. Etter at det er laget noen kopper kaffe, blir denne støyen redusert.

Tips for best mulig resultat:

- Juster styrken og størrelsen på kaffen etter ønske under drikkeinnstillingene.
- For en mer kremet kaffe kan du justere høyden på kaffedysen så den er så nær koppen som mulig.
- For varmere kaffe kan du varme koppene med varmt vann før bruk, øke temperaturen under drikkeinnstillingene eller kjøre et skylleprogram før du lager drikken.



1. Sett en kopp under kaffedysen og juster dysehøyden etter behov.

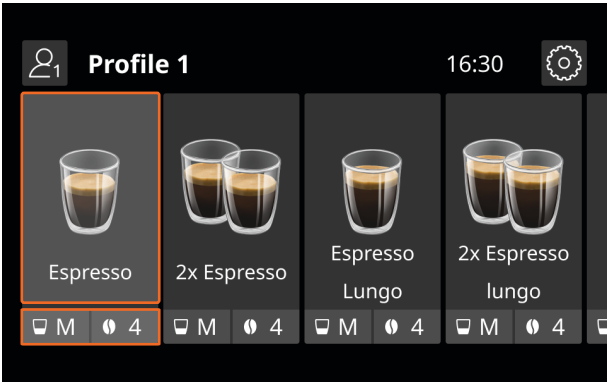

2. Rull for å velge mellom de ulike drikkene.

Velg en drikk for å starte tappingen, eller trykk på drikkeinnstillingene for å justere før tapping.



3. Tilpass drikken ved å justere styrke og størrelse etter behov.

Hvis du bruker malt kaffe, må du huske å velge malt kaffe før du trykker på TAPP.

Hver ingrediensmengde kan også tilpasses ytterligere under tapping.

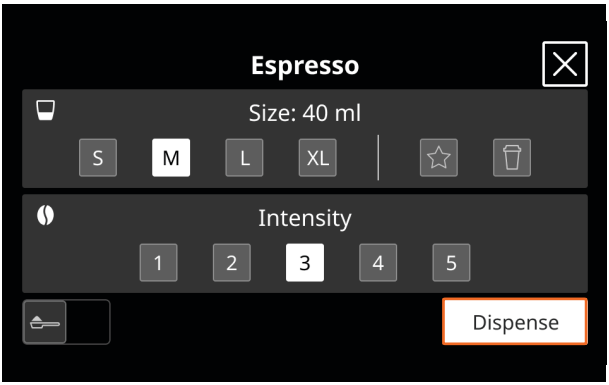

4. Trykk på TAPP for å begynne å tappe drikken.

Tappingen stopper automatisk når den er ferdig.

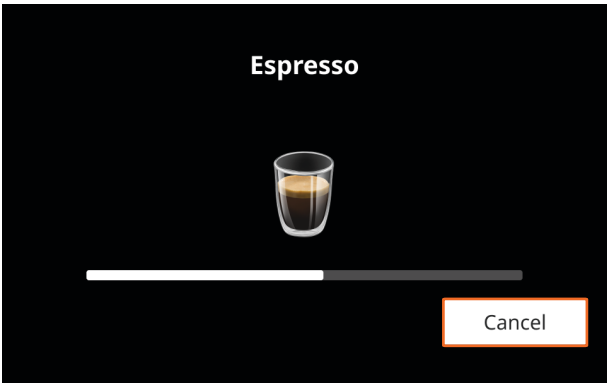

Avbryte drikken

Trykk på AVBRYT når som helst under tappingen for å avbryte tilberedningen av drikken.



Tilpasse ingrediensmengder

For drikker som inneholder mer enn én ingrediens, trykker du på STOPP under tappingen for å stoppe den pågående ingredienstappingen og gå videre til neste.

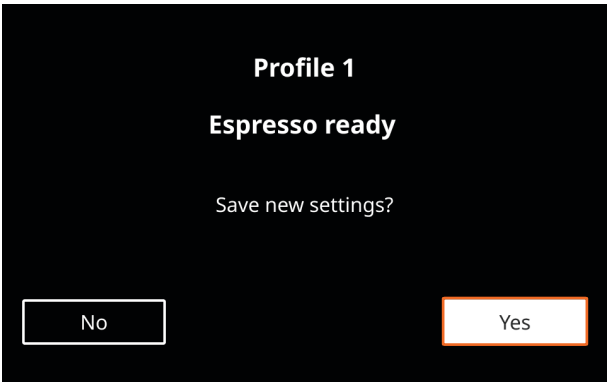

Lagre preferansene dine

Når tappingen er fullført, blir du bedt om å lagre de nye innstillingene.

Trykk på JA for å lagre preferansene i den aktuelle brukerprofilen.

Lage melkebaserte drikker

For å lage cappuccino, latte og andre melkebaserte drikker kan du dampe melk enten automatisk ved hjelp av melkekannen, eller manuelt ved hjelp av damprøret. Se instruksjoner under «Bruke melkekannen» eller «Bruke damprøret».

Bruk melkekannen til å automatisk tilberede cappuccino, latte og andre melkebaserte drikker.

For best mulig resultat anbefaler vi å bruke kjøleskapskald melk med en temperatur på omtrent 5 °C.

Dampe melk automatisk

- Ikke la melkekannen stå utenfor kjøleskapet over lengre tid.
- For å unngå melk med skum av dårlig kvalitet eller store bobler er det best å rengjøre lokket og koblingen grundig etter hver bruk.
- Hvis **ENERGISPARING** er aktivert, kan det ta noen sekunder før melken begynner å varmes opp.



1. Ta lokket av melkekannen.

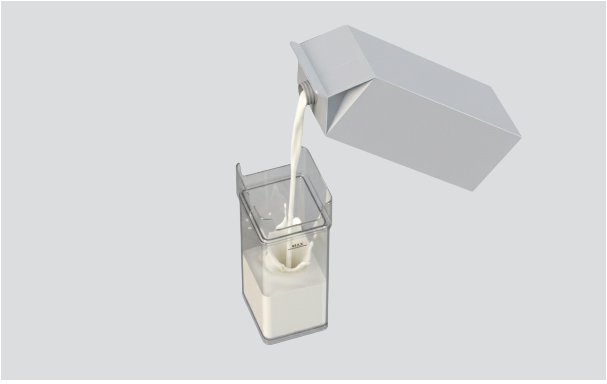

2. Fyll kannen med så mye melk som trengs, opp til MAKS-linjen.



3. Pass på at kontrollknappen er vridd til SETT INN, kontroller at slangen fortsatt sitter godt fast og sett lokket på igjen.



4. Åpne dekselet til tilkoblingsdysen og fest melkekannen til kaffemaskinen. Pass på at den klikker helt på plass.

Fjern damprøret først om nødvendig.



5. Plasser en kopp under både kaffedysen og melkedysen, og juster høydene etter behov.

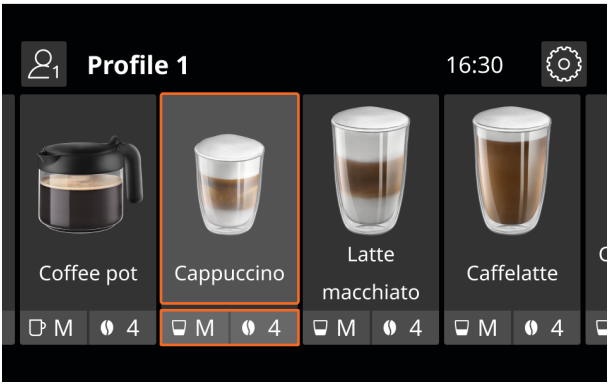

6. Velg en drikk og start tappingen.

Deretter blir du bedt om å stille inn anbefalt skumnivå for den valgte drikken.



7. Juster kontrollknappen på kannen slik at den samsvarer med det anbefalte skumnivået.

INNSTILLING	SKUMNIVÅ	ANBEFALT FOR
MIN.	LETT SKUM	Caffelatte / Varm melk (uten skum)
MIDDELS	KREMET SKUM	Latte macchiato / Flat white
MAKS.	TYKT SKUM	Cappuccino / Cappuccino mix / Cappuccino macchiato / Espresso macchiato / Cappuccino + / Varm melk (med skum)

BRUKE DAMPRØRET

Bruk damprøret til å varme opp melk eller vann, eller til å tappe varmt vann.

Ikke la apparatet være uten tilsyn mens det tappes damp eller varmt vann.

For å unngå forbrenninger eller sprut må du alltid vente til tappingen av damp eller varmt vann har stoppet, før du fjerner koppen fra dysen.

Dampe melk eller varme vann

- Velg en kopp eller et beger i passende størrelse. Melken dobles eller tredobles i volum når den dampes.
- Juster dysens posisjon for ønsket skumnivå. Sett dysen på skumstilling ▼ for tykkere skum, og på flat stilling ▲ for lettere eller ikke noe skum.
- For mer kremaktig skum roterer du koppen med langsomme bevegelser oppover.
- For å unngå melk med skum av dårlig kvalitet eller store bobler er det best å alltid rengjøre dysen som anvist.
- For best mulig resultat anbefaler vi å bruke kjøleskapskald melk med en temperatur på omtrent 5 °C.



1. Åpne dekselet til tilkoblingsdysen og koble damprøret til kaffemaskinen.

Juster dysestillingen etter behov, slik at den passer til drikken.



2. Fyll en beholder med melk eller vann som skal varmes opp, og senk dysen ned i væsken.

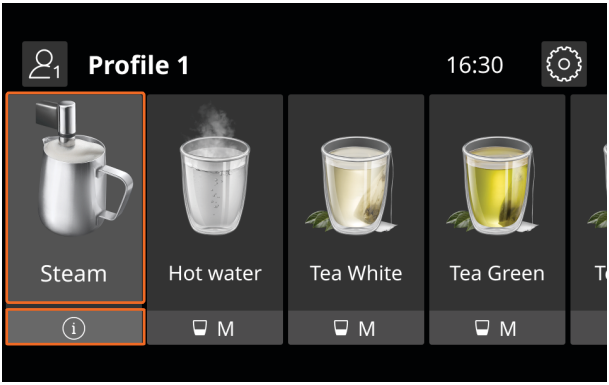

3. Velg DAMP på skjermen. Damp begynner da å tappes.

Når ønsket temperatur og skumnivå er nådd, trykker du på STOPP.

Tappe varmt vann

- Bruk damprøret til å tappe varmt vann.
- Ikke forlat kaffemaskinen uten tilsyn mens den tapper varmt vann.



1. Plasser en kopp under dysen. Plasser den så nær som mulig for å unngå sprut.

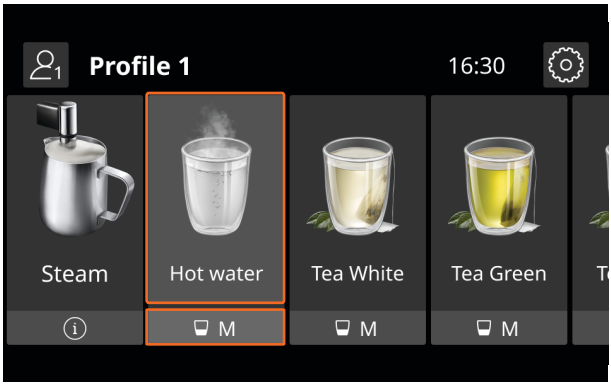

2. Velg VARMT VANN på skjermen, still inn ønsket mengde og trykk på TAPP.

Trykk på AVBRYT når som helst for å stoppe tappingen før tiden.

RENGJØRING OG VEDLIKEHOLD AV APPARATET

Gjør denne prosessen til en normal del av rengjøringsrutinen din for å få best mulige resultater fra apparatet.

- Tørk av overflatene etter hver bruk.
- Tøm grutbeholderen og dryppskålen regelmessig.
- Rengjør melkekannen og damprøret etter hver bruk.
- Rengjør bryggeenheten minst én gang i måneden.
- Følg instruksjonene for stell og vedlikehold på skjermen så snart de vises, inkludert regelmessig avkalking og bytte av vannfilteret.

Overflater

Tørk av overflatene med en fuktig klut og mildt rengjøringsmiddel. Tørk med en ren, lofri klut. Bruk en liten børste til vanskelig tilgjengelige steder.

Melkekanne

Rengjør melkekannen, lokket og tilkoblingsdysen grundig etter hver bruk. Gå til INNSTILLINGER og velg RENGJØRING AV MELKEKANNE. Du blir da veiledet gjennom rengjøringsinstruksjonene på skjermen.

Damprør

Rengjør etter hver bruk for å unngå opphopning av melkerester og forhindre tilstopping. Vask alle deler av dysen med en svamp og varmt vann. Kontroller at hullene ikke er tilstoppet, men om nødvendig kan du renske dem ut med en tannpirker.

Damprør / tilkoblingsdyse til melkekanne

Etter hver bruk tørkes damprørtilkoblingen med en fuktig svamp for å fjerne eventuelle rester. Sørg for at tilkoblingen er fri for blokkeringer før damprøret settes på igjen.

Kaffegrutbeholder

Tøm og rengjør kaffegrutbeholderen med et par dagers mellomrom, eller når maskinen varsler om det. Når kaffegrutbeholderen tas ut, må dryppskålen alltid tømmes samtidig, selv om den bare inneholder spor av kaffegrut.

Dryppskål

Tøm og rengjør dryppskålen regelmessig. Dryppskålen er utstyrt med en rød nivåindikator. Når indikatoren stikker opp, må du tømme og rengjøre dryppskålen før videre bruk for å unngå at den renner over.

Dysen

Kontroller regelmessig at hullene i kaffedysen ikke er tilstoppet. Fjern eventuelle tilstoppinger med en tannpirker ved behov. Rengjør dysene regelmessig med en svamp eller fuktig klut.

Vannbeholder

Rengjør vannbeholderen omtrent én gang i måneden, og hver gang vannfilteret byttes ut. Rengjør med en fuktig klut og mildt rengjøringsmiddel, og skyll deretter grundig før den settes tilbake i apparatet.

Trakt for malt kaffe

Kontroller jevnlig at trakten ikke er tilstoppet. Fjern eventuelle kafferester med den medfølgende børsten.

Bryggeenhet

Rengjør minst én gang i måneden. Fjern dryppskålen og grutbeholderen for å få tilgang til bryggeenheten. Trykk på utløserknappene for å ta den ut,og skyll den under rennende vann. Skyv den inn i den innvendige rammen igjen til den klikker på plass. Ikke bruk rengjøringsmiddel ved rengjøring av bryggeenheten, da den ikke tåler det.

Skylleprogram

Kjør regelmessig et skylleprogram for å rengjøre og varme opp den innvendige kretsen. Gå til INNSTILLINGER og velg SKYLLING. Hvis apparatet ikke har vært i bruk på over fire dager, må du kjøre tre skylleprogrammer før bruk.

Avkalking

For beste resultater må kaffemaskinen avkalkes så snart som mulig etter at avkalkingsvarselet vises. Avkalkingsprosessen tar omtrent 30 minutter. Du blir veiledet gjennom avkalkingsinstruksjonene på skjermen.

Informasjon om stell, vedlikehold og feilsøking

Skann QR-koden eller gå til fisherpaykel.com og søk etter koden til modellen din.

EB60MSG3, EB60MSB3, EB60CSX3, EB76PSX3

FISHERPAYKEL.COM

© Fisher & Paykel Appliances 2026. Alle rettigheter forbeholdes.

Modellene som vises i denne veiledningen, er kanskje ikke tilgjengelige i alle markeder og kan endres når som helst.

Produktspesifikasjonene i denne veiledningen gjelder for de spesifikke produktene og modellene som er beskrevet på utgivelsesdatoen. I tråd med politikken vår om kontinuerlig produktforbedring kan disse spesifikasjonene endres når som helst.

Hvis du vil ha informasjon om hvilke modeller og spesifikasjoner som er tilgjengelige i ditt land, kan du gå til nettstedet vårt eller kontakte din lokale Fisher & Paykel-forhandler.

433146A 11.26