DISHDRAWER™ -ASTIANPESUKONEEN **ASENNUSOPAS**

Tarvittavat komponentit	3
Tuotetietojen tarkistaminen	4
Ennen asennusta	7
Valmistele astianpesukone	13
Asenna astianpesukone	17
Viimeistele astianpesukoneen asennus	18
Tee liitännät	25
Asentajan tarkistuslista	30

FISHER & PAYKEL

EU

433802A 09.26

MODERNI YKSIOSAINEN DISHDRAWER™-ASTIANPESUKONE

DD60ST4HDX2

TARVITTAVAT KOMPONENTIT

TYÖKALUT

Ei sisälly

- ☐ Mattoveitsi
- ☐ Ristipääruuvitaltta
- ☐ Tasapäinen ruuvitaltta
- ☐ Porakone
- ☐ 1 kpl 13 mm:n poranteriä
- ☐ Vesivaaka
- ☐ Pihdit
- ☐ Lyijykynä
- ☐ 57 mm:n reikäsahanterä

(katso sivu 10)

OSAT

Toimitukseen sisältyvät ja tarvittavat osat

- ☐ 4 sivukiinnikettä
- ☐ 1 tiivistysteippi
- ☐ 7 kpl 16 mm:n ristipääruuveja
- ☐ 2 rungon jalkojen kiinnitysruuvia (38 mm) ja aluslevyineen
- ☐ 1 poistoletkun tuki
- ☐ 1 poistoletkun liitin
- ☐ 1 lankakiristin
- ☐ 1 letkunkiristin

Sisältyy

- ☐ 4 välikappalesarjaa

Voit katsoa asennusvideoita skannaamalla QR-koodin tai siirtymällä osoitteeseen https://www.fisherpaykel.com/nz/dishdrawer-installation-videos

Videot antavat yleiskuvan DishDrawer™-astianpesukoneen asennuksesta, eikä niitä ole tarkoitettu ainoaksi asennusohjeeksi.

Asennus on annettava Fisher & Paykelin kouluttaman ja tukeman huoltoteknikon tai pätevän henkilön tehtäväksi.

PÄÄSY TUOTETIETOIHIN

Täydelliset tuote-, kaapisto- ja palvelutiedot löytyvät suunnitteluoppaasta. Pääset suunnitteluoppaaseen skannaamalla QR-koodin tai vierailemalla osoitteessa fisherpaykel.com/specify. Etsi laitetyypin, tuotenimen tai mallikoodin mukaan.

Jos tarvitset apua asennuksessa, ota yhteyttä Fisher & Paykelin suunnittelutukeen osoitteessa designsupport@fisherpaykel.com

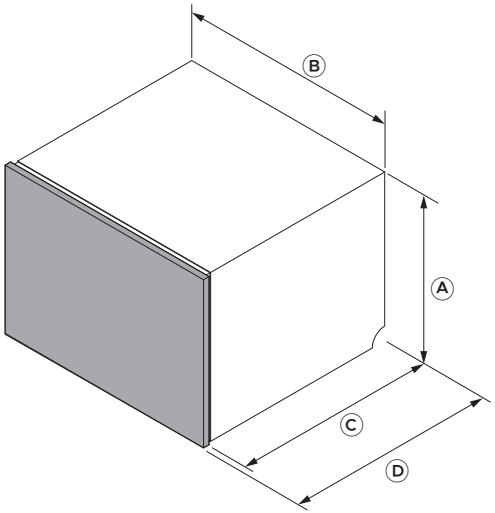

Tuotteen mitat	DD60ST4HDX2
	mm
Ⓐ Rungon korkeus	454
Ⓑ Rungon leveys	599
Ⓒ Rungon syvyys	553
Ⓓ Kokonaissyvyys*	573

*Sisältää 20 mm:n laatikon etulevyn

PÄÄSY TUOTETIETOIHIN

Täydelliset tuote-, kaapisto- ja palvelutiedot löytyvät suunnitteluoppaasta. Pääset suunnitteluoppaaseen skannaamalla QR-koodin tai vierailemalla osoitteessa fisherpaykel.com/specify. Etsi laitetyypin, tuotenimen tai mallikoodin mukaan.

Jos tarvitset apua asennuksessa, ota yhteyttä Fisher & Paykelin suunnittelutukeen osoitteessa designsupport@fisherpaykel.com

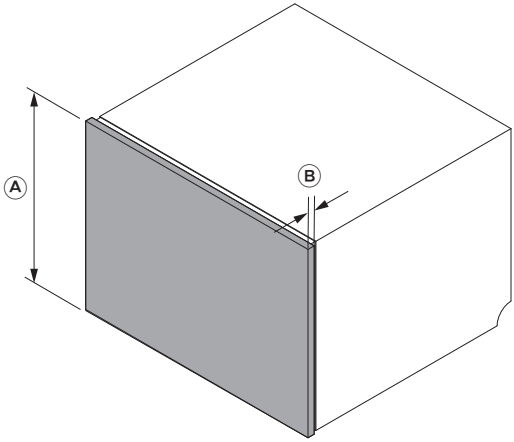

Paneelin mitat	DD60ST4HDX2
	mm
Ⓐ Laatikon etulevyn korkeus	442
Ⓑ Laatikon etulevyn syvyys	20

Varmista, että paneelin ja sen takana olevien kalusteiden väliin jää pieni rako, jotta astianpesukone sulkeutuu tiiviisti. Tämä estää kosteuden karkaamisen ja tiivistymisen.

Kalusteaukon ja työtason alapuolen materiaalien ja pintojen on oltava kosteudenkestäviä. Jos ne eivät ole, käsittele tai maalaa ne kosteudenkestävällä pinnoitteella.

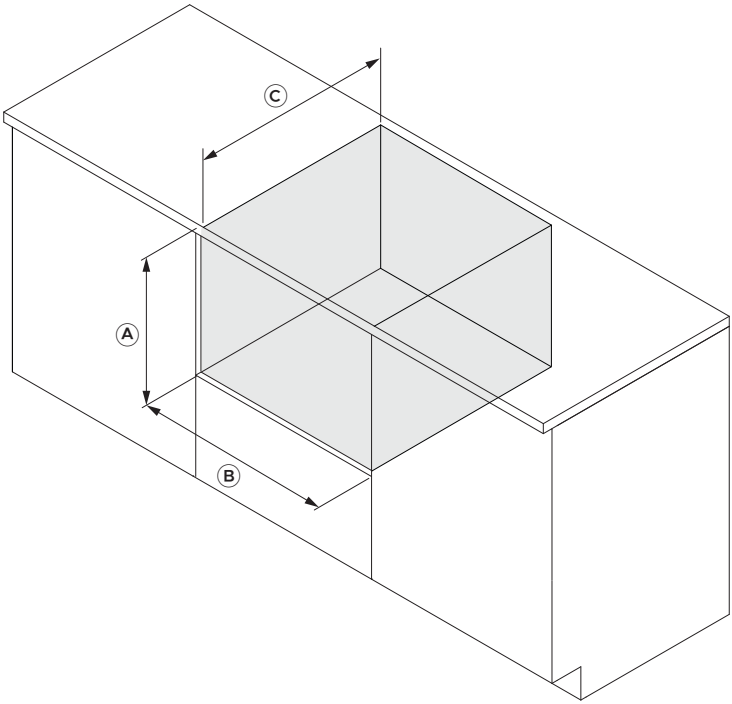

Kaapiston sisämitat	DD60ST4HDX2
	mm
Ⓐ Syvennyksen korkeus	vähintään 457
Ⓑ Syvennyksen leveys	600–610
Ⓒ Syvennyksen syvyys	väh. 580

fisherpaykel.com/specify

1. Katso kalusteiden, kalusteaukon ja liitäntöjen tekniset tiedot suunnitteluoppaasta.

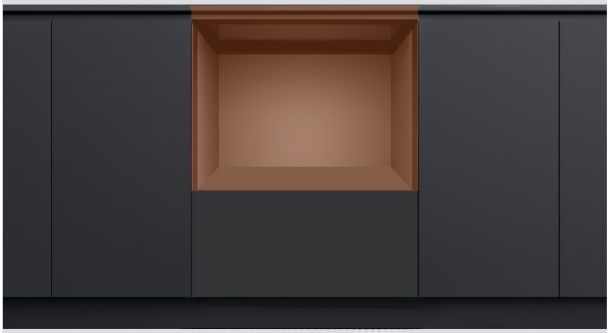

2. Kalusteaukon ja työtason alapuolen materiaalien ja pintojen on oltava kosteudenkestäviä.

Jos ne eivät ole, käsittele tai maalaa ne kosteudenkestävällä pinnoitteella.



3. Tarkista, että kalusteaukko on puhdas ja hyvässä kunnossa.

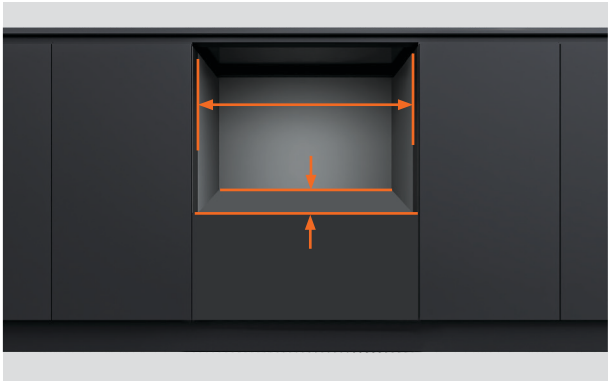

4. Varmista, että kaappi täyttää vaaditut syvennyksen vähimmäisvaatimukset.

Tarkista, että kalusteen sivut ovat suorakulmaiset.



5. Jos kalusteaukko on liian leveä, lisää sen sivuille täytepaloja, jotta astianpesukone voidaan kiinnittää.

Katso lisätietoja suunnitteluoppaasta.

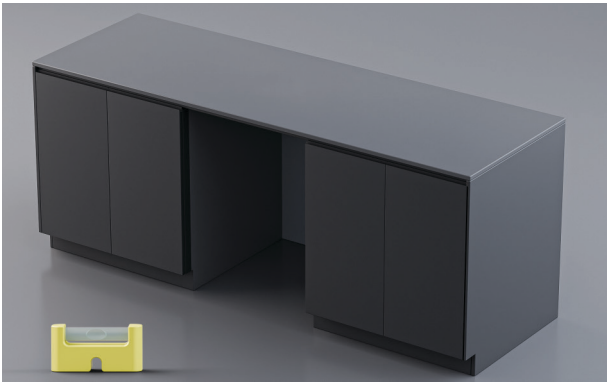

6. Tarkista, että kaluste on vaakasuorassa.



7. Pistotulppaan on päästävä käsiksi asennuksen jälkeen huoltoa varten.



8. Astianpesukoneen letkut voidaan vetää viereiseen kalusteaukkoon.

Katso liitäntävaihtoehdot suunnitteluoppaasta osoitteessa fisherpaykel.com.

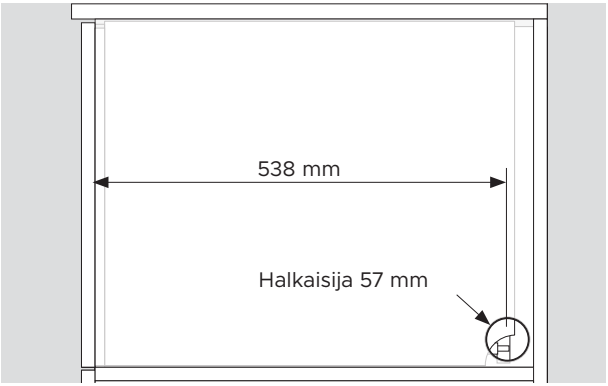

1. Kalusteen sivuun tarvitaan vähintään 57 mm:n halkaisijaltaan oleva läpivientiaukko.

Aukon keskipisteen on oltava vähintään 538 mm:n etäisyydellä rungon etureunasta.

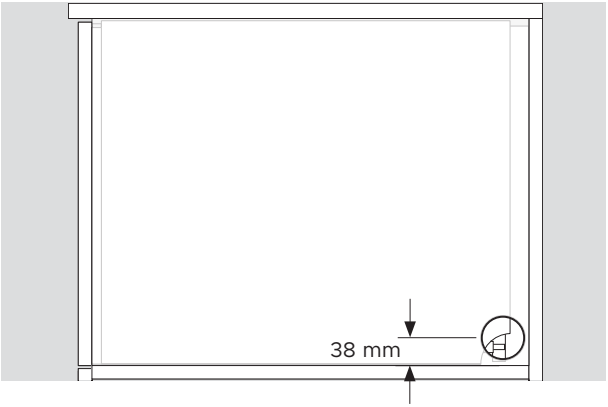

2. Reiän keskipisteen on oltava enintään 38 mm:n etäisyydellä hyllystä.

PURA KAIKKI TUOTTEET PAKKAUKSISTAAN

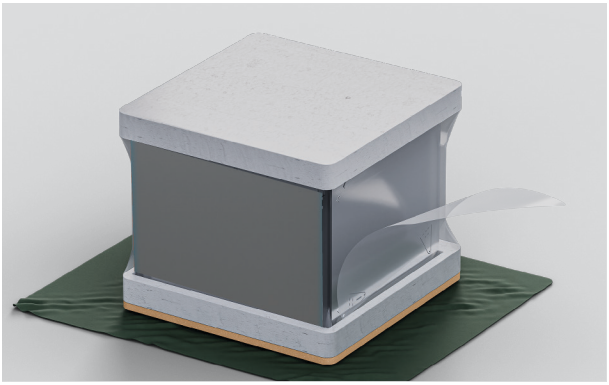

1. Poista pakkausmuovi.

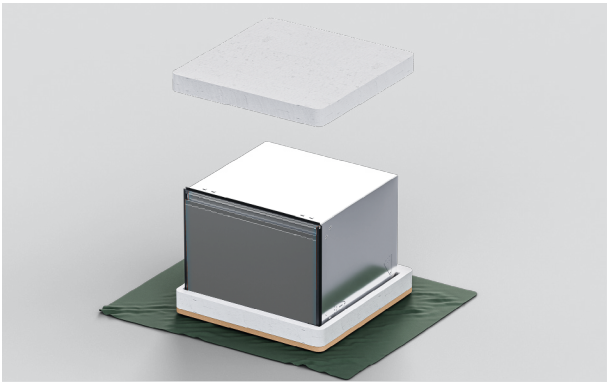

2. Poista pakkauksen yläosa.

Jätä pakkausalusta paikalleen suojaamaan lattiapintaa astianpesukoneen siirtämisen ajaksi.

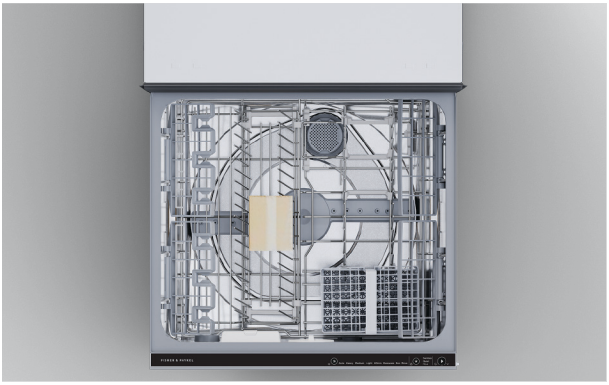

3. Irrota teippi ylemmästä vetolaatikosta ja poista lisävarusteet sekä asennustarvikepakkaukset pesualtaasta.

Sulje vetolaatikko ja kiinnitä teippi takaisin.



4. Hävitä pakkausmateriaalit vastuullisesti.

KIINNITÄ TIIVISTYSTEIPPI



1. Varmista, että työtason alapinta on puhdas ja pölytön.

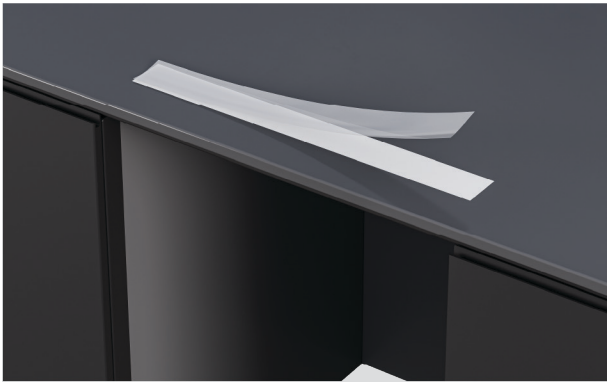

2. Irrota teipin suojakalvo.



3. Kiinnitä teippi keskitetysti työtason alapintaa tai kalusteaukon reunaa pitkin.

Tiivistysteipissä ei saa olla ryppyjä, taitoksia tai ilmakuplia.

ASTIANPESUKONEEN KIINNITYSVAIHTOEHDOT

Astianpesukone on kiinnitettävä paikalleen, jotta se pysyy paikoillaan eikä tärise. Rungon kummallekin puolelle suositellaan kolmea kiinnityskohtaa.

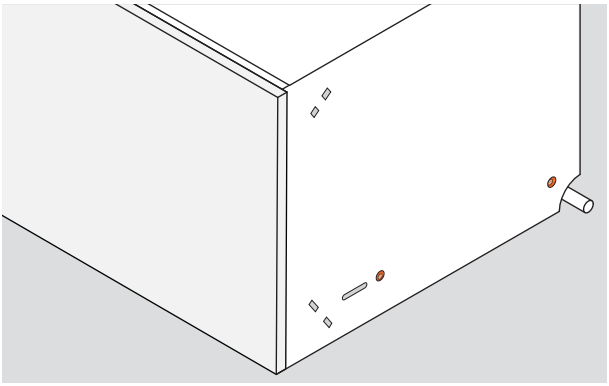

1. Kiinnitys rungon sivujen läpi:

Ruuvit on kiinnitettävä rungon sivujen läpi kalusteen sivuihin tai täytepaloihin.

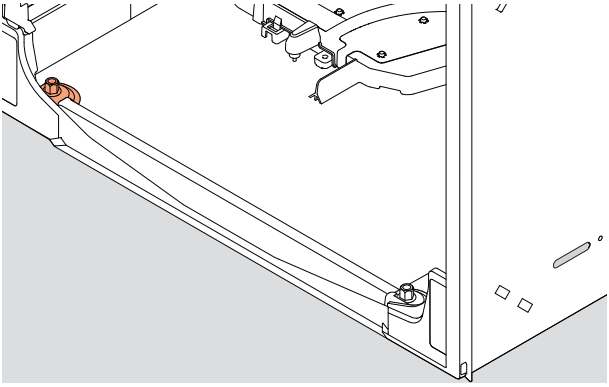

2. Kiinnitys rungon pohjan läpi:

Ruuvit voidaan kiinnittää astianpesukoneen sisäpuolelta rungon pohjan vasemman puolen läpi hyllyyn.

Mukana toimitetaan 38 mm:n kiinnitysruuvit ja aluslevyt.

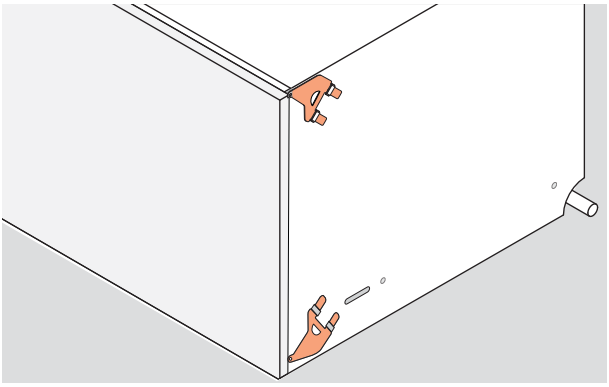

3. Kiinnitys sivukiinnikkeillä:

Sivukiinnikkeet voidaan asettaa rungon sivuihin ja kiinnittää kalusteen sivuihin.

Kaikkia kiinnikkeitä voidaan käyttää tarvittaessa.

KIINNITÄ KIINNIKKEET

Kiinnikkeiden on oltava tasaisesti runkoa vasten ja lukituskielekkeiden on osoitettava ulospäin. Lukituskielekkeet on työnnettävä kunnolla aukkojen läpi, jotta kiinnikkeet lukittuvat paikoilleen.



1. Paikanna sivukiinnikesarjat.



2. Jos käytät ylempää kiinnikesarjaa, työnnä kiinnikkeet aukkoihin ja lukitse ne paikoilleen napauttamalla kevyesti pehmeäpäisellä vasaralla.

Työnnä ruuvikiinnityskieleke kumitiivisteen raon läpi.

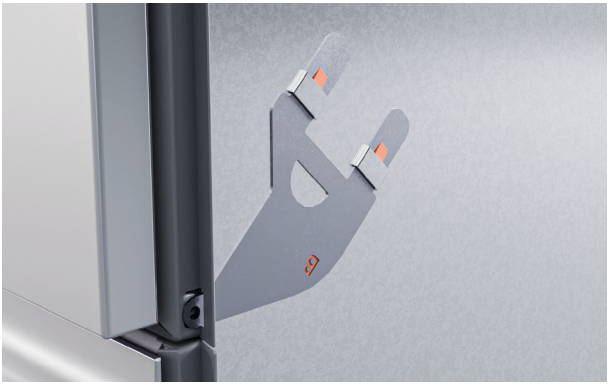

3. Jos käytät alempaa kiinnikesarjaa, työnnä kiinnikkeet alempiin aukkoihin ja lukitse ne paikoilleen napauttamalla kevyesti pehmeäpäisellä vasaralla.

Työnnä ruuvikiinnityskieleke kumitiivisteen raon läpi.

KIINNITÄ VÄLIKAPPALEET



1. Napsauta irti neljä liimanauhalla varustettua välikappaletta.



2. Aseta välikappaleet astianpesukoneen kummallekin sivulle kiinnikkeiden väliin.

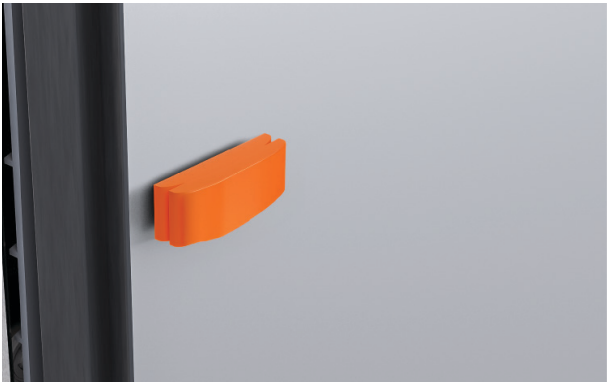

3. Tarvittaessa paksuutta voidaan säätää napsauttamalla paikalleen suurempi välikappaleen osa.

TYÖNNÄ LAITE KALUSTEAUKKOON

Vetolaatikon paneelin ja työtason tai kehyksen väliin on jäätävä vähintään 2 mm:n rako.



1. Pujota letkut ja johdot läpivientiaukkojen kautta viereiseen kalusteaukkoon.

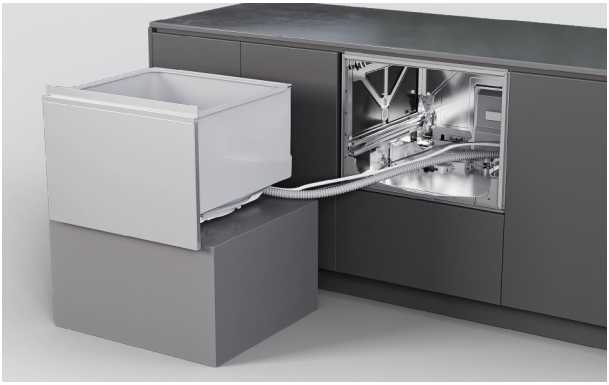

2. Työnnä astianpesukone varovasti kalusteaukkoon ja syötä samalla letkuja läpivientiaukkojen läpi.

Varo, etteivät letkut jää puristuksiin tai kierry.

KIINNITÄ RUNGON SÄÄTÖURIEN KAUTTA

Rungon sivuissa olevien säätöurien avulla ruuvit voidaan kiinnittää alustavasti ja astianpesukoneen sijaintia säätää kalusteaukossa. Paneelin kohdistus voidaan näin tarkistaa ennen lopullista kiinnitystä.

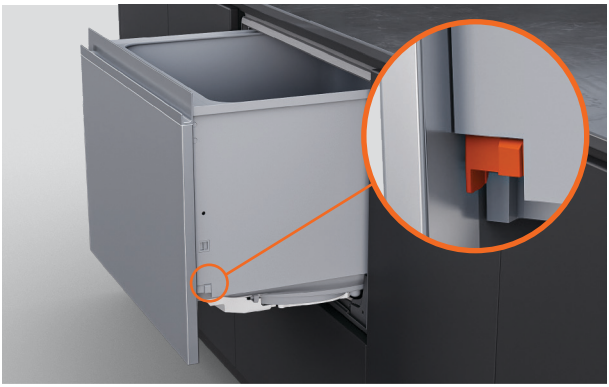

1. Vedä vetolaatikko puoliksi ulos, jotta voit irrottaa pesualtaan.

Työnnä pesualtaan kummallakin puolella olevia lukituskielekkeitä taaksepäin.

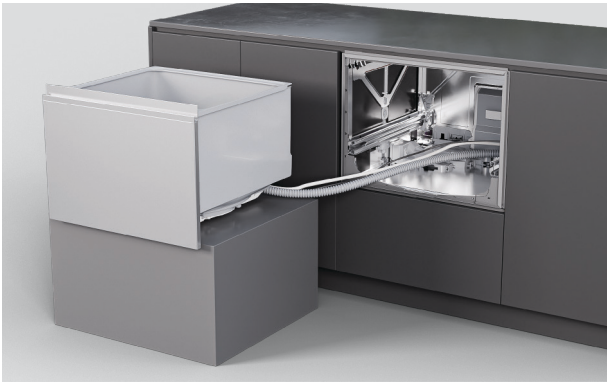

2. Aseta vetolaatikko suojatulle alustalle laitteen vasemmalle puolelle.

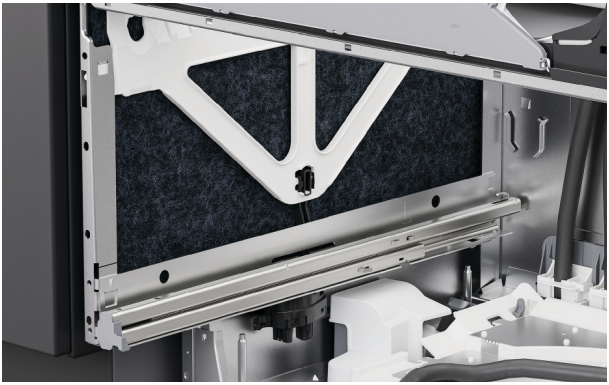

3. Nosta rungon sivuilla olevaa eristettä.

KIINNITÄ RUNGON SÄÄTÖURIEN KAUTTA



4. Kiinnitä laite kalusteeseen asentamalla ruuvi jokaiseen rungon säätöuraan.

Kiristä ruuveja vain osittain, jotta säätäminen on edelleen mahdollista.

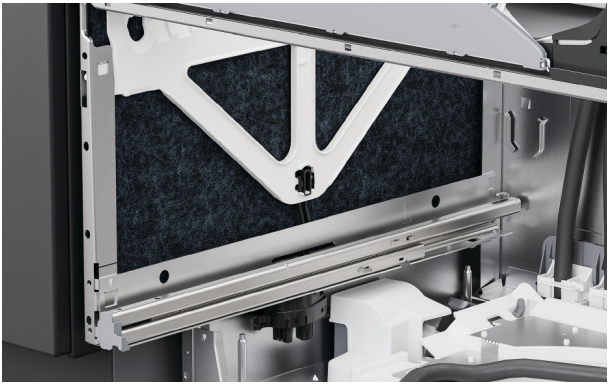

5. Aseta eriste takaisin ja varmista, että se on oikein paikallaan eikä haittaa vetolaatikon kiskojen liikettä.



6. Kun asennat pesualtaan takaisin, vedä vetolaatikon kiskot puoliksi ulos.

Aseta pesuallas kiskoille.



7. Vedä lukituskielekkeitä eteenpäin ja napsauta vetolaatikko paikalleen.

Varmista, etteivät letkut jää puristuksiin tai kierry, kun suljet vetolaatikon.

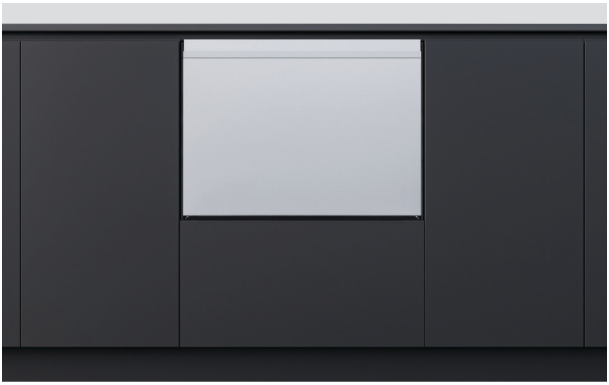

8. Tarkista, että vetolaatikko on samassa linjassa ympäröivien kalusteiden kanssa.

Säädä tarvittaessa astianpesukoneen sijaintia kalusteaukossa.

KIINNITÄ RUNGON LÄPI

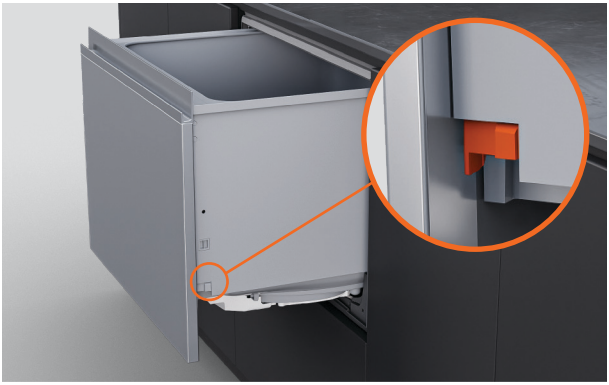

1. Vedä vetolaatikko puoliksi ulos, jotta voit irrottaa pesualtaan.

Työnnä pesualtaan kummallakin puolella olevia lukituskielekkeitä taaksepäin.

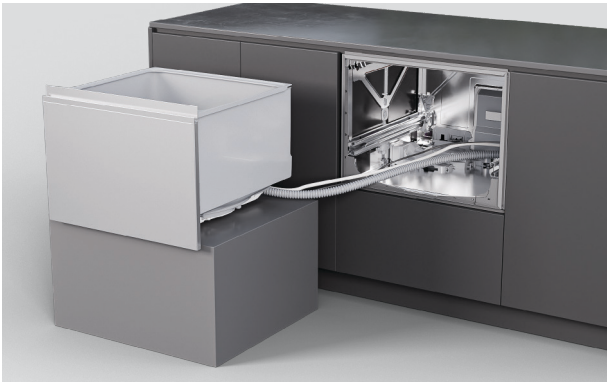

2. Aseta vetolaatikko suojatulle alustalle laitteen vasemmalle puolelle.

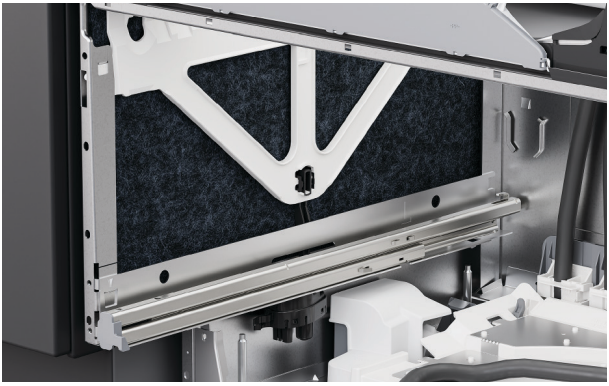

3. Nosta rungon sivuilla olevaa eristettä.

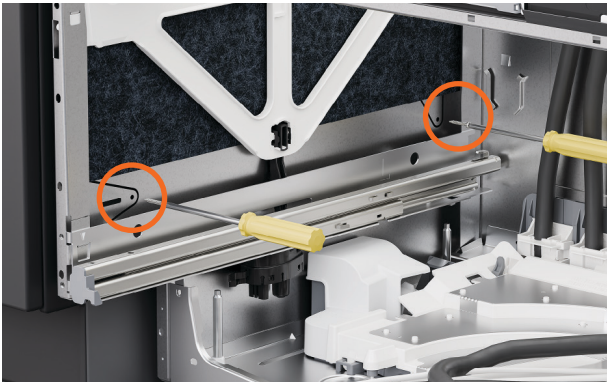

4. Työnnä ruuvit rungon kummallakin sivulla olevien kahden reiän läpi.

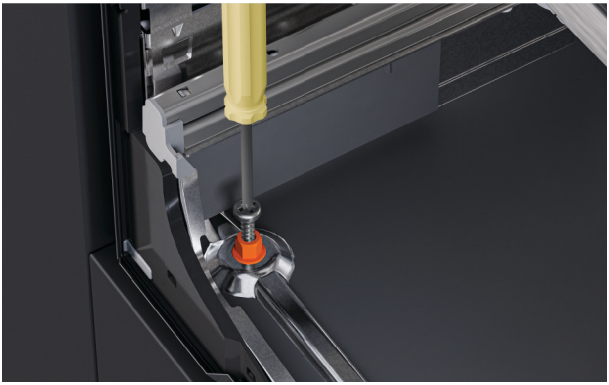

5. Aseta mukana toimitettu 38 mm:n ruuvi ja aluslevy rungon pohjan vasemmanpuoleisen reikään.

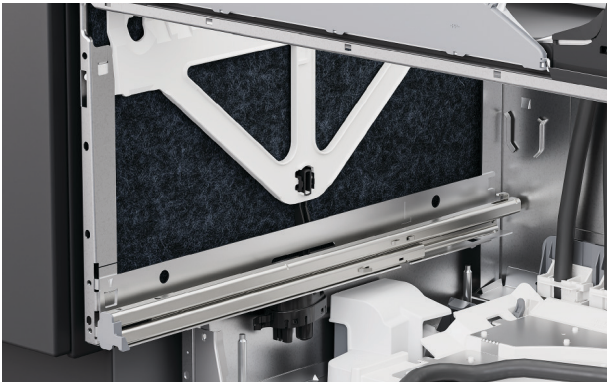

6. Varmista, että eriste on asetettu oikein takaisin paikalleen eikä haittaa vetolaatikon kiskojen liikettä.

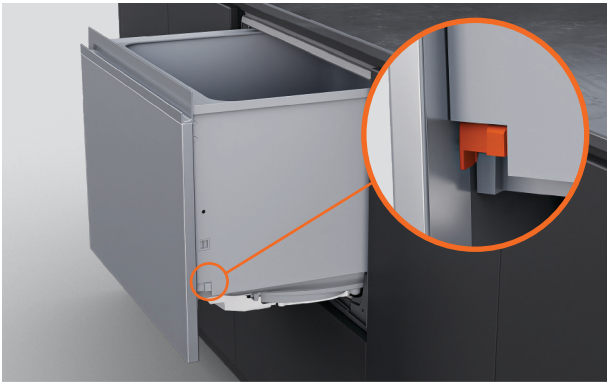

7. Aseta pesuallas takaisin kiskoille, vedä lukituskielekkeitä eteenpäin ja napsauta vetolaatikko paikalleen.



1. Jos käytät kiinnikkeitä, avaa vetolaatikko osittain.

Nosta kumitiivistettä ja irrota reunalistasta vasemman- ja oikeanpuoleinen ruuvin suojus.



2. Kiinnitä sivukannattimet mukana toimitetuilla ruuveilla ja aseta ruuvinsuojukset takaisin paikoilleen.

POISTOVESILIITÄNNÄN VAIHTOEHDOT

Vedenpaine: enintään 1 MPa (145 psi), vähintään 0,03 MPa (4,3 psi)
Vedenpaine, vedenpehmenninmallit: enintään 1 MPa (145 psi), vähintään 0,1 MPa (14,5 psi).
Vesiliitäntä: 3/4” BSP (GB20), tasotiivisteelle sopiva
Suositeltu lämpötila: kylmävesiliitäntä @ 20 °C

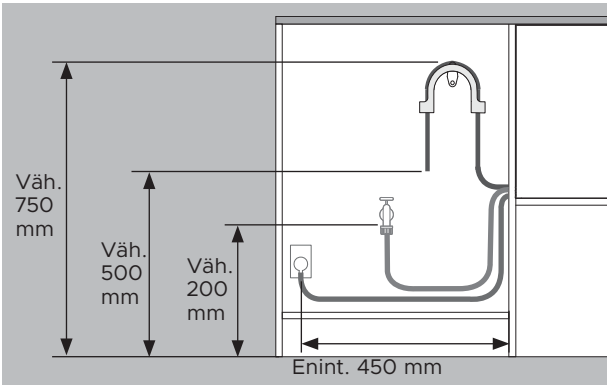

Etäisyydet ovat samat kaikissa asennuksissa.

- Lattiasta kannattimen yläreunaan – vähintään 750 mm.
- Lattiasta poistoletkun päähän – vähintään 500 mm.
- Lattiasta tulovesiliitäntään – vähintään 200 mm.
- Kaapin sivusta pistorasian keskikohtaan – enintään 450 mm.

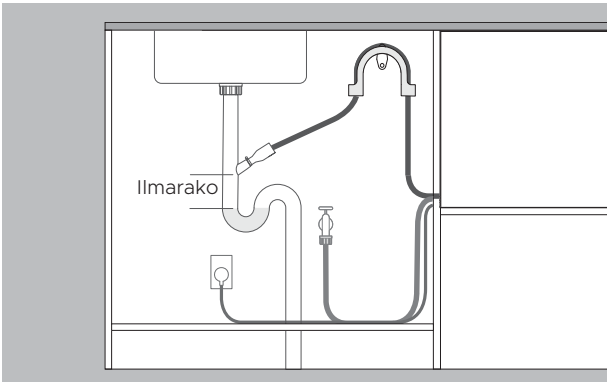

Poistoveden johtaminen letkuliitäntään

- Letkuliitännän on oltava seisovan veden pinnan yläpuolella, ja niiden väliin on jäätävä ilmarako vedenpoisto-ongelmien välttämiseksi.
- Poista poistoletkun ylimääräinen pituus, jotta letku ei pääse roikkumaan letkuliitännän alapuolella.

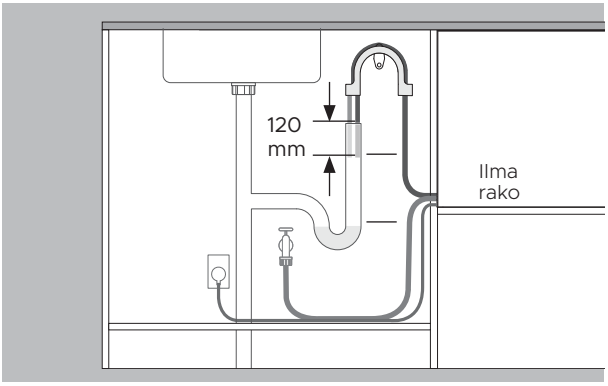

Poistoveden johtaminen pystyviemäriputkeen

- Poistoletkun pään on oltava seisovan veden pinnan yläpuolella, ja niiden väliin on jäätävä ilmarako vedenpoisto-ongelmien välttämiseksi.
- Poista poistoletkun ylimääräinen pituus.
- Poistoletku saa ulottua pystyviemäriputkeen enintään 120 mm.

ASENNA POISTOVESILIITÄNTÄ

Varmista, että poistoletkun kannatin on asennettu oikein ja letku on pujotettu sen läpi oikein vaurioiden ja vedenpoisto-ongelmien välttämiseksi.

Astianpesukoneen poistovettä ei saa johtaa seisovaan veteen.

Jos mukana toimitettu poistoletku ei yllä liitäntöihin, osoitteesta fisherpaykel.com on saatavana 3,6 m:n poistoletkun jatkosarja.



1. Asenna poistoletkun tuki mahdollisimman lähelle työtasoa, vähintään 750 mm:n korkeudelle lattiasta.

Pujota letku tuen läpi.

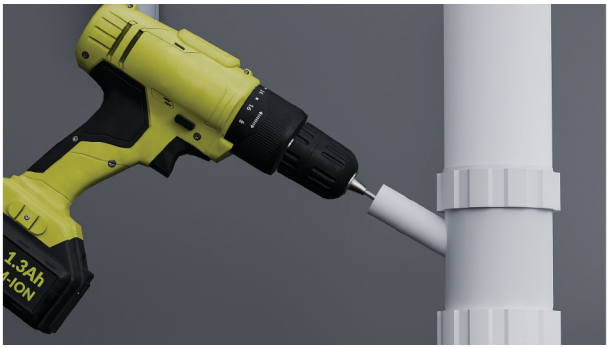

2. Liittäminen viemärin T-haaraan:

Irrota viemärin T-haara ennen poraamista, jotta putkistoon ei pääse porauslastuja.

Irrota tulppa viemärin T-yhteestä tai poraa siihen reikä, jonka halkaisija on vähintään 13 mm, ennen liittimen kiinnittämistä.

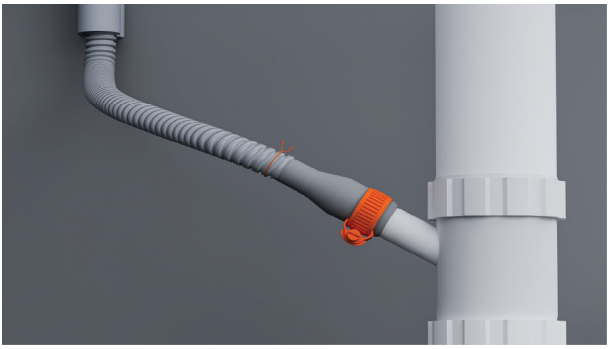

3. Pujota lankakiristin letkun päälle.

Liitä letku mukana toimitettuun letkuliittimeen ja kiinnitä se mukana toimitetulla lankakiristimellä.

Varmista, että letku kulkee suoraan liittimeen, jotta siihen ei muodostu vedenpoistoa rajoittavia taitoksia.

Lyhennä poistoletkua tarvittaessa.



4. Liittäminen pystyviemäriputkeen:

Vedä poistoletku tukiohjaimen läpi ja aseta se pystyviemäriputkeen.

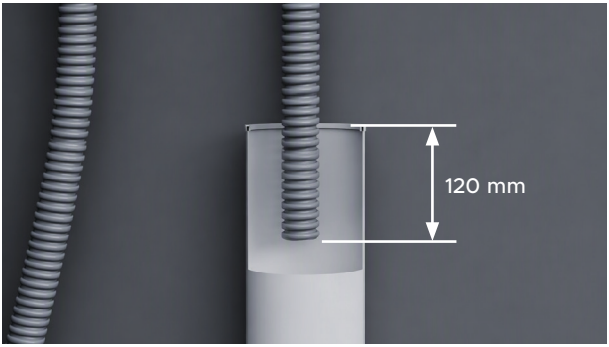

5. Varmista, että letku ei ulotu pystyviemäriputkeen yli 120 mm, jotta jätevesi ei pääse lappoutumaan takaisin altaaseen.

Letkua voidaan tarvittaessa lyhentää.

LIITÄ VEDENSYÖTTÖ

Älä avaa vedensyöttöä ennen kuin laite on liitetty sähköverkkoon. Astianpesukoneen virran on oltava päällä, jotta ylivuotosuojaus toimii.

Vedensyöttö on varustettava sulkuventtiileillä, jotta se voidaan katkaista.

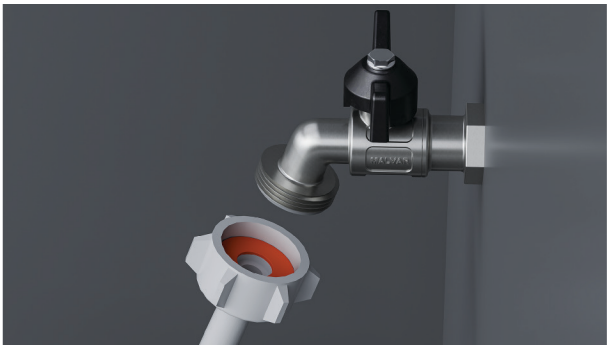

1. Tarkista, että mukana toimitettu kumitiiviste on asetettu liittimeen.



2. Liitä tulovesiletku hanaan.

Varmista, ettei tulovesiletku ole taittunut eikä hanaan kohdistu vetoa tai rasitusta.

Älä lyhennä tulovesiletkua.



3. Kiristä käsin paikalleen. Käännä kiintoavaimella tai pihdeillä vielä 180^{0} kiinnityksen varmistamiseksi. Vältä liiallista kiristämistä.

LIITÄ SÄHKÖVERKKOON

Sähkövaatimukset: 220–240 V, 50–60 Hz. Vähintään 4,5 A

Pistotulppaan on päästävä käsiksi asennuksen jälkeen huoltoa varten.



1. Liitä laite sähköverkkoon.

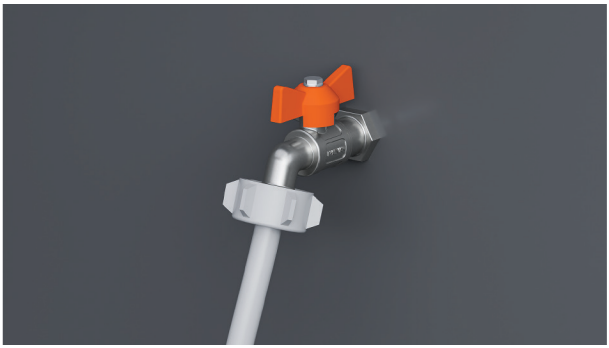

2. Tarkista vesiliitännät.

Avaa vedensyöttö ja tarkista, ettei liitännöissä ole vuotoja.

Astianpesukoneen virran on oltava päällä, jotta ylivuotosuojaus toimii.

Jos laite irrotetaan sähköverkosta, varmista, että vedensyöttö on suljettu.

ASENTAJAN TARKISTUSLISTA

Asennus

- ☐ Jos laite irrotetaan sähköverkosta, varmista, että vedensyöttö on suljettu vesivahingon estämiseksi.
- ☐ Tarkista, että kaikki osat on asennettu oikein ja tiukalle.
- ☐ Varmista, että kaikki vapaat välit ovat oikein.
- ☐ Varmista, että astianpesukone on tukevasti kiinnitetty ja että laatikko avautuu ja sulkeutuu esteettä.
- ☐ Varmista, että pakkausmateriaalit ja koreja ja suihkuvarsia kiinni pitävä teippi on poistettu.
- ☐ Tarkista, että suihkuvarsi on paikallaan, oikein asennettu ja pyörii vapaasti.
- ☐ Varmista, että kopautuksella toimivan taukotoiminnon moduuli toimii oikein.
- ☐ Varmista, että tiivistysteippi on kiinnitetty ja ettei siinä ole ryppyjä, taitoksia tai ilmakuplia.

Putkisto

- ☐ Varmista, että poistoliitännän tulpat on porattu auki ja poistoliitäntä on kytketty.
- ☐ Poistoletkun liitin ei saa kannatella ylimääräisen letkumateriaalin painoa. Pidä poistoletku täyteen pituuteen vedettynä riippumien välttämiseksi. Poistoletkun ylimääräinen pituus on pidettävä yläsilmukan astianpesukoneen puolella.
- ☐ Varmista, että tuloletkuun on asennettu toimituksen sisältämä kumialuslevy ja että se on kiristetty.
- ☐ Jos poistoletku liitetään vesilukkoon, varmista, että yläsilmukka on vähintään 150 mm korkeammalla kuin poistoletkun liitin.
- ☐ Vedenpehmenninmallit: säädä vedenpehmentimen asetus oletusasetuksesta alueen veden kovuuteen sopivaksi. Katso lisätietoja käyttöoppaasta.
- ☐ Varmista, että vedensyöttö on kytkettynä pois päältä, kunnes pistoke liitetään pistorasiaan ja virta kytketään päälle. Astianpesukoneen virran on oltava päällä, jotta ylivuotosuojaus toimii.

Sähkö

- ☐ Varmista, että kaikki sähkötarkastukset on tehty paikallisten määräysten mukaisesti.

ASENTAJAN TARKISTUSLISTA

Koekäyttö

- ☐ Kytke virta ja vedensyötöt päälle, avaa sitten vetolaatikko. Laitteen pitää nyt antaa äänimerkki ja ohjauspaneelin ohjelmamerkkivalon pitäisi syttyä.
- ☐ Lisää kolme kupillista vettä vetolaatikkoon.
- ☐ Valitse RINSE (HUUHTELU) ja käynnistä ohjelma.
- ☐ Tarkista kopautuksella toimiva taukotoiminto.
- ☐ Varmista huuhteluohjelman päätyttyä, että astianpesukone on toiminut ja poistanut veden asianmukaisesti.
- ☐ Tarkista, että vedensyöttö on kytkeytynyt oikein pois päältä.
- ☐ Tarkasta poistoliitännät vuotojen varalta.
- ☐ **Jos asennuspaikka jää ilman virtaa asennuksen jälkeen, varmista, että vedensyöttö on kytketty pois päältä tulvimisen estämiseksi.**

Täytä ja säilytä myöhempää käyttöä varten:

Malli _____

Sarjanumero _____

Ostopäivä _____

Ostaja _____

Jälleenmyyjän osoite _____

Asentajan nimi _____

Asentajan allekirjoitus _____

Asennusyritys _____

Asennuspäivä _____

FISHERPAYKEL.COM

© Fisher & Paykel Appliances 2026. Kaikki oikeudet pidätetään.

Tässä oppaassa näkyvät mallit eivät ehkä ole saatavilla kaikillamarkkina-alueilla, ja niitä saatetaan muuttaa ilman erillistä ilmoitusta.

Tässä oppaassa olevat tuotteen tekniset tiedot koskevat kyseisiä tuotteita ja malleja oppaan julkaisuhetkellä. Koska pyrimme parantamaan tuotteitamme jatkuvasti, tekniset tiedot saattavat muuttua ilman eri ilmoitusta.

Saat lisätietoja omassa maassasi saatavilla olevista malleista ja niiden teknisistä tiedoista verkkosivustostamme tai ottamalla yhteyden paikalliseen Fisher & Paykel -jälleenmyyjään.

433802A 09.26