DISHDRAWER™- GESCHIRRSPÜLER INSTALLATIONSANLEITUNG

Erforderliche Komponenten	3
Zugriff auf die technischen Daten Ihres Produkts	4
Vor der Installation	7
Geschirrspüler vorbereiten	13
Geschirrspüler installieren	17
Installation des Geschirrspülers abschließen	18
Versorgungsanschlüsse installieren	25
Prüfliste für Installateure	30

FISHER & PAYKEL

EU

433802A 09.26

MODERNER EINZEL-DISHDRAWER™-GESCHIRRSPÜLER

DD60ST4HDX2

ERFORDERLICHE KOMPONENTEN

WERKZEUGE

Nicht im Lieferumfang enthalten

- ☐ Universalmesser
- ☐ Kreuzschlitzschraubendreher
- ☐ Schlitzschraubendreher
- ☐ Bohrmaschine
- ☐ 1x 13mm-Bohraufsatz
- ☐ Ebene
- ☐ Rohrzange
- ☐ Bleistift
- ☐ 57mm-Lochsägenaufsatz

(siehe Seite 10)

TEILE

Mitgeliefert und erforderlich

- ☐ 4x Seitenhalterungen
- ☐ 1x Dichtungsband
- ☐ 7x 16mm-Kreuzschlitzschrauben
- ☐ 2x 38mm-Schrauben und Unterlegscheiben zur Befestigung der Gehäuse-Standfüße
- ☐ 1x Abwasserschlauchhalterung
- ☐ 1x Abwasserschlauchanschluss
- ☐ 1x Drahtclip
- ☐ 1x Klemme

Lieferumfang

- ☐ 4x Abstandshalter-Sets

Um Zugang zu den Installationsvideos zu erhalten, können Sie entweder diesen QR-Code scannen oder die folgende Website aufrufen: https://www.fisherpaykel.com/nz/dishdrawer-installation-videos

Die Videos geben einen Überblick über die Installation des DishDrawer™ und sind nicht als eigenständiger Leitfaden gedacht.

Die Installation muss von einem von Fisher & Paykel geschulten und unterstützten Servicetechniker oder einer qualifizierten Fachkraft durchgeführt werden.

ZUGRIFF AUF IHRE PRODUKTSPEZIFIKATIONEN

Die vollständigen technischen Daten für das Produkt, die Einbauschränke und die Wartung finden Sie in der Einbauanleitung. Um auf die Einbauanleitung zuzugreifen, können Sie entweder den QR-Code scannen oder fisherpaykel.com/specify besuchen und dort nach Gerätetyp, Produktname oder Modellcode suchen.

Für Unterstützung bei der Installation kontaktieren Sie bitte das Design-Supportteam von Fisher & Paykel unter designsupport@fisherpaykel.com

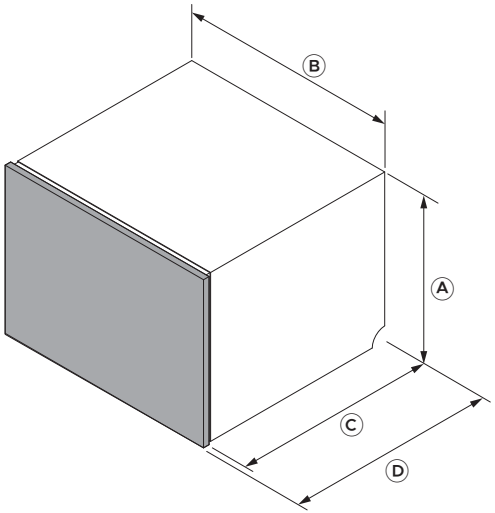

Geräteabmessungen	DD60ST4HDX2
	mm
Ⓐ Höhe des Gehäuses	454
Ⓑ Breite des Gehäuses	599
Ⓒ Tiefe des Gehäuses	553
Ⓓ Gesamttiefe*	573

*Inklusive 20-mm-Schubladenverkleidung

ZUGRIFF AUF IHRE PRODUKTSPEZIFIKATIONEN

Die vollständigen technischen Daten für das Produkt, die Einbauschränke und die Wartung finden Sie in der Einbauanleitung. Um auf die Einbauanleitung zuzugreifen, können Sie entweder den QR-Code scannen oder fisherpaykel.com/specify besuchen und dort nach Gerätetyp, Produktname oder Modellcode suchen.

Für Unterstützung bei der Installation kontaktieren Sie bitte das Design-Supportteam von Fisher & Paykel unter designsupport@fisherpaykel.com

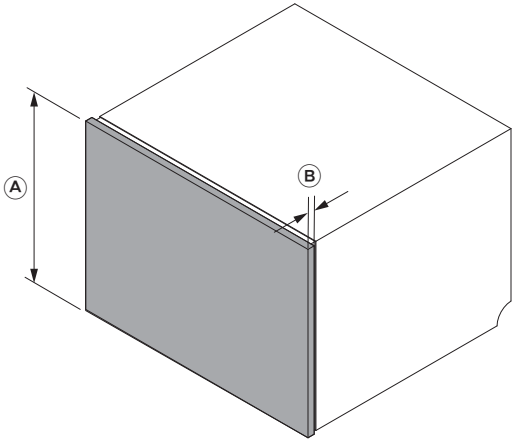

Abmessungen der Küchenfront	DD60ST4HDX2
	mm
Ⓐ Höhe der Schubladenverkleidung	442
Ⓑ Tiefe der Schubladenverkleidung	20

Zwischen der Blende und den dahinter liegenden Einbauschränken muss ein kleiner Spalt bleiben, um eine ordnungsgemäße Dichtung im Geschirrspüler zu gewährleisten. Dies verhindert, dass Feuchtigkeit entweicht und sich Kondensation bildet.

Die Materialien und Oberflächen des Einbauraums sowie der Unterseite der Arbeitsfläche müssen feuchtigkeitsbeständig sein. Wenn dies nicht der Fall ist, sollten Sie sie mit einem feuchtigkeitsbeständigen Beschichtungssystem versiegeln oder streichen.

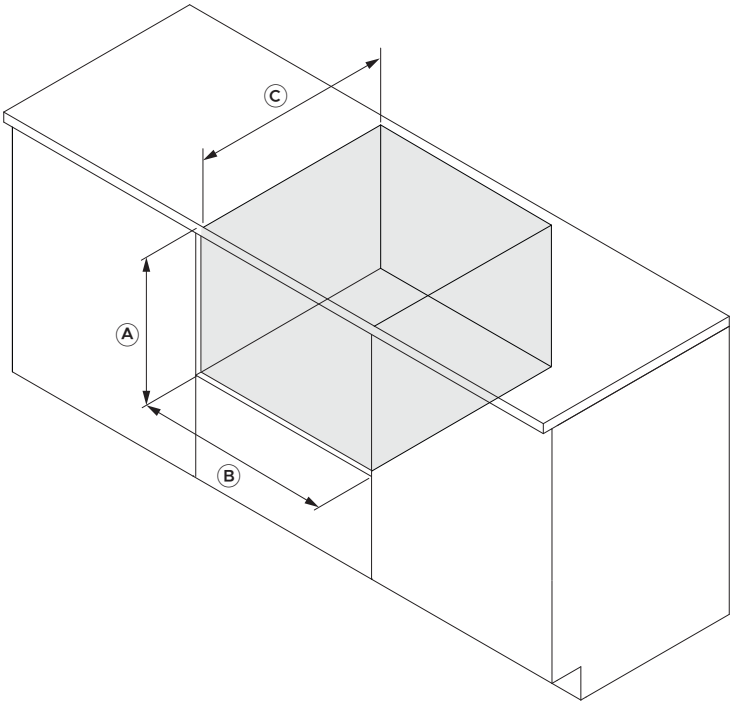

Maße Montagenische	DD60ST4HDX2
	mm
Ⓐ Höhe Einbauraum	min. 457
Ⓑ Breite des Einbauraums	600–610
Ⓒ Tiefe des Einbauraums	min. 580

fisherpaykel.com/specify

1. Die technischen Daten für Einbauschrank, Einbauraum und Wartung können Sie der Einbauanleitung entnehmen.

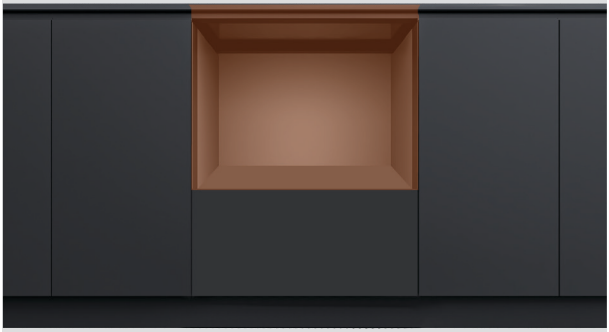

2. Die Materialien und Oberflächen des Einbauraums sowie der Unterseite der Arbeitsfläche müssen feuchtigkeitsbeständig sein.

Wenn dies nicht der Fall ist, sollten Sie sie mit einem feuchtigkeitsbeständigen Beschichtungssystem versiegeln oder streichen.



3. Stellen Sie sicher, dass der Einbauraum sauber und in gutem Zustand ist.

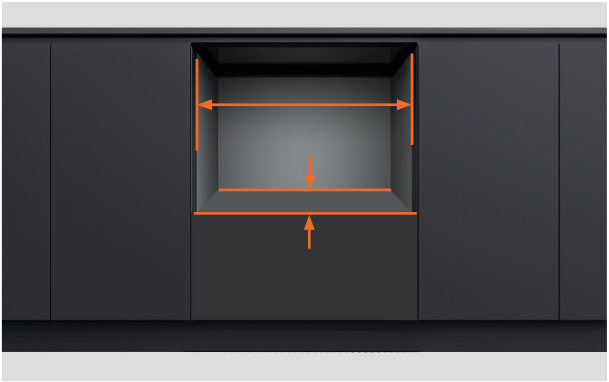

4. Stellen Sie sicher, dass die Abmessungen im Einbauraum des Einbauschranks die erforderlichen Mindestanforderungen erfüllen.

Stellen Sie sicher, dass die Schrankseiten rechtwinklig sind.



5. Wenn der Einbauraum zu breit ist, sollten Sie an den Seiten Material hinzufügen, damit der Geschirrspüler an seinem Platz gesichert werden kann.

Details finden Sie in der Einbauanleitung.

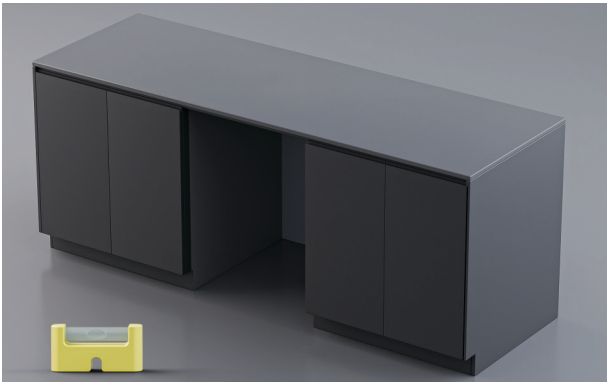

6. Stellen Sie sicher, dass der Schrank waagerecht ausgerichtet ist.



7. Der Netzstecker sollte nach der Installation für Wartungsarbeiten zugänglich sein.



8. Wartungsschläuche können vom Geschirrspüler in die angrenzende Nische geführt werden.

Die Wartungsoptionen können Sie der Einbauanleitung auf fisherpaykel.com entnehmen.

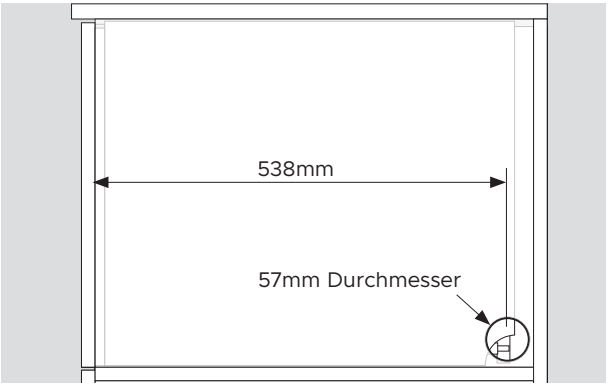

1. Eine Wartungsöffnung mit einem Mindestdurchmesser von 57mm muss in der Seitenwand des Schranks vorgesehen werden.

Die Mitte der Öffnung sollte mindestens 538mm von der Vorderseite des Gehäuses entfernt sein.

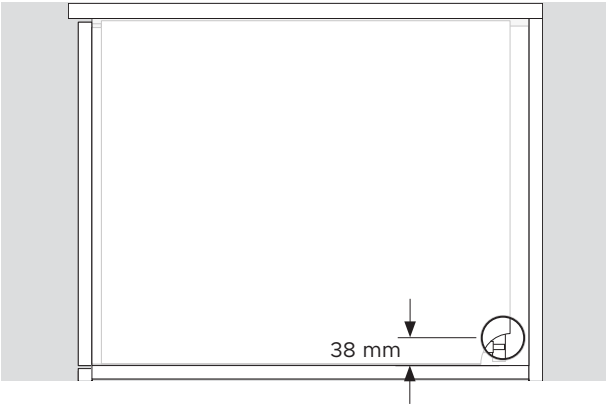

2. Die Mitte der Öffnung sollte höchstens 38mm von der Ablage entfernt sein.

ALLE PRODUKTE AUSPACKEN

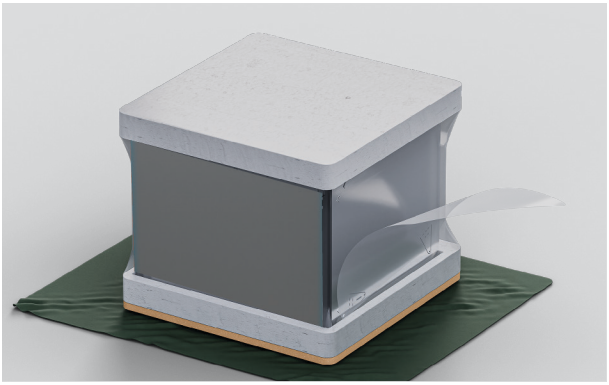

1. Entfernen Sie die Kunststofffolie.

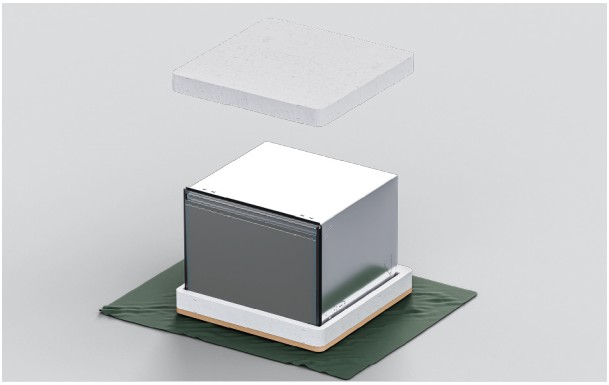

2. Entfernen Sie die Verpackung auf der Oberseite.

Lassen Sie die Bodenverpackung angebracht, um die Bodenoberfläche beim Bewegen des Geschirrspülers zu schützen.

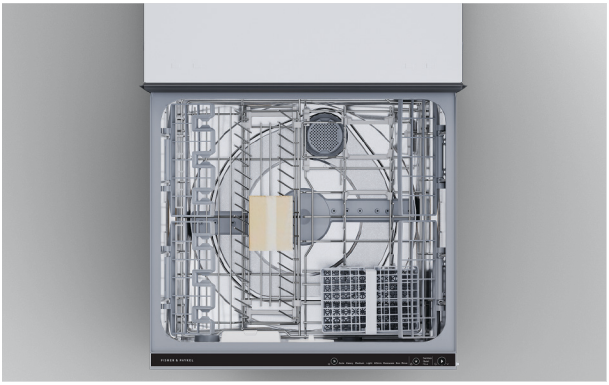

3. Ziehen Sie das Klebeband von der oberen Schublade ab und entfernen Sie Zubehör und Installationspakete aus dem Spülbehälter.

Schließen Sie die Schublade und bringen Sie das Klebeband wieder an.



4. Entsorgen Sie die Verpackung verantwortungsbewusst und gemäß Ihren örtlichen Bestimmungen.

DICHTUNGSBAND ANBRINGEN



1. Stellen Sie sicher, dass die Unterseite der Arbeitsfläche sauber und staubfrei ist.

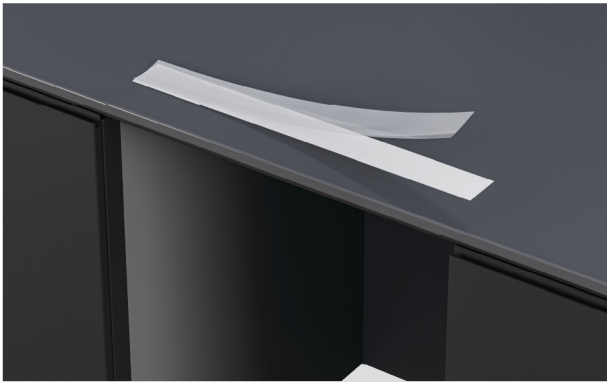

2. Entfernen Sie die Schutzfolie vom Klebeband.



3. Bringen Sie das Klebeband mittig entlang der Unterseite der Arbeitsfläche oder der Kante des Einbauraums an.

Das Dichtungsband muss frei von Knicken, Falten und Luftblasen sein.

OPTIONEN ZUR SICHERUNG DES GESCHIRRSPÜLERS

Der Geschirrspüler muss befestigt werden, damit er an seinem Platz bleibt und nicht vibriert. Drei Befestigungspunkte an jeder Seite des Gehäuses werden empfohlen.

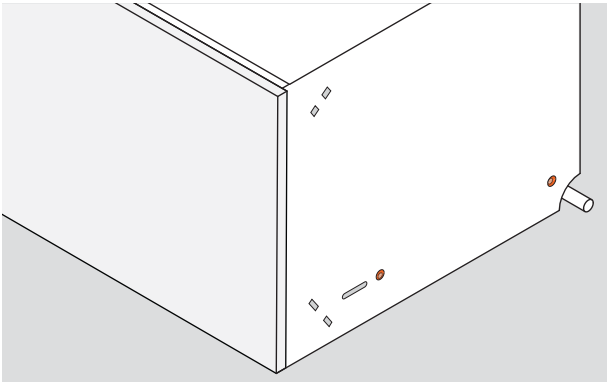

1. Sichern durch die Seiten des Gehäuses:

Es müssen Schrauben durch die Seiten des Gehäuses in die Seiten des Schranks oder in Ausgleichsstücke geschraubt werden.

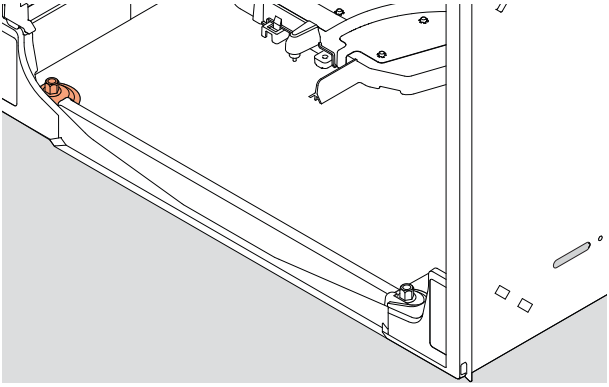

2. Sicherung durch die Unterseite des Gehäuses:

Die Schrauben können von der Innenseite des Geschirrspülers aus durch die linke Unterseite des Gehäuses in die Ablage geschraubt werden.

38mm-Befestigungsschrauben und Unterlegscheiben werden mitgeliefert.

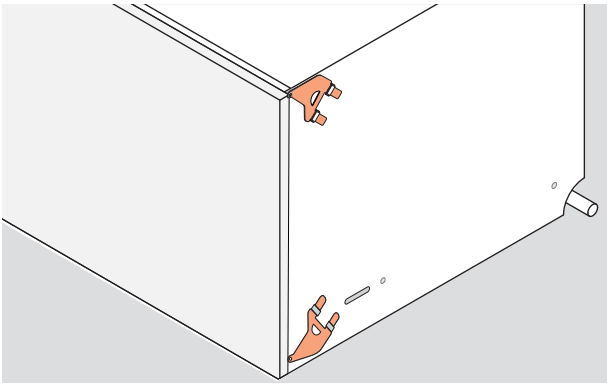

3. Sichern durch die seitlichen Halterungen:

Seitliche Halterungen können in die Seiten des Gehäuses eingesetzt und an den Seiten des Schranks befestigt werden.

Alle Halterungen können bei Bedarf verwendet werden.

HALTERUNGEN ANBRINGEN

Die Halterungen müssen flach auf dem Gehäuse aufliegen, wobei die Sperrriegel nach außen zeigen. Die Sperrriegel müssen ordnungsgemäß durch die Schlitze gesteckt werden, um die Halterungen zu sichern.

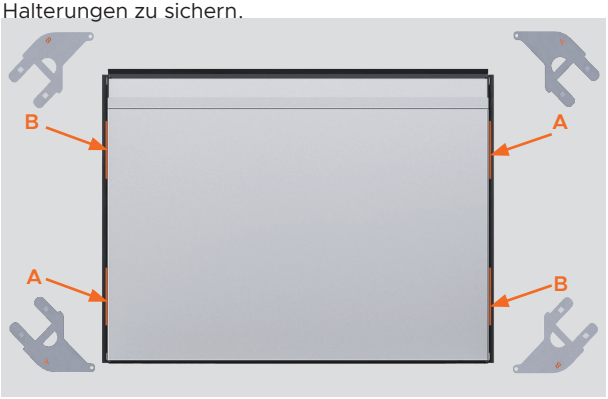

1. Nehmen Sie die Sätze mit den seitlichen Halterungen zur Hand.



2. Falls Sie den Satz mit den oberen seitlichen Halterungen verwenden, setzen Sie die Halterungen in die Schlitze ein und klopfen Sie sie mit einem weichen Schonhammer behutsam fest.

Drücken Sie die Schraubenlasche durch den Spalt in der Gummidichtung.



3. Falls Sie den Satz mit den unteren seitlichen Halterungen verwenden, setzen Sie die Halterungen in die unteren Schlitze ein und klopfen Sie sie mit einem weichen Schonhammer behutsam fest.

Drücken Sie die Schraubenlasche durch den Spalt in der Gummidichtung.

ABSTANDSHALTER ANBRINGEN



1. Brechen Sie die vier Abstandshalter mit Klebestreifen ab.



2. Platzieren Sie die Abstandshalter auf jeder Seite des Geschirrspülers zwischen den Halterungen.

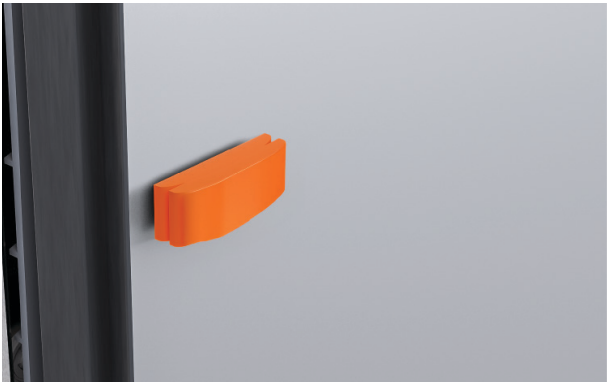

3. Falls erforderlich kann ein größeres Abstandshaltersegment aufgesteckt werden, um die Stärke anzupassen.

IN DIE INNENFLÄCHE DRÜCKEN

Der Mindestspalt zwischen der Schubladenverkleidung und der Arbeitsfläche oder dem Rahmen beträgt 2mm.



1. Ziehen Sie Schläuche und Kabel durch die Wartungsöffnungen und in die angrenzende Nische.

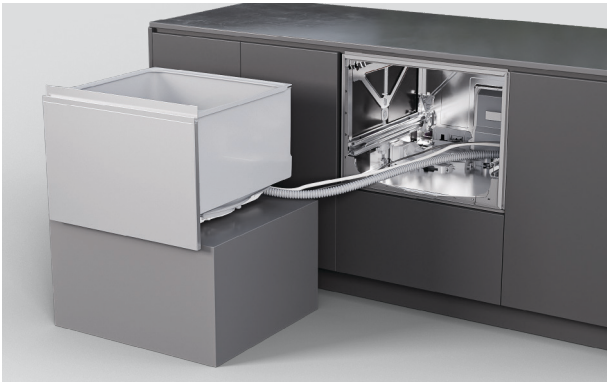

2. Schieben Sie den Geschirrspüler vorsichtig in den Einbauraum und führen Sie dabei die Schläuche durch die Wartungsöffnungen.

Vermeiden Sie es, die Schläuche zu quetschen oder zu verdrehen.

SICHERN SIE DURCH DEN SCHLITZ IM GEHÄUSE

Schlitze in den Seiten des Gehäuses ermöglichen es, Schrauben vorübergehend zu befestigen und den Geschirrspüler innerhalb des Einbauraums anders zu positionieren. Die Ausrichtung der Blende kann vor der endgültigen Befestigung überprüft werden.

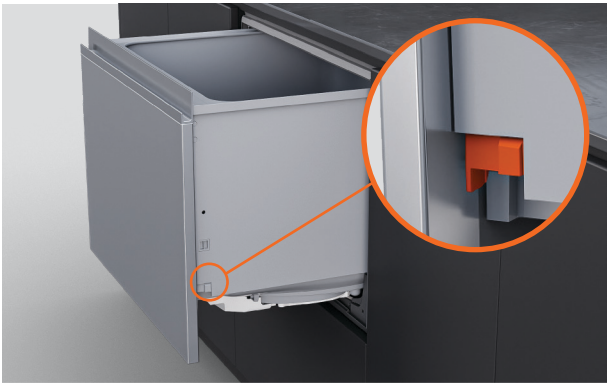

1. Ziehen Sie die Schublade zur Hälfte heraus, um die Wanne zu entfernen.

Drücken Sie die Sperrriegel auf beiden Seiten des Spülbehälters nach hinten.

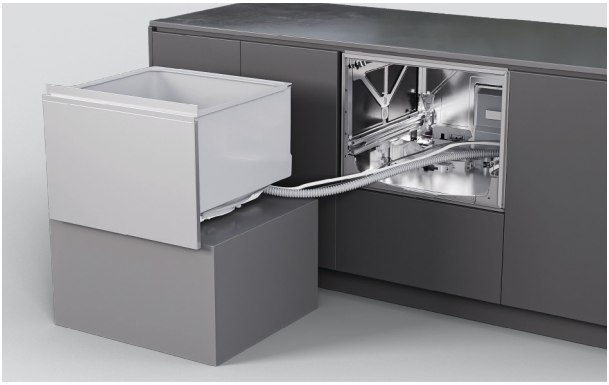

2. Platzieren Sie die Schublade auf einer geschützten Oberfläche links neben dem Gerät.

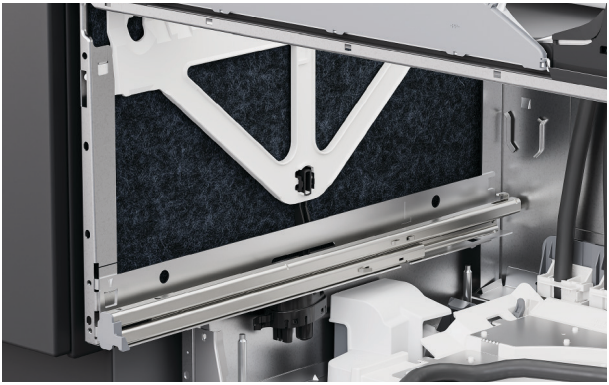

3. Heben Sie die Isolierung an den Seiten des Gehäuses an.

SICHERN SIE DURCH DEN SCHLITZ IM GEHÄUSE



4. Setzen Sie in jeden Schlitz im Gehäuse eine Schraube ein, um es am Schrank zu befestigen.

Ziehen Sie die Schrauben teilweise an und stellen Sie sicher, dass Anpassungen vorgenommen werden können.

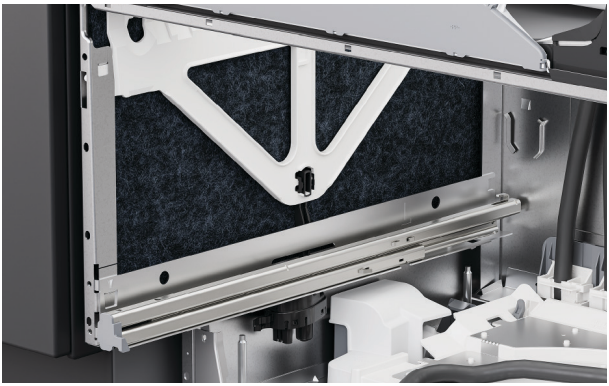

5. Bringen Sie die Isolierung wieder an und stellen Sie dabei sicher, dass sie korrekt positioniert ist und die Führungsschienen der Schublade nicht behindert.



6. Um den Spülbehälter wieder einzusetzen, werden zunächst die Führungsschienen der Schublade zur Hälfte herausgezogen.

Platzieren Sie die Wanne auf den Führungsschienen.

SICHERN SIE DURCH DEN SCHLITZ IM GEHÄUSE



7. Ziehen Sie die Sperrriegel nach vorne und lassen Sie die Schublade einrasten.

Stellen Sie sicher, dass die Schläuche beim Schließen der Schublade nicht gequetscht oder verdreht werden.

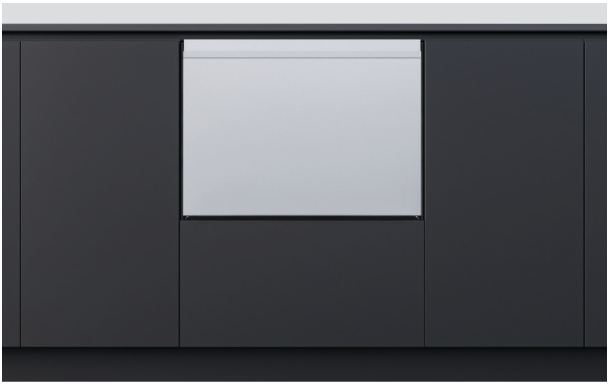

8. Prüfen Sie, ob die Schublade mit den umliegenden Einbauschränken ausgerichtet ist.

Richten Sie den Geschirrspüler bei Bedarf in der Einbaunische aus.

DURCH DAS GEHÄUSE SICHERN

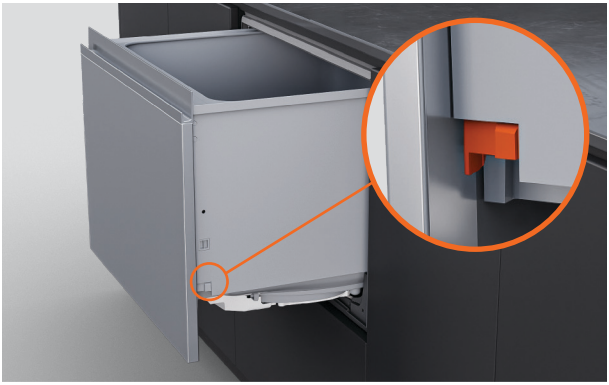

1. Ziehen Sie die Schublade zur Hälfte heraus, um die Wanne zu entfernen.

Drücken Sie die Sperrriegel auf beiden Seiten des Spülbehälters nach hinten.

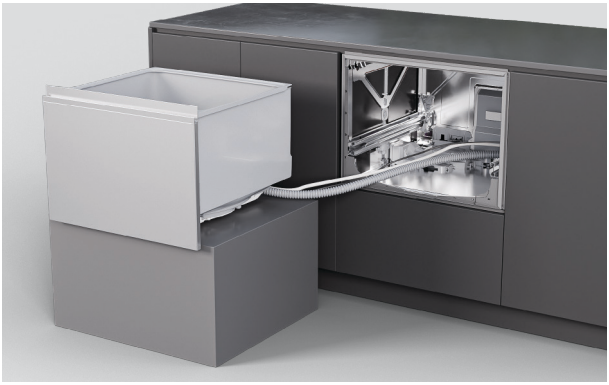

2. Platzieren Sie die Schublade auf einer geschützten Oberfläche links neben dem Gerät.

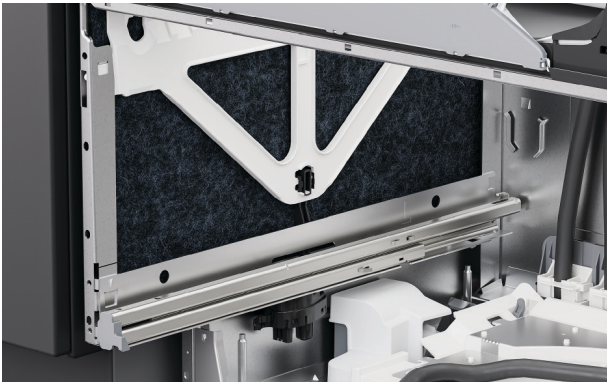

3. Heben Sie die Isolierung an den Seiten des Gehäuses an.

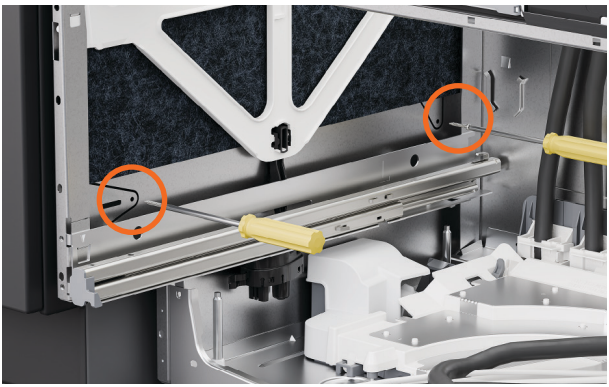

4. Führen Sie Schrauben durch die beiden Löcher auf jeder Seite des Gehäuses.

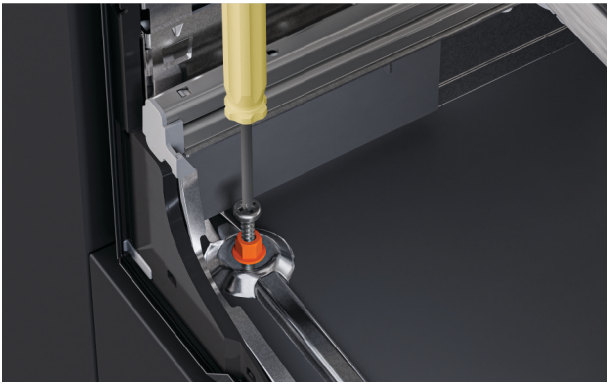

5. Führen Sie die mitgelieferte 38mm-Schraube und Unterlegscheibe durch das linke Loch an der Unterseite des Gehäuses.

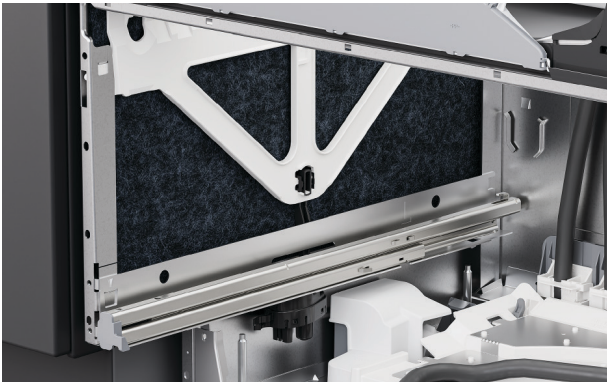

6. Stellen Sie sicher, dass die Isolierung wieder korrekt positioniert ist und die Führungsschienen der Schublade nicht behindert.

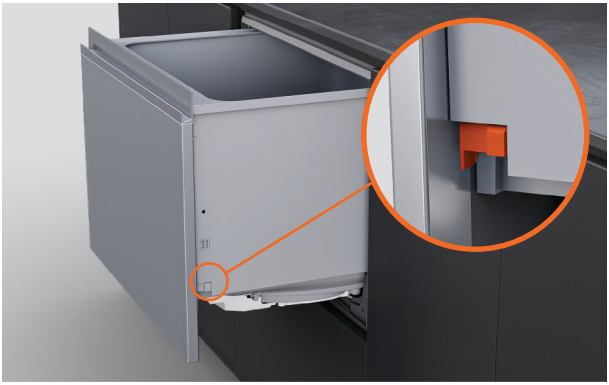

7. Platzieren Sie den Spülbehälter wieder auf den Führungsschienen, ziehen Sie die Sperrriegel nach vorne und lassen Sie die Schublade einrasten.

MIT HALTERUNGEN SICHERN



1. Falls Sie Halterungen verwenden, öffnen Sie die Schublade teilweise.

Heben Sie die Gummidichtung an und entfernen Sie die linke und rechte Schraubenabdeckung von der Leiste.



2. Befestigen Sie die seitlichen Halterungen mit den mitgelieferten Schrauben und setzen Sie die Schraubenabdeckungen wieder auf.

OPTIONEN FÜR DIE ABFLUSSVERBINDUNG

Wasserdruck: maximal 1 MPa (145 psi); min. 0,03 MPa (4,3 psi)
Wasserdruck, Wasserenthärter-Modelle: maximal 1 MPa (145 psi); min. 0,1 MPa (14,5 psi).
Wasseranschluss: 3/4” BSP (GB20), passend zur Unterlegscheibe
Empfohlene Temperatur: Kaltwasseranschluss bei 20°C

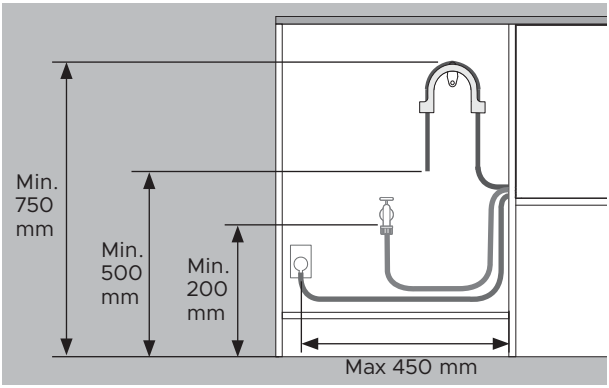

Die Abstände sind bei allen Installationen gleich.

- Boden bis Oberseite der Halterung – min. 750mm.
- Boden bis Ende des Abwasserschlauchs – min. 500mm.
- Boden bis Wassereinlass – min. 200mm.
- Schrankseite bis zur Mitte der Steckdose – max. 450mm.

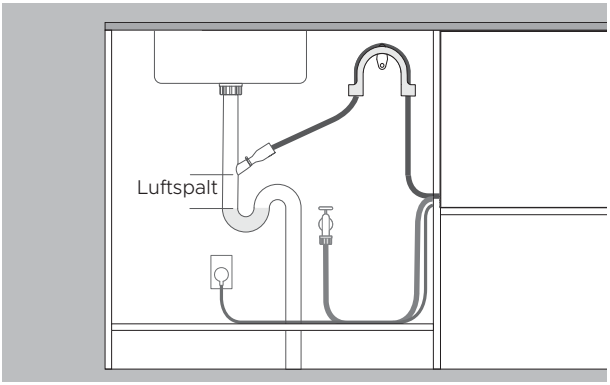

Ablauf in Stutzen geführt

- Der Stutzen muss höher liegen als das stehende Wasser, mit einem Luftspalt dazwischen, um Probleme beim Ablauf zu vermeiden.

- Entfernen Sie den Abwasserschlauchüberschuss, um zu verhindern, dass der Schlauch unterhalb des Anschlussstutzens durchhängt.

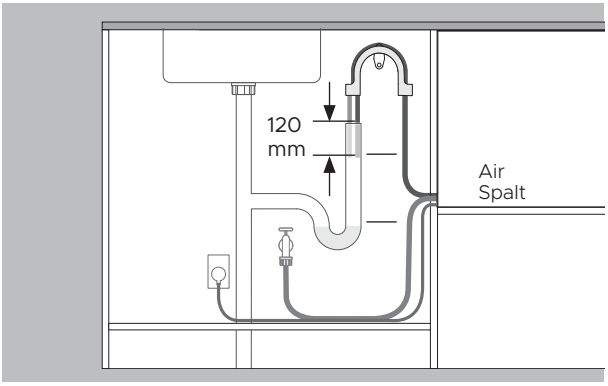

Ablauf in Standrohr geführt

- Der Abwasserschlauch muss höher liegen als das stehende Wasser, mit einem Luftspalt dazwischen, um Probleme beim Ablauf zu vermeiden.

- Entfernen Sie den Abwasserschlauchüberschuss.

- Der Abwasserschlauch darf nicht mehr als 120mm in das Standrohr hineinragen.

ABFLUSS INSTALLIEREN

Stellen Sie sicher, dass die Abwasserschlauchhalterung ordnungsgemäß installiert ist und der Schlauch korrekt hindurchgeführt wird, um Schäden und Probleme beim Abpumpen zu vermeiden.

Der Geschirrspüler darf nicht in stehendes Wasser entleert werden.

Wenn der mitgelieferte Abwasserschlauch nicht lang genug ist, um Ihre Anschlüsse zu erreichen, können Sie auf fisherpaykel.com ein 3,6m-Abwasserschlauch-Erweiterungsset kaufen.



1. Montieren Sie die Abwasserschlauchhalterung so nah wie möglich an der Arbeitsfläche und mit einem Mindestabstand von 750mm zum Boden.

Führen Sie den Schlauch durch die Halterung.

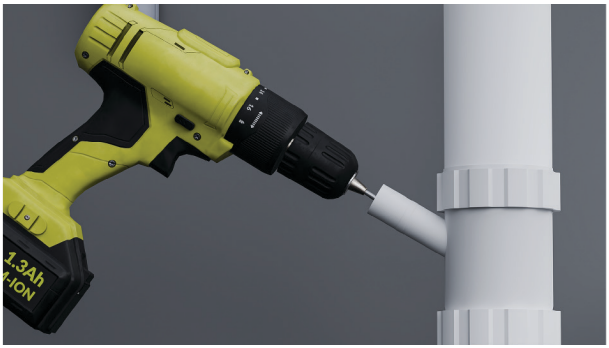

2. Für die Verbindung mit einem Abwasser-T-Stück:

Um zu vermeiden, dass Späne in das Sanitärsystem gelangen, entfernen Sie das Abwasser-T-Stück vor dem Bohren.

Entfernen Sie den Stopfen aus dem Abwasser-T-Stück oder bohren Sie es auf einen Durchmesser von mindestens 13mm auf, bevor Sie das Verbindungsstück befestigen.

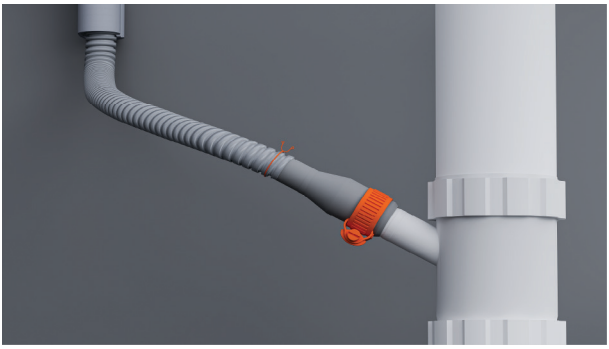

3. Fädeln Sie einen Drahtclip auf den Schlauch.

Befestigen Sie den Schlauch am mitgelieferten Schlauchverbindungsstück und sichern Sie ihn mit der beiliegenden Kabelschelle.

Stellen Sie sicher, dass der Schlauch gerade zum Verbindungsstück geführt wird, um Knicke zu vermeiden, die den Wasserablauf behindern.

Kürzen Sie den Abwasserschlauch bei Bedarf.



4. Für die Verbindung mit einem Standrohr:

Ziehen Sie den Abwasserschlauch durch die Stützführung und legen Sie ihn in das Standrohr.

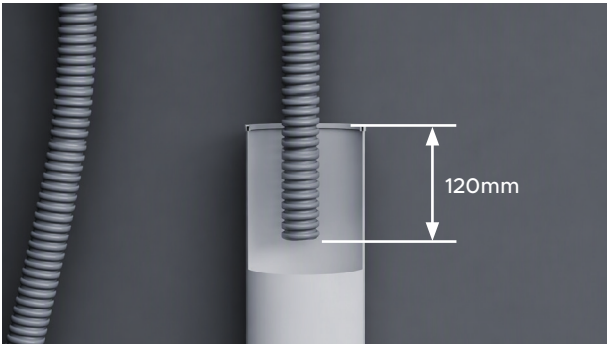

5. Stellen Sie sicher, dass der Schlauch nicht mehr als 120mm in das Standrohr hineinragt, damit kein Abwasser zurück in den Spülbehälter gesaugt wird.

Der Schlauch kann bei Bedarf gekürzt werden.

WASSEREINLASSSCHLAUCH ANSCHLIESSEN

Öffnen Sie die Wasserversorgung nicht, bevor der Strom angeschlossen wurde. Der Geschirrspüler muss eingeschaltet sein, damit der Überlaufschutz aktiviert werden kann.

Absperrhähne sind erforderlich, damit die Wasserversorgung abgestellt werden kann.

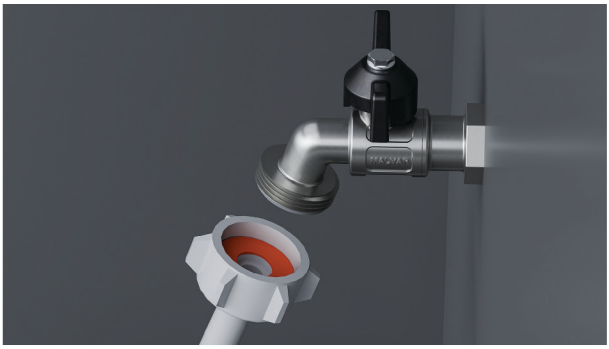

1. Stellen Sie sicher, dass die mitgelieferte Gummidichtung in das Verbindungsstück eingesetzt ist.



2. Verbinden Sie den Einlassschlauch mit dem Wasserhahn.

Stellen Sie sicher, dass der Einlassschlauch nicht geknickt ist und der Wasserhahn nicht gezogen wird oder unter Druck steht.

Den Einlassschlauch nicht kürzen.



3. Ziehen Sie den Anschluss handfest an. Drehen Sie ihn mit einem Schraubenschlüssel oder einer Zange um weitere 180°, um ihn zu sichern. Vermeiden Sie ein zu festes Anziehen.

STROM ANSCHLIESSEN

Elektrische Anforderungen: 220–240V, 50–60Hz. Minimum 4,5A
Der Netzstecker sollte nach der Installation für Wartungsarbeiten zugänglich sein.



1. Schließen Sie den Strom an.

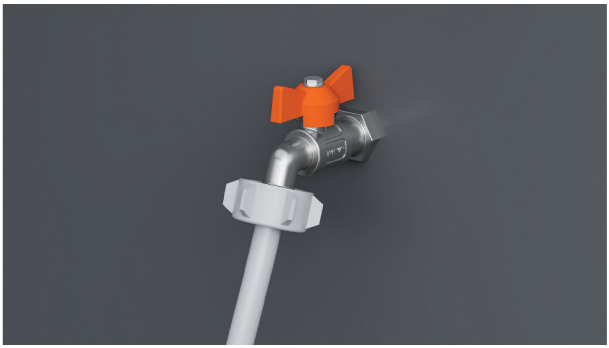

2. Prüfen Sie die Wasseranschlüsse.

Öffnen Sie die Wasserversorgung und prüfen Sie auf Lecks.

Der Geschirrspüler muss eingeschaltet sein, damit der Überlaufschutz aktiviert werden kann.

Wenn das Gerät vom Strom getrennt werden soll, stellen Sie sicher, dass die Wasserversorgung abgestellt ist.

PRÜFLISTE FÜR INSTALLATEURE

Installation

- ☐ Wenn das Gerät vom Strom getrennt ist, muss die Wasserversorgung abgestellt sein, um ein Überlaufen zu verhindern.
- ☐ Stellen Sie sicher, dass alle Teile korrekt installiert sind und fest sitzen.
- ☐ Stellen Sie sicher, dass alle Abstände eingehalten wurden.
- ☐ Stellen Sie sicher, dass der Geschirrspüler stabil installiert ist und sich die Schublade frei und ohne Widerstand öffnen und schließen lässt.
- ☐ Stellen Sie sicher, dass das gesamte Verpackungsmaterial und Klebeband, mit dem die Zinken und Sprüharme gesichert waren, aus dem Geschirrspüler entfernt worden sind.
- ☐ Stellen Sie sicher, dass der Sprüharm eingesetzt, korrekt montiert und frei drehbar ist.
- ☐ Stellen Sie sicher, dass das Knock-to-Pause-Modul ordnungsgemäß funktioniert.
- ☐ Stellen Sie sicher, dass das Dichtungsband angebracht und frei von Knicken, Falten und Luftblasen ist.

Sanitäranschlüsse

- ☐ Stellen Sie sicher, dass alle Ausbrechöffnungen und Stopfen des Ablaufanschlusses korrekt aufgebohrt wurden und das Wasser ungehindert in den Abfluss abfließen kann.
- ☐ Der Abwasserschlauchanschluss darf nicht durch das Gewicht eines Abwasserschlauchüberschusses belastet werden. Ziehen Sie den Abwasserschlauch so weit wie möglich aus, um ein Durchhängen zu vermeiden. Bei Überlänge des Abwasserschlauches sollte der Überschuss relativ zum oberen Bogen auf Seite des Geräts verbleiben.
- ☐ Stellen Sie sicher, dass der Einlassschlauch mit der mitgelieferten Gummidichtung versehen und fest angezogen ist.
- ☐ Stellen Sie beim Anschließen des Abwasserschlauchs am Siphon sicher, dass der obere Bogen mindestens 150mm höher als der Abwasserschlauchanschluss liegt.
- ☐ Für Modelle mit Wasserenthärtungssystem: Passen Sie die Standardeinstellung des Wasserenthärters an die Wasserhärte in der jeweiligen Region an. Siehe Benutzerhandbuch.
- ☐ Stellen Sie sicher, dass die Wasserversorgung abgestellt ist, bis die Stromversorgung angeschlossen und eingeschaltet ist. Der Geschirrspüler muss eingeschaltet sein, damit der Überlaufschutz aktiviert werden kann.

Elektrizität

- ☐ Stellen Sie sicher, dass alle elektrischen Prüfungen in Übereinstimmung mit den örtlichen Vorschriften durchgeführt wurden.

PRÜFLISTE FÜR INSTALLATEURE

Testbetrieb

- ☐ Schalten Sie die Stromzufuhr ein und drehen Sie die Wasserzufuhr auf. Öffnen Sie anschließend die Schublade. Es sollte ein Piepton ertönen und auf dem Bedienfeld sollte eine Anzeige zur Programmauswahl aufleuchten.
- ☐ Geben Sie drei Tassen Wasser in den Geschirrspüler.
- ☐ Wählen Sie RINSE [Spülen] und starten Sie das Programm.
- ☐ Prüfen Sie die Knock-to-Pause-Funktion.
- ☐ Stellen Sie nach Beendigung des Spülvorgangs sicher, dass der Geschirrspüler den Zyklus ordnungsgemäß durchlaufen hat und das Wasser ordnungsgemäß abgepumpt wurde.
- ☐ Prüfen Sie, ob die Wasserzufuhr ordnungsgemäß abgestellt wurde.
- ☐ Prüfen Sie die Ablaufanschlüsse auf ihre Dichtheit.
- ☐ **Wenn der Standort nach Abschluss der Installation ohne Strom bleibt, stellen Sie sicher, dass die Wasserversorgung abgestellt ist, um eine Überschwemmung zu verhindern.**

Ausfüllen und sicher verwahren:

Modell _____

Serien-Nr. _____

Kaufdatum _____

Käufer _____

Adresse des Händlers _____

Name des Installateurs _____

Unterschrift des Installateurs _____

Installationsbetrieb _____

Installationsdatum _____

FISHERPAYKEL.COM

© Fisher & Paykel Appliances2026. Alle Rechte vorbehalten.

Die Modelle in diesem Leitfaden sind möglicherweise nicht in allen Märkten verfügbar und können sich jederzeit ändern.

Die in diesem Leitfaden aufgeführten Produktangaben beziehen sich auf die jeweiligen Produkte und Modellezum Zeitpunkt des Veröffentlichungsdatums. Im Rahmen unserer Politik der kontinuierlichen Produktverbesserung können sich diese Spezifikationen jederzeit ändern.

Um zu erfahren, welche Modelle und Ausführungen in Ihrem Land erhältlich sind, besuchen Sie bitte unsere Website www.fisherpaykel.com oder kontaktieren Sie Ihren Fisher & Paykel-Händler.

433802A 09.26