DISHDRAWER™ VAATWASMACHINE INSTALLATIEHANDLEIDING

Benodigde componenten	3
Toegang tot uw productspecificaties	4
Voorafgaand aan de installatie	7
Vaatwasmachine voorbereiden	14
Vaatwasmachine installeren	19
Maatpaneel voorbereiden	20
Installatie van de vaatwasmachine voltooien	27
De uitlijning van het paneelfront controleren	30
Nutsvoorzieningen installeren	35
Checklist voor de installateur	42

FISHER & PAYKEL

EU

434527A 10.26

INBOUW-DISHDRAWER™ VAATWASMACHINE

DD60STX6HI1

BENODIGDE COMPONENTEN

GEREEDSCHAP

Niet meegeleverd

- ☐ Stanleymes
- ☐ Kruiskop schroevendraaier
- ☐ Platte schroevendraaier
- ☐ Boormachine
- ☐ 1x boor van 13 mm
- ☐ 1x boor van 2,5 mm
- ☐ Waterpas
- ☐ Tang
- ☐ Potlood
- ☐ Gatenzaag van 57 mm (zie bladzijde 11)

ONDERDELEN

Meegeleverd en vereist

- ☐ 4x zijmontagebeugels
- ☐ 1x afdichtingstape
- ☐ 1x ladebeugelset
- ☐ 16x 16 mm kruiskopschroeven
- ☐ 2x bevestigingsschroeven 38 mm en sluitringen voor chassisvoeten

Meegeleverd

- ☐ 4x sets afstandhouders
- ☐ 1x Ondersteuning voor afvoerslang
- ☐ 1x Koppelstuk voor afvoerslang
- ☐ 1x draadklem
- ☐ 1x klem
- ☐ 1x externe ventilatieset
- ☐ 10x schroefdoppen

Om toegang te krijgen tot de installatievideo's, scant u de QR-code of gaat u naar: https://www.fisherpaykel.com/nz/dishdrawer-installation-videos

De video's geven een overzicht van de installatie van de DishDrawer™ vaatwasser en zijn niet bedoeld als zelfstandige handleiding.

Dit moet worden uitgevoerd door een door Fisher & Paykel opgeleide en ondersteunde servicetechnicus of vakbekwaam persoon.

TOEGANG TOT UW PRODUCTSPECIFICATIES

Raadpleeg de planningsgids voor de volledige product-, kast- en servicespecificaties. Om toegang te krijgen tot de planningsgids, scan de QR-code of ga naar fisherpaykel.com/specify. Zoek op apparaattype, productnaam of modelcode.

Neem voor ondersteuning bij de installatie contact op met het ontwerpondersteuningsteam van Fisher & Paykel via designsupport@fisherpaykel.com

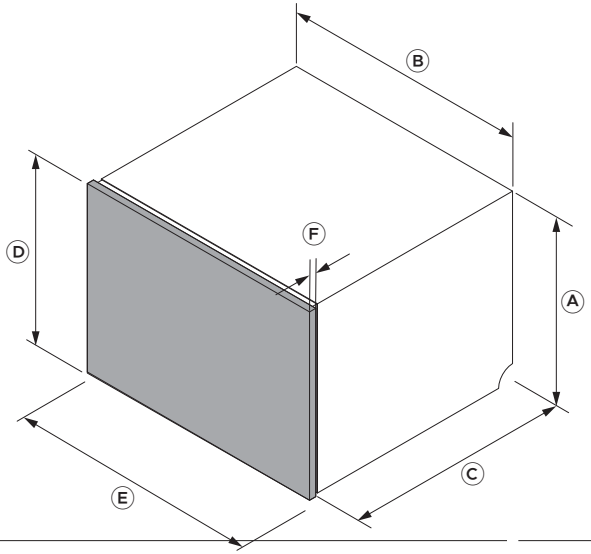

Afmetingen	DD60STX6HI1
	mm
Ⓐ Hoogte chassis	455
Ⓑ Breedte chassis	599
Ⓒ Chassisdiepte*	553
Ⓓ Minimumhoogte paneel	452
Ⓔ Minimumbreedte paneel	596
Ⓕ Paneeldikte**	16 - 25
Maximale verlenging onderste paneel	50

*Exclusief paneel. **De handleiding gaat uit van deurpanelen van 18 mm. Wanneer het paneel bij een bevestigingspunt minder dan 18 mm dik is, gebruik dan kortere schroeven (niet meegeleverd) om te voorkomen dat de schroeven door de voorkant van het paneel heen steken. Opmerking: er is een speling van 2 mm vereist tussen het ladepaneel van de vaatwasmachine en de omringende kastpanelen.

TOEGANG TOT UW PRODUCTSPECIFICATIES

Zorg voor een kleine opening tussen het maatpaneel en eventuele meubels erachter om een goede verzegeling in de vaatwasmachine te behouden. Dit voorkomt het ontsnappen van vocht en condensatie, wat het maatpaneel kan beschadigen.

De materialen en oppervlakken van de nis, het maatpaneel en de basis onder het keukenblad moeten vochtbestendig zijn. Is dat niet het geval, verzegel of schilder ze dan met een vochtbestendig coatingsysteem.

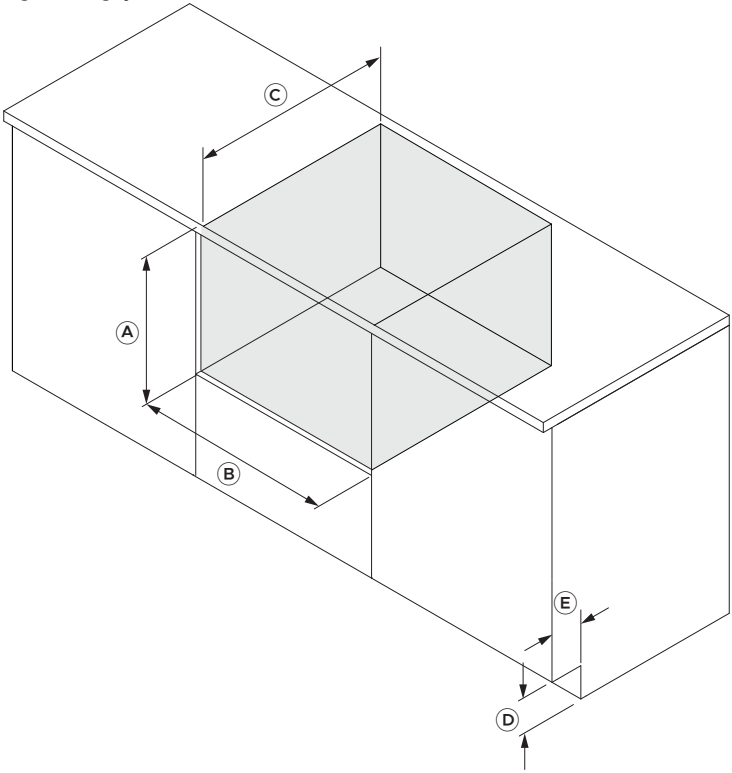

Afmetingen	DD60STX6HI1
	mm
Ⓐ Minimale nishoogte	457
Ⓑ Nisbreedte	600 - 610
Ⓒ Minimum nisdiepte*	580
Ⓓ Minimale plinthoogte kastje**	100
Ⓔ Minimale plintdiepte kastje**	60

*De handleiding gaat uit van deurpanelen van 18 mm **Bij ventilatie via plint

OPTIES VOOR AANPASSING VAN HET MAATPANEEL

Nadat de maatwerkpanelen zijn bevestigd, kan het nodig zijn om deze enigszins bij te stellen om ze uit te lijnen met de bestaande kastfronten. Er zijn drie aanpassingen beschikbaar: zijdelings, omhoog en omlaag, en kanteling. Er is een kruiskopschroevendraaier nodig.

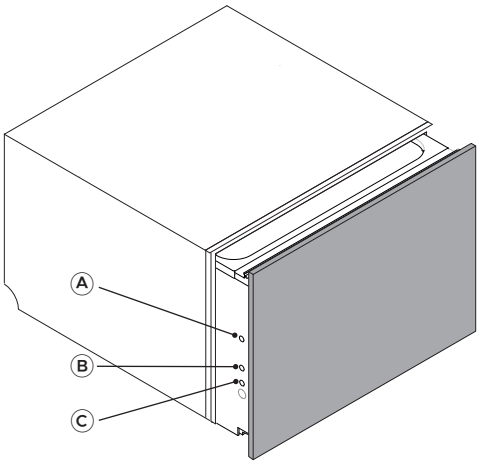

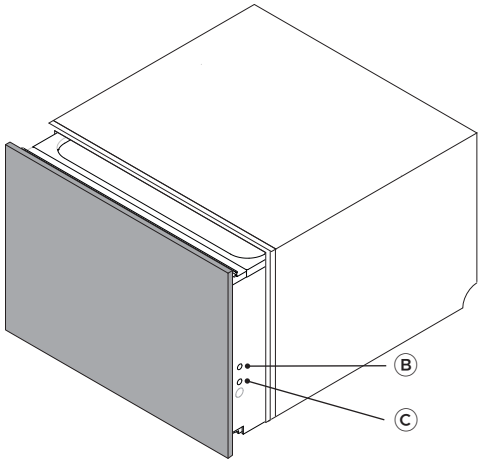

Aanpassingen
Ⓐ Zijdelings (horizontaal) aanpassen
Ⓑ Stel omhoog en omlaag af (verticaal)
Ⓒ Pas de kanteling van het paneel aan

fisherpaykel.com/specify

1. Raadpleeg de planningsgids voor specificaties voor meubels, nis en onderhoud.



2. De materialen en oppervlakken van de nis en de ruimte onder het werkblad moeten vochtbestendig zijn.

Is dat niet het geval, verzegel of schilder ze dan met een vochtbestendig coatingsysteem.



3. Controleer of de nis schoon en in goede staat is.

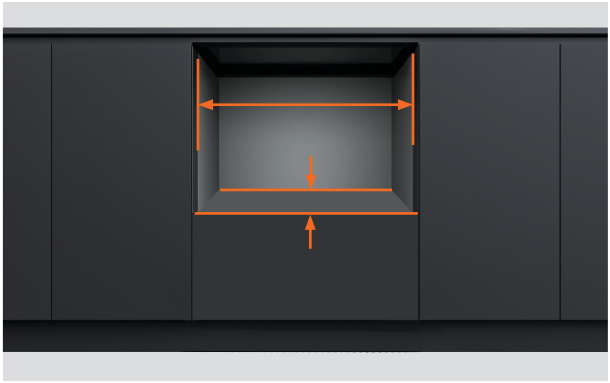

4. Zorg ervoor dat de kast voldoet aan de minimaal vereiste specificaties voor de nis.

Controleer of de zijkanten van het kastje haaks staan.

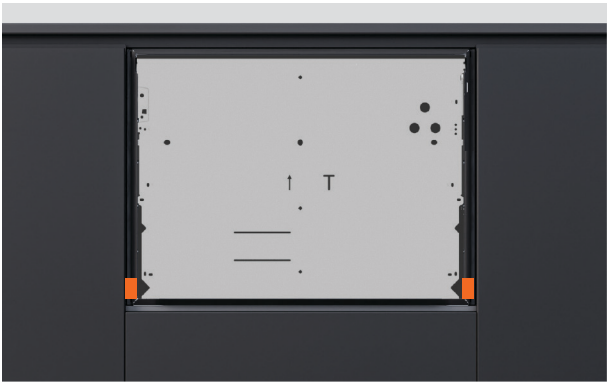

5. Als de nis te breed is, vul dan de zijkanten op met materiaal, zodat de vaatwasser goed vastgezet kan worden.

Raadpleeg de planningsgids voor details.

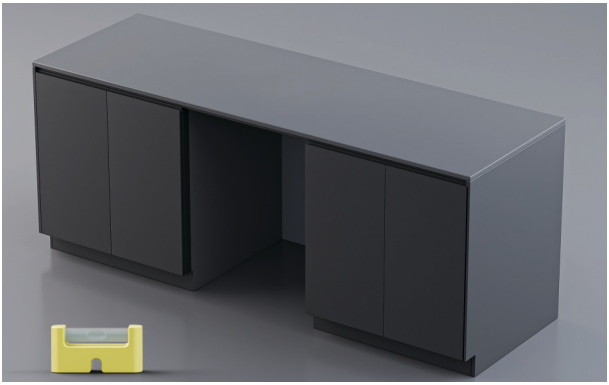

6. Controleer of het kastje waterpas staat.



7. De stekker moet na de installatie toegankelijk zijn voor onderhoud.



8. Gaten voor de nutsvoorzieningen kunnen worden gefreesd van de vaatwasmachine naar de aangrenzende ruimte.

Als de ventilatiekanalen door de plint van het kastje worden geleid, zijn een minimale plinthoogte van 100 mm en een minimale diepte van 60 mm vereist.

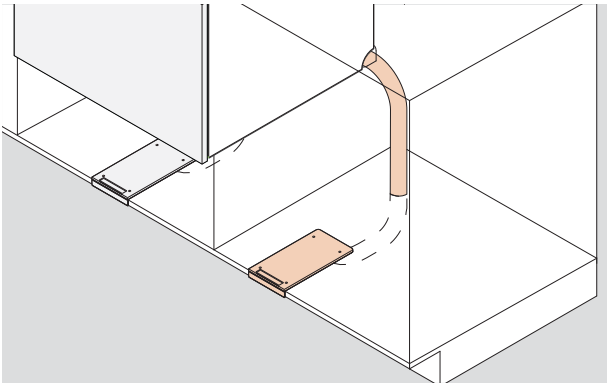

1. De ventilatieslang kan door het aangrenzende meubel tot in de plint worden geleid.

Als alternatief kan het onder de vaatwasmachine door naar de plint worden geleid.

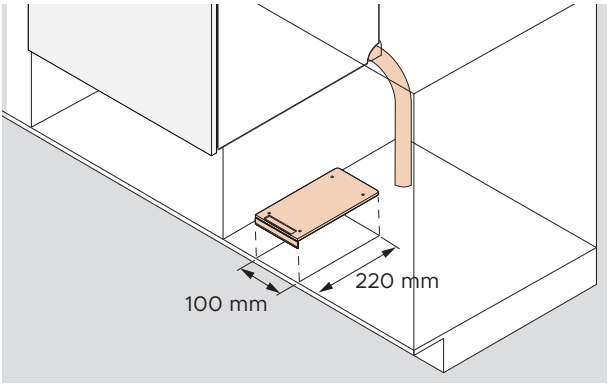

2. De uitsparing voor het ventilatiekanaal is 100 mm x 220 mm.

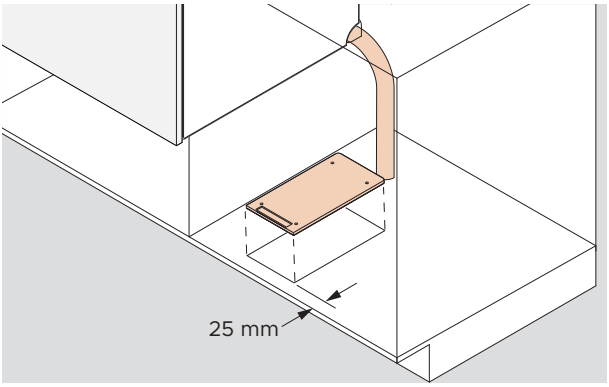

3. Meubel met frame:

De uitsparing moet 25 mm achter het frame worden gemaakt.

VOORAFGAAND AAN DE INSTALLATIE - ONDERHOUD

Raadpleeg de planningsgids op fisherpaykel.com voor onderhoudsopties.

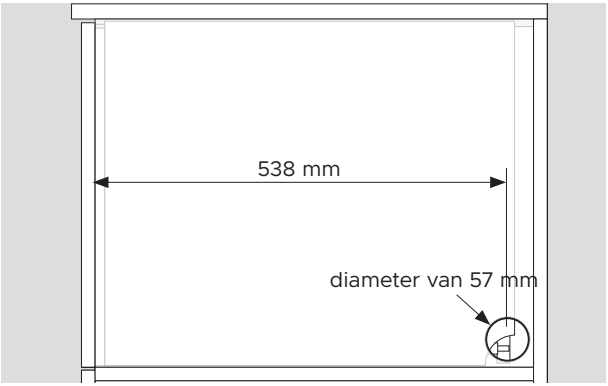

1. Een onderhoudsopening met een minimale diameter van 57 mm is vereist in de zijkant van het kastje.

Het midden van het gat moet zich op minimaal 538 mm van de voorkant van het chassis bevinden.

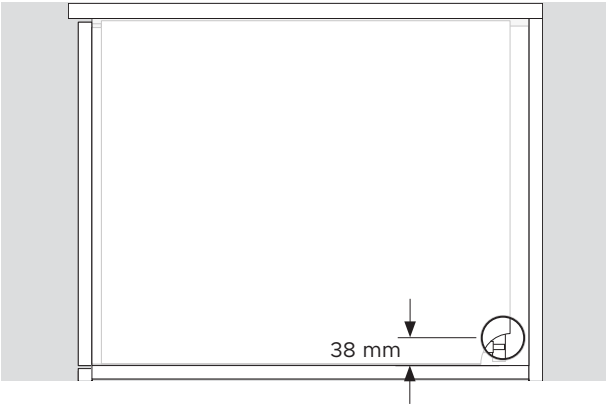

2. Het midden van het gat moet zich op maximaal 38 mm van de plank bevinden.

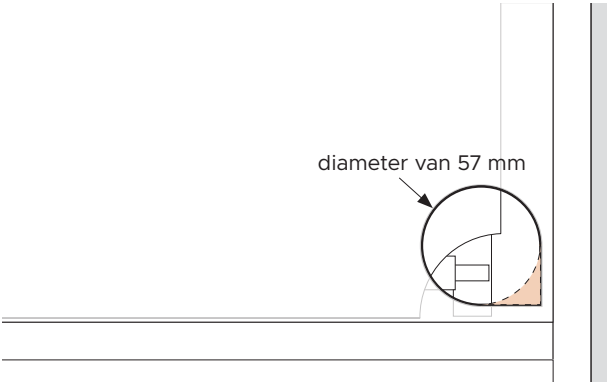

3. Als de ventilatieslang door het onderhoudsgat wordt geleid, snijd dan de achterste hoek weg.

ALLE PRODUCTEN UITPAKKEN

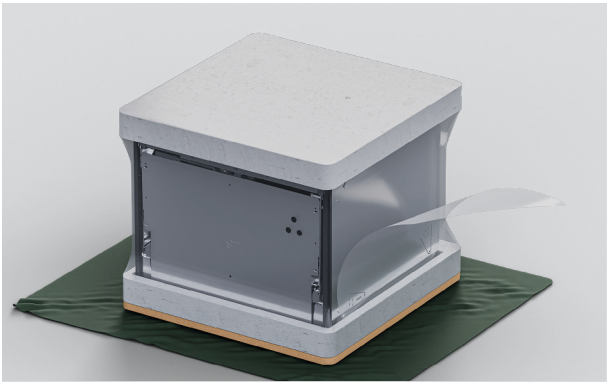

1. Verwijder de plasticfolie.

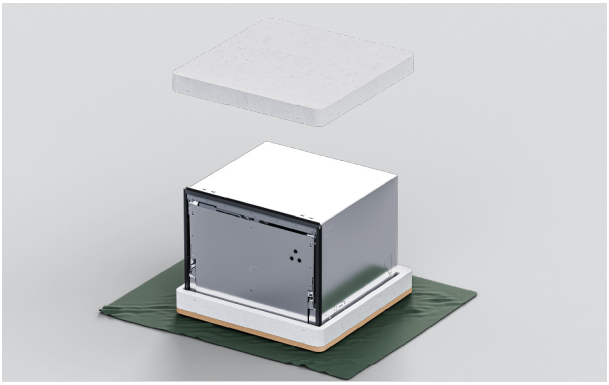

2. Verwijder de bovenste verpakking.

Laat de basis erop zitten om het vloeroppervlak te beschermen terwijl u de vaatwasmachine verplaatst.



3. Verwijder de ladebeugel niet van de voorkant van de vaatwasmachine.

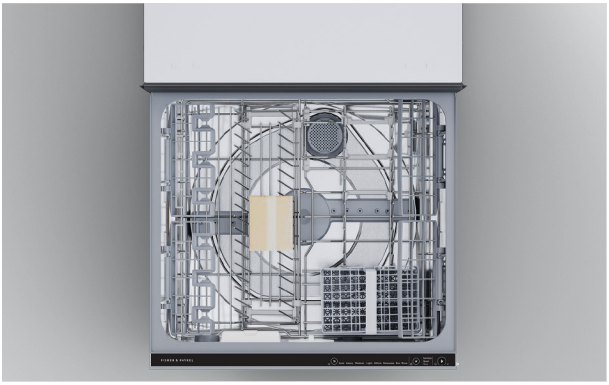

4. Trek het plakband van de lade los en verwijder de accessoires en installatiepakketten uit de kuip.

Sluit de lade en breng het plakband opnieuw aan.



5. Gooi de verpakking op een verantwoorde wijze weg.

BRENG AFDICHTINGSTAPE AAN



1. Verzeker u ervan dat de onderkant van het keukenblad schoon en stofvrij is.

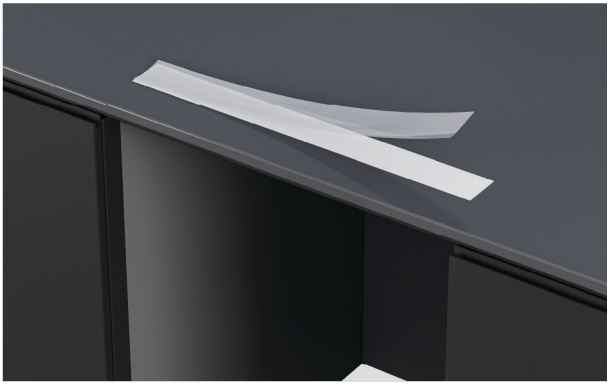

2. Verwijder de beschermlaag van het plakband.



3. Breng plakband in het midden aan langs de onderkant van het keukenblad of de rand van de nis.

De afdichtingstape moet vrij zijn van kreuken, vouwen of luchtbellen.

OPTIES VOOR HET VASTZETTEN VAN DE VAATWASMACHINE

De vaatwasser moet worden vastgezet zodat hij op zijn plaats blijft en geen trillingen veroorzaakt. Er worden drie bevestigingspunten aan elke kant van het chassis aanbevolen.

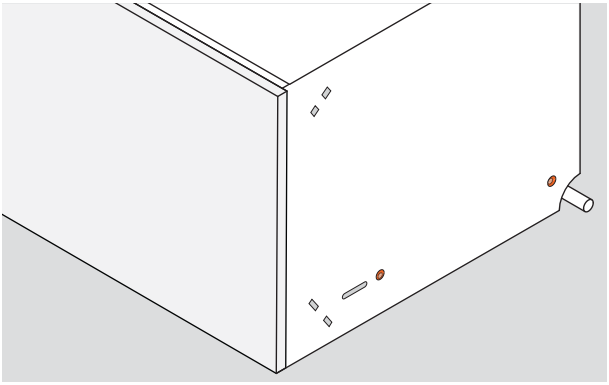

1. Vastzetten door de zijkanten van het chassis:

De schroeven moeten door de zijkanten van het chassis en in de zijkanten van het kastje of de opvulstukken worden bevestigd.

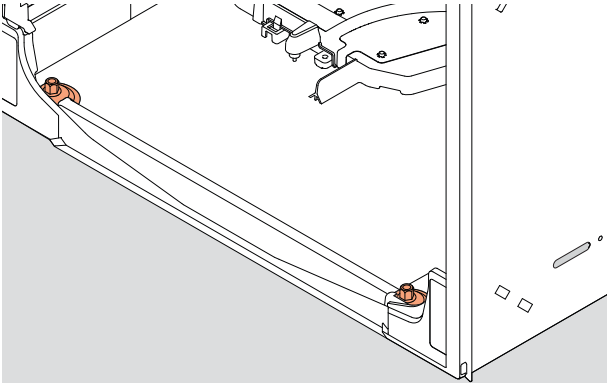

2. Vastzetten door de onderkant van het chassis:

De schroeven kunnen vanaf de binnenkant van de vaatwasmachine door de onderkant van het chassis en in de plank worden bevestigd.

2x bevestigingsschroeven van 38 mm met sluitringen worden meegeleverd.

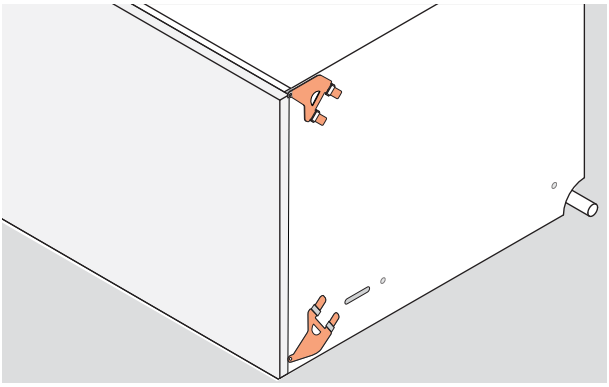

3. Vastzetten via de zijbeugels:

De bovenste of onderste beugelsets kunnen in de zijkanten van het chassis worden geplaatst en aan de randen van het kastje worden bevestigd.

Beide sets kunnen indien nodig worden gebruikt.

BEUGELS AANBRENGEN

De beugels moeten vlak op het chassis liggen, met de vergrendellipjes naar buiten gericht. De vergrendellipjes moeten correct door de sleuven worden ingevoegd om de beugels vast te zetten.

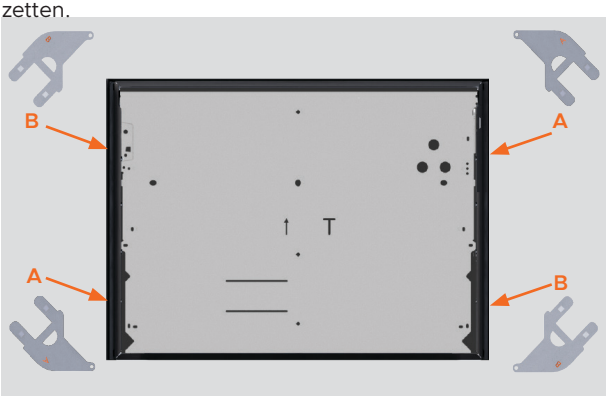

1. Localiseer de bovenste en onderste beugelsets.

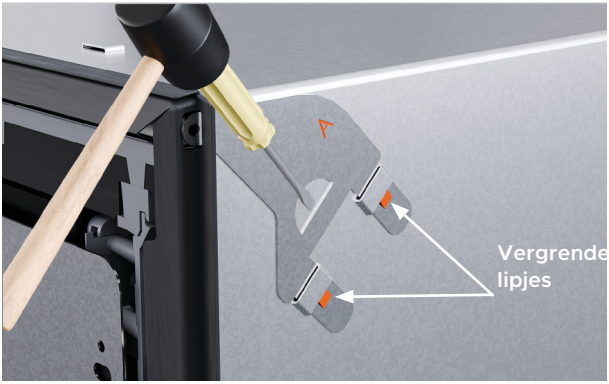

2. Als u de bovenste beugelset gebruikt, steek deze dan in de gleuven en tik er zachtjes met een zachte hamer op om ze vast te zetten.

Duw het schroeflipje door de opening in de rubberen afdichting.



3. Als u de onderste beugelset gebruikt, steek deze dan in de gleuven en tik er zachtjes met een zachte hamer op om ze vast te zetten.

Duw het schroeflipje door de opening in de rubberen afdichting.

AFSTANDHOUDERS AANBRENGEN



1. Breek de vier afstandhouders met een kleefstrip af.

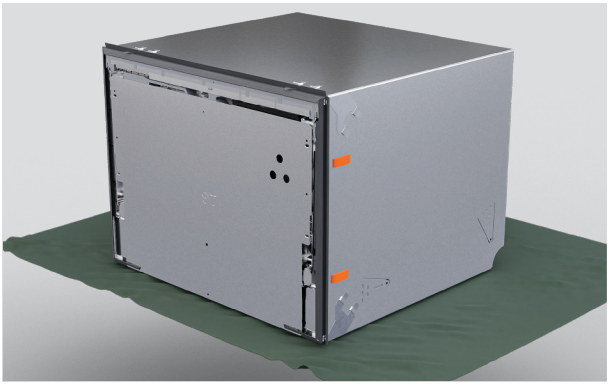

2. Plaats aan elke zijde van de vaatwasmachine afstandhouders tussen de beugels.

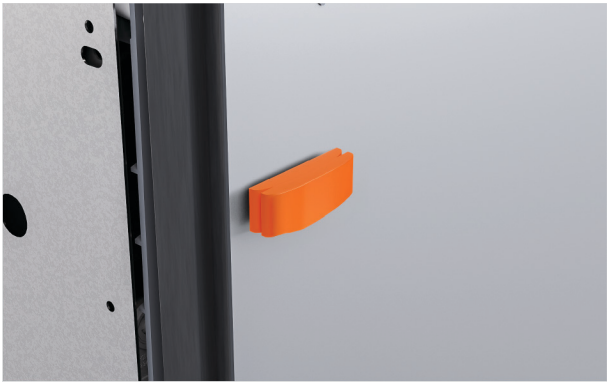

3. Indien nodig kan een groter gedeelte van de afstandhouder worden vastgeklikt om de dikte aan te passen.

DE VENTILATIESLANG BEVESTIGEN

Raadpleeg de planningsgids op fisherpaykel.com voor ventilatieopties.

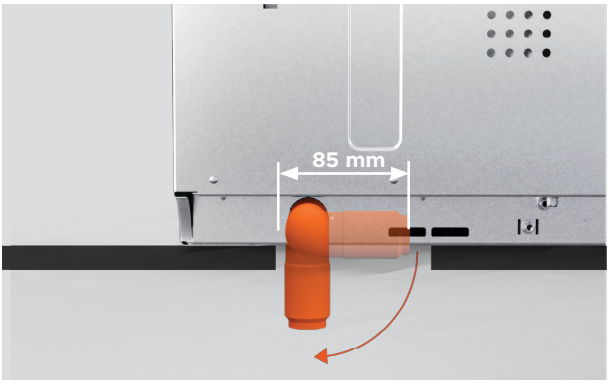

De ventilatie kan onder de vaatwasmachine worden geleid.

Verzeker u ervan dat de grootte van de uitsparing het mogelijk maakt de ventilatie-elleboog te draaien wanneer de vaatwasmachine in de nis staat.



1. Draai de elleboog naar links of rechts, afhankelijk van uw ventilatielocatie.

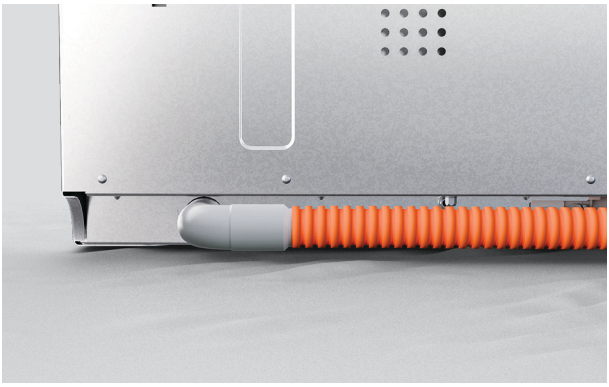

2. Als de ventilatie naar links of rechts wordt geleid, duw dan de ventilatieslang stevig op de elleboog om deze vast te zetten.

DUW IN DE NIS

De minimumafstand tussen het ladepaneel en het keukenblad of de omlijsting is 2 mm.



1. Plaats slangen en snoeren door de onderhoudsgaten en in de aangrenzende nis.



2. Duw de vaatwasmachine voorzichtig in de nis en voer de slangen gaandeweg door de onderhoudsgaten.

Vermijd het beknellen of verdraaien van de slangen.



3. Plaats het paneel op de ladebeugel en stel de vaatwasmachine in de nis af totdat de voorkant van het paneel is uitgelijnd met de kastdeuren.

MAATPANEEL METEN

Als de breedte of hoogte van de panelen groter is dan de minimumafmetingen, zorg er dan voor dat er een kleine opening is tussen het op maat gemaakte paneel en de kasten erachter.

De lade moet volledig afsluiten om te voorkomen dat vocht ontsnapt en condensatie ontstaat, wat het maatpaneel kan beschadigen.



1. Meet de afstand van de aangrenzende kastdeuren tot de randen van de ladebeugel.

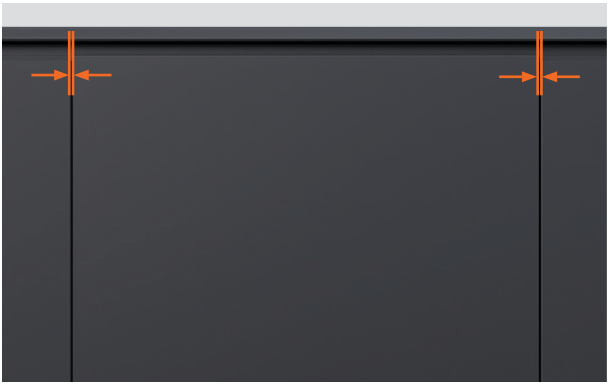

2. Trek bij elke meting de vereiste speling tussen de kastpanelen af.

De minimaal vereiste speling tot de deuren of laden van het aangrenzende meubel is **2 mm**.

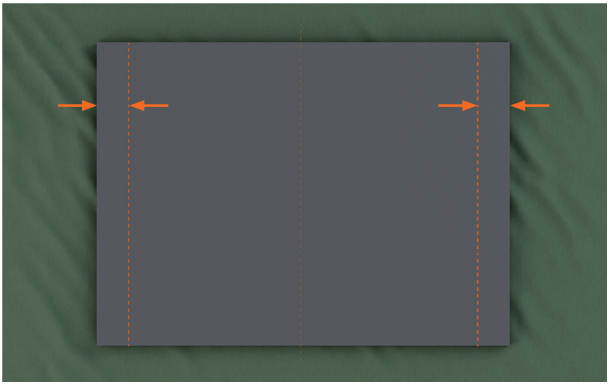

3. Gebruik de definitieve afmetingen om verticale lijnen op de achterkant van het op maat gemaakte paneel te markeren.

PANEEL AAN DE LADEBEUGEL BEVESTIGEN



1. Draai de pinnen van de ladebeugel een kwartslag.

Gebruik een tang om de zijpin eruit te trekken.

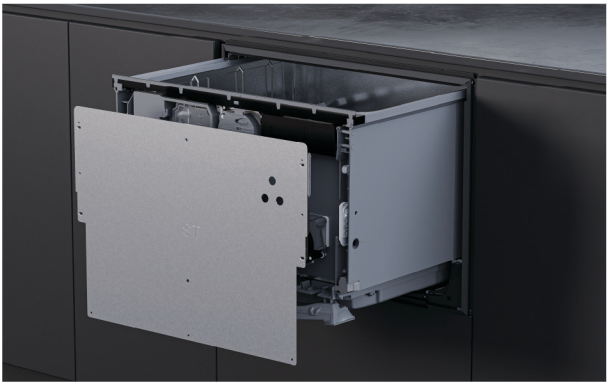

2. Maak de ladebeugel los door deze stevig naar beneden te trekken en vervolgens schuin naar buiten te kantelen.

Koppel de aardingsdraad los van de beugel voordat u de beugel verwijdert.



3. Plaats de ladebeugel op het maatpaneel tussen de gemarkeerde lijnen.

Verzeker u ervan dat de onderkant van het ladepaneel op de beugel rust.

PANEEL AAN DE LADEBEUGEL BEVESTIGEN

De meegeleverde schroeven zijn 16 mm lang. Als het paneel op een bevestigingspunt minder dan 18 mm dik is, gebruik dan kortere schroeven (niet meegeleverd) om te voorkomen dat de schroeven door de voorkant van het paneel heen steken.

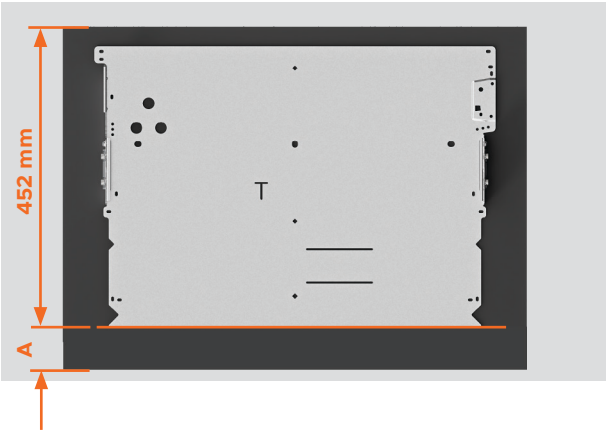

4. Panelen aan de onderkant verlengd:

Gebruik de verlengingsmaat (A) om de onderrand van de beugel te positioneren.

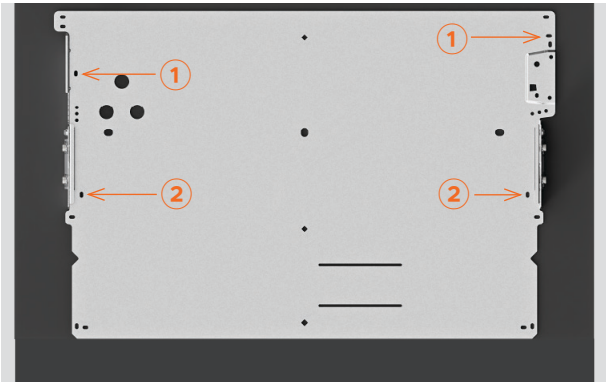

6. Bevestig één schroef op elke locatie in sleufnummers ① en ②.

Afhankelijk van het paneelmateriaal kunnen geleidingsgaten nodig zijn.



5. Plaats het paneel op de vaatwasmachine.

Controleer of de speling tussen het paneel en de deuren van het aangrenzende meubel minimaal 2 mm bedraagt.

PANEEL AAN DE LADEBEUGEL BEVESTIGEN

De meegeleverde schroeven zijn 16 mm lang. Als het paneel op een bevestigingspunt minder dan 18 mm dik is, gebruik dan kortere schroeven (niet meegeleverd) om te voorkomen dat de schroeven door de voorkant van het paneel heen steken.

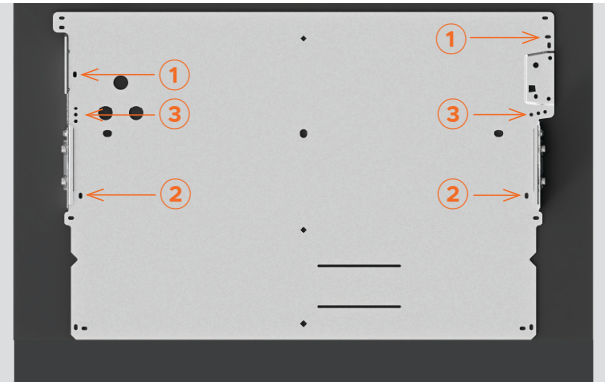

7. Draai de schroeven op posities ① en ②.

Voeg aan elke zijde één schroef toe in een van de drie gaten die zijn gemarkeerd met ③.

Aan elke zijde van de ladebeugel zijn minimaal drie schroeven vereist.

INSTALLEREN VAN KNOCK-TO-PAUSE-MODULE

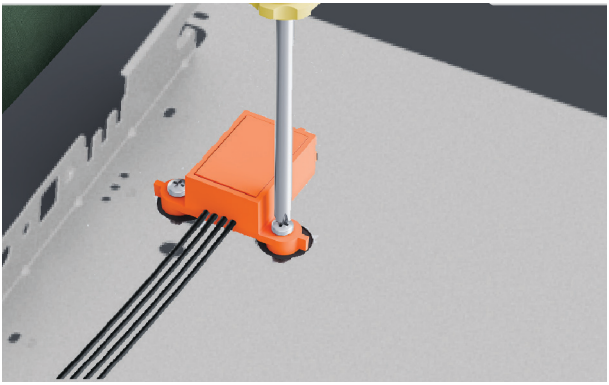

1. Bevestig de knock-to-pause-module met de meegeleverde schroeven aan het paneel.



2. Controleer of de module correct is geplaatst en stevig is bevestigd, zodat deze naar behoren functioneert.



3. Verplaats het paneel naar de vaatwasmachine.

Steek de knock-to-pause-module in de bediening.

VASTZETTEN VAN HET PANEEL



1. ⚠ Bevestig de aardingsdraad aan de ladebeugel om een veilig gebruik te verzekeren.



2. Plaats het paneel terug op de vaatwasmachine. Voeg de zijpinnen in.

Draai de pinnen een kwartslag om ze vast te zetten.

PAS DE KANTELING VAN HET PANEEL AAN

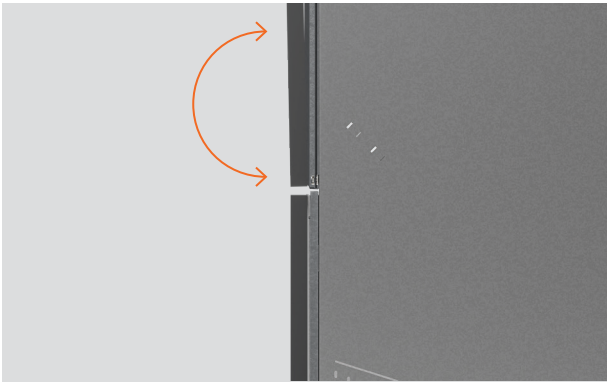

Het maatpaneel kan kleine aanpassingen vereisen om het uit te lijnen met bestaande kastfronten.



1. Pas de kanteling van het paneel aan

Steek een kruiskopschroevendraaier in het onderste gat boven de zijpin en draai om aan te passen.

Herhaal aan de andere kant van de lade indien nodig.

VASTZETTEN VIA DE SLEUF IN HET CHASSIS

Sleuven in de zijkanten van het chassis maken het mogelijk om schroeven tijdelijk vast te zetten en de vaatwasmachine in de nis af te stellen. De uitlijning van het paneel kan vervolgens worden gecontroleerd voordat het definitief wordt bevestigd.

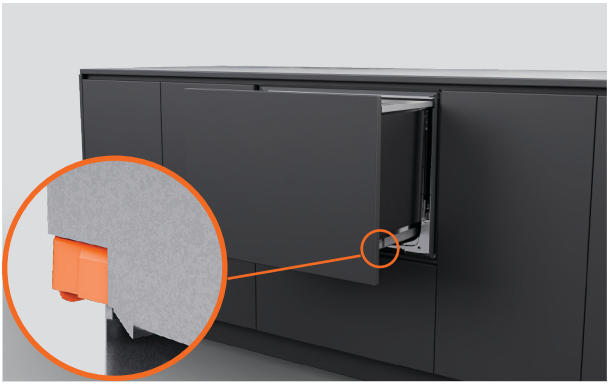

1. Trek de lade halverwege naar buiten om de kuip te verwijderen.

Duw aan weerszijden van de kuip de vergrendellipjes naar achteren.



2. Plaats de lade op een beschermd oppervlak links van het apparaat.

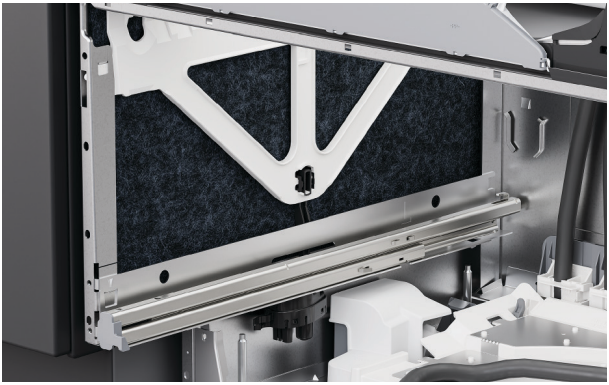

3. Til de isolatie aan de zijkanten van het chassis op.

VASTZETTEN VIA DE SLEUF IN HET CHASSIS



4. Draai in elke sleuf van het chassis een schroef vast om het aan de kast te bevestigen.

Draai de schroeven gedeeltelijk vast en verzeker u ervan dat aanpassingen kunnen worden uitgevoerd.

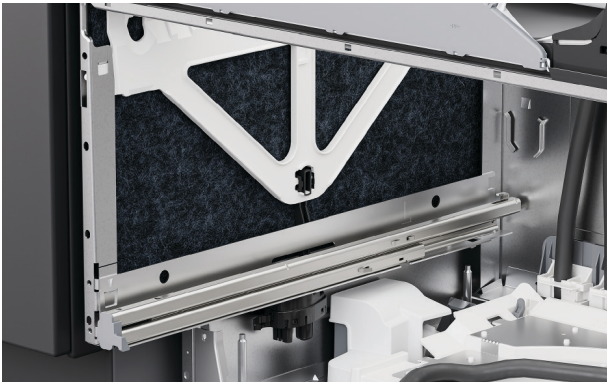

5. Breng de isolatie opnieuw aan en zorg ervoor dat deze correct is geplaatst en de ladegeleiders niet belemmert.



6. Trek de laderails half uit om de bak te vervangen.

Plaats de kuip op de rails.

VASTZETTEN VIA DE SLEUF IN HET CHASSIS

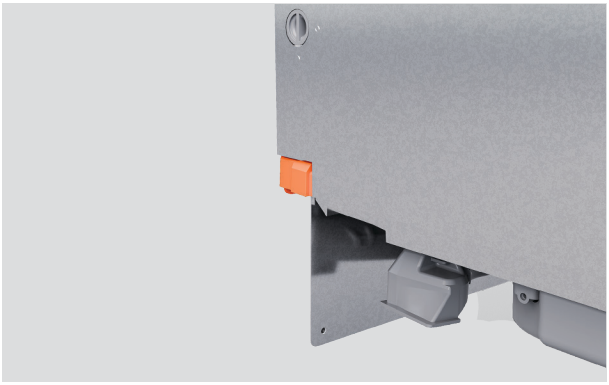

7. Trek de vergrendellipjes naar voren en klik de lade op zijn plaats.

Verzeker u ervan dat de slangen niet bekneld raken of verdraaid worden wanneer u de lade sluit.



8. Zou u willen controleren of het paneel is uitgelijnd met de omringende meubels.

Stel de vaatwasmachine indien nodig in de nis af.



Stel omhoog en omlaag af (verticaal)

Steek een schroevendraaier in het tweede gat boven de pin van de beugel en draai om aan te passen.

Herhaal aan de andere kant van de lade indien nodig.



Zijdelings (horizontaal) aanpassen

Steek aan de linkerkant van de lade een schroevendraaier in het derde gat boven de zijpin en draai om aan te passen.

Draai rechtsom om het paneel naar rechts te verplaatsen en linksom om het paneel naar links te verplaatsen.

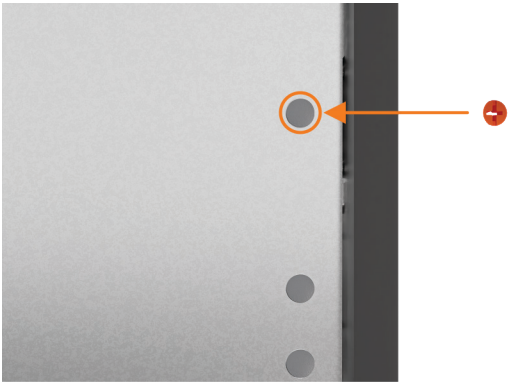

Zodra alle afstellingen definitief zijn en de vaatwasser is geïnstalleerd, vindt u de schroefdopjes en plaatst u deze in de afstelgaten.

VASTZETTEN DOOR HET CHASSIS

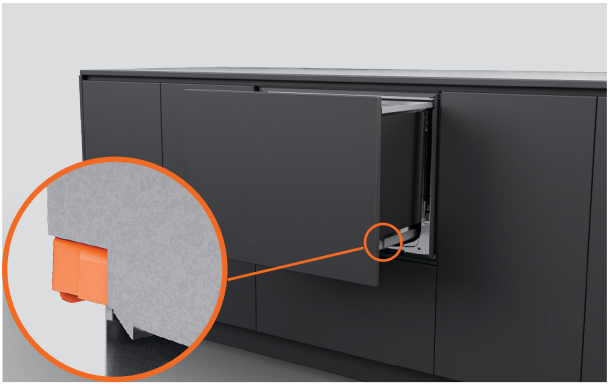

1. Trek de lade halverwege naar buiten om de kuip te verwijderen.

Duw aan weerszijden van de kuip de vergrendellipjes naar achteren.

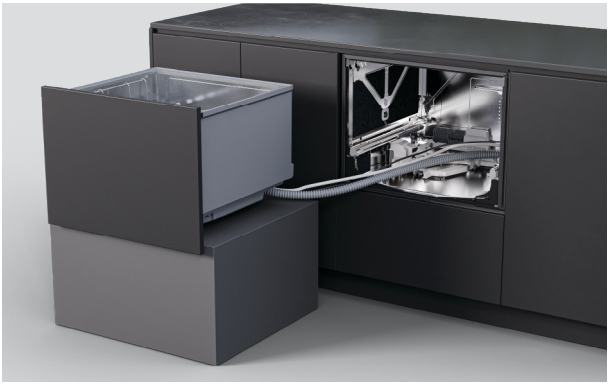

2. Plaats de lade op een beschermd oppervlak links van het apparaat.

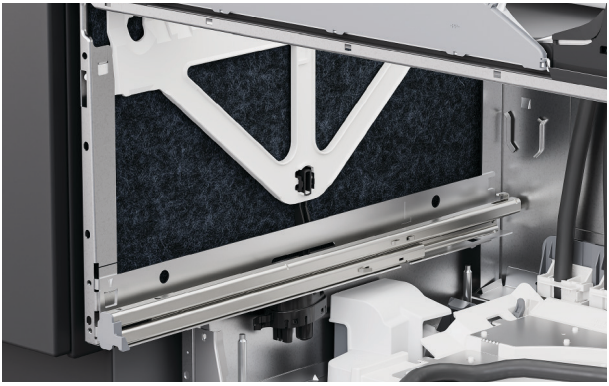

3. Til de isolatie aan de zijkanten van het chassis op.

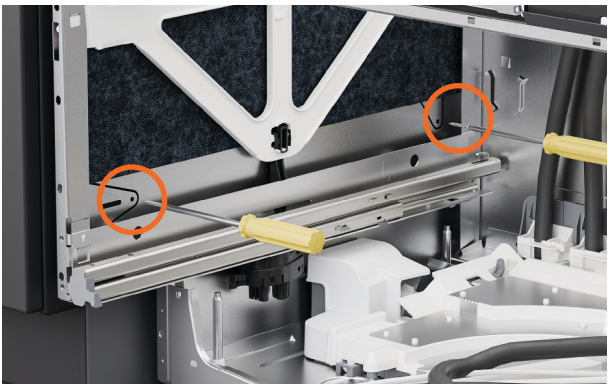

4. Steek de schroeven door de twee gaten aan weerszijden van het chassis.

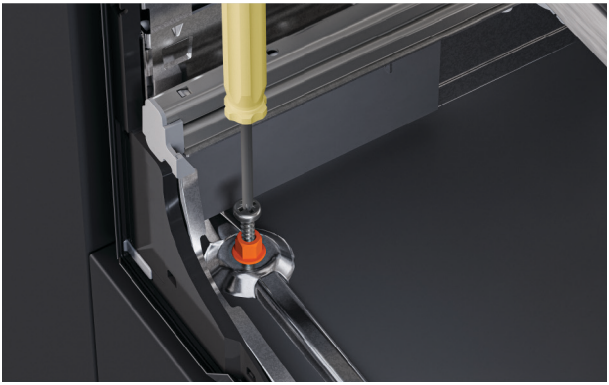

5. Steek de meegeleverde schroeven van 38 mm en sluitringen door de twee voorste gaten aan de onderkant van het chassis.

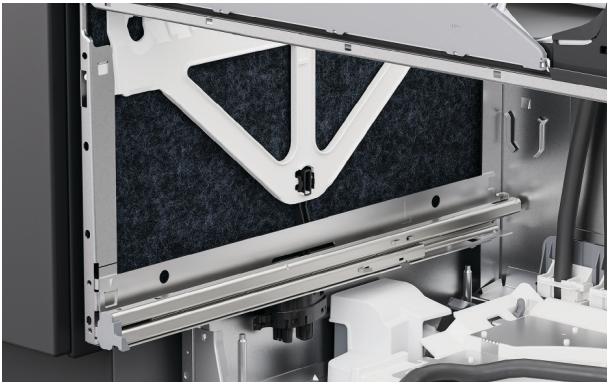

6. Verzeker u ervan dat de isolatie correct wordt teruggeplaatst en de rails van de lade niet belemmert.

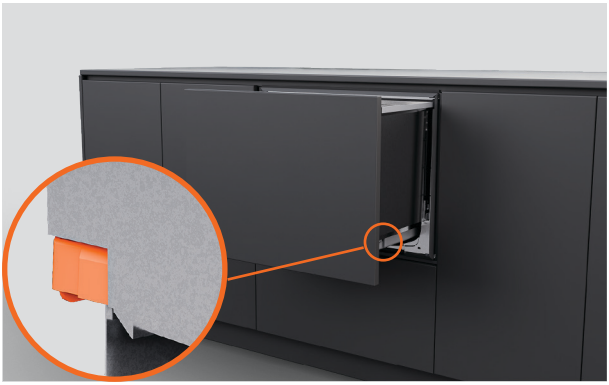

7. Plaats de kuip terug op de rails, trek de vergrendellipjes naar voren en klik de lade op zijn plaats.

VASTZETTEN MET BEUGELS



1. Als u beugels gebruikt, open dan de lade gedeeltelijk.

Til de rubberen afdichting op en verwijder de schroefafdekkingen aan de linker- en rechterkant van de randlijst.



2. Bevestig de zijbeugels met de meegeleverde schroeven en vervang de schroefdoppen.

INSTALLEREN VAN VENTILATIE

De ventilatieslang mag maximaal 1,6 meter lang zijn. Kort de slang niet in.

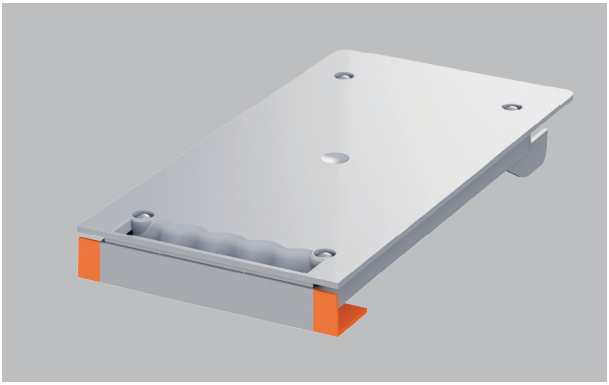

Als het kastje een omlijsting heeft of niet op de rand van de plank kan worden geïnstalleerd, snijdt dan de randafwerking van het ventilatiekanaal af.

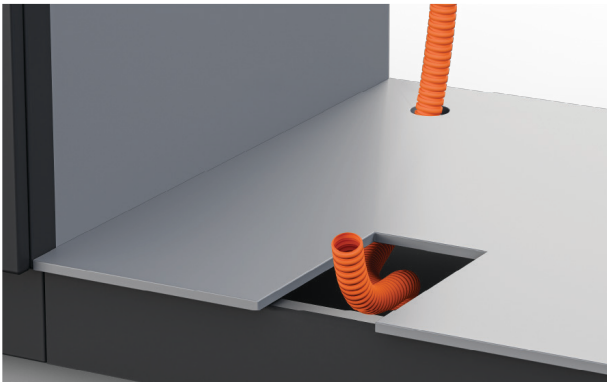

1. Leid de ventilatieslang naar de ruimte onder de plint van de aangrenzende kast of onder de vaatwasser, al naar gelang de situatie.

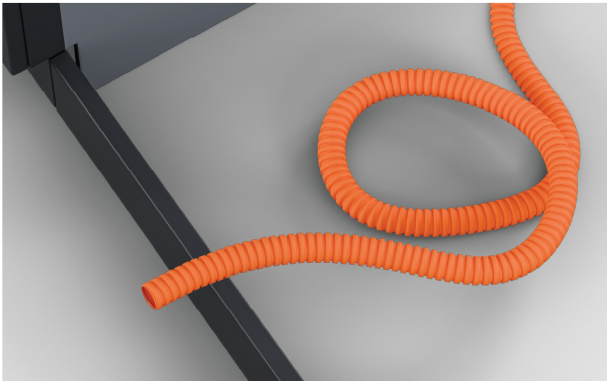

2. De ventilatieslang kan worden opgerold in de ruimte achter de plint.

Verzeker u ervan dat er geen scherpe bochten of knikken zijn.

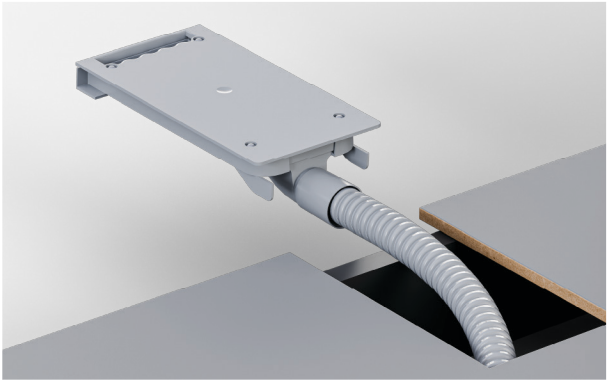

3. Trek het uiteinde van de ventilatieslang door de uitsparing en bevestig het stevig aan het ventilatiekanaal.

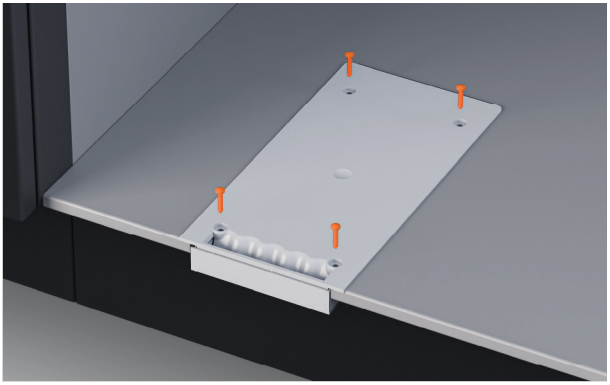

4. Zet de ventilatie vast met de meegeleverde schroeven.

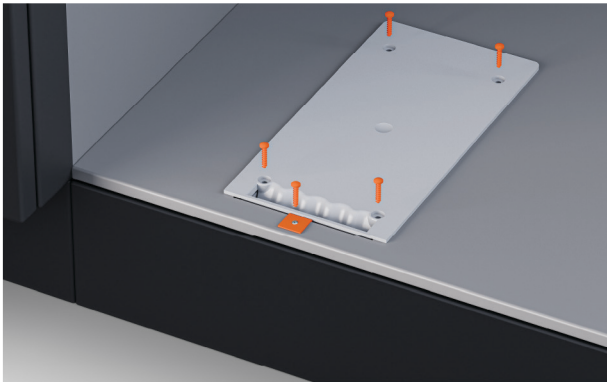

5. Bij kasten met een omlijsting installeert u de beugel en de schroef die bij de ventilatieset zijn meegeleverd.

OPTIES VOOR AFVOERVERBINDING

Waterdruk DD60STX6HI1: maximaal 1 MPa (10 bar, 145 psi), min. 0,1 MPa (1 bar, 14,5 psi)
Wateraansluiting: 3/4" BSP (GB20) voor platte sluitring, aanbevolen temperatuur: koud 20°C

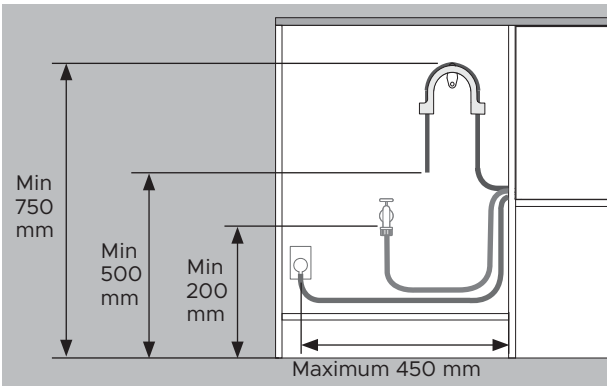

Afstanden zijn dezelfde voor alle installaties.

- Vloer tot bovenkant steun - min. 750 mm.
- Vloer tot uiteinde afvoerslang - min. 500 mm.
- Vloer tot watertoevoer - min. 200 mm.
- Zijkant kastje tot midden van stopcontact – maximaal 450 mm.

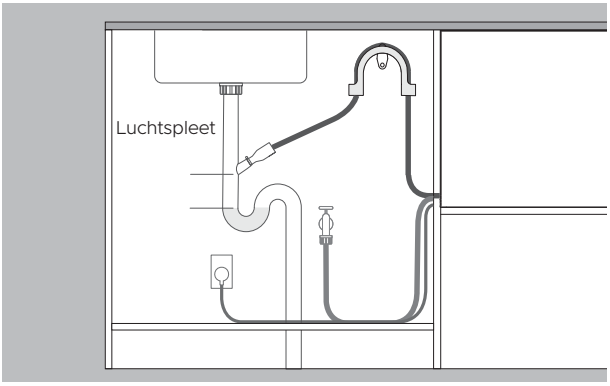

Afvoer aangesloten op slangtule

- De uitloop moet hoger liggen dan het stilstaande water, met een luchtspleet ertussen, om afvoerproblemen te voorkomen.
- Verwijder de overtollige afvoerslang om te voorkomen dat de slang onder de hoogte van de kraan doorhangt.

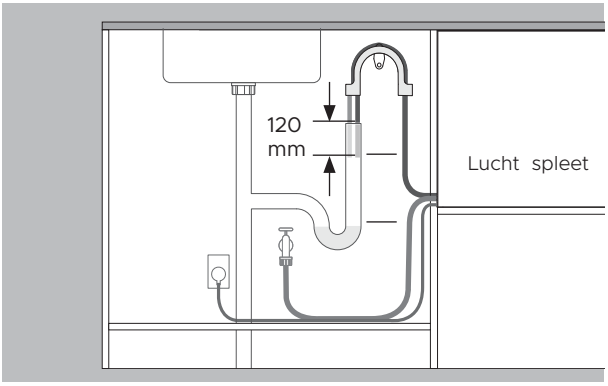

Afvoer aangesloten op standpijp

- De afvoerslang moet hoger liggen dan het stilstaande water, met een luchtspleet ertussen, om afvoerproblemen te voorkomen.
- Verwijder overtollige afvoerslang.
- De afvoerslang mag niet meer dan 120 mm in de standpijp steken.

AFVOER INSTALLEREN

Zorg ervoor dat de afvoerslangsteun goed is gemonteerd en dat de slang correct is doorgeleid om schade en afvoerproblemen te voorkomen.

De vaatwasmachine mag niet in stilstaand water afvoeren.

Als de meegeleverde afvoerslang niet lang genoeg is voor aansluiting op uw voorzieningen, is er een verlengset voor de afvoerslang van 3,6 m verkrijgbaar op fisherpaykel.com



1. Bevestig de afvoerslangsteun zo dicht mogelijk bij het keukenblad, op een afstand van minimaal 750 mm vanaf de vloer.

Haal de slang door de ondersteuning.

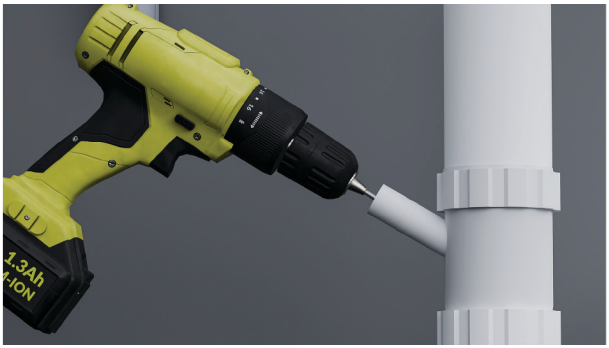

2. Voor verbinding met het afvoer-T-stuk:

Om te vermijden dat er boorresten in het leidingsysteem terechtkomen, verwijdert u het afvoer-T-stuk voordat u boort.

Maak het afvoer-T-stuk los of boor het uit tot een diameter van minimaal 13 mm voordat u het koppelstuk vastzet.

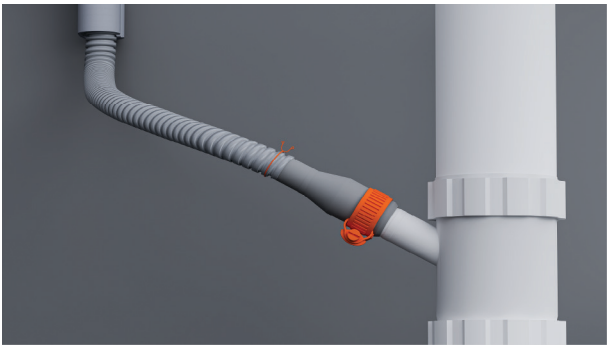

3. Schuif de draadklem over de slang.

Bevestig de slang aan het meegeleverde koppelstuk en zet deze vast met de meegeleverde draadklem.

Verzeker u ervan dat de slang recht naar het koppelstuk wordt gevoerd om knikken te vermijden die de afvoer belemmeren.

Kort de afvoerslang indien nodig in.



4. Voor verbinding met een standpijp:

Trek de afvoerslang door de steungeleider en leg deze in de standpijp.

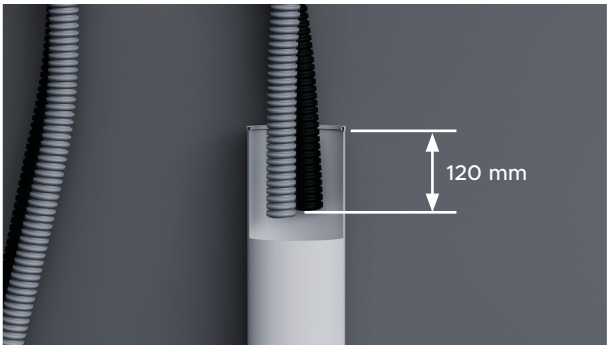

5. Verzeker u ervan dat de slang niet meer dan 120 mm in de standpijp steekt, om te voorkomen dat afvalwater terug in de kuip wordt geheveld.

De slang kan indien nodig worden ingekort.

SLUIT DE WATERTOEVOER AAN

Zet de watertoevoer niet aan voordat de stroom is aangesloten. De vaatwasmachine moet ingeschakeld zijn om de overstromingsbeveiliging te activeren.

Er zijn afsluitkranen vereist om de watertoevoer te kunnen afsluiten.

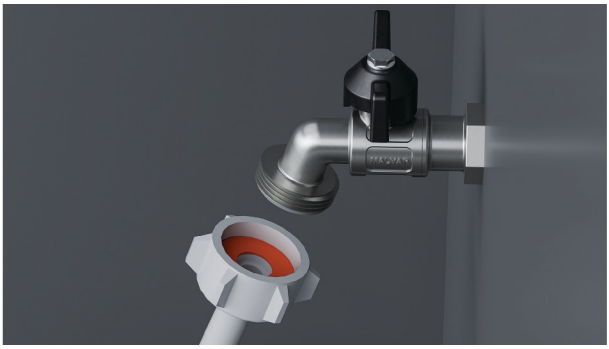

1. Controleer of de meegeleverde rubberen sluitring in de koppeling is ingevoegd.



2. Sluit de toevoerslang aan op de kraan.

Verzeker u ervan dat de toevoerslang geen knik heeft en dat er niet aan de kraan wordt getrokken en dat deze niet onder druk staat.

Kort de toevoerslang niet in.



3. Draai het onderdeel met de hand vast. Draai het vervolgens met een moersleutel of tang nog eens 180° om het goed vast te zetten. Draai het niet te strak aan.

SLUIT DE STROOM AAN

Elektriciteitseisen: 220 - 240 V, 50 - 60 Hz, 4,5 A

De stekker moet na de installatie toegankelijk zijn voor onderhoud.



1. Sluit de stroom aan.

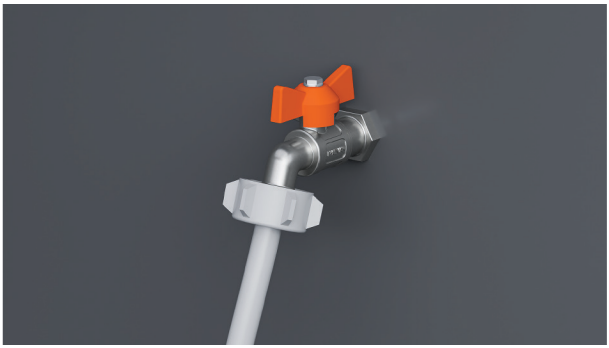

2. Zou u de wateraansluitingen willen controleren.

Zou u de watertoevoer willen inschakelen en op lekken controleren.

De vaatwasmachine moet ingeschakeld zijn om de overstromingsbeveiliging te activeren.

Als de stroom moet worden losgekoppeld, verzeker u er dan van dat de watertoevoer is afgesloten.

CHECKLIST VOOR DE INSTALLATEUR

Installatie

- ☐ Als de stroom is losgekoppeld, moet de watertoevoer worden afgesloten om overstroming te voorkomen.
- ☐ Controleer of alle onderdelen correct zijn geïnstalleerd en goed vastzitten.
- ☐ Zorg ervoor dat alle spelingen gehandhaafd zijn.
- ☐ Verzeker u ervan dat de vaatwasmachine goed is vastgezet en de lade ongehinderd en zonder weerstand open en dicht gaat.
- ☐ Verzeker u ervan dat het paneel correct op de vaatwasmachine is gemonteerd.
- ☐ Zorg ervoor dat alle verpakking of tape waarmee de rekken en de sproeiarm zijn vastgezet, is verwijderd.
- ☐ Controleer of de sproeiarm op zijn plaats zit, correct is gemonteerd en vrij kan ronddraaien.
- ☐ Controleer of de Knock-to-Pause-module correct is gemonteerd en correct werkt.
- ☐ Verzeker u ervan dat de afdichtingstape is aangebracht en vrij is van kreuken, vouwen of luchtbellen.

Loodgieterij

- ☐ Controleer of eventuele uitdrukgaten of pluggen in de afvoeraansluiting zijn uitgeboord en de afvoer is aangesloten.
- ☐ Het koppelstuk van de afvoerslang mag niet het gewicht van overtollig slangmateriaal dragen. Houd de afvoerslang zo ver mogelijk uitgetrokken om doorhangen te voorkomen. Eventuele overtollige afvoerslang moet aan de vaatwasmachinezijde van de hoge lus worden gehouden.
- ☐ Controleer dat de toevoerslang is voorzien van de meegeleverde rubberen sluitring en dat deze goed is aangedraaid.
- ☐ Als u de afvoerslang op de sifon aansluit, moet u ervoor zorgen dat de hoge lus ten minste 150 mm hoger zit dan het koppelstuk van de afvoerslang.
- ☐ Modellen met waterontharder: stel de waterontharder in op de standaardinstelling om deze af te stemmen op de waterhardheid van de streek. Zie uw gebruikershandleiding.
- ☐ Zorg dat de watertoevoer is afgesloten totdat de stroom is aangesloten en ingeschakeld. De vaatwasmachine moet ingeschakeld zijn om de overstromingsbeveiliging te kunnen activeren.

Elektriciteit

- ☐ Zorg ervoor dat alle elektrische tests zijn uitgevoerd in overeenstemming met de plaatselijke voorschriften.

CHECKLIST VOOR DE INSTALLATEUR

Testbedrijf

- ☐ Zet de stroom aan en watertoevoer open en open dan de lade. U moet een pieptoon horen en een programma-indicatielampje zien branden op het bedieningspaneel.
- ☐ Giet drie kopjes water in de lade.
- ☐ Navigeer naar RINSE (SPOELEN) en start het programma.
- ☐ Controleer de Knock-to-Pause-functie
- ☐ Controleer na afloop van de spoelcyclus of de vaatwasmachine goed heeft gefunctioneerd en goed is leeggelopen.
- ☐ Controleer of de watertoevoer correct is afgesloten.
- ☐ Controleer de afvoerverbindingen op lekken.
- ☐ **Als de locatie na de installatie zonder stroom komt te zitten, moet de watertoevoer worden afgesloten om overstroming te voorkomen.**

Vul in en bewaar voor latere raadpleging:

Model _____

Serienr. _____

Aankoopdatum _____

Koper _____

Adres van dealer _____

Naam van installateur _____

Handtekening van installateur _____

Installatiebedrijf _____

Installatiedatum _____

FISHERPAYKEL.COM

© Fisher & Paykel Appliances 2026. Alle rechten voorbehouden.

De in deze handleiding getoonde modellenzijn mogelijk niet in alle markten verkrijgbaaren kunnen te allen tijde worden gewijzigd.

De productspecificaties in deze handleiding zijn van toepassing op de specifieke producten en modellen dieop de uitgiftedatum zijn beschreven. In het kader van ons beleid van voortdurende verbetering van onze producten, kunnen deze specificaties te allen tijde worden gewijzigd.

Ga voor actuele informatie over de beschikbaarheid van modellen en specificaties inuw land naar onze website of neem contact op met uw lokale Fisher & Paykel-dealer.

434527A 10.26