DISHDRAWER™ LAVE-VAISSELLE **GUIDE D'INSTALLATION**

Composants requis	3
Accéder aux caractéristiques techniques de votre produit	4
Avant l'installation	7
Préparer le lave-vaisselle	14
Installer le lave-vaisselle	19
Préparer le panneau personnalisé	20
Terminer l’installation du lave-vaisselle	27
Vérifier l’alignement de la face du panneau	30
Effectuer les raccordements	35
Liste de contrôle de l'installateur	42

FISHER & PAYKEL

EU

434527A 10.26

LAVE-VAISSELLE DISHDRAWER™ ENCASTRABLE

DD60STX6HI1

COMPOSANTS REQUIS

OUTILS

Non fournis

- ☐ Cutter
- ☐ Tournevis cruciforme
- ☐ Tournevis plat
- ☐ Perceuse
- ☐ 1x foret de 13 mm
- ☐ 1x foret de 2,5 mm
- ☐ Niveau
- ☐ Pinces
- ☐ Crayon
- ☐ Scie-cloche de 57 mm de diamètre (voir page 11)

PIÈCES

Fournis et requis

- ☐ 4x supports de montage latéral
- ☐ 1x ruban d'étanchéité
- ☐ 1x kit de support de tiroir
- ☐ 16 vis cruciformes de 16 mm
- ☐ 2 vis de fixation des pieds du châssis de 38 mm et rondelles
- ☐ 1x support de flexible de vidange
- ☐ 1x raccord Y pour flexible de vidange
- ☐ 1x attache de câble
- ☐ 1x pince
- ☐ 1x kit d'évacuation externe
- ☐ 10x capuchons de vis

Fournies

- ☐ 4 jeux de cales d'espacement

Pour accéder aux vidéos d'installation, scannez le code QR ou rendez-vous sur : https://www.fisherpaykel.com/nz/dishdrawer-installation-videos

Ces vidéos donnent une vue d'ensemble de l'installation du lave-vaisselle DishDrawer™ et ne sont pas destinées à servir de guide autonome.

L'installation doit être effectuée par une personne qualifiée ou un technicien d'entretien formé et agréé par Fisher & Paykel.

ACCÉDER AUX CARACTÉRISTIQUES TECHNIQUES DE VOTRE PRODUIT

Pour obtenir les caractéristiques complètes des produits, des meubles et des services, consultez le Guide de planification. Pour accéder au Guide de planification, scannez le code QR ou rendez-vous sur fisherpaykel.com/specify. Recherchez par type d'appareil, nom de produit ou code de modèle.

Pour toute assistance relative à l'installation, veuillez contacter l'équipe d'assistance à la conception de Fisher & Paykel à l'adresse designsupport@fisherpaykel.com

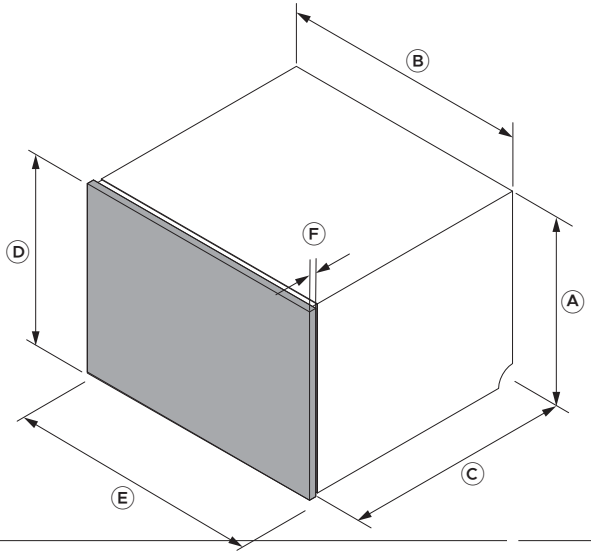

Dimensions	DD60STX6HI1
	mm
Ⓐ Hauteur du châssis	455
Ⓑ Largeur du châssis	599
Ⓒ Profondeur du châssis*	553
Ⓓ Hauteur minimale du panneau	452
Ⓔ Largeur minimale du panneau	596
Ⓕ Épaisseur du panneau**	16 à 25
Extension maximale du panneau inférieur	50

*Panneau exclu. **Ce guide suppose l'utilisation de panneaux de porte de 18 mm. Si l'épaisseur du panneau est inférieure à 18 mm au niveau d'un point de fixation, utilisez des vis plus courtes (non fournies) afin d'éviter qu'elles ne traversent la face du panneau. Remarque : un espace de 2 mm est nécessaire entre le panneau de tiroir du lave-vaisselle et les panneaux des meubles adjacents.

Veillez à laisser un léger espace entre le panneau personnalisé et tout meuble situé derrière celui-ci afin de garantir une bonne étanchéité du lave-vaisselle. Cela empêche les fuites d'humidité et la condensation, qui peuvent endommager le panneau personnalisé.

Les matériaux et les surfaces de la cavité, du panneau personnalisé et de la base située sous le plan de travail doivent résister à l'humidité. Dans le cas contraire, appliquez un produit d'étanchéité ou un système de peinture résistant à l'humidité.

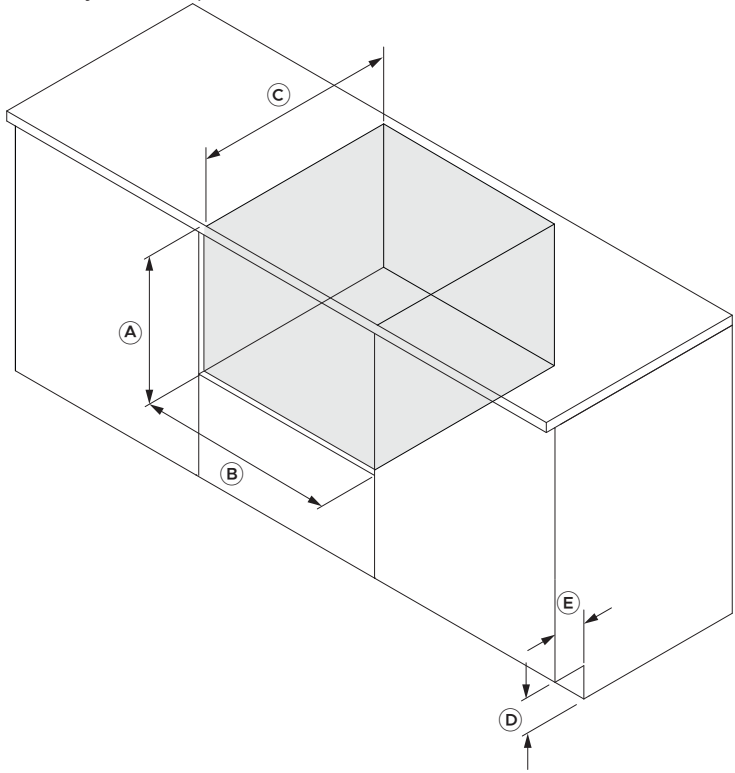

Dimensions	DD60STX6HI1
	mm
Ⓐ Hauteur minimale de la cavité	457
Ⓑ Largeur de la cavité	600 - 610
Ⓒ Profondeur minimale de la cavité*	580
Ⓓ Hauteur minimale de la plinthe du meuble**	100
Ⓔ Profondeur minimale de la plinthe du meuble**	60

*Ce guide suppose l'utilisation de panneaux de porte de 18 mm. **En cas d'évacuation par la plinthe.

OPTIONS DE RÉGLAGE DU PANNEAU PERSONNALISÉ

Une fois installés, les panneaux personnalisés peuvent nécessiter de légers ajustements pour être alignés sur les façades des meubles existants. Trois réglages sont possibles : réglage latéral, réglage vertical et réglage de l'inclinaison. Vous aurez besoin d'un tournevis cruciforme.

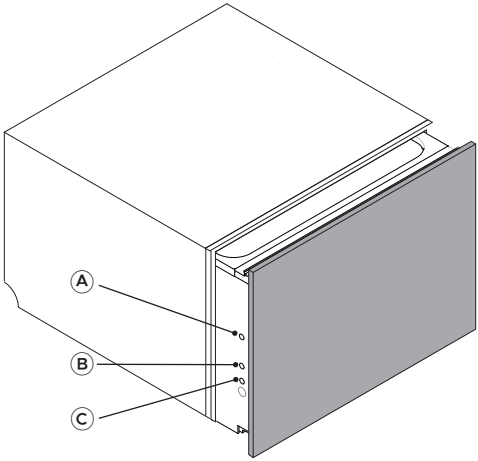

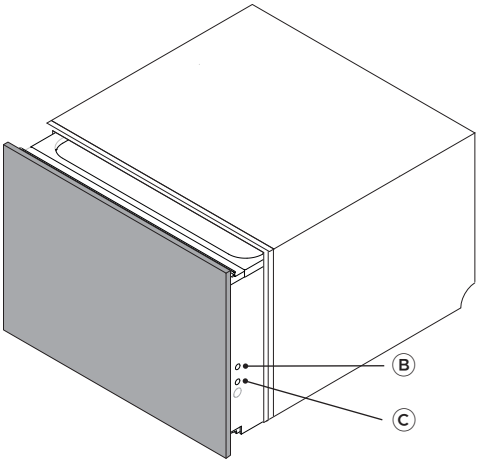

Réglages
Ⓐ Régler latéralement (horizontalement)
Ⓑ Régler vers le haut et vers le bas (verticalement)
Ⓒ Régler l'inclinaison du panneau

fisherpaykel.com/specify

1. Consultez le guide de planification pour connaître les caractéristiques techniques relatives aux meubles, aux cavités et aux services.

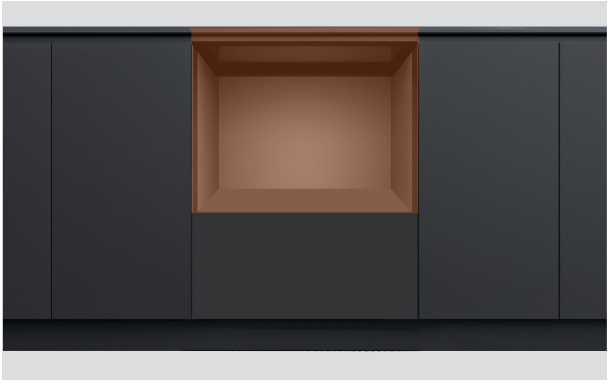

2. Les matériaux et les surfaces de la cavité et de la base sous le plan de travail doivent résister à l'humidité.

Dans le cas contraire, appliquez un produit d'étanchéité ou un système de peinture résistant à l'humidité.



3. Vérifiez que la cavité est propre et en bon état.

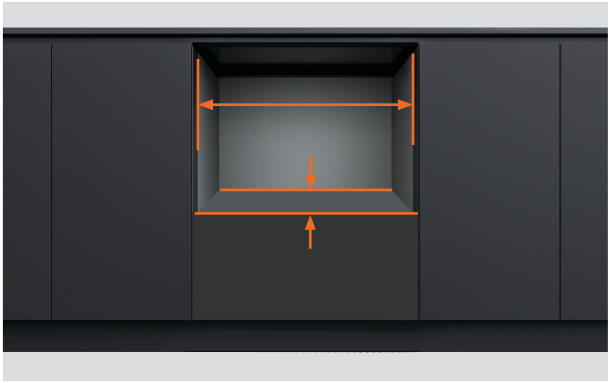

4. Assurez-vous que l'armoire respecte les caractéristiques techniques minimales requises pour la cavité.

Vérifiez que les côtés du meuble sont d'équerre.

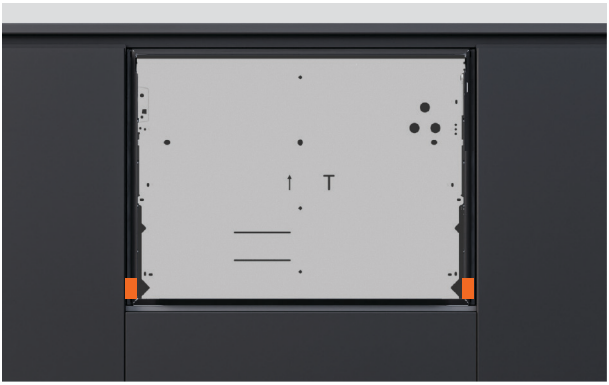

5. Si la cavité est trop large, ajoutez du matériau sur les côtés afin de pouvoir fixer le lave-vaisselle.

Consultez le guide de planification pour plus de détails.

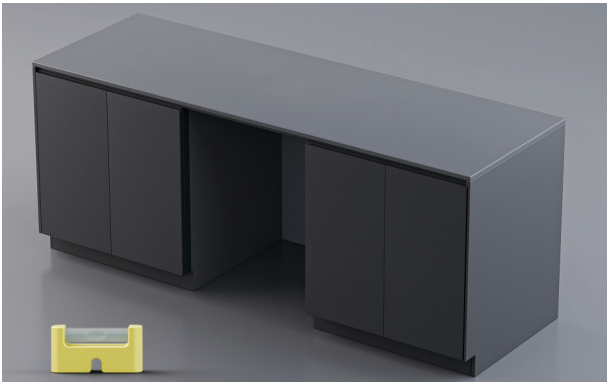

6. Vérifiez que le meuble est de niveau.



7. La fiche d'alimentation doit être accessible après l'installation pour l'entretien.



8. Les accès de service peuvent être aménagés depuis le lave-vaisselle jusque dans la cavité adjacente.

Si les conduits de ventilation passent par la plinthe du meuble, celle-ci doit présenter une hauteur minimale de 100 mm et une profondeur minimale de 60 mm.

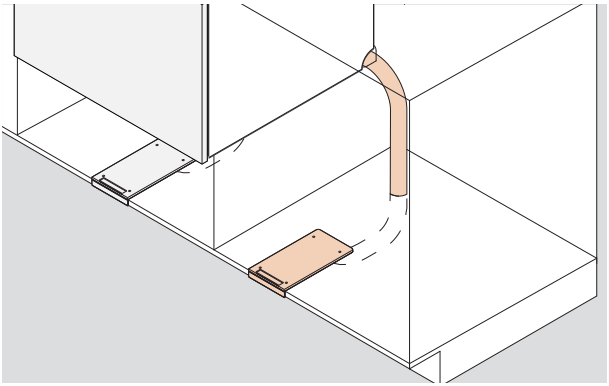

1. Le tuyau de ventilation peut passer par le meuble adjacent et déboucher dans la plinthe.

Autrement, il peut être acheminé sous le lave-vaisselle, dans la plinthe.

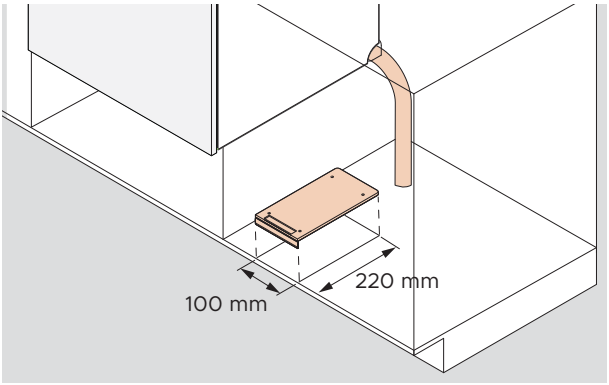

2. La découpe destinée au conduit de ventilation mesure 100 × 220 mm.

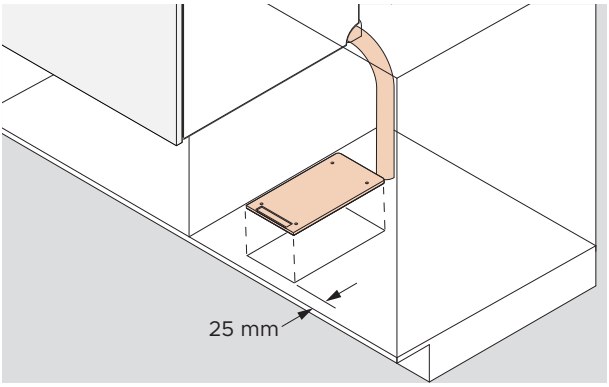

3. Meubles avec cadre :

La découpe doit être réalisée à 25 mm en retrait du cadre.

AVANT L'INSTALLATION - SERVICES

Consultez le guide de planification sur fisherpaykel.com pour connaître les options de service.

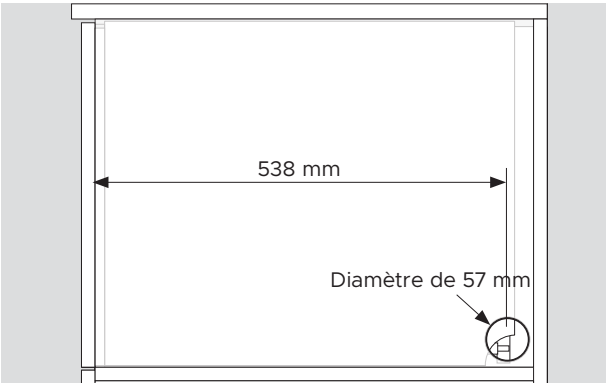

1. Un minimum de 57 mm de diamètre est nécessaire pour un accès de service sur le côté du meuble.

Le centre du trou doit se trouver à au moins 538 mm de l'avant du châssis.

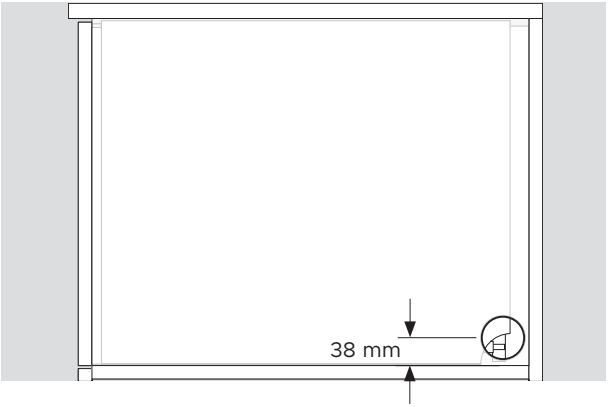

2. Le centre du trou doit se trouver à 38 mm maximum de l'étagère.

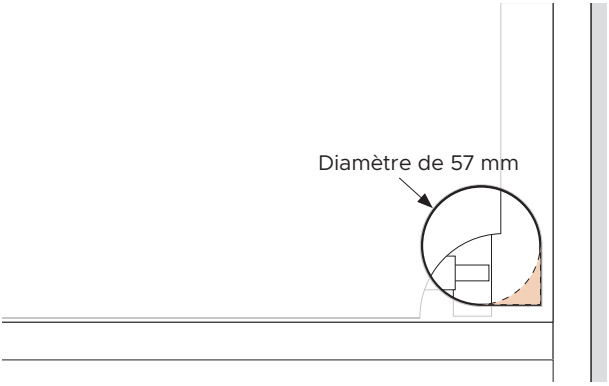

3. Si le tuyau de ventilation passe par l'ouverture destinée aux raccordements, découpez l'angle arrière.

DÉBALLER TOUS LES PRODUITS

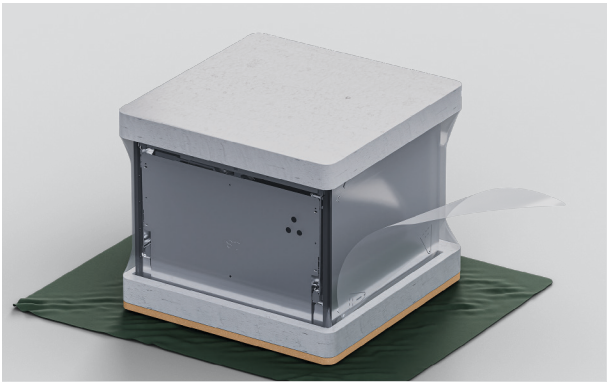

1. Enlevez le film plastique.

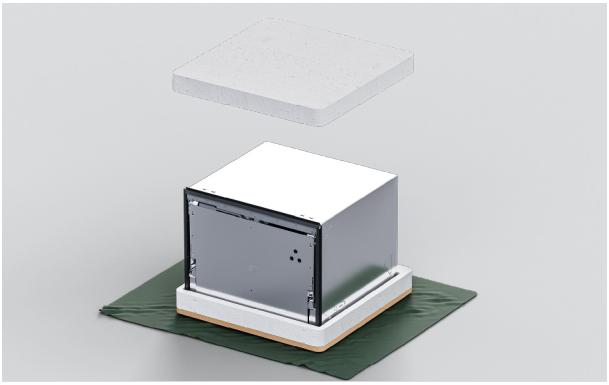

2. Enlevez l'emballage supérieur.

Laissez la base en place afin de protéger le sol lors du déplacement du lave-vaisselle.



3. N'enlevez pas le support du tiroir de la façade du lave-vaisselle.

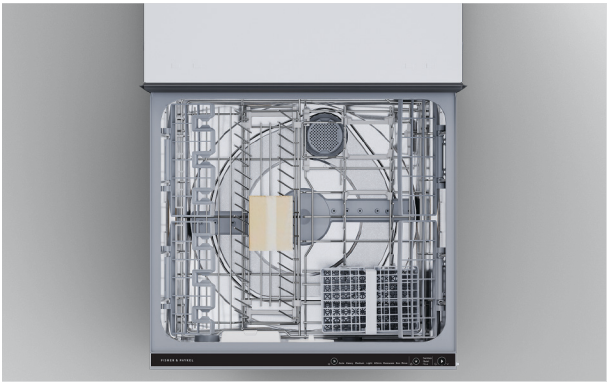

4. Décollez le ruban du tiroir et enlevez les accessoires et les emballages d'installation de la cuve.

Fermez le tiroir et réappliquez le ruban adhésif.



5. Jeter l'emballage de manière responsable.

APPLIQUER LE RUBAN D'ÉTANCHÉITÉ



1. Vérifiez que le dessous du plan de travail est propre et exempt de poussière.

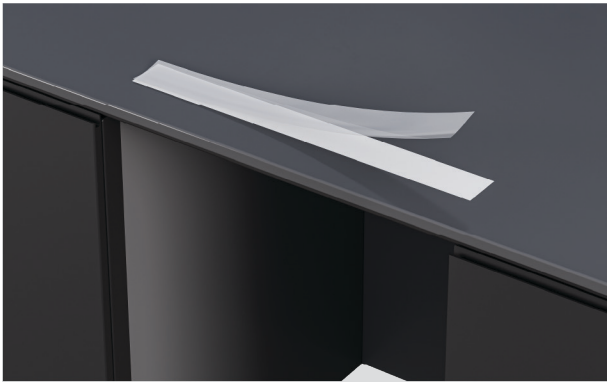

2. Enlevez le film protecteur du ruban.



3. Appliquer le ruban au centre le long du dessous du plan de travail ou du bord de la cavité.

Le ruban d'étanchéité doit être exempt de plis, de froissements ou de bulles d'air.

OPTIONS DE FIXATION DU LAVE-VAISSELLE

Le lave-vaisselle doit être fixé pour rester en place et éviter les vibrations. Trois points de fixation de chaque côté du châssis sont recommandés.

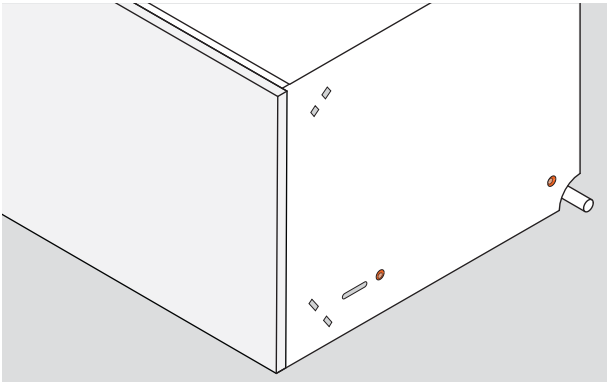

1. Fixation à travers les côtés du châssis :

Les vis doivent traverser les côtés du châssis et être fixées dans les côtés du meuble ou dans les cales.

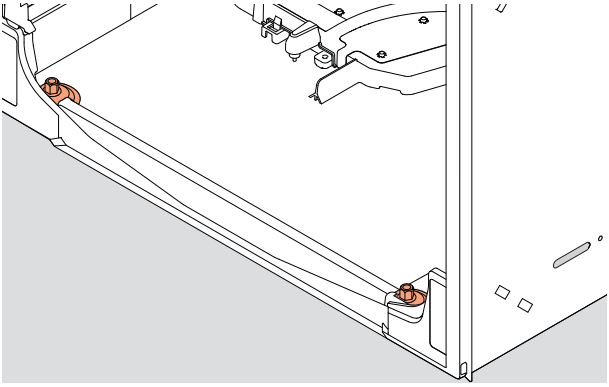

2. Fixation à travers le bas du châssis :

Les vis peuvent être insérées depuis l'intérieur du lave-vaisselle, à travers le bas du châssis, pour être fixées dans l'étagère.

2 vis de fixation de 38 mm et leurs rondelles sont fournies.

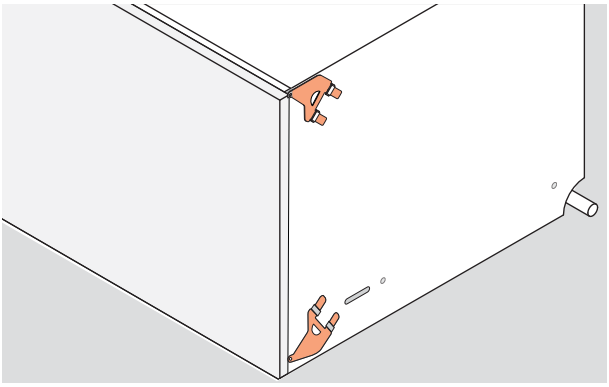

3. Fixation à travers les supports latéraux :

Des ensembles de supports supérieurs ou inférieurs peuvent être insérés dans les côtés du châssis et fixés aux bords du meuble.

Les deux ensembles peuvent être utilisés si nécessaire.

FIXER LES SUPPORTS

Les supports doivent reposer à plat sur le châssis, les languettes de blocage orientées vers l'extérieur. Les languettes de blocage doivent être correctement insérées dans les fentes pour fixer les supports.

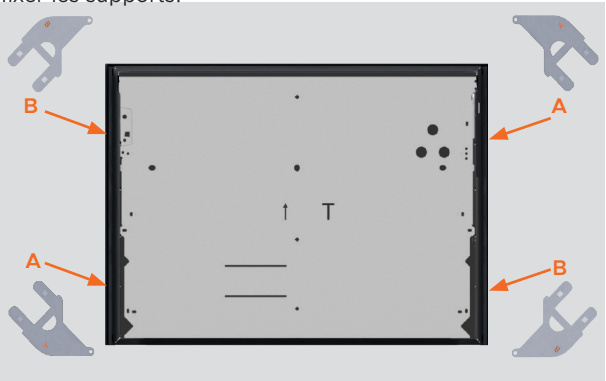

1. Repérez les ensembles de supports supérieurs et inférieurs.

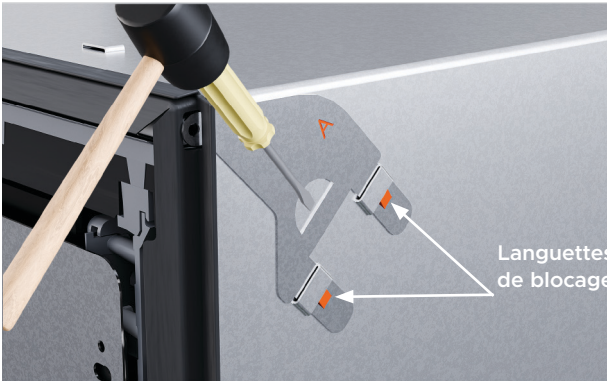

2. Si vous utilisez l'ensemble de supports supérieurs, insérez-les dans les fentes, et tapotez doucement avec un maillet souple pour les fixer.

Poussez la languette de la vis à travers l'espace dans le joint en caoutchouc.



3. Si vous utilisez l'ensemble de supports inférieurs, insérez-les dans les fentes inférieures, et tapotez doucement avec un maillet souple pour les fixer.

Poussez la languette de la vis à travers l'espace dans le joint en caoutchouc.

FIXER LES CALES D'ESPACEMENT



1. Détachez les quatre cales d'espacement munies d'une bande adhésive.

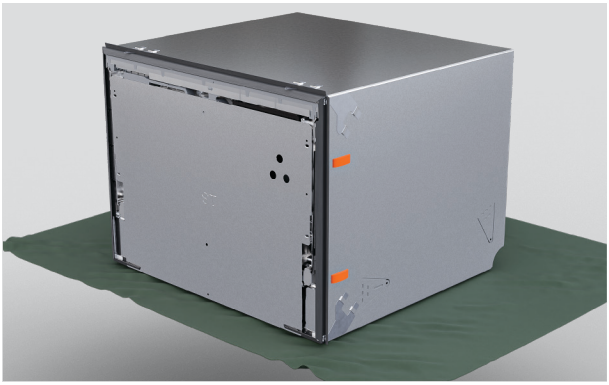

2. Placez les cales d'espacement de chaque côté du lave-vaisselle, entre les supports.

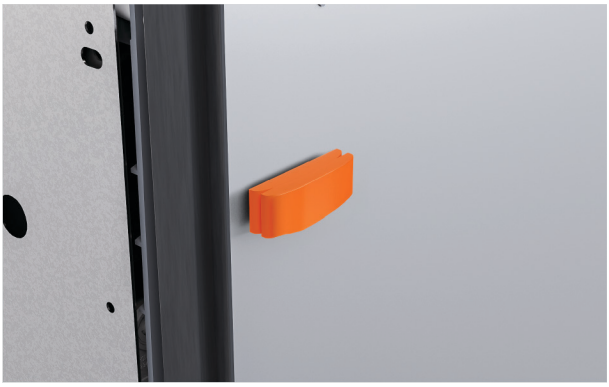

3. Si nécessaire, vous pouvez clipser un segment de cale d'espacement plus grand pour ajuster l'épaisseur.

FIXER LE TUYAU DE VENTILATION

Consultez le guide de planification disponible sur fisherpaykel.com pour connaître les différentes options de ventilation.

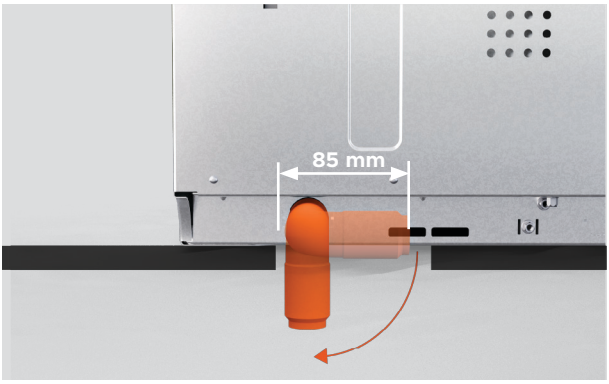

Le système de ventilation peut passer sous le lave-vaisselle.

Vérifiez que les dimensions de la découpe permettent de faire pivoter le coude de ventilation lorsque le lave-vaisselle est installé dans la cavité.



1. Orientez le coude vers la gauche ou vers la droite, selon l'emplacement de la sortie de ventilation.

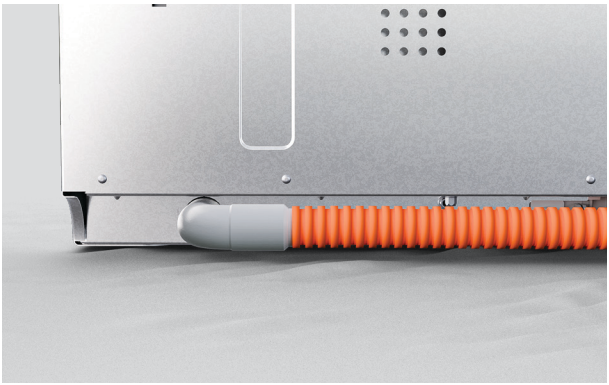

2. Si la sortie de ventilation se trouve à gauche ou à droite, emboîtez fermement le tuyau de ventilation sur le coude pour le fixer.

POUSSER DANS LA CAVITÉ

L'espace minimum entre le panneau de tiroir et le plan de travail ou le cadre est de 2 mm.



1. Faites passer les tuyaux et les cordons par les accès de service jusque dans la cavité adjacente.



2. Poussez délicatement le lave-vaisselle dans la cavité, en faisant passer les tuyaux dans les accès de service au fur et à mesure.

Éviter d'écraser ou de tordre les tuyaux.



3. Placez le panneau sur le support du tiroir, puis ajustez la position du lave-vaisselle dans la cavité jusqu'à ce que la face avant du panneau soit alignée sur les portes du meuble.

MESURER LE PANNEAU PERSONNALISÉ

Si les largeurs ou les hauteurs des panneaux dépassent les dimensions minimales, vérifiez qu'il y a un léger espace entre le panneau personnalisé et tout meuble situé derrière celui-ci.

Le tiroir doit se fermer hermétiquement afin d'éviter toute fuite d'humidité et toute condensation, qui pourraient endommager le panneau personnalisé.



1. Mesurez la distance entre les portes du meuble adjacent et les bords du support du tiroir.

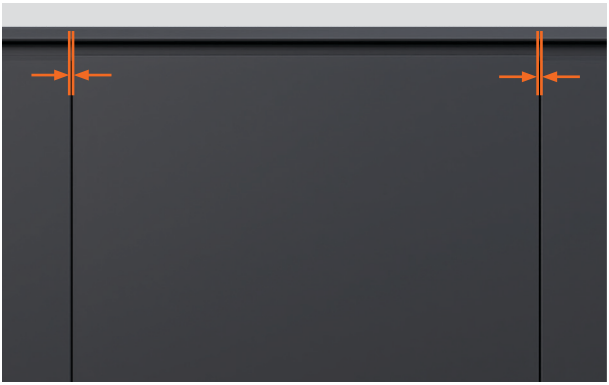

2. Soustrayez de chaque mesure l'espace requis entre les panneaux du meuble.

L'espace minimum requis avec les portes ou tiroirs des meubles adjacents est de **2 mm**.

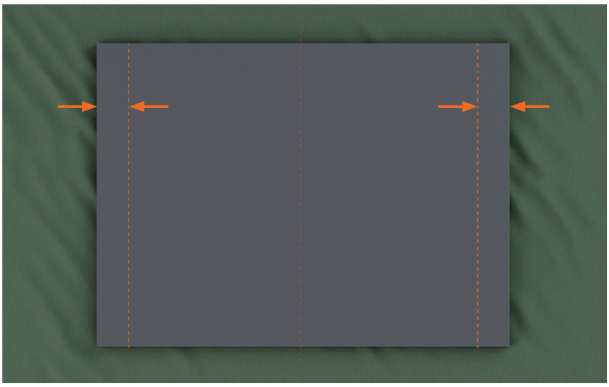

3. Utilisez les mesures finales pour tracer des lignes verticales à l'arrière du panneau personnalisé.

FIXER LE PANNEAU AU SUPPORT DU TIROIR



1. Tournez les broches du support de tiroir d'un quart de tour.

Utilisez une pince pour tirer la broche latérale vers l'extérieur.

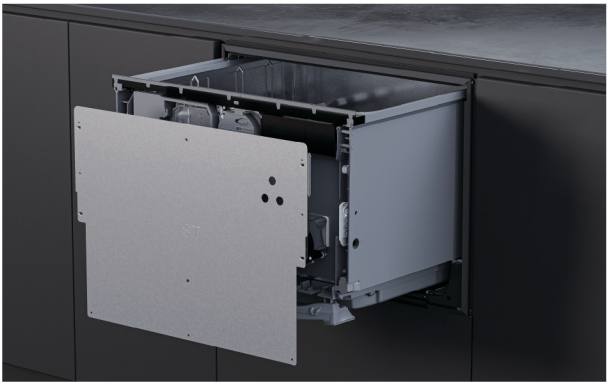

2. Détachez le support du tiroir en tirant fermement vers le bas, puis en l'inclinant vers l'extérieur.

Déconnectez le fil de terre du support avant de l'enlever.



3. Positionnez le support de tiroir sur le panneau personnalisé, entre les lignes marquées.

Vérifiez que le bas du panneau de tiroir repose sur le support.

FIXER LE PANNEAU AU SUPPORT DU TIROIR

Les vis fournies mesurent 16 mm de long. Si l'épaisseur du panneau est inférieure à 18 mm au niveau d'un point de fixation, utilisez des vis plus courtes (non fournies) afin d'éviter qu'elles ne traversent la face du panneau.

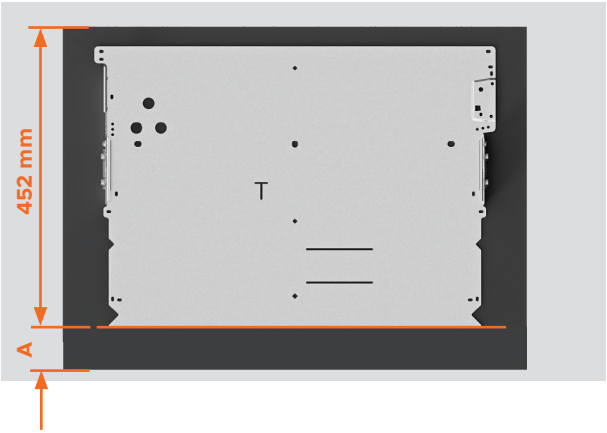

4. Panneaux prolongés vers le bas :

Utilisez la mesure du dépassement (A) pour positionner le bord inférieur du support.

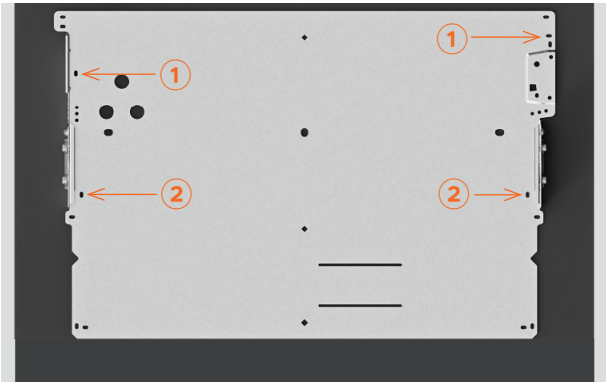

6. Insérez une vis dans chacune des fentes de fixation numérotées ① et ②.

Des avant-trous peuvent être nécessaires en fonction du matériau du panneau.



5. Emboîtez le panneau sur le lave-vaisselle.

Vérifiez qu'un espace d'au moins 2 mm sépare le panneau des portes des meubles adjacents.

FIXER LE PANNEAU AU SUPPORT DU TIROIR

Les vis fournies mesurent 16 mm de long. Si l'épaisseur du panneau est inférieure à 18 mm au niveau d'un point de fixation, utilisez des vis plus courtes (non fournies) afin d'éviter qu'elles ne traversent la face du panneau.

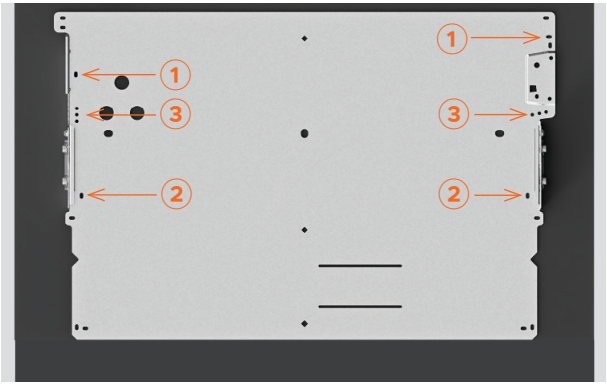

7. Serrez les vis aux positions ① et ②.

Ajoutez une vis de chaque côté dans l'un des trois trous marqués ③.

Au moins trois vis sont nécessaires de chaque côté du support du tiroir.

INSTALLER LE MODULE FRAPPER POUR METTRE EN PAUSE

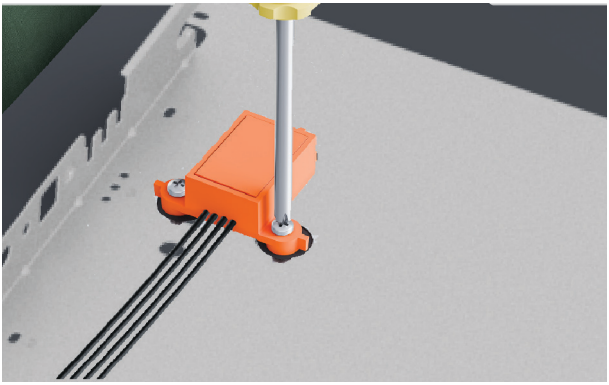

1. Fixez le module Frapper pour mettre en pause sur le panneau à l'aide des vis fournies.



2. Vérifiez que le module est correctement orienté et solidement fixé afin de garantir son bon fonctionnement.



3. Déplacez le panneau vers le lave-vaisselle.

Branchez le module Frapper pour mettre en pause sur le panneau de contrôle.

FIXER LE PANNEAU



1. ⚠ Fixez le fil de terre au support du tiroir pour assurer une utilisation sans danger.



2. Remettez le panneau sur le lave-vaisselle. Insérez les broches latérales.

Tournez les broches d'un quart de tour pour les verrouiller.

RÉGLER L'INCLINAISON DU PANNEAU

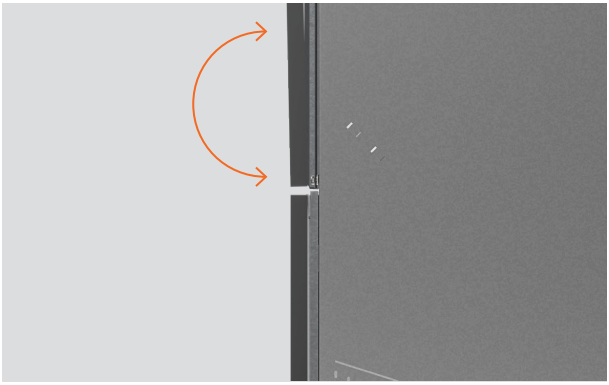

Le panneau personnalisé peut nécessiter de légers ajustements pour être aligné sur les façades des meubles existants.



1. Régler l'inclinaison du panneau

Insérez un tournevis cruciforme dans le trou inférieur au-dessus de la broche latérale et tournez pour ajuster.

Répétez de l'autre côté du tiroir si nécessaire.

FIXER À TRAVERS LA FENTE DU CHÂSSIS

Les fentes sur les côtés du châssis permettent de fixer temporairement les vis et d'ajuster le lave-vaisselle dans la cavité. L'alignement du panneau peut alors être vérifié avant la fixation finale.

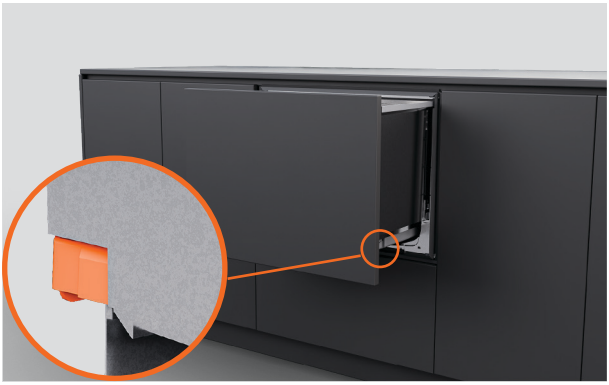

1. Tirez le tiroir à mi-course pour enlever la cuve.

De chaque côté de la cuve, poussez les languettes de blocage vers l'arrière.



2. Placez le tiroir sur une surface protégée à gauche de l'appareil.

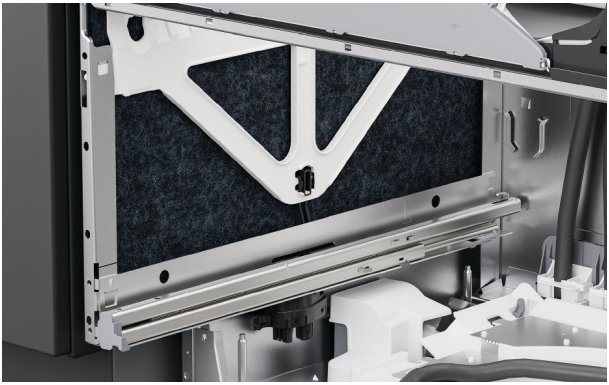

3. Sur les côtés du châssis, soulevez l'isolant.

FIXER À TRAVERS LA FENTE DU CHÂSSIS



4. Insérez une vis dans chaque fente du châssis pour fixer au meuble.

Serrez partiellement les vis en vérifiant que les réglages peuvent être effectués.

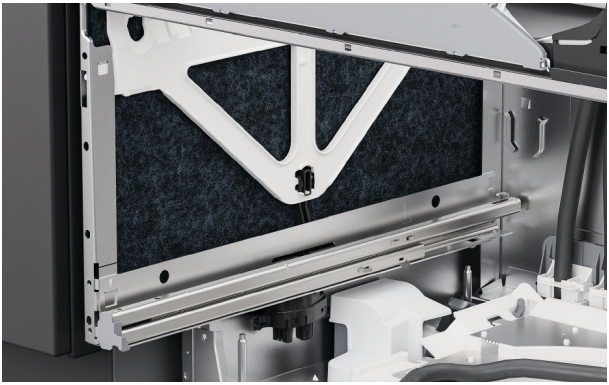

5. Réinstallez l'isolant en vérifiant qu'il est correctement positionné et qu'il n'obstruera pas les glissières du tiroir.



6. Pour remettre la cuve en place, tirez les glissières du tiroir jusqu'à mi-course.

Placez la cuve sur les glissières.

FIXER À TRAVERS LA FENTE DU CHÂSSIS

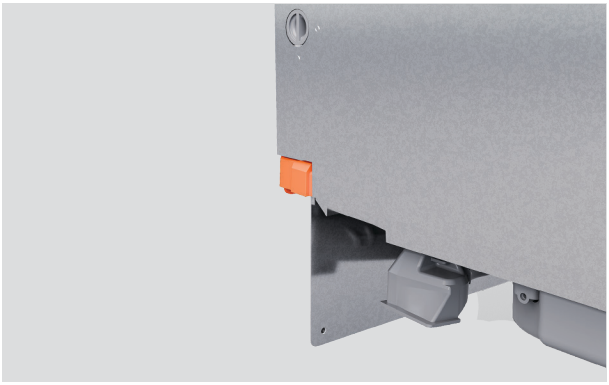

7. Tirez les languettes de blocage vers l'avant et enclenchez le tiroir en place.

Vérifiez que les tuyaux ne sont ni écrasés ni tordus lors de la fermeture du tiroir.



8. Vérifiez que le panneau est aligné avec les meubles environnants.

Ajustez le lave-vaisselle dans la cavité si nécessaire.

RÉGLER L'ALIGNEMENT VERTICAL ET HORIZONTAL DU PANNEAU



Régler vers le haut et vers le bas (verticalement)

Insérez un tournevis dans le deuxième trou au-dessus de la broche du support et tourner pour ajuster.

Répétez de l'autre côté du tiroir si nécessaire.



Régler latéralement (horizontalement)

Sur le côté gauche du tiroir, insérez un tournevis dans le troisième trou situé au-dessus de la broche latérale, puis tournez-le pour effectuer le réglage.

Tournez dans le sens horaire pour déplacer le panneau vers la droite et dans le sens antihoraire pour le déplacer vers la gauche.

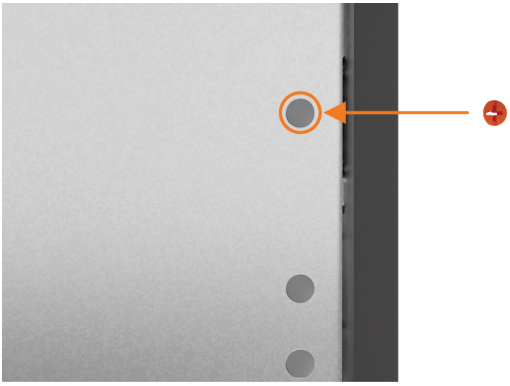

Lorsque tous les réglages sont définitifs et que le lave-vaisselle est installé, repérez les capuchons de vis et insérez-les dans les trous de réglage.

FIXER À TRAVERS LE CHÂSSIS

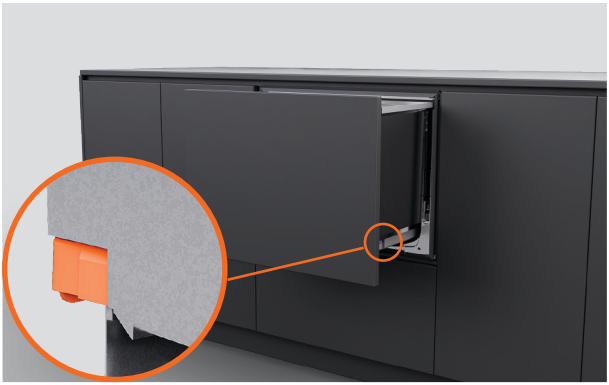

1. Tirez le tiroir à mi-course pour enlever la cuve.

De chaque côté de la cuve, poussez les languettes de blocage vers l'arrière.

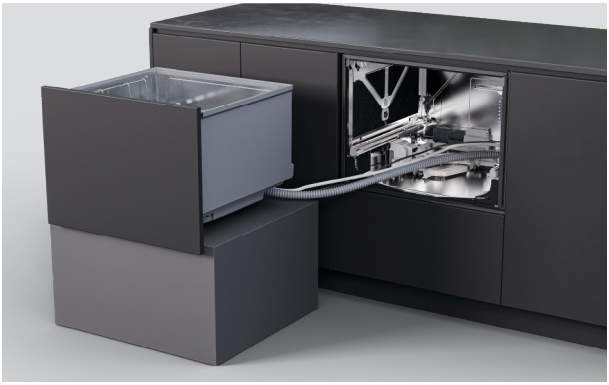

2. Placez le tiroir sur une surface protégée à gauche de l'appareil.

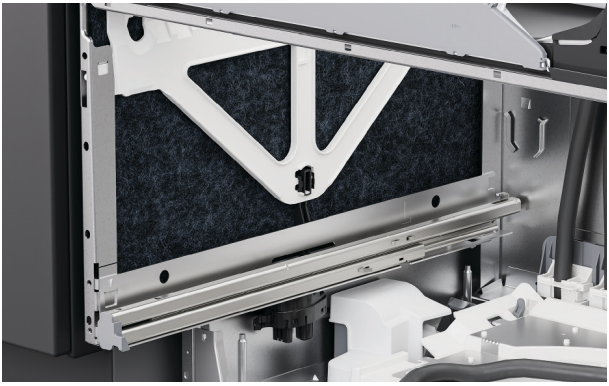

3. Sur les côtés du châssis, soulevez l'isolant.

FIXER À TRAVERS LE CHÂSSIS

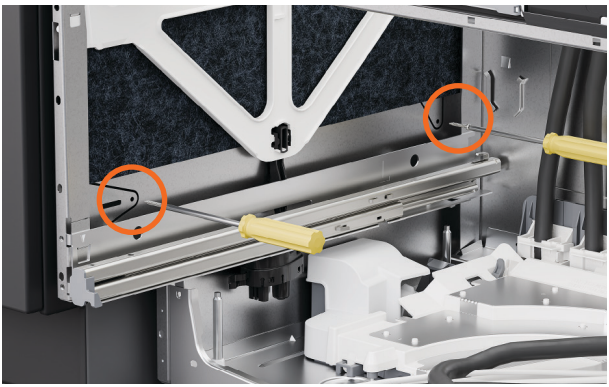

4. Insérez les vis dans les deux trous de chaque côté du châssis.

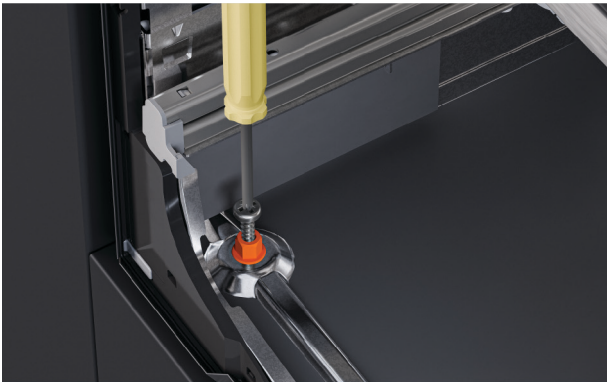

5. Insérez les vis de 38 mm et les rondelles fournies dans les deux trous avant situés au bas du châssis.

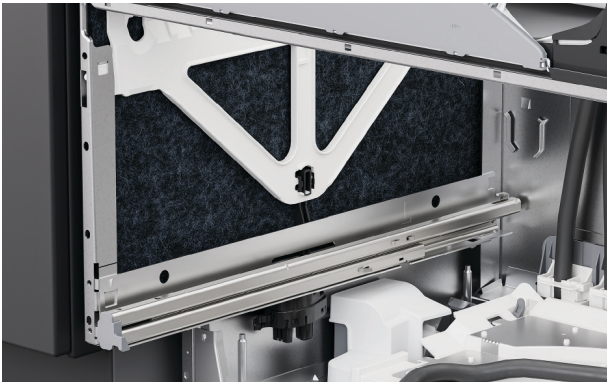

6. Vérifier que l'isolant est repositionné correctement et qu'il n'obstruera pas les glissières du tiroir.

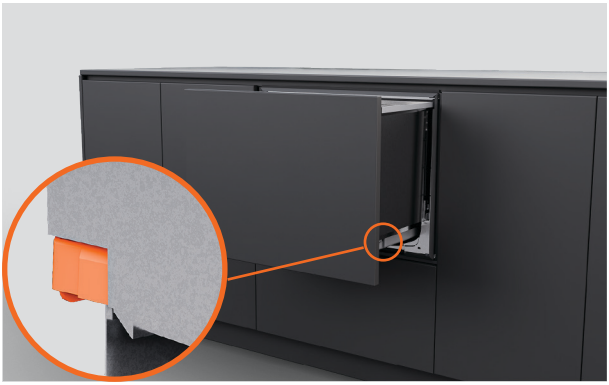

7. Replacez la cuve sur les glissières, tirez les languettes de verrouillage vers l'avant, puis enclenchez le tiroir.

FIXER À L'AIDE DE SUPPORTS



1. Si vous utilisez des supports, ouvrez partiellement le tiroir.

Levez le joint en caoutchouc et enlevez les caches de vis de gauche et de droite de l'habillage.



2. Fixez les supports latéraux à l'aide des vis fournies, puis remettez les cache-vis en place.

INSTALLER LE SYSTÈME DE VENTILATION

La longueur du tuyau de ventilation ne doit pas dépasser 1,6 m. Ne raccourcissez pas le tuyau.

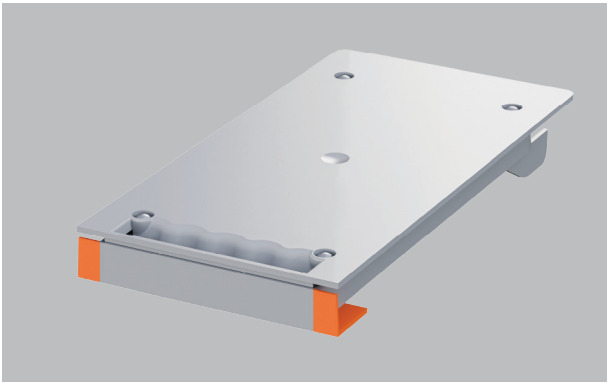

Si le meuble comporte un cadre ou ne peut pas être installé sur le bord de l'étagère, découpez la bordure du conduit de ventilation.

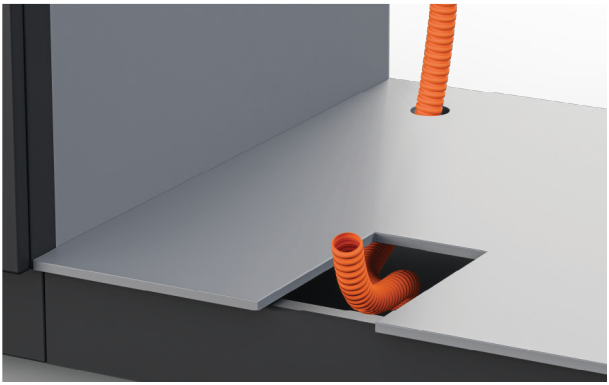

1. Faites passer le tuyau de ventilation dans l'espace derrière la plinthe du meuble adjacent ou sous le lave-vaisselle, selon les besoins.

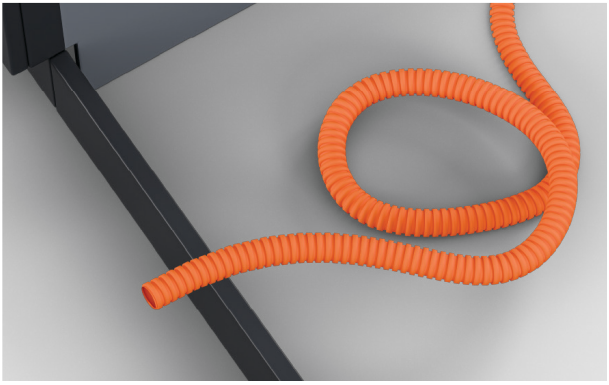

2. Le tuyau de ventilation peut être enroulé dans l'espace derrière la plinthe.

Vérifier qu'il n'y a pas de courbures prononcées ni de pliures.

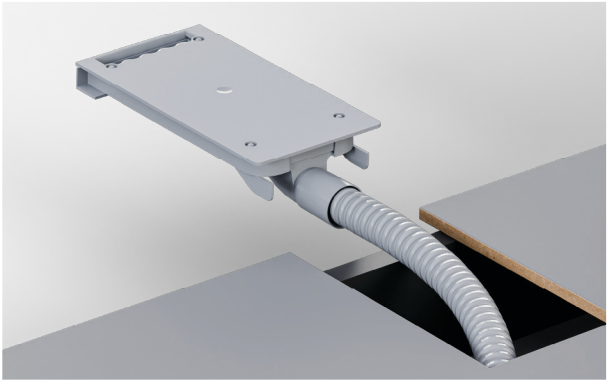

3. Faites passer l'extrémité du tuyau de ventilation à travers la découpe, puis fixez-la fermement au conduit de ventilation.

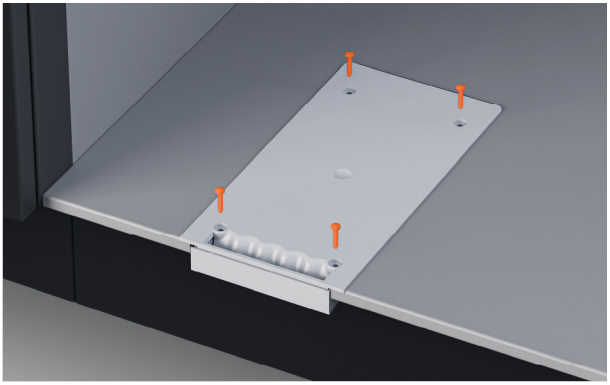

4. Fixez le conduit de ventilation à l'aide des vis fournies.

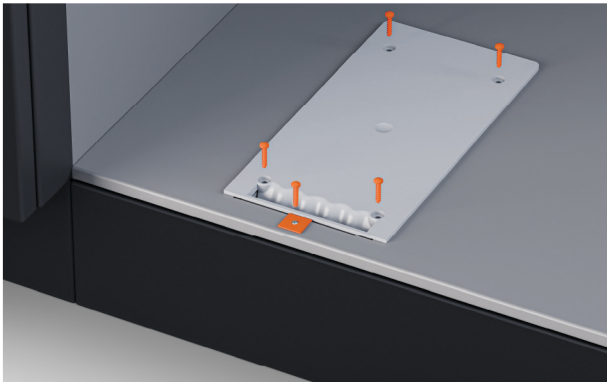

5. Pour les meubles avec cadre, installez le support et la vis fournis dans le kit de ventilation.

OPTIONS DE CONNEXION DE VIDANGE

Pression de l'eau DD60STX6HI1 : maximum 1 MPa (145 psi), min. 0,1 MPa (14,5 psi)

Raccordement à l'eau : 3/4" BSP (GB20) pour rondelle plate ; température recommandée : eau froide à 20°C

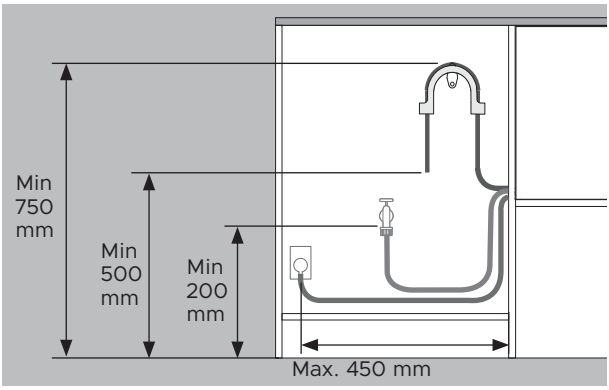

Les distances sont les mêmes pour toutes les installations.

- Du sol au haut du support – min. 750 mm.
- Du sol à l'extrémité du tuyau d'évacuation – min. 500 mm.
- Du sol à l'arrivée d'eau – min. 200 mm.
- Du côté du meuble au centre de la prise électrique – maximum 450 mm.

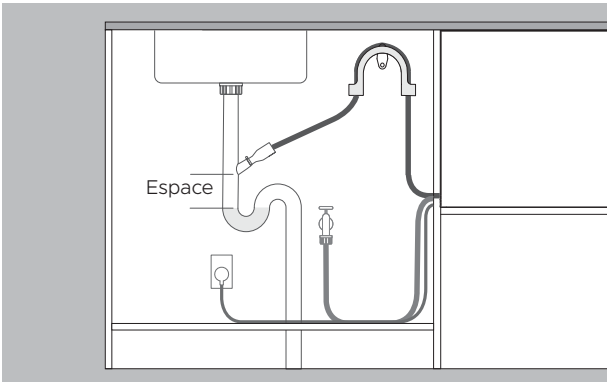

Drainage raccordé à l'embout

- Le raccord d'évacuation doit se trouver au-dessus du niveau de l'eau stagnante, avec une lame d'air entre les deux, afin d'éviter tout problème d'évacuation.
- Enlever l'excès de flexible de vidange pour éviter que le tuyau ne pende en dessous de la hauteur de l'embout.

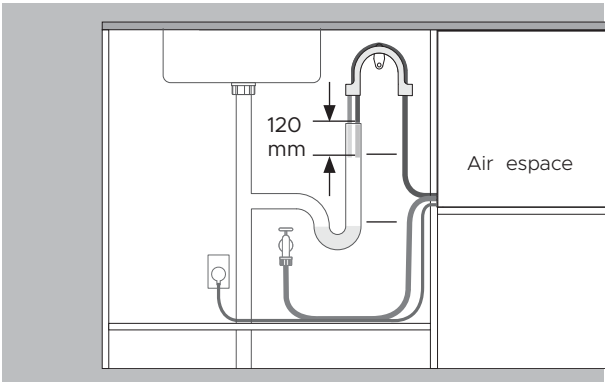

Drainage acheminé vers le tuyau vertical

- Le tuyau d'évacuation doit se trouver au-dessus du niveau de l'eau stagnante, avec une lame d'air entre les deux, afin d'éviter tout problème d'évacuation.
- Enlever l'excès de flexible de vidange.
- Le flexible de vidange ne doit pas pénétrer de plus de 120 mm dans le tuyau vertical.

INSTALLER LA VIDANGE

Vérifiez que le support du flexible de vidange est correctement installé et que le tuyau est correctement passé afin d'éviter les dommages et les problèmes d'évacuation.

Le lave-vaisselle ne doit pas évacuer l'eau dans de l'eau stagnante.

Si le tuyau d'évacuation fourni n'est pas suffisamment long pour atteindre les raccordements, un kit de rallonge de tuyau d'évacuation de 3,6 m est disponible sur fisherpaykel.com.



1. Installez le support de flexible de vidange aussi près que possible du plan de travail, à une distance minimale de 750 mm du sol.

Faire passer le tuyau à travers le support.

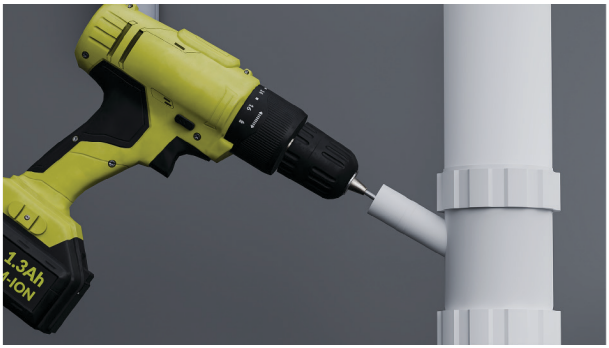

2. Pour la connexion au Té pour l'évacuation des eaux usées :

Pour éviter que des copeaux ne pénètrent dans le système de tuyauterie, enlever le Té pour l'évacuation des eaux usées avant de percer.

Débouchez ou percez le raccord en T d'évacuation des eaux usées afin d'obtenir une ouverture d'au moins 13 mm de diamètre avant de fixer le raccord.

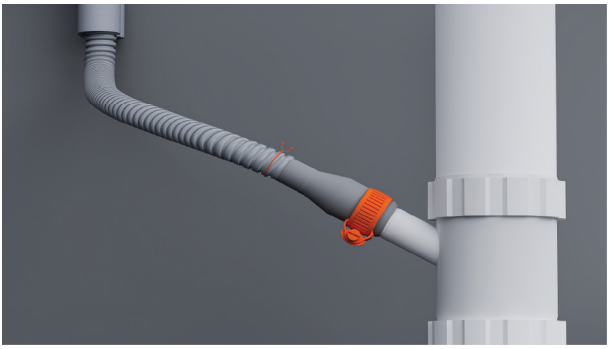

3. Enfilez l'attache de câble sur le tuyau.

Raccordez le tuyau au raccord fourni et fixez-le à l'aide du collier métallique fourni.

Vérifier que le tuyau est acheminé directement jusqu'à la jonction pour éviter les plis qui restreignent l'évacuation.

Raccourcissez le tuyau d'évacuation si nécessaire.



4. Pour la connexion au tuyau vertical :

Tirer le flexible de vidange par le guide support et le laisser reposer dans le tuyau vertical.

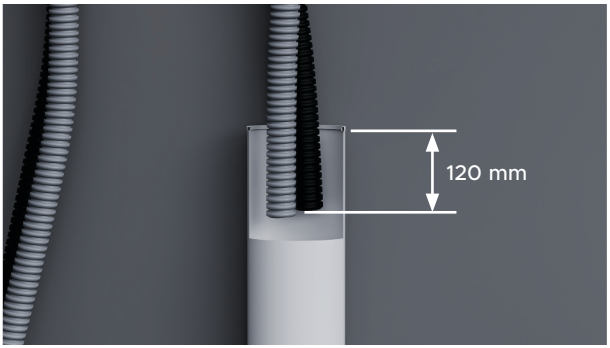

5. Veillez à ce que le tuyau ne pénètre pas de plus de 120 mm dans la colonne d'évacuation afin d'éviter que les eaux usées ne soient siphonnées vers la cuve.

Le tuyau peut être raccourci si nécessaire.

RACCORDEZ L'ARRIVÉE D'EAU

N'ouvrez pas l'arrivée d'eau avant que l'alimentation électrique ait été raccordée. Le lave-vaisselle doit être sous tension pour que la protection contre les inondations soit activée.

Des robinets d'arrêt sont nécessaires pour pouvoir couper l'alimentation en eau.

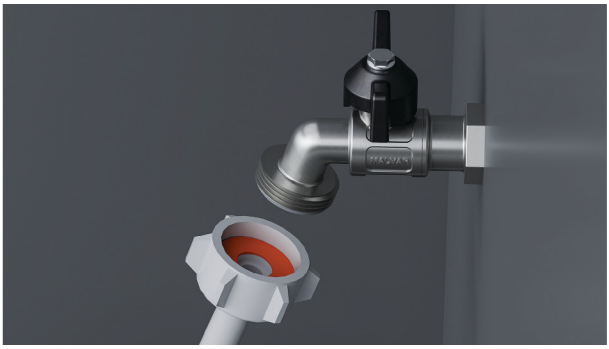

1. Vérifiez que la rondelle en caoutchouc fournie est insérée dans le raccord.



2. Raccordez le flexible d'alimentation au robinet.

Vérifier que le flexible d'alimentation n'est pas coudé et que le robinet n'est pas tiré ni soumis à une pression.

Ne pas raccourcir le tuyau d'arrivée d'eau.



3. Serrez à la main pour mettre en place. À l'aide d'une clé ou d'une pince, tournez encore de 180° pour fixer. Évitez de trop serrer.

RACCORDER L'ALIMENTATION

Normes électriques : 220 - 240 V, 50 - 60 Hz, 4,5 A

La fiche d'alimentation doit être accessible après l'installation pour l'entretien.



1. Raccordez l'alimentation.

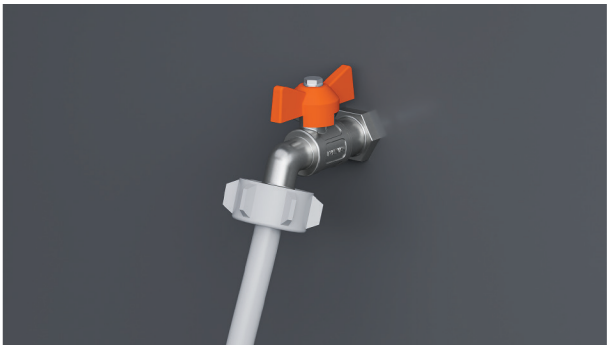

2. Vérifiez les raccordements à l'eau.

Ouvrez l'arrivée d'eau et vérifiez qu'il n'y a pas de fuites.

Le lave-vaisselle doit être sous tension pour que la protection contre les inondations soit activée.

Si l'alimentation doit être déconnectée, vérifier que l'arrivée d'eau est coupée.

LISTE DE CONTRÔLE DE L'INSTALLATEUR

Installation

- ☐ Si l'alimentation est déconnectée, vérifier que l'arrivée d'eau est coupée pour éviter toute inondation.
- ☐ Vérifiez que tous les dégagements requis ont été respectés.
- ☐ Vérifiez que tous les dégagements requis ont été respectés.
- ☐ Vérifier que le lave-vaisselle est sécurisé et que le tiroir s'ouvre et se ferme librement sans résistance.
- ☐ Vérifier que le panneau est correctement installé sur le lave-vaisselle.
- ☐ Retirez tout emballage ou ruban adhésif maintenant les paniers et le bras d'aspersion.
- ☐ Vérifiez que le bras d'aspersion est en place, correctement monté et tourne librement.
- ☐ Vérifier que le module Frapper pour mettre en pause est solidement installé et fonctionne correctement.
- ☐ Vérifiez que le ruban d'étanchéité a été appliqué et ne présente aucun pli, froissement ni bulle d'air.

Plomberie

- ☐ Vérifiez que les opercules ou bouchons du raccord d'évacuation ont été percés et que le raccordement à l'évacuation a été effectué.
- ☐ Le raccord des tuyaux d'évacuation ne doit pas supporter le poids de la longueur de tuyau excédentaire. Maintenez le tuyau d'évacuation aussi déployé que possible afin d'éviter qu'il ne s'affaisse. Toute longueur excédentaire du tuyau d'évacuation doit être maintenue du côté du lave-vaisselle par rapport à la boucle haute.
- ☐ Vérifier que le flexible d'entrée dispose de la rondelle caoutchouc fournie et qu'il est serré.
- ☐ Si vous raccordez le tuyau d'évacuation au siphon de l'évier, veillez à ce que la boucle haute se trouve au moins 150 mm au-dessus du raccord du tuyau d'évacuation.
- ☐ Modèles avec adoucisseur d'eau : modifiez le réglage par défaut de l'adoucisseur en fonction de la dureté de l'eau dans votre région. Consultez votre guide d'utilisation.
- ☐ Veillez à ce que l'alimentation en eau reste coupée jusqu'à ce que l'alimentation électrique soit raccordée et mise sous tension. Le lave-vaisselle doit être sous tension pour que la fonction de protection contre les inondations soit activée.

Circuit électrique

- ☐ Vérifiez que tous les essais électriques ont été effectués conformément à la réglementation locale.

LISTE DE CONTRÔLE DE L'INSTALLATEUR

Tester le fonctionnement

- ☐ Mettez l'appareil sous tension et ouvrez l'alimentation en eau, puis ouvrez le tiroir. Vous devriez entendre un signal sonore et voir un voyant de programme s'allumer sur le panneau de commande.
- ☐ Versez trois tasses d'eau dans le tiroir.
- ☐ Naviguer vers RINCER et lancer le programme.
- ☐ Vérifier la fonction Frapper pour mettre en pause
- ☐ Une fois le cycle Rinçage terminé, vérifiez que le lave-vaisselle a fonctionné et s'est vidangé correctement.
- ☐ Vérifiez que l'alimentation en eau a été correctement coupée.
- ☐ Vérifiez l'absence de fuites au niveau des raccordements d'évacuation.
- ☐ **Si le site est laissé sans alimentation électrique une fois l'installation terminée, veillez à couper l'alimentation en eau afin d'éviter tout risque d'inondation.**

Remplir et conserver pour référence ultérieure :

Modèle _____

N° de série _____

Date d'achat _____

Acheteur _____

Adresse du revendeur _____

Nom de l'installateur _____

Signature de l'installateur _____

Entreprise d'installation _____

Date de l'installation _____

FISHERPAYKEL.COM

© Fisher & Paykel Appliances 2026. Tous droits réservés.

Les modèles présentés dans ce guide peuvent ne pas être disponibles sur tous les marchés et peuvent changer à tout moment.

Les caractéristiques techniques des produits présentés dans ce guide s'appliquent aux produits et modèles décrits à la date de parution. Dans le cadre de notre politique d'amélioration continue des produits, ces caractéristiques techniques peuvent changer à tout moment.

Pour vérifier les caractéristiques actuelles d'un modèle et vérifier sa disponibilité dans votre pays, veuillez consulter notre site ou contacter votre revendeur Fisher & Paykel local.

434527A 10,26