DISHDRAWER™ DISKMASKIN
INSTALLATIONSGUIDE

Komponenter som krävs	3
Hitta dina produktspecifikationer	4
Justeringsalternativ för anpassad panel	6
Innan installation	7
Installera diskmaskin	20
Förbered anpassade paneler	23
Spänna fast diskmaskinen	34
Justera panelens vertikala och horisontella justering	37
Montera sockel	41
Anslut tjänster	44
Checklista för installatör	49

FISHER & PAYKEL

SV

434523A 09.26

INTEGRERAD DISHDRAWER™ -DISKMASKIN

DD60DTX6HI1

KOMPONENTER SOM KRÄVS

VERKTYG

Medföljer ej

- ☐ Mattkniv
- ☐ Stjärnskruvmejsel
- ☐ Plattmejsel
- ☐ Borrmaskin
- ☐ 1x 13 mm borr
- ☐ 1x 2,5 mm borr
- ☐ Vattenpass
- ☐ Plattång
- ☐ Blyertspenna
- ☐ 57 mm hålsågsborr

(se sidan 10)

DELAR

Medföljer och krävs

- ☐ 4x sidomonteringsfästen
- ☐ 2x övre monteringsfästen
- ☐ 1x tätningstejp
- ☐ 32x 16 mm krysskruvar
- ☐ 1x monteringsfäste för anpassad sockel
- ☐ 1x Hållare för dräneringsslang
- ☐ 1x Dräneringsslangkoppling
- ☐ 2x kabelklämmor
- ☐ 1x Klämma
- ☐ 10x skruvlock

Medföljer

- ☐ 4x uppsättningar distanshållare

För att få tillgång till installationsvideor, skanna QR-koden eller gå till: https://www.fisherpaykel.com/nz/dishdrawer-installation-videos

Videorna ger en översikt över installationen av DishDrawer™-diskmaskinen och är inte avsedda att användas som en fristående guide.

Installationen måste utföras av en servicetekniker som utbildats och auktoriserats av Fisher & Paykel eller av annan kvalificerad person.

HITTA DINA PRODUKTSPECIFIKATIONER

I planeringsguiden hittar du fullständiga produkt-, skåp- och servicespecifikationer. För att komma åt planeringsguiden skannar du QR-koden eller besöker fisherpaykel.com/specify. Sök efter apparattyp, produktnamn eller modellkod.

För installationssupport kan du kontakta Fisher & Paykels designsupportteam på designsupport@fisherpaykel.com

Material och ytor i hålutrymmet och basen under bänkskivan måste vara fuktbeständiga. Om de inte är det, täta eller måla dem med ett fuktbeständigt beläggningssystem.

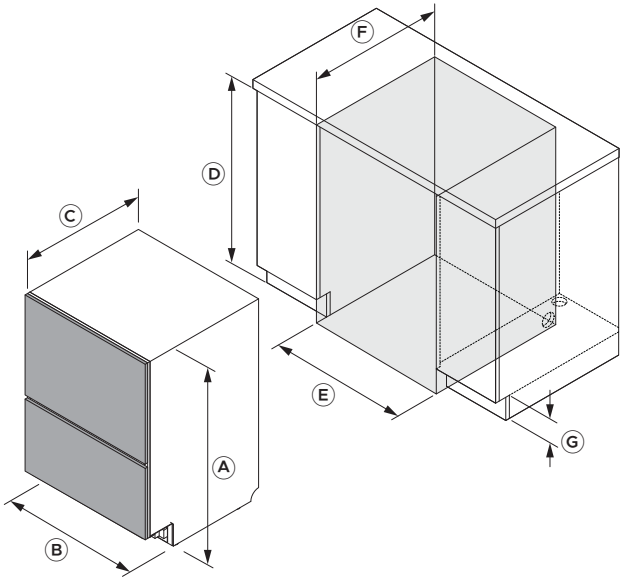

Mått	mm
Ⓐ Total höjd (inklusive fötter)	864–925
Ⓑ Chassibredd	599
Ⓒ Chassidjup*	553
Ⓓ Hålutrymmets höjd	866–927
Ⓔ Hålutrymmets bredd	600–610
Ⓕ Hålutrymmets djup**	580
Ⓖ Sockelhöjd	50–160

*Gäller inte anpassade eller förbehandlade lådpaneler. **Förutsätter dörrpaneler på 18 mm. Obs: Ett avstånd på 2 mm krävs mellan diskmaskinens lådpaneler och omgivande skåppaneler.

HITTA DINA PRODUKTSPECIFIKATIONER

Se till att det finns ett litet gap mellan den anpassade panelen och eventuella skåp bakom den för att bibehålla en ordentlig tätning i diskmaskinen. Detta förhindrar fuktläckage och kondensation, vilket kan skada den anpassade panelen och intilliggande skåp.

Den anpassade panelens material och ytor måste vara fuktbeständiga. Om de inte är det, täta eller måla dem med ett fuktbeständigt beläggningssystem.

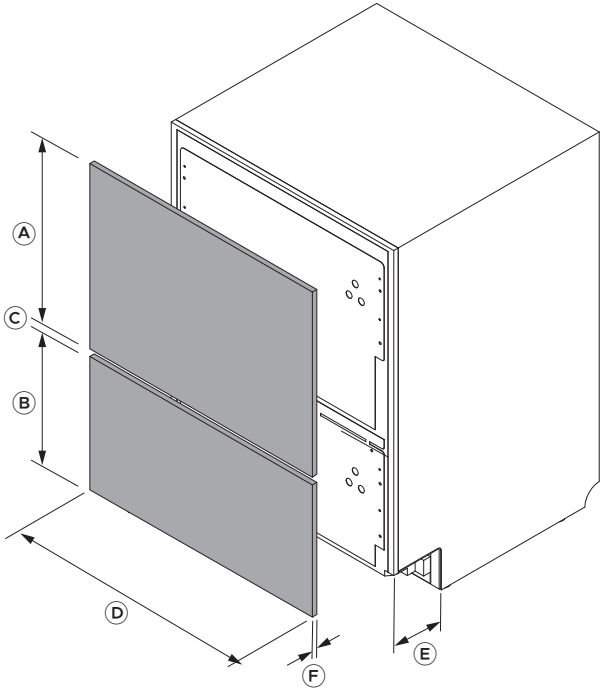

Mått för anpassad panel	**mm**
Ⓐ Minsta höjd på övre panel	442
Ⓑ Minimal höjd för nedre panel	311
Ⓒ Minimalt gap mellan lådpaneler*	8
Ⓓ Minsta panelbredd	596
Ⓔ Djup på sockel för anpassad panel	40–102
Ⓕ Paneltjocklek** (kortare fästskruvar krävs för paneler som är tunnare än 18 mm)	16 – 25
Maximal nedre förlängning av nedre panel	50

*Se till att det finns ett gap på minst 8 mm för att undvika problem med kondensation. **Guiden förutsätter 18 mm dörrpaneler; där panelen är mindre än 18 mm tjock vid någon fixeringspunkt ska kortare skruvar användas (medföljer ej) för att undvika att bryta igenom panelens framsida.

JUSTERINGSALTERNATIV FÖR ANPASSAD PANEL

När de anpassade panelerna har monterats kan små justeringar krävas för att rikta in dem mot befintliga skåpsfronter. Tre paneljusteringar är tillgängliga: i sidled, uppåt och nedåt samt lutning. En stjärnskruvmejsel krävs.

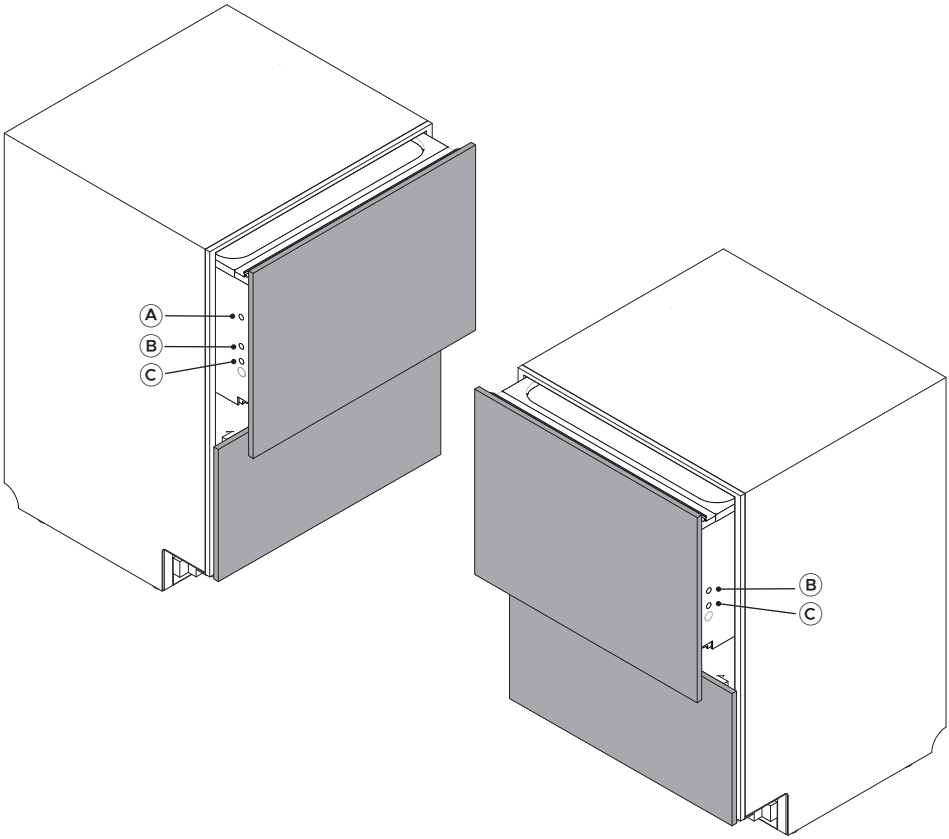

Justeringar
Ⓐ Justera i sidled (horisontellt)
Ⓑ Justera uppåt och nedåt (vertikalt)
Ⓒ Justera panelens lutning

fisherpaykel.com/specify

1. Se planeringsguiden för specifikationer för skåp, hålutrymme och service.

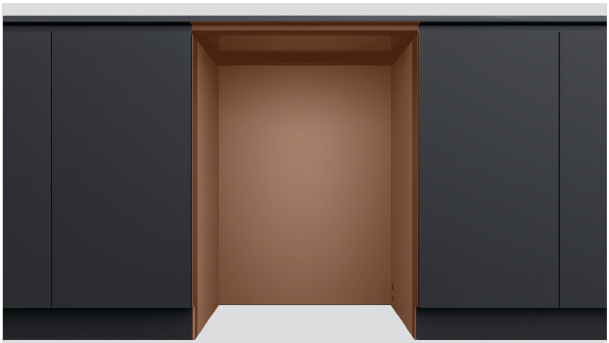

2. Material och ytor i hålutrymmet och basen under bänkskivan måste vara fuktbeständiga.

Om de inte är det, täta eller måla dem med ett fuktbeständigt beläggningssystem.



3. Kontrollera att hålutrymmet är rent och i gott skick.

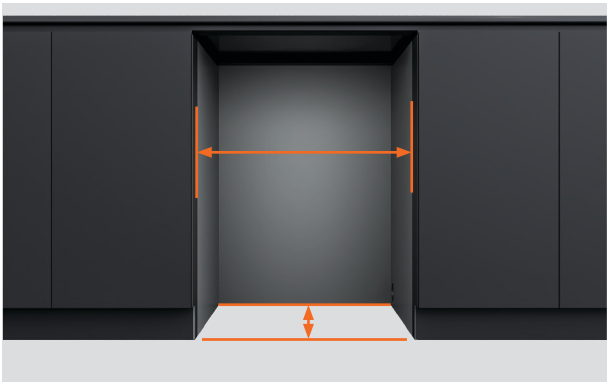

4. Se till att skåpet uppfyller de minsta hålrumsspecifikationer som krävs.

Kontrollera att skåpets sidor är vinkelräta.



5. Om hålutrymmet är för brett, lägg till material på sidorna så att diskmaskinen kan spännas fast.

Se planeringsguiden för detaljer.

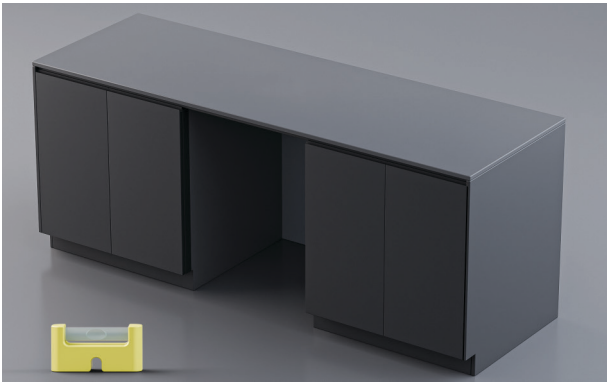

6. Kontrollera att skåpet står jämnt.



7. Stickkontakten bör vara åtkomlig efter installationen för underhåll.



8. Servicehål kan dras från diskmaskinens hålutrymme in i sockelutrymmet och sedan vidare till det intilliggande hålutrymmet.

Se planeringsguiden på fisherpaykel.com för servicealternativ.

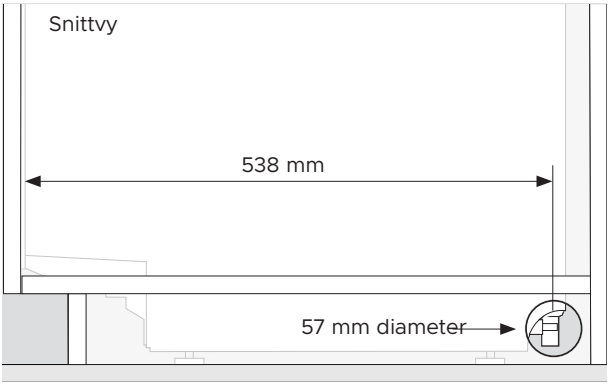

1. Ett servicehål med en diameter på minst 57 mm krävs i skåpets sida.

Hålets mitt ska vara minst 538 mm från framsidan av diskmaskinens chassi.

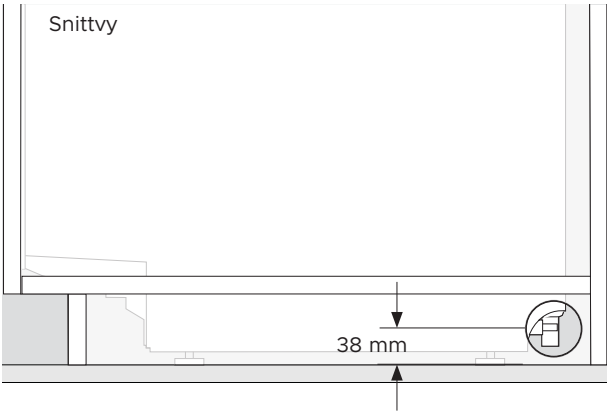

2. Hålets mitt ska vara högst 38 mm från golvet eller från undersidan av diskmaskinens fötter.

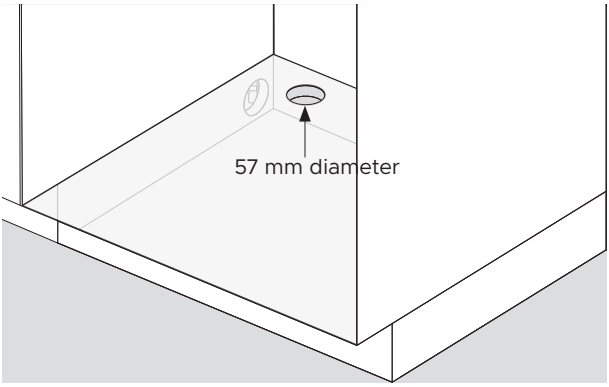

3. Ett servicehål med diametern 57 mm krävs i hyllan i det intilliggande skåpet.

PACKA UPP ALLA PRODUKTER



1. Avlägsna plastfolien.

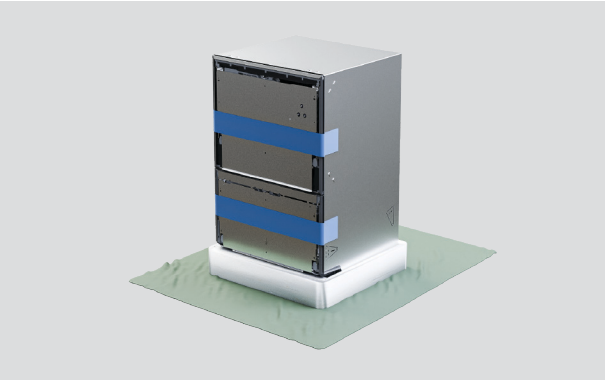

2. Skydda golvet innan förpackningsbasen avlägsnas.

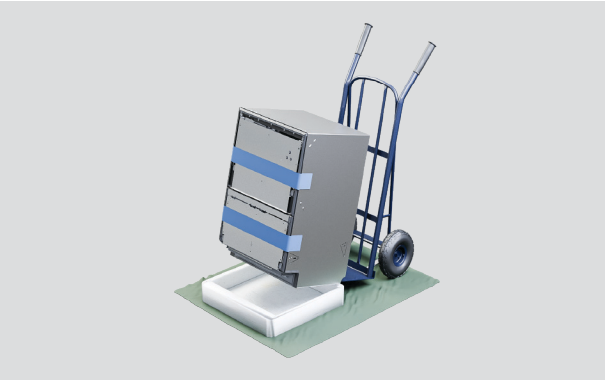

3. För att lossa basen använder du en kärra för att lyfta diskmaskinen från baksidan och drar sedan loss basen.

PACKA UPP ALLA PRODUKTER

Öppna den övre lådan försiktigt för att förhindra att diskmaskinen välter.

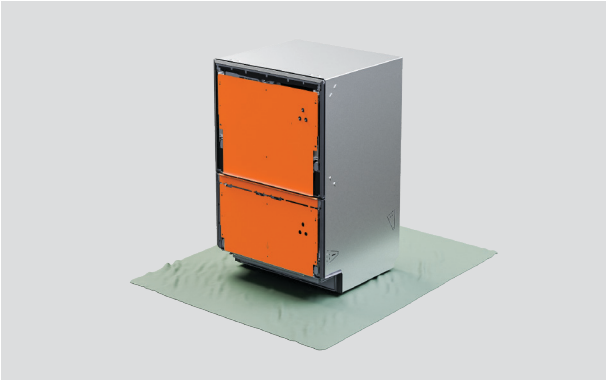

4. Avlägsna inte lådfästena från diskmaskinens framsida.

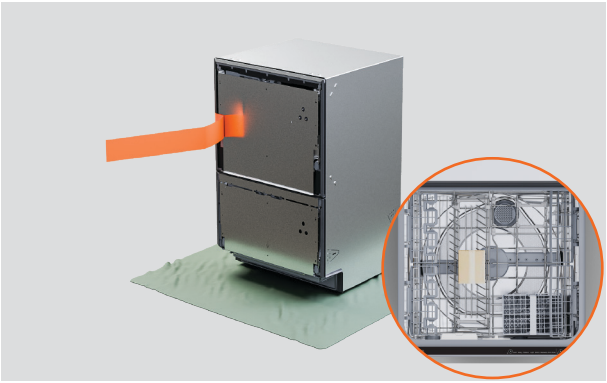

5. Dra bort tejpen från den övre lådan och avlägsna tillbehör och installationspaket.

Stäng lådan och sätt fast tejpen igen.



6. Bortskaffa förpackningen på ett ansvarsfullt sätt.

APPLICERA TÄTNINGSTEJP



1. Se till att undersidan av bänkskivan är ren och dammfri.

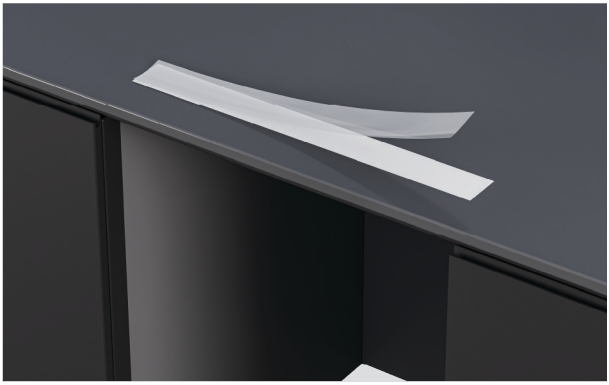

2. Avlägsna baksidan från bandet.



3. Använd tejpen centrerat längs undersidan av bänkskivan eller hålutrymmets kant.

Tätningstejpen måste vara fri från veck, vikningar eller luftbubblor.

ALTERNATIV FÖR ATT SPÄNNA FAST DISKMASKINEN

Diskmaskinen måste säkras så att den står stadigt och inte vibrerar. Tre fästpunkter på varje sida av chassit rekommenderas.

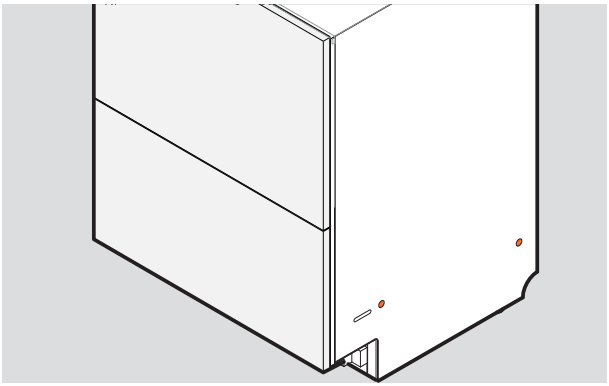

1. Fastspänning genom chassit:

Skruvarna måste fixeras genom chassits sidor och in i skåpets sidor eller fyllnadsmaterial.

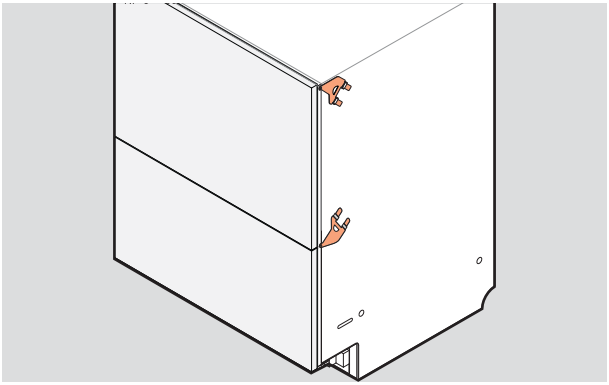

2. Fastspänning genom sidofästena:

Nedre eller övre fästsatser kan infogas i chassits sidor och fixeras vid skåpets kanter.

Båda uppsättningarna kan användas vid behov.

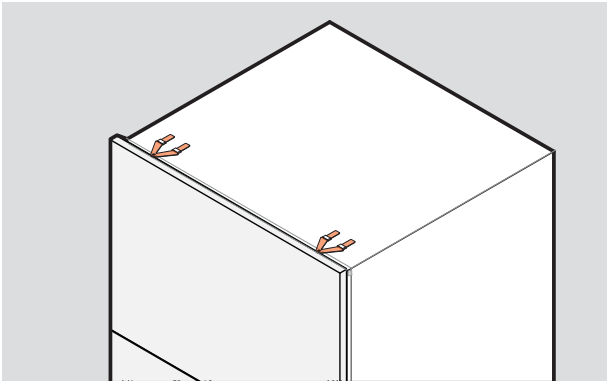

3. Fastspänning genom de övre fästena:

Vid behov kan fästen infogas i chassits övre del.

Dessa kan användas beroende på materialet i skåpet eller bänkskivan.

Se till att skruvarna ligger jämnt med skåpets yta för att undvika att skada lådpanelen.

MONTERA SIDOFÄSTENA

Fästena ska ligga plant mot chassit med låsflikarna vända utåt. Låsflikarna måste infogas ordentligt genom spåren för att spänna fast fästena.

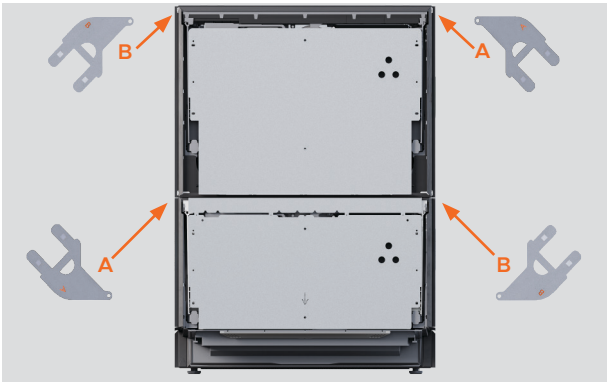

1. Leta reda på de övre och nedre fästsatserna.

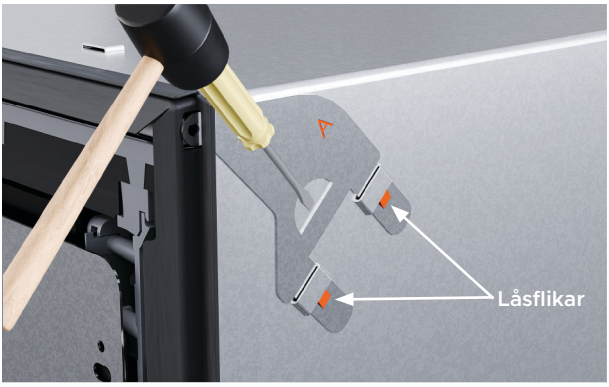

2. Om du använder den övre fästsatsen, infoga den i spåren och knacka försiktigt med en mjuk klubba för att spänna fast den.

Tryck skruvfliken genom mellanrummet i gummitätningen.



3. Om den nedre fästsatsen används, infoga i de nedre spåren och knacka försiktigt med en mjuk klubba för att spänna fast.

Tryck skruvfliken genom mellanrummet i gummitätningen.

MONTERA DE ÖVRE FÄSTENA

Använd övre fästen om skåpet är lämpligt och skruvhuvudena kommer att ligga jämnt med ytan, så att lådpanelen inte skadas.

Fästena ska ligga plant mot chassit med låsflikarna vända utåt.



1. Placera de övre fästena i de övre flikarna.

Tryck skruvfliken genom mellanrummet i gummitätningen.

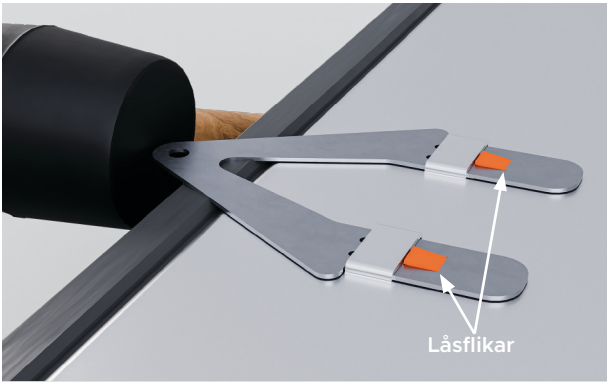

2. Knacka försiktigt med en mjuk klubba vid behov för att säkra det.

MONTERA DISTANSHÅLLARNA



1. Snäpp av de fyra distanshållarna med en självhäftande remsa.

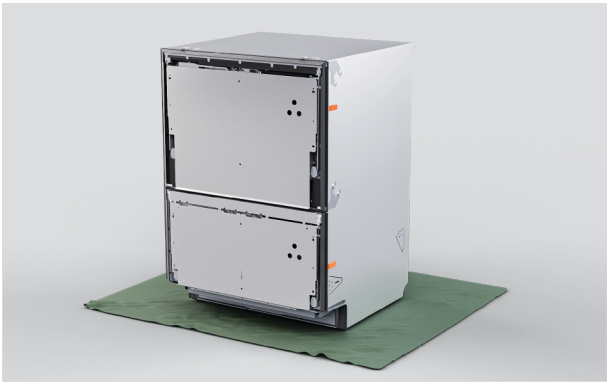

2. Placera distanshållare på varje sida av diskmaskinen mellan fästena.

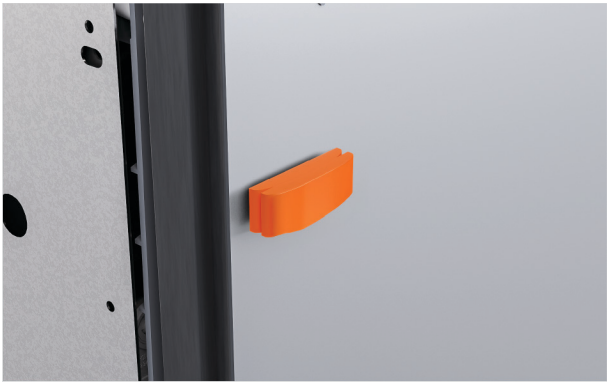

3. Vid behov kan ett större segment av distanshållaren snäppas fast för att justera tjockleken.

JUSTERA DISKMASKINENS HÖJD

Se till att lådorna är säkrade med tejp. Var försiktig så att du inte böjer fötterna när du lutar diskmaskinen. Ytterligare justeringar kommer att göras när diskmaskinen är inne i hålutrymmet.

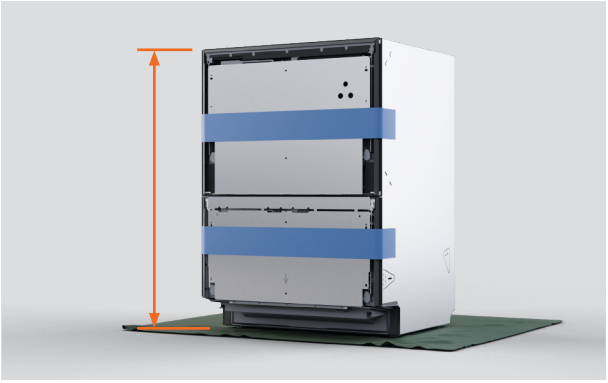

1. Mät diskmaskinens höjd från fötterna till chassits övre del.

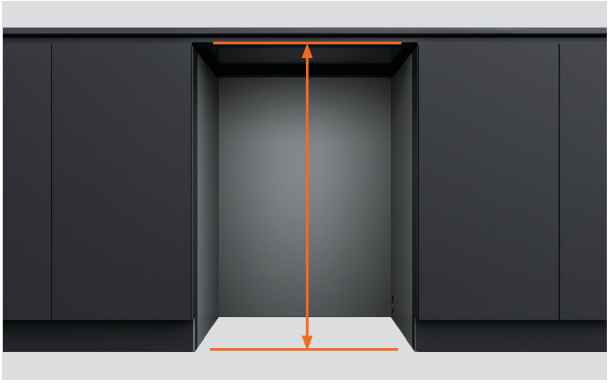

2. Mät avståndet från golvet till undersidan av bänkskivan eller hålutrymmets ram.

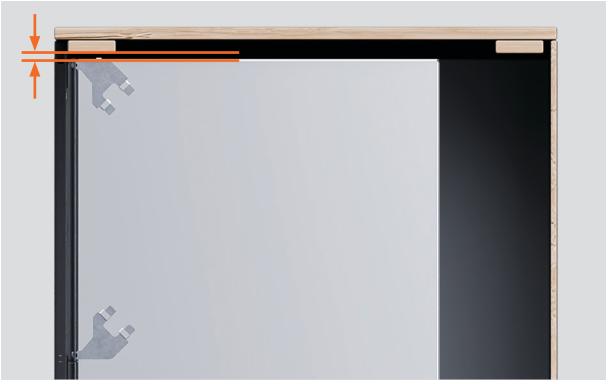

3. Justera diskmaskinens höjd till 3 till 5 mm under hålutrymmets höjd.

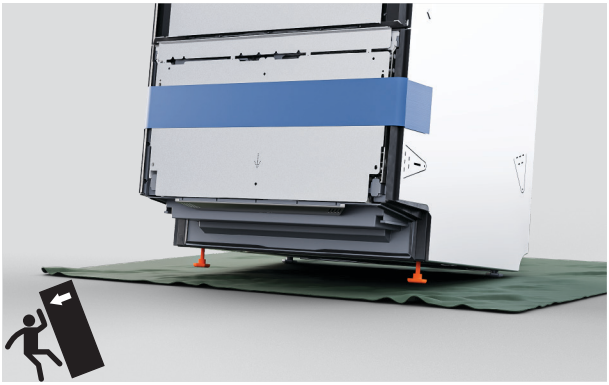

4. Luta diskmaskinen så att den vilar på de bakre fötterna och skruva loss eller dra åt de främre fötterna.



5. Luta diskmaskinen så att den vilar på de främre fötterna och skruva loss eller dra åt de bakre fötterna.

TRYCK IN I HÅLUTRYMMET



1. Placera slangar och sladdar genom servicehålen och in i det intilliggande hålutrymmet.

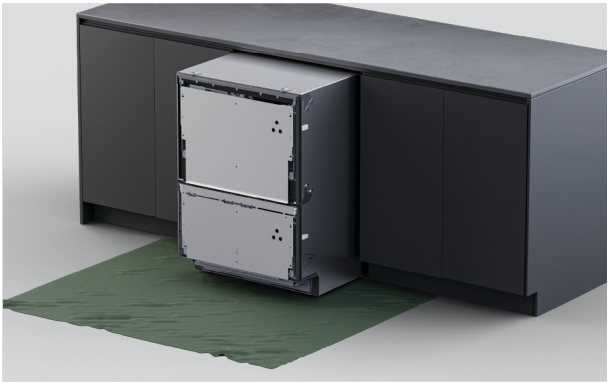

2. Tryck försiktigt in produkten i hålutrymmet och mata slangarna genom servicehålen allt eftersom.

Undvik att klämma eller vrida slangarna.

JUSTERA DISKMASKINEN SÅ ATT DEN STÅR PLANT

Det minimala gapet mellan lådpanelen och bänkskivan eller ramen är 2 mm.

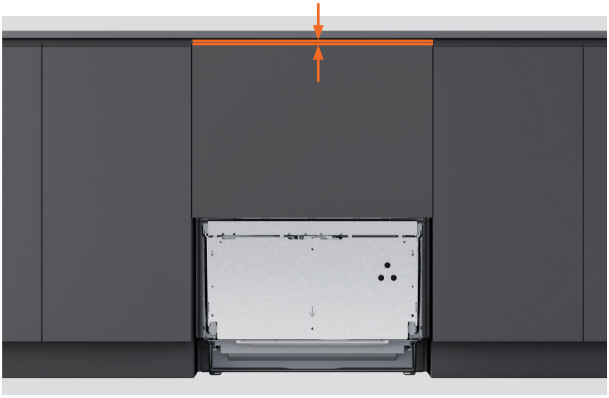

1. Placera den övre panelen på lådfästet.

Mät gapet mellan lådpanelens övre del och bänkskivan eller ramen för höjdjustering.

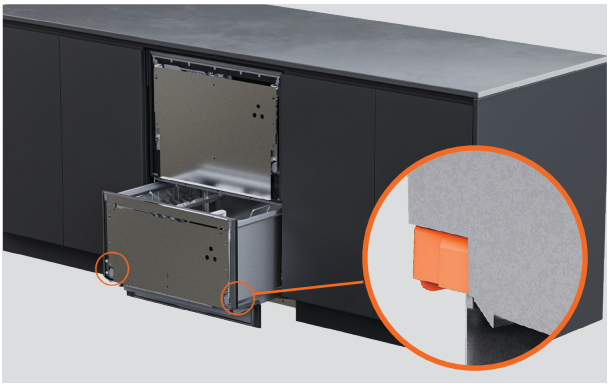

2. Avlägsna panelen och dra ut lådan halvvägs för att avlägsna baljan.

Tryck tillbaka låsflikarna på båda sidor av den nedre lådan.

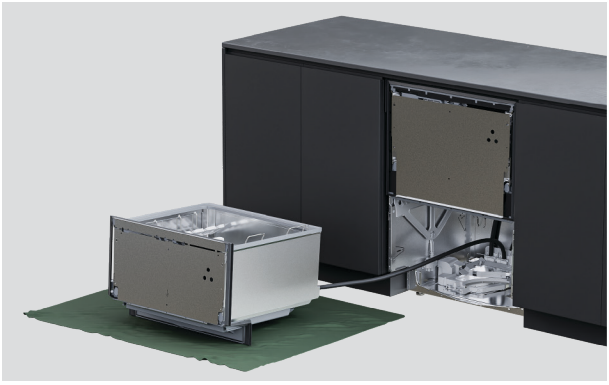

3. Placera lådan på en skyddad yta till vänster om apparaten.

Sträck inte ut eller koppla från slangarna och sladdarna.



4. Använd en skiftnyckel för att justera höjden på varje ben.



5. Placera panelen på fästet och kontrollera att gapet är minst 2 mm.

Små justeringar kan göras när panelen har monterats.

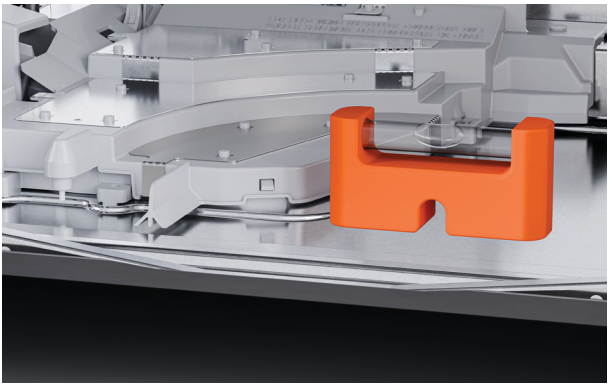

6. Lägg ett vattenpass på den plana delen av chassit för att kontrollera att diskmaskinen står plant både i djupled och sidled.

ANPASSAD ÖVRE PANEL: MÅTT PANEL

Om panelernas bredd eller höjd ökas utöver minimimåtten ska du se till att det finns ett litet gap mellan den anpassade panelen och eventuella skåp bakom den.

Lådan måste täta helt för att förhindra fuktläckage och kondensation, vilket kan skada den anpassade panelen.

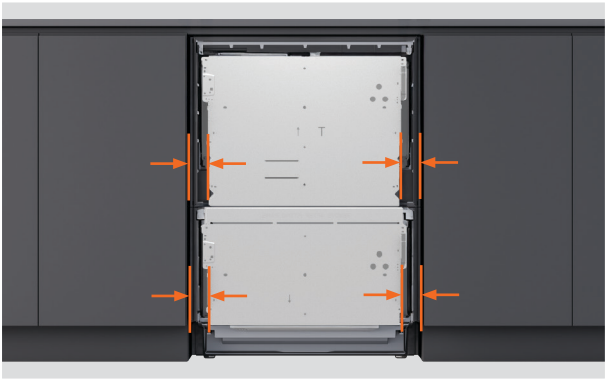

1. Mät avståndet från de angränsande skåpsluckorna till lådfästets nedre kanter.



2. Dra av det nödvändiga gapet mellan skåpspanelerna från varje mått.

Minsta nödvändiga gap till intilliggande skåpsluckor eller lådor är **2 mm**.

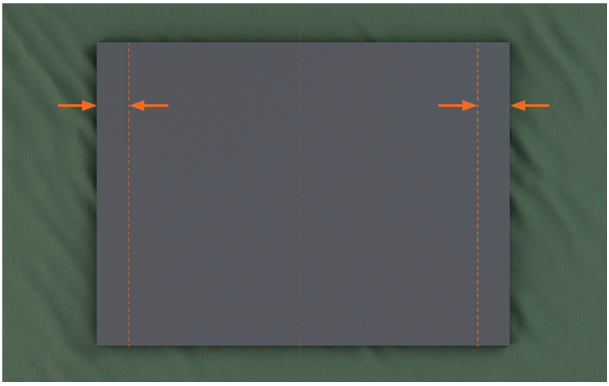

3. Använd de slutliga måtten för att markera vertikala linjer på baksidan av den anpassade panelen.

ANPASSAD ÖVRE PANEL: FÄST PÅ LÅDFÄSTET

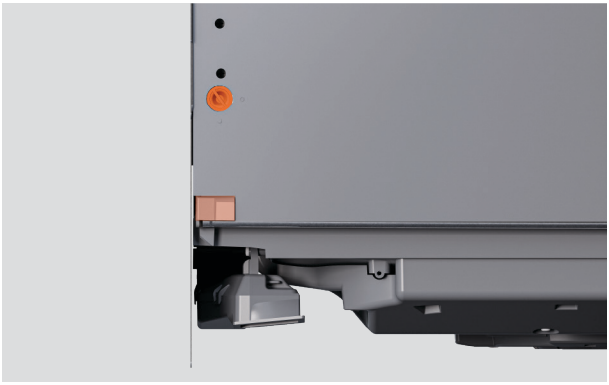

1. På varje sida av lådan:

Rotera lådfästets stift ett kvarts varv. Använd en tång för att dra ut dörrstiftet.

Tryck tillbaka skjutklämman.

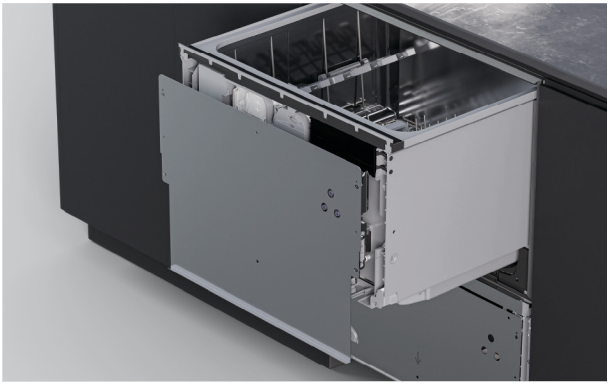

2. Lossa lådfästet genom att dra det bestämt nedåt och sedan vinkla ut det.

Koppla loss jordkabeln från fästet innan det avlägsnas.

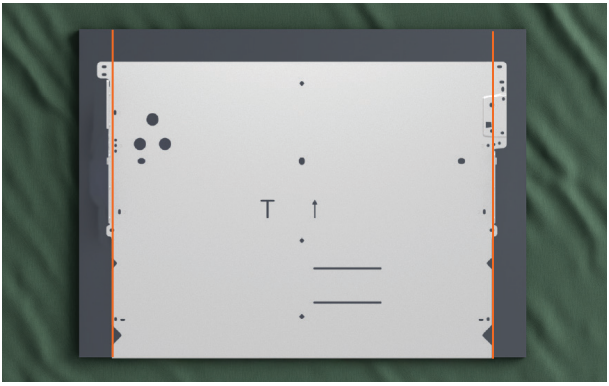

3. Placera lådfästet på den anpassade panelen mellan de markerade linjerna.

Se till att lådpanelens nedre del vilar mot fästet.

ANPASSAD ÖVRE PANEL: FÄST PÅ LÅDFÄSTET

De medföljande skruvarna är 16 mm långa. Där panelen är mindre än 18 mm tjock vid någon fixeringspunkt, använd kortare skruvar (medföljer inte) för att undvika att bryta igenom panelens framsida.

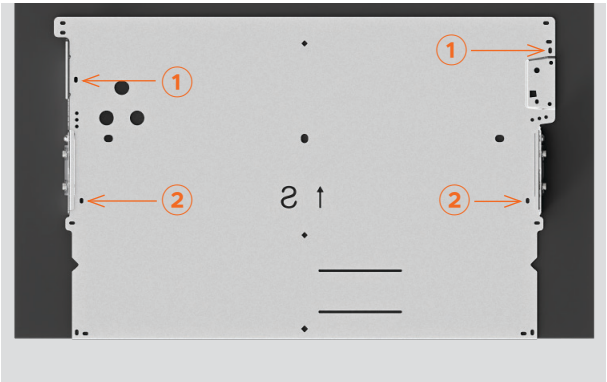

4. Fäst skruvarna i spår nummer ① och ② på fästet.

Pilothål kan behövas beroende på panelens material.



5. Sätt fast panelen och fästet på diskmaskinen.

Kontrollera att panelen är väl i linje med omgivande skåp.

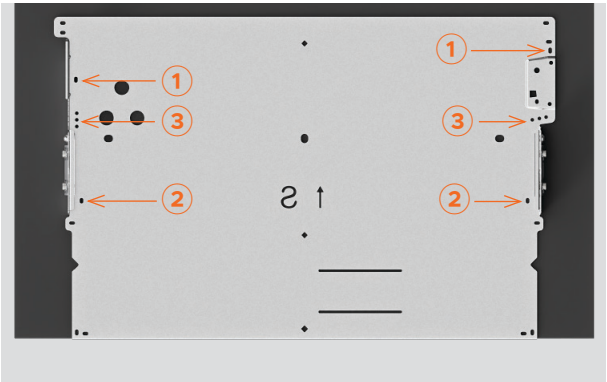

6. Dra åt skruvarna i positionerna ① och ②.

Sätt i skruvar på varje sida i något av hålen märkta ③ på fästet.

Minst tre skruvar krävs på varje sida av lådfästet.

ANPASSAD ÖVRE PANEL: INSTALLERA KNACKA-FÖR-ATT-PAUSA-MODULEN

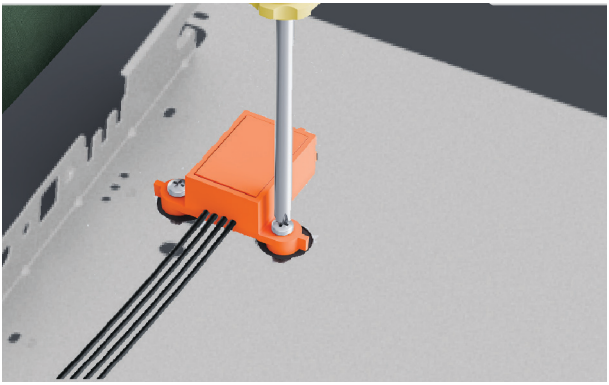

1. Spänn fast knacka-för-att-pausa-modulen på panelen med de medföljande skruvarna.



2. Kontrollera att modulen är korrekt placerad och ordentligt fixerad för att se till att funktionen är korrekt.



3. Flytta panelen till diskmaskinen.

Anslut knacka-för-att-pausa-modulen till styrenheten.

SPÄNN FAST DEN ÖVRE PANELEN



1. ⚠ Fäst jordkabeln vid lådfästet för att se till att användningen är säker.



2. På varje sida av lådan:

Sätt tillbaka panelen på diskmaskinen. Sätt i sidostiften.

Vrid stiften ett kvarts varv för att spänna fast dem.

Dra skjutklämma mot lådans framsida.

ANPASSAD NEDRE PANEL: PANELMÅTT

Minsta avståndet till intilliggande skåpsluckor eller lådor är **2 mm**. Minsta avståndet mellan diskmaskinens övre och nedre lådor är **8 mm** för ventilation.



1. Mät avståndet från de angränsande skåpsluckorna till kanterna på lådfästet.



2. Dra av det nödvändiga gapet mellan skåpspanelerna från varje mått.

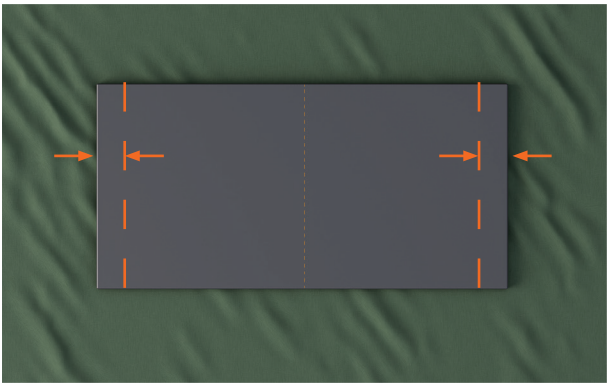

3. Använd de slutliga måtten för att markera vertikala linjer på baksidan av den anpassade panelen.

ANPASSAD NEDRE PANEL: FÄST PÅ LÅDFÄSTET

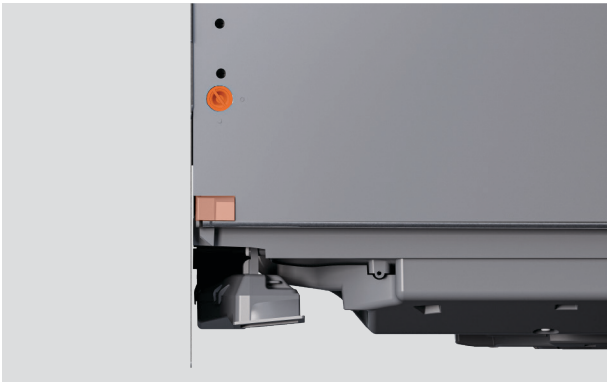

1. På varje sida av lådan:

Rotera lådfästets stift ett kvarts varv. Använd en tång för att dra ut dörrstiftet.

Tryck tillbaka skjutklämman.

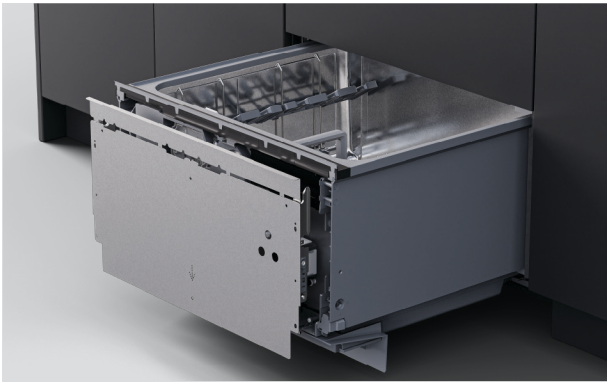

2. Lossa lådfästet genom att dra det bestämt nedåt och sedan vinkla ut det.

Koppla loss jordkabeln från fästet innan det avlägsnas.

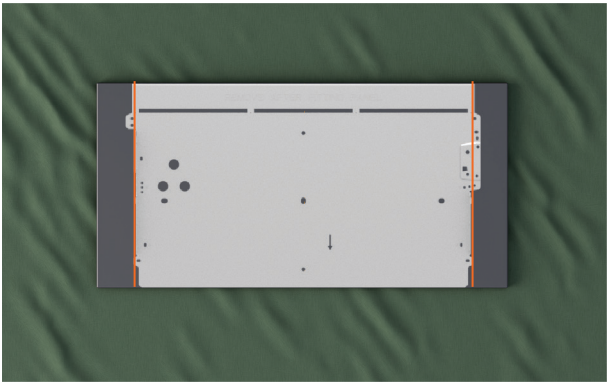

3. Placera lådfästet på den anpassade panelen mellan de markerade linjerna.

Se till att lådfästets övre del vilar mot panelens kant.

ANPASSAD NEDRE PANEL: FÄST PÅ LÅDFÄSTET

De medföljande skruvarna är 16 mm långa. Där panelen är mindre än 18 mm tjock vid någon fixeringspunkt, använd kortare skruvar (medföljer inte) för att undvika att bryta igenom panelens framsida.

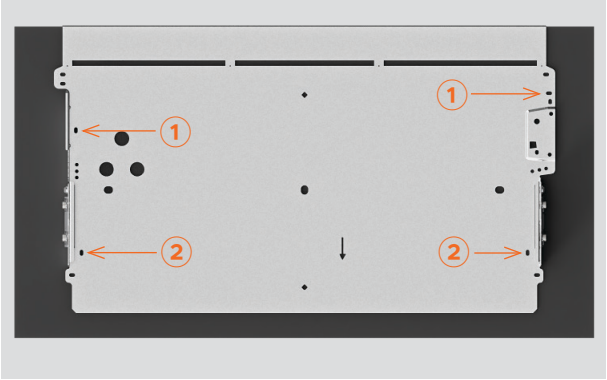

4. Fäst skruvarna i spår nummer ① och ② på fästet.

Pilothål kan behövas beroende på panelens material.



5. Sätt fast panelen och fästet på diskmaskinen.

Kontrollera att lådan går att öppna och stänga.

Ett ventilationsgap på 8 mm krävs mellan den övre och den nedre lådan.

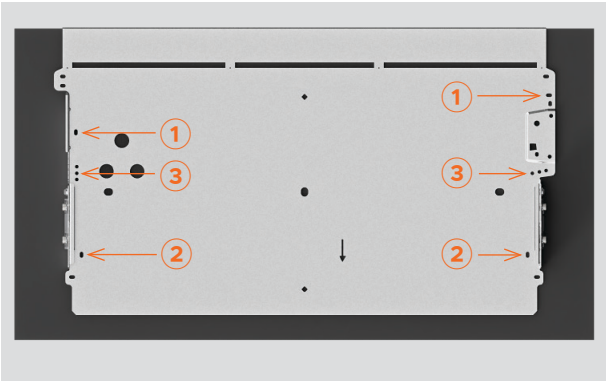

6. Dra åt skruvarna i positionerna ① och ②.

Sätt i skruvar på varje sida i något av hålen märkta ③ på fästet.

Böj den övre delen av fästet fram och tillbaka tills den går av.

Minst tre skruvar krävs på varje sida av lådfästet.

ANPASSAD NEDRE PANEL: INSTALLERA KNACKA-FÖR-ATT-PAUSA-MODULEN

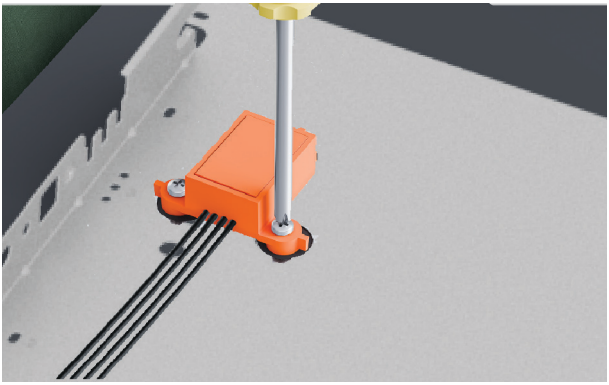

1. Spänn fast knacka-för-att-pausa-modulen på panelen med de medföljande skruvarna.



2. Kontrollera att modulen är korrekt placerad och ordentligt fixerad för att se till att funktionen är korrekt.



3. Flytta panelen till diskmaskinen.

Anslut knacka-för-att-pausa-modulen till styrenheten.

SPÄNN FAST DEN NEDRE PANELEN

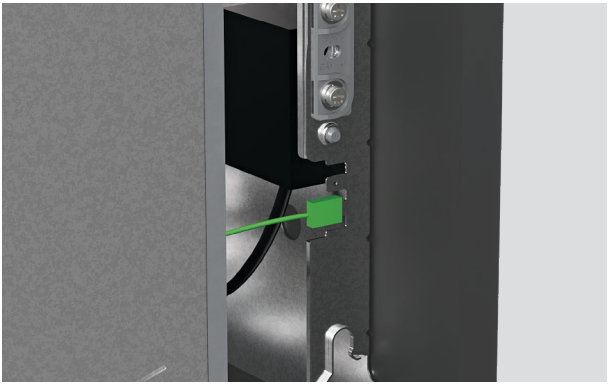

1. ⚠ Fäst jordkabeln vid lådfästet för att se till att användningen är säker.



2. På varje sida av lådan:

Sätt tillbaka panelen på diskmaskinen. Sätt i sidostiften.

Vrid stiften ett kvarts varv för att spänna fast dem.

Dra skjutklämma mot lådans framsida.

JUSTERA PANELENS LUTNING

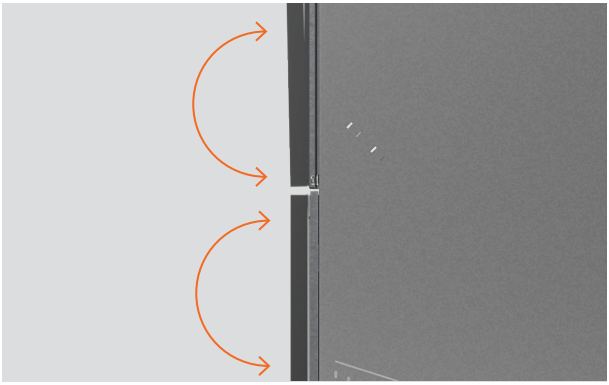

Justera panelens lutning så att de övre och nedre panelerna är inriktade och flytta sedan diskmaskinen i hålutrymmet vid behov.



1. Justera panelens lutning

För in en stjärnskruvmejsel i det nedre hålet ovanför fäststiftet och vrid för att justera.

Upprepa på den andra sidan av lådan om det behövs.

SÄKRA GENOM SPÅRET I CHASSIT

Spår i chassits sidor gör det möjligt att tillfälligt fixera skruvarna och justera diskmaskinen i hålutrymmet. Panelens justering kan sedan kontrolleras före den slutliga fastsättningen.



1. Dra ut lådan halvvägs för att avlägsna baljan.

Tryck tillbaka låsflikarna på båda sidor av karet.



2. Placera lådan på en skyddad yta till vänster om apparaten.

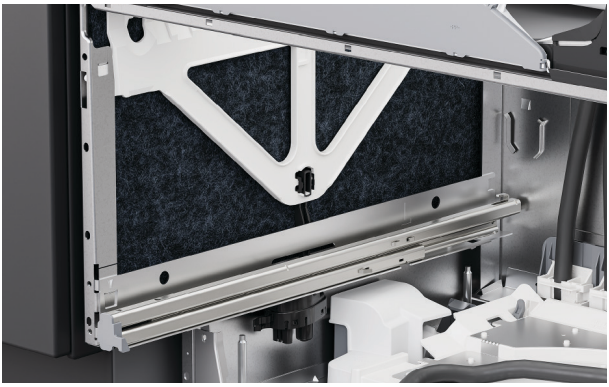

3. Lyft isoleringen på chassits sidor.

SÄKRA GENOM SPÅRET I CHASSIT



4. Sätt i en skruv i varje spår i chassit för att spänna fast det i skåpet.

Dra åt skruvarna delvis och se till att justeringar kan göras.

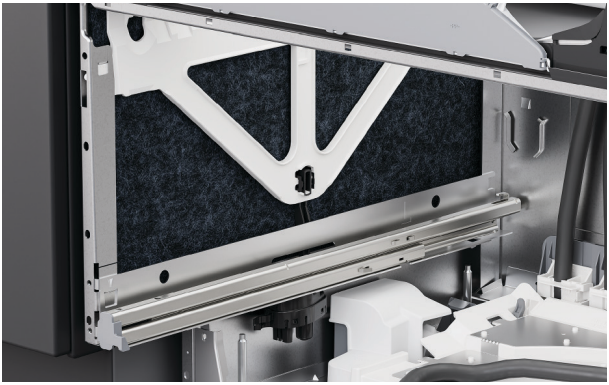

5. Sätt tillbaka isoleringen och se till att den är korrekt placerad och inte hindrar lådskenorna.



6. Dra ut lådskenorna halvvägs för att byta ut det nedre karet.

Placera karet på skenorna.

SÄKRA GENOM SPÅRET I CHASSIT

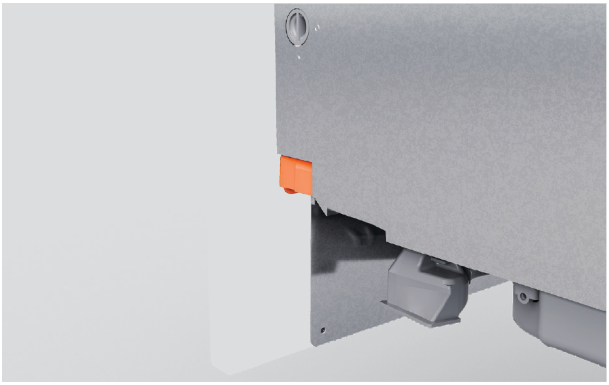

7. Dra låsflikarna framåt och klicka fast lådan på plats.

Se till att slangarna inte kläms eller vrids när lådan stängs.



8. Kontrollera att panelen är i linje med omgivande skåp.

Justera panelerna vid behov.

JUSTERA PANELENS VERTIKALA OCH HORISONTELLA JUSTERING



Justera uppåt och nedåt (vertikalt)

För in en skruvmejsel i det andra hålet ovanför fäststiftet och vrid för att justera.

Upprepa på den andra sidan av lådan om det behövs.



Justera i sidled (horisontellt)

På lådans vänstra sida för du in en skruvmejsel i det tredje hålet ovanför fäststiftet och vrider för att justera.

Vrid medurs för att flytta panelen åt höger och moturs för att flytta panelen åt vänster.

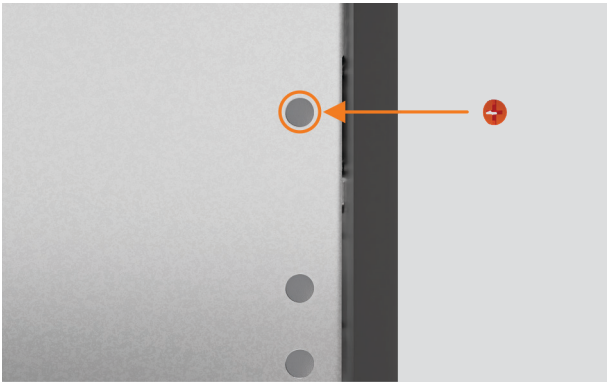

När alla justeringar är klara och diskmaskinen är installerad, leta reda på skruvlocken och infoga dem i justeringshålen.



1. Dra ut lådan halvvägs för att avlägsna baljan.

Tryck tillbaka låsflikarna på båda sidor av karet.

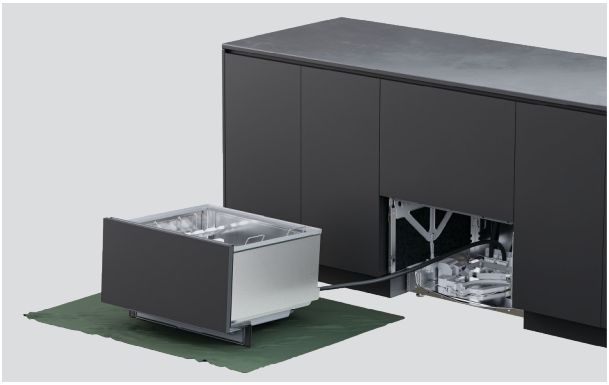

2. Placera lådan på en skyddad yta till vänster om apparaten.

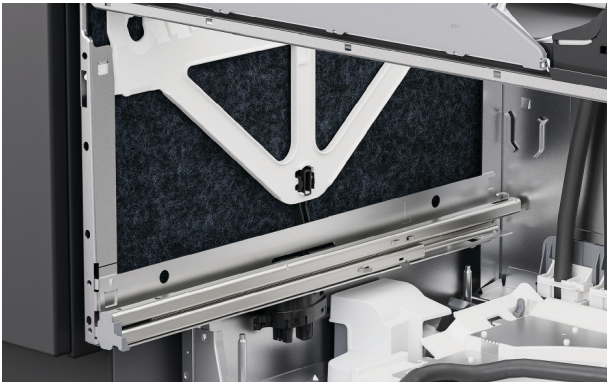

3. Lyft isoleringen på chassits sidor.

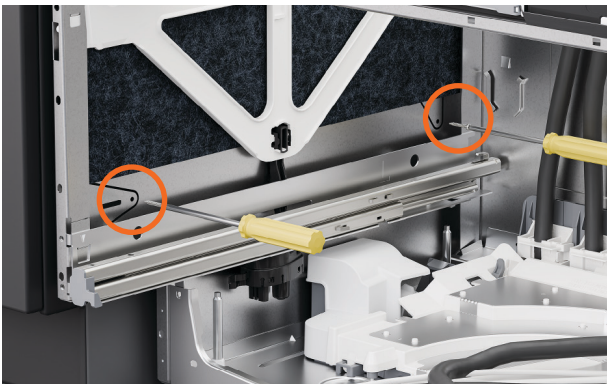

4. Infoga skruvar genom de två hålen på varje sida av chassit.

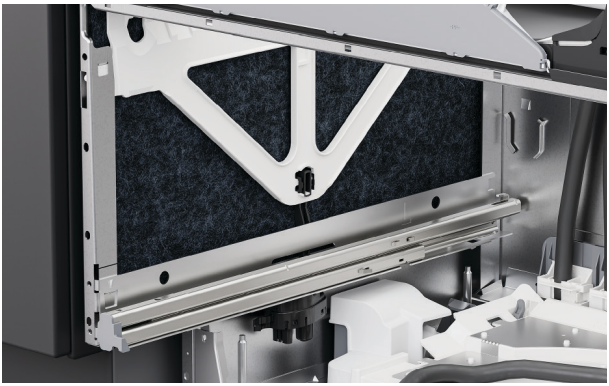

5. Se till att isoleringen placeras tillbaka korrekt och inte hindrar lådskenorna.



6. Sätt tillbaka karet på skenorna, dra låsflikarna framåt och klicka fast lådan på plats.

SPÄNN FAST MED FÄSTEN



1. Om fästen används, öppna den övre lådan delvis.

Lyft gummitätningen och avlägsna de vänstra och högra skruvskydden från listen.



2. Fixera sidofästena med de medföljande skruvarna och sätt tillbaka skruvskydden.



3. Om de övre fästena infogas ska de fixeras med de medföljande skruvarna.

Se till att skruvhuvudet ligger jämnt med ytan och inte slår i lådpanelens övre kant när lådan är stängd, för att undvika skador.

MONTERA SOCKEL

Se till att alla panelkanter är tätade för att tåla fukt. Ett avstånd på **12 mm** krävs mellan sockelns nedre del och golvet.



1. Lokalisera den indragna förbehandlade sockeln.



2. Markera en del av sockelfästet som ska avlägsnas och se till att den är kortare än den anpassade panelen.

Bryt loss eller skär bort överskottet och jämna till kanten med en fil.



3. Om du installerar en anpassad sockel, placera den anpassade panelen på den förbehandlade sockeln.

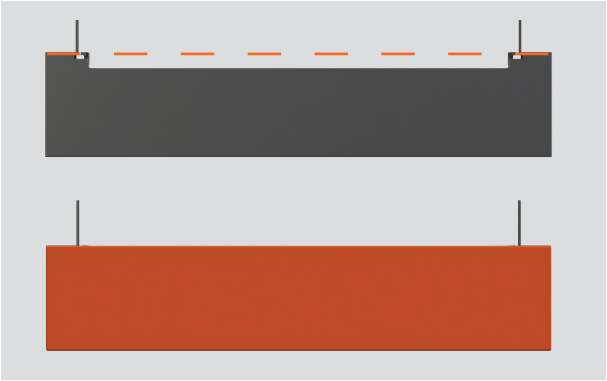

4. För ett sockeldjup på upp till 40 mm riktar du in den anpassade panelens överkant mot sockelfästets övre kant.



5. För ett sockeldjup på 40–100 mm, rikta in den anpassade panelen längs sockelfästets nedre kant.



6. Borra pilothål genom fixeringspunkterna i sockelfästet.

Skruva fast monteringsfästet på sockeln med en skruvmejsel.



1. Skjut monteringsfästet längs T-skenorna tills det är på plats.

Spänn fast monteringsfästet på T-skenorna. Dra inte åt för hårt.

ALTERNATIV FÖR AVLOPPSANSLUTNING

Vattentryck DD60DTX6HI1: maximum 1 MPa (145 psi), min. 0,1 MPa (14,5 psi)

Vattenanslutning: 3/4” BSP (GB20) som passar slät bricka, rekommenderad temperatur: kallt 20 °C

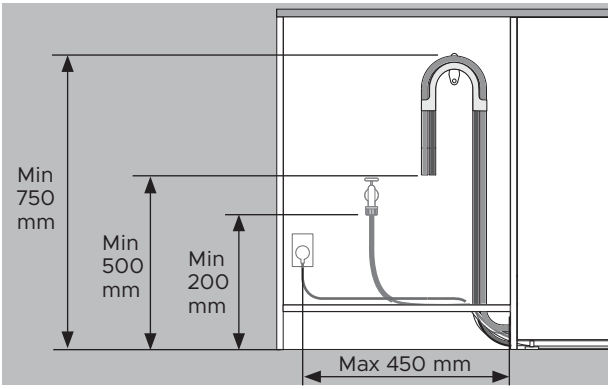

Avstånden är samma för alla installationer.

- Golv till övre stöd – min 750 mm.
- Golv till dräneringsslangens ände – min 500 mm.
- Golv till vatteninlopp – min 200 mm.
- Skåpsida till mitten av eluttaget – max 450 mm.

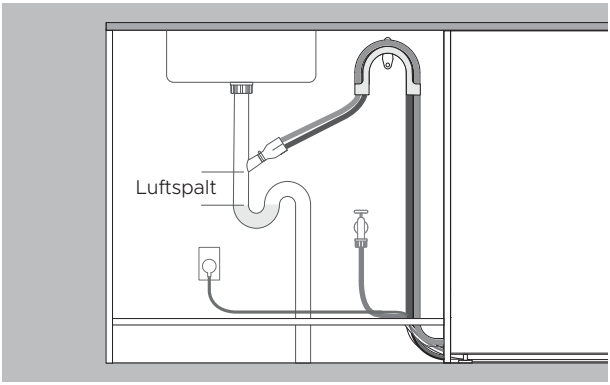

Avlopp draget till tapp

- Tappen måste vara högre än det stående vattnet, med en luftspalt emellan, för att undvika dräneringsproblem.
- Avlägsna överskott av dräneringsslangen för att förhindra att slangen hänger ned under tapphöjden.

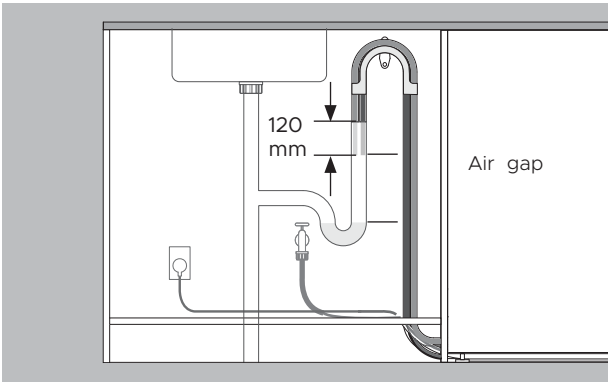

Avlopp draget till stigrör

- Dräneringsslangen måste vara högre än stillastående vatten med en luftspalt emellan för att undvika dräneringsproblem.
- Avlägsna överskott av dräneringsslang.
- Slangar får inte sticka in mer än 120 mm i stigröret.

INSTALLERA AVLOPP

Se till att hållaren för dräneringsslangen är korrekt monterad och att slangen är korrekt dragen genom den för att förhindra skador och problem med dräneringen.

Diskmaskinen får inte tömmas i stående vatten.

Om de medföljande dräneringsslangarna inte är tillräckligt långa för att nå dina anslutningar finns ett förlängningskit för dräneringsslang på 3,6 m på fisherpaykel.com.



1. Montera hållaren för dräneringsslangen så nära bänkskivan som möjligt, med ett minsta avstånd på 750 mm från golvet.

Dra slangarna genom hållaren.

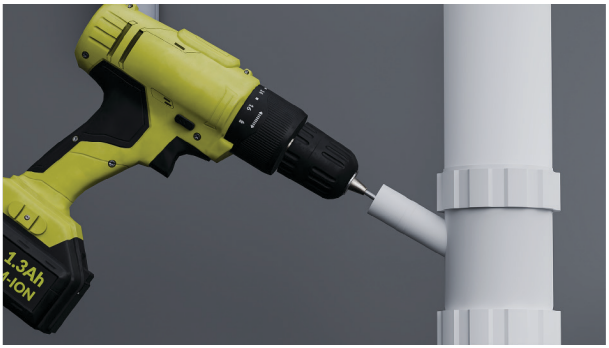

2. För anslutning till ett avfallsrör:

Avlägsna avfallsröret innan du borrar för att undvika att borrspån kommer in i VVS-systemet.

Koppla från eller borra ut avfallsröret så att öppningen får en diameter på minst 13 mm innan kopplingen spänns fast.

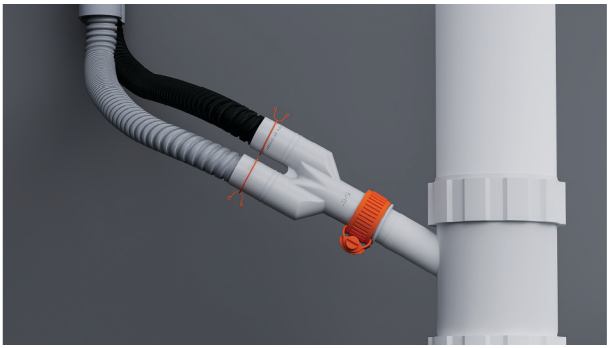

3. Trä kabelklämmorna på slangarna.

Montera slangarna på den medföljande slangkopplingen och spänn fast dem med de medföljande kabelklämmorna.

Se till att varje slang dras rakt till kopplingen för att undvika veck som kan begränsa avrinningen.



4. För anslutning till ett stigrör:

Dra båda dräneringsslangarna genom hållaren för dräneringsslangen och låt dem hänga i stigröret.

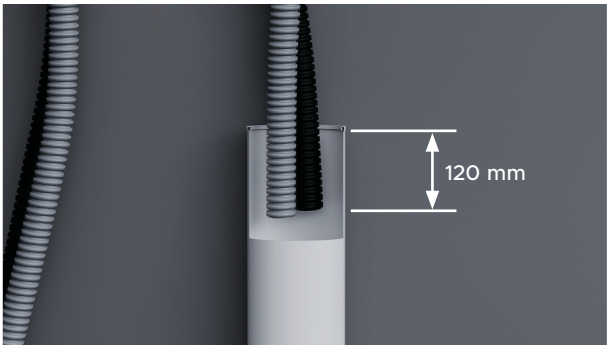

5. Se till att slangarna inte sticker in mer än 120 mm i stigröret, så att avloppsvatten inte sugs tillbaka in i karet.

Slangarna kan kortas vid behov.

ANSLUT VATTENINLOPPET

Slå inte på vattenförsörjningen innan strömmen har anslutits. Diskmaskinen måste vara påslagen för att översvämningsskyddet ska aktiveras.

Avstängningskranar krävs för att vattenförsörjningen ska kunna stängas av.

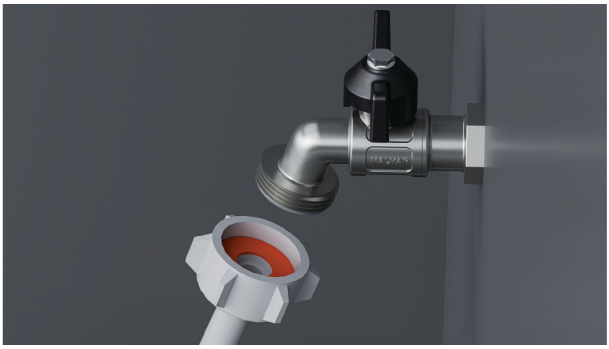

1. Kontrollera att den medföljande gummibrickan har infogats i kopplingen.



2. Anslut inloppsslangen till kranen.

Se till att inloppsslangen inte är kinkad och att kranen inte dras i eller utsätts för tryck.

Korta inte av inloppsslangen.



3. Dra åt för hand tills den sitter på plats. Vrid ytterligare 180° med en skiftnyckel eller tång för att spänna fast. Undvik att dra åt för hårt.

ANSLUTA STRÖMMEN

Elektriska krav: 220–240 V, 50–60 Hz, 9 A

Stickkontakten bör vara åtkomlig efter installationen för underhåll.



1. Anslut strömmen.

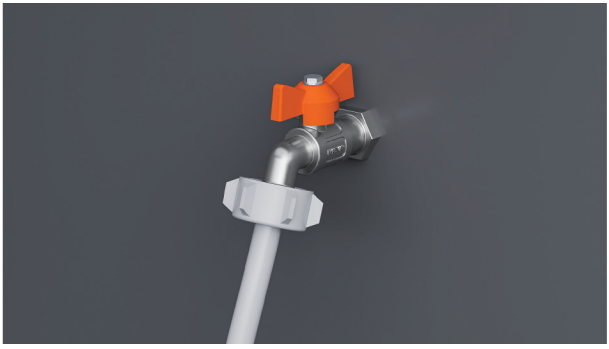

2. Kontrollera vattenanslutningarna.

Vrid på vattenförsörjningen och kontrollera om det finns läckor.

Diskmaskinen måste vara påslagen för att översvämningsskyddet ska aktiveras.

Om effekten ska kopplas bort, se till att vattenförsörjningen är avstängd.

CHECKLISTA FÖR INSTALLATÖR

Installation

- ☐ Om strömmen är frånkopplad ska du se till att vattenförsörjningen är avstängd för att förhindra översvämning.
- ☐ Kontrollera att alla delar är monterade på rätt sätt och sitter ordentligt.
- ☐ Se till att alla mellanrum har upprätthållits.
- ☐ Se till att diskmaskinen sitter säkert och att lådan går att öppna och stänga fritt utan motstånd.
- ☐ Se till att panelerna är korrekt monterade på diskmaskinen.
- ☐ Se till att allt emballage eller tejp som skyddar ställningarna eller spolarmarna är borttagna.
- ☐ Kontrollera att spolarmen är på plats, är korrekt monterad och roterar fritt.
- ☐ Se till att knacka-för-att-pausa-modulerna är korrekt monterade och fungerar som de ska.
- ☐ Se till att tätningsbandet har applicerats och är fritt från veck, vikningar eller luftbubblor.

VVS

- ☐ Se till att avloppsanslutningens öppningar eller kontakter har borrats ur och anslutning till avloppet gjorts.
- ☐ Dräneringsslangkopplingen får inte belastas med vikten av överflödigt slangmaterial. Håll dräneringsslangen så utdragen som möjligt för att förhindra att den sjunker ihop. Överflödiga längder av dräneringsslang bör hållas på diskmaskinens sida om den höga slangböjen.
- ☐ Se till att den medföljande gummibrickan är monterad på inloppsslangen och ordentligt åtdragen.
- ☐ Om du ansluter dräneringsslangen till vattenlåset ska du se till att slangböjen är minst 150 mm högre än dräneringsslangkopplingen.
- ☐ Modeller med vattenavhärdare: justera vattenavhärdarens inställning från standardinställningen för att passa områdets vattenhårdhet. Se användarmanualen.
- ☐ Se till att vattenförsörjningen är avstängd tills strömmen ansluts och aktiveras. Diskmaskinen måste vara påslagen för att översvämningsskyddet ska aktiveras.

Elanslutning

- ☐ Kontrollera så att alla elektriska tester har utförts i enlighet med lokala föreskrifter.

CHECKLISTA FÖR INSTALLATÖR

Testa driften

- ☐ Slå på strömmen och vattenförsörjningen och öppna sedan lådan. Du bör höra ett pip och se en programindikator tändas på kontrollpanelen.
- ☐ Tillsätt tre koppar vatten i disklådan.
- ☐ Navigera till RINSE (SKÖLJ) och starta programmet.
- ☐ Kontrollera knacka-för-att-pausa-funktionen.
- ☐ Upprepa för den andra disklådan.
- ☐ Efter att sköljningscykeln har avslutats, se till att diskmaskinen har körts och tömts korrekt.
- ☐ Kontrollera så att vattentillförseln har stängts av.
- ☐ Kontrollera avloppsanslutningar för läckage.
- ☐ **Om platsen lämnas utan ström när installationen slutförts bör du se till att vattenförsörjningen är avstängd för att förhindra översvämning.**

Fyll i och spara för framtida bruk:

Modell _____

Serienummer _____

Inköpsdatum _____

Inköpare _____

Återförsäljares adress _____

Installatörens namn _____

Installatörens underskrift _____

Installationsföretag _____

Installationsdatum _____

FISHERPAYKEL.COM

© Fisher & Paykel Appliances 2026. Alla rättigheter förbehållna.

Modellerna som visas i denna användarmanual är eventuellt inte tillgängliga på alla marknader och kan när som helst komma att ändras.

Produktspecifikationerna i denna användarmanual gäller de produkter och modeller som beskrivs vid publiceringsdatum. Dessa specifikationer kan när som helst ändras på grund av vår policy för fortsatta produktförbättringar.

För aktuell information om modeller och specifikationer som finns tillgängliga i ditt land, kan du besöka vår webbplats eller kontakta din lokala Fisher & Paykel-handlare.

434523A 10.26