DISHDRAWER™ LAVASTOVIGLIE
GUIDA ALL'INSTALLAZIONE

Componenti richiesti	3
Accesso alle specifiche del prodotto	4
Prima dell'installazione	7
Preparare la lavastoviglie	14
Installare la lavastoviglie	19
Preparazione del pannello personalizzato	20
Completare l'installazione della lavastoviglie	27
Controllare l'allineamento del frontale del pannello	30
Installare gli allacciamenti	35
Controlli finali dell'installatore	42

FISHER & PAYKEL

UE

434527A 10.26

LAVASTOVIGLIE INTEGRATA CON CASSETTO DISHDRAWER™

DD60STX6HI1

COMPONENTI RICHIESTI

ATTREZZI

Non in dotazione

- ☐ Taglierino
- ☐ Cacciavite a croce
- ☐ Cacciavite a testa piatta
- ☐ Forare
- ☐ 1x punta da trapano da 13 mm
- ☐ 1x punta da trapano da 2,5 mm
- ☐ Livella
- ☐ Pinze
- ☐ Matita
- ☐ Punta a tazza da 57 mm (vedere pagina 11)

PEZZI

In dotazione e necessari

- ☐ 4x Staffe di montaggio laterali
- ☐ 1x Nastro sigillante
- ☐ 1x kit staffa del cassetto
- ☐ 16 viti con intaglio a croce da 16 mm
- ☐ 2 viti e rondelle di fissaggio dei piedini del telaio da 38 mm

In dotazione

- ☐ 4x Set di distanziatori
- ☐ 1x Supporto del tubo di scarico
- ☐ 1x Giunto del tubo di scarico
- ☐ 1 clip a molla
- ☐ 1x Fascetta
- ☐ 1x kit di sfiato esterno
- ☐ 10x coprivite

Per accedere ai video di installazione, scansionare il codice QR o visitare il sito: https://www.fisherpaykel.com/nz/dishdrawer-installation-videos

I video offrono una panoramica dell'installazione della lavastoviglie DishDrawer™ e non sono pensati per essere utilizzati come guida autonoma.

L'installazione deve essere eseguita da un tecnico dell'assistenza Fisher & Paykel o da una persona qualificata.

ACCESSO ALLE SPECIFICHE DEL PRODOTTO

Per le specifiche complete dei prodotti, dei mobili e dei servizi, consultare la Guida alla pianificazione. Per accedere alla Guida alla pianificazione, scansionare il codice QR o visitare il sito fisherpaykel.com/specify. Cercare per tipo di apparecchio, nome del prodotto o codice del modello.

Per ricevere supporto all'installazione, contattare il team di supporto alla progettazione di Fisher & Paykel all'indirizzo designsupport@fisherpaykel.com

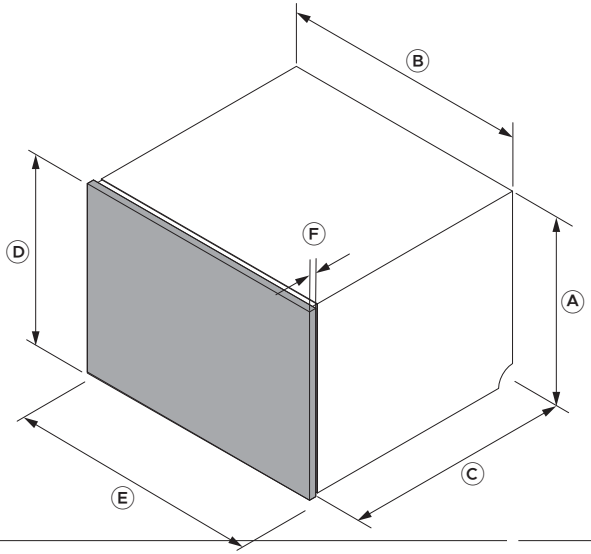

Dimensioni	DD60STX6HI1
	mm
Ⓐ Altezza del telaio	455
Ⓑ Larghezza del telaio	599
Ⓒ Profondità del telaio*	553
Ⓓ Altezza minima del pannello	452
Ⓔ Larghezza minima del pannello	596
Ⓕ Spessore del pannello**	16–25
Estensione massima del pannello inferiore	50

*Escluso il pannello. **La guida presume pannelli porta da 18 mm; qualora il pannello presenti uno spessore inferiore a 18 mm in corrispondenza di un qualsiasi punto di fissaggio, utilizzare viti più corte (non fornite) per evitare di perforare la superficie frontale del pannello. Nota: è richiesta una distanza di 2 mm tra il pannello del cassetto della lavastoviglie e i pannelli del mobile circostante.

ACCESSO ALLE SPECIFICHE DEL PRODOTTO

Assicurarsi che sia presente un piccolo spazio tra il pannello personalizzato e gli eventuali mobili retrostanti per mantenere una corretta tenuta nella lavastoviglie. Ciò previene la fuoriuscita di umidità e la formazione di condensa, che possono danneggiare il pannello personalizzato.

I materiali e le superfici della cavità, del pannello personalizzato e della base sotto il piano di lavoro devono essere resistenti all'umidità. Se non lo sono, sigillarli o verniciarli con un sistema di rivestimento resistente all'umidità.

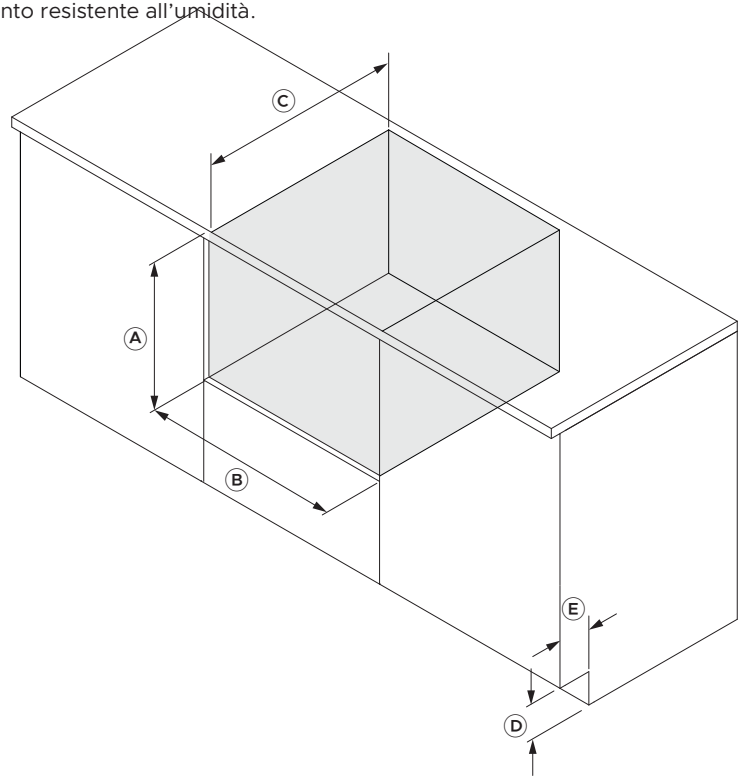

Dimensioni	DD60STX6HI1
	mm
Ⓐ Altezza minima della cavità	457
Ⓑ Larghezza della cavità	600–610
Ⓒ Profondità minima della cavità*	580
Ⓓ Altezza minima dello zoccolo del mobile**	100
Ⓔ Profondità minima dello zoccolo del mobile**	60

*La guida ipotizza pannelli porta da 18 mm **In caso di ventilazione attraverso lo zoccolo

OPZIONI DI REGOLAZIONE DEL PANNELLO PERSONALIZZATO

Una volta installati, i pannelli personalizzati potrebbero richiedere piccoli aggiustamenti per allinearli ai frontali dei mobili esistenti. Sono disponibili tre tipi di regolazione: laterale, verticale e in inclinazione. È necessario un cacciavite a croce.

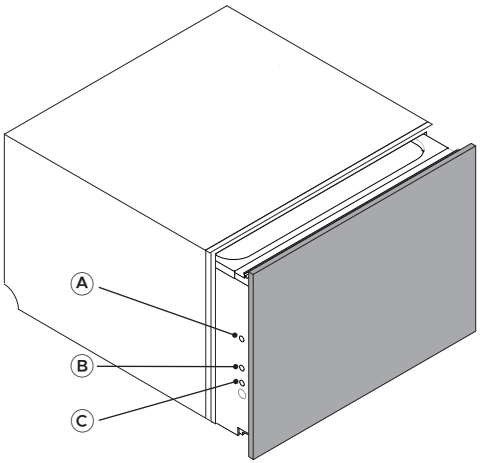

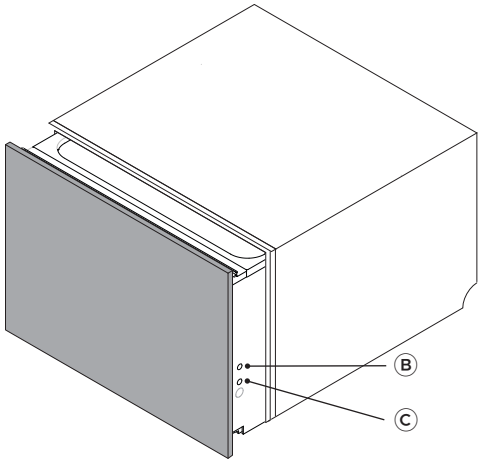

Regolazioni
Ⓐ Regolare lateralmente (in orizzontale)
Ⓑ Regolare verso l'alto e verso il basso (verticalmente)
Ⓒ Regolare l'inclinazione del pannello

fisherpaykel.com/specify

1. Per le specifiche di stipi, cavità e servizi, consultare la Guida alla progettazione.



2. I materiali e le superfici della cavità e della base sotto il piano di lavoro devono essere resistenti all'umidità.

Se non lo sono, sigillarli o verniciarli con un sistema di rivestimento resistente all'umidità.



3. Verificare che la cavità sia pulita e in buono stato.

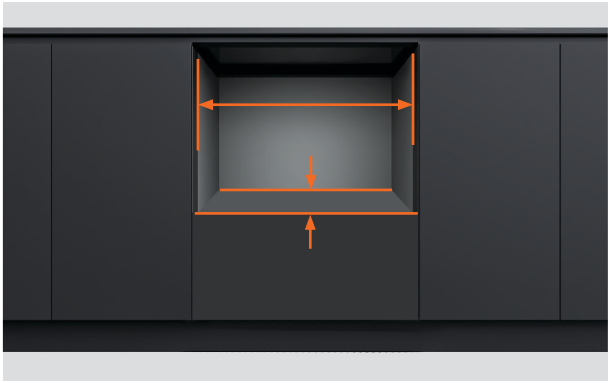

4. Assicurarsi che l'armadio soddisfi le specifiche minime della cavità richieste.

Verificare che i fianchi del mobile siano a squadra.

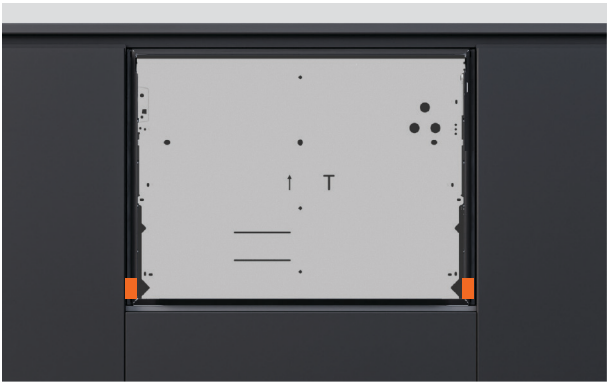

5. Se la nicchia è troppo larga, aggiungere materiale sui lati per consentire di fissare la lavastoviglie.

Per maggiori informazioni, fare riferimento alla guida di pianificazione.

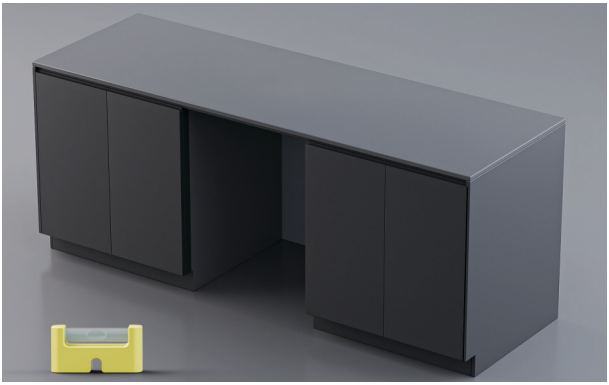

6. Verificare che l'armadio sia a livello.



7. La spina di alimentazione dovrebbe essere accessibile dopo l'installazione per la manutenzione.



8. Gli attacchi possono essere fatti passare dalla lavastoviglie nella cavità adiacente.

Se i condotti di ventilazione vengono fatti passare attraverso lo zoccolo del mobile, lo zoccolo deve avere un'altezza minima di 100 mm e una profondità di 60 mm.

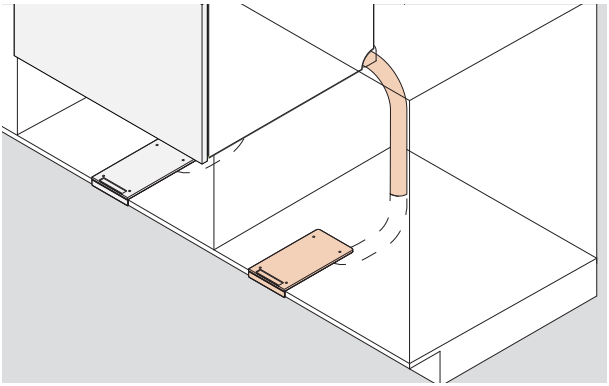

1. Il tubo di sfiato può essere fatto passare nel mobile adiacente e nello spazio dello zoccolo.

In alternativa, può essere fatto passare sotto la lavastoviglie e nello spazio dello zoccolo.

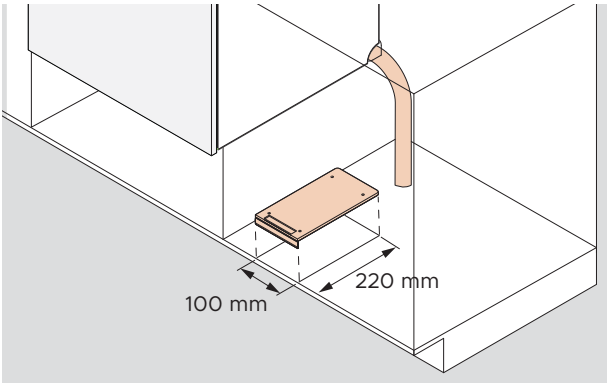

2. Il foro per il condotto di ventilazione è di 100 mm x 220 mm.

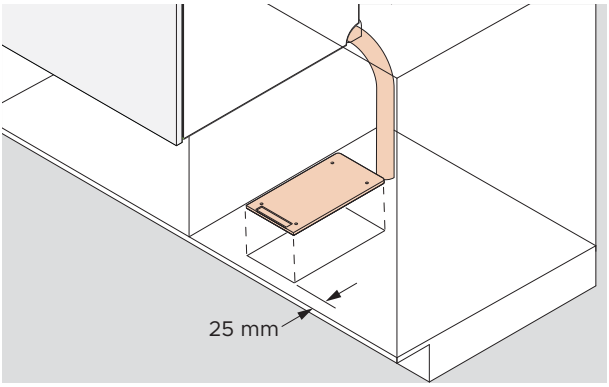

3. Mobilio con cornice:

L'apertura deve essere posizionata 25 mm indietro rispetto alla cornice.

Per le opzioni di assistenza, consultare la Guida alla pianificazione su fisherpaykel.com.

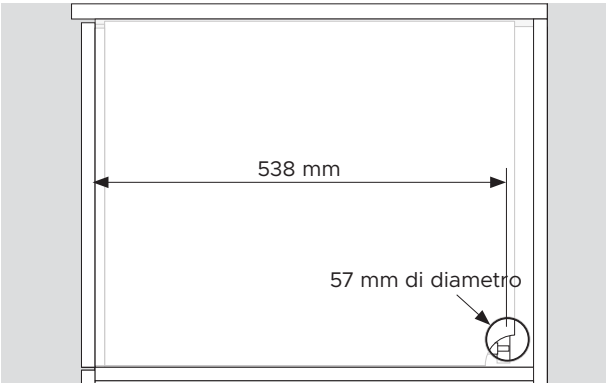

1. È richiesto un foro per gli attacchi di almeno 57 mm di diametro sul lato del mobile.

Il centro del foro deve trovarsi ad almeno 538 mm dalla parte anteriore del telaio.

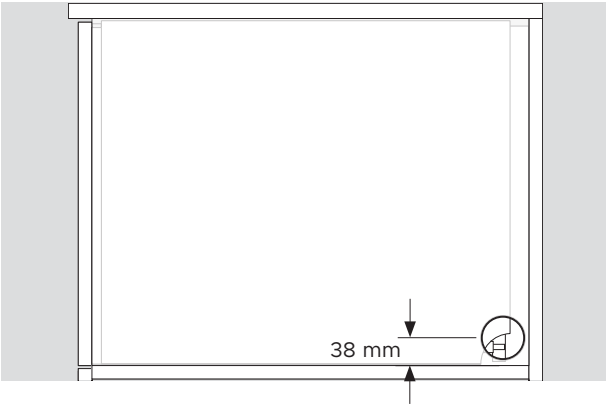

2. Il centro del foro deve trovarsi a una distanza massima di 38 mm dallo scaffale.

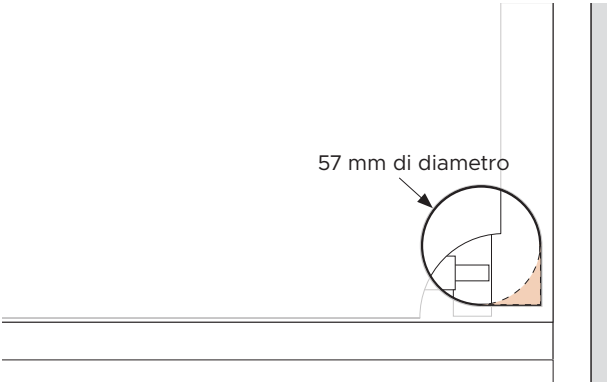

3. Se il tubo di sfiato viene fatto passare attraverso il foro di servizio, asportare l'angolo posteriore.

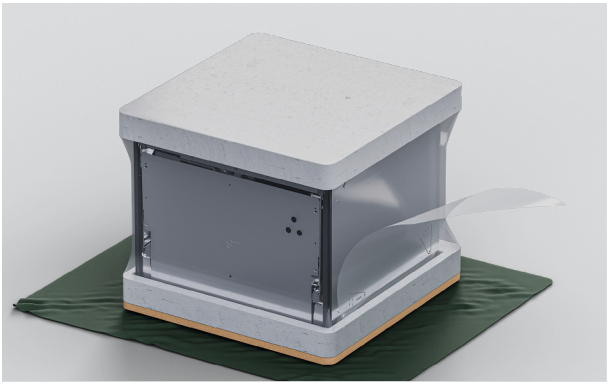

1. Rimuovere la pellicola di plastica.

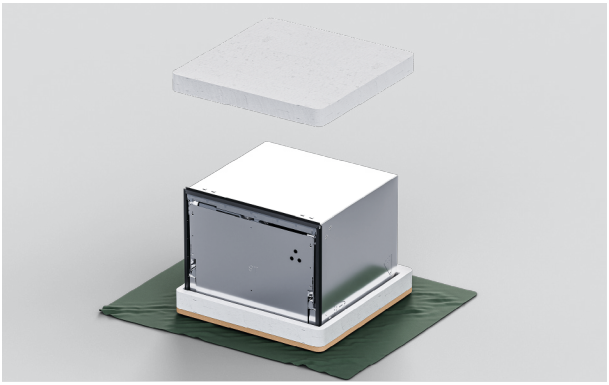

2. Rimuovere l'imballaggio superiore.

Lasciare la base montata per proteggere la superficie del pavimento durante lo spostamento della lavastoviglie.



3. Non rimuovere la staffa del cassetto dal frontale della lavastoviglie.

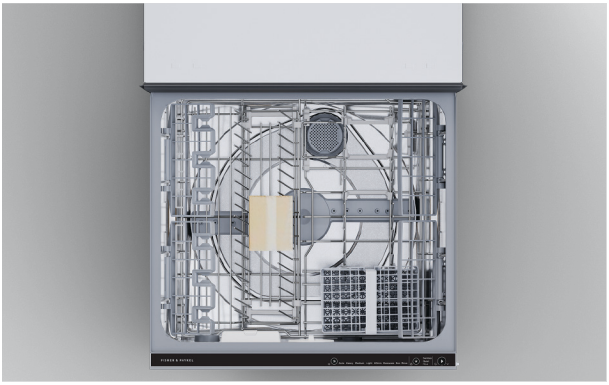

4. Staccare il nastro dal cassetto e rimuovere gli accessori e i kit di installazione dalla vasca.

Chiudere il cassetto e riapplicare il nastro.



5. Smaltire l'imballaggio in maniera responsabile.

APPLICARE IL NASTRO SIGILLANTE



1. Assicurarsi che il lato inferiore del piano di lavoro sia pulito e privo di polvere.

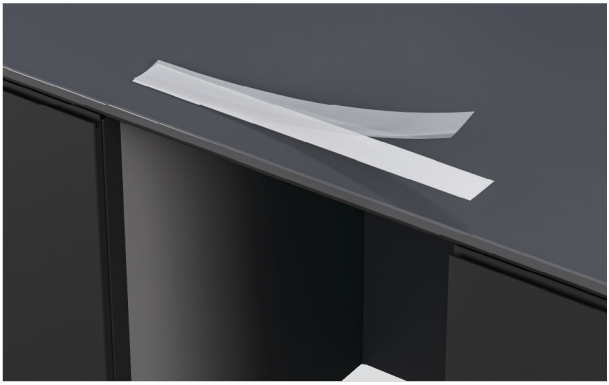

2. Rimuovere la pellicola protettiva dal nastro.



3. Applicare il nastro al centro lungo il lato inferiore del piano di lavoro o il bordo della cavità.

Il nastro sigillante deve essere privo di pieghe, grinze o bolle d'aria.

OPZIONI DI FISSAGGIO DELLA LAVASTOVIGLIE

La lavastoviglie deve essere fissata in posizione per evitare vibrazioni. Si consigliano tre punti di fissaggio su ciascun lato del telaio.

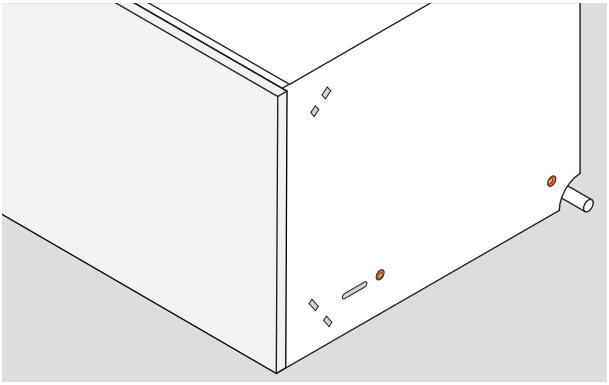

1. Fissaggio tramite i lati della struttura:

Le viti devono essere fissate facendole passare attraverso i lati del telaio e avvitandole nei lati del mobile o nei distanziali.

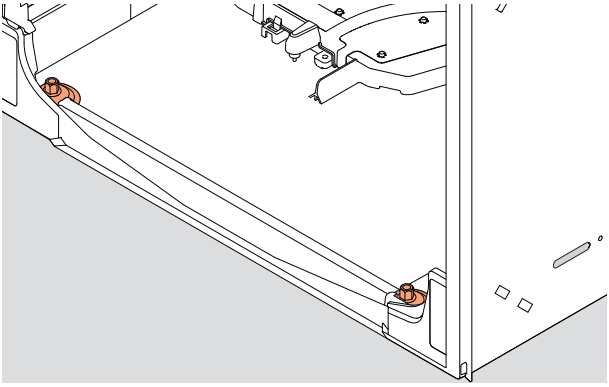

2. Fissaggio tramite il fondo della struttura:

Le viti possono essere fissate facendole passare attraverso il fondo del telaio e avvitandole nello scaffale dall'interno della lavastoviglie.

Sono fornite in dotazione 2 viti e rondelle di fissaggio da 38 mm.

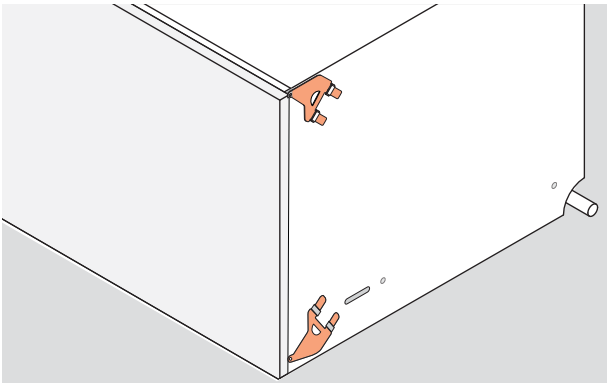

3. Fissaggio tramite le staffe laterali:

I set di staffe superiori o inferiori possono essere inseriti nei lati del telaio e fissati ai bordi del mobile.

Entrambi i set possono essere utilizzati, se necessario.

FISSARE LE STAFFE

Le staffe devono poggiare in piano sul telaio, con le linguette di bloccaggio rivolte verso l'esterno. Le linguette di bloccaggio devono essere inserite correttamente attraverso gli slot per fissare le staffe.

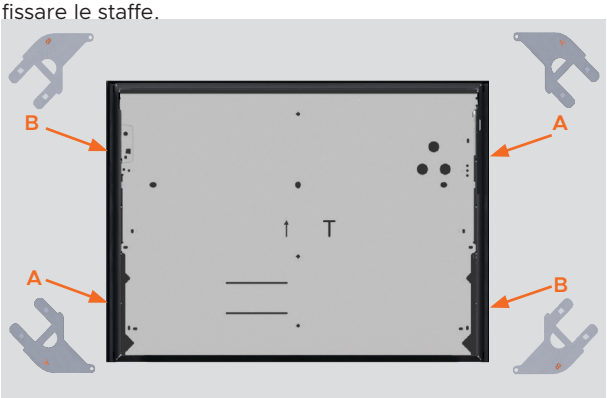

1. Individuare i set di staffe superiori e inferiori.

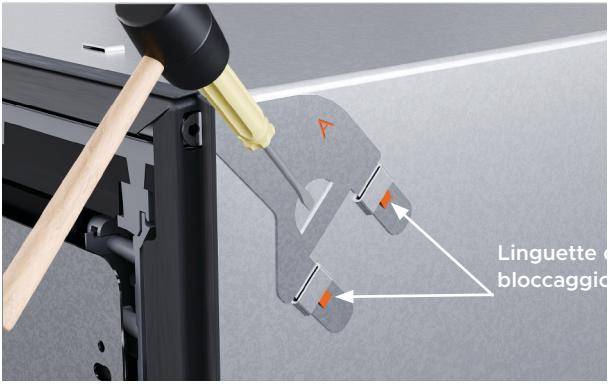

2. Se si utilizza il set di staffe superiori, inserirlo negli slot e battere delicatamente con un martello morbido per fissarlo.

Spingere la linguetta della vite attraverso la fessura nella guarnizione in gomma.



3. Se si utilizza il set di staffe inferiori, inserirlo negli slot inferiori e battere delicatamente con un martello morbido per fissarlo.

Spingere la linguetta della vite attraverso la fessura nella guarnizione in gomma.

FISSARE I DISTANZIATORI



1. Staccare i quattro distanziatori con una striscia adesiva.

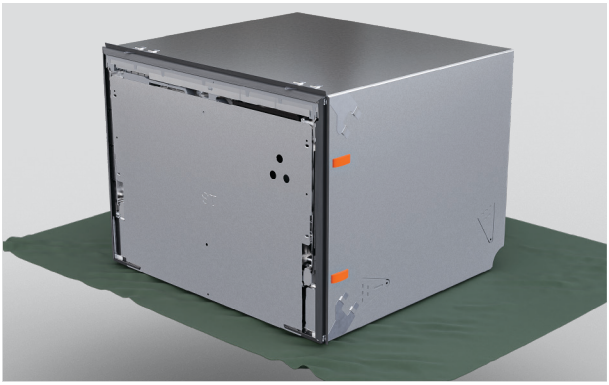

2. Posizionare i distanziatori su ciascun lato della lavastoviglie, tra le staffe.

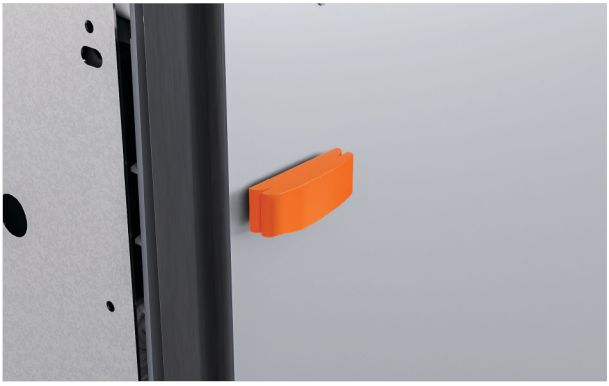

3. Se necessario, è possibile agganciare un segmento di distanziatore più grande per regolare lo spessore.

COLLEGAMENTO DEL TUBO DI SFIATO

Per le opzioni di ventilazione, consultare la guida di pianificazione su fisherpaykel.com.

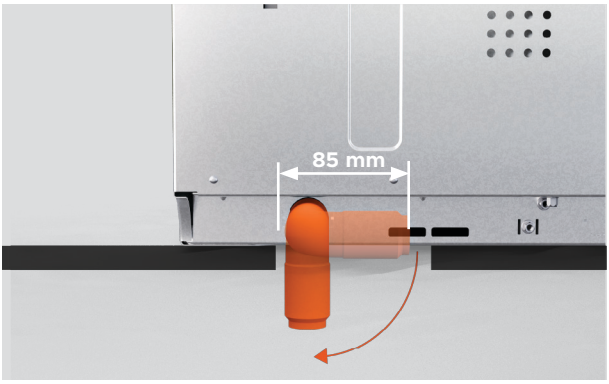

Lo sfiato può essere fatto passare sotto la lavastoviglie.

Assicurarsi che le dimensioni dell'apertura consentano di ruotare il gomito di ventilazione quando la lavastoviglie si trova nella cavità.



1. Ruotare il gomito verso sinistra o verso destra a seconda del punto di posizionamento dell'unità di sfiato.

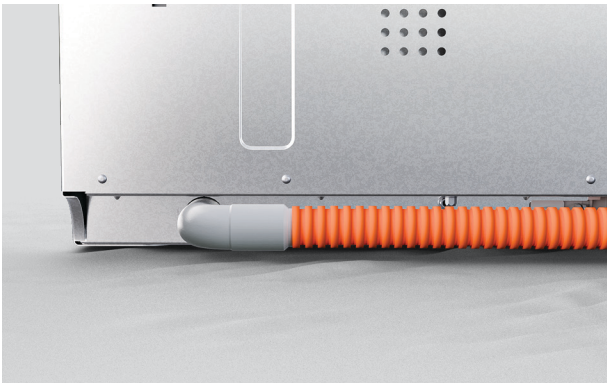

2. Se lo sfiato viene fatto passare a sinistra o a destra, spingere bene il tubo di sfiato all'interno del gomito per fissarlo.

INSERIMENTO NELLA CAVITÀ

La distanza minima tra il pannello del cassetto e il piano di lavoro o il telaio è 2 mm.



1. Posizionare i tubi e i cavi attraverso i fori di servizio e all'interno della cavità adiacente.



2. Spingere con cautela la lavastoviglie all'interno della cavità, facendo passare i tubi attraverso i fori di servizio man mano che si procede.

Evitare di schiacciare o piegare i tubi.



3. Posizionare il pannello sulla staffa del cassetto e regolare la lavastoviglie all'interno della cavità finché il frontale del pannello non è allineato alle ante del mobile.

MISURAZIONE DEL PANNELLO PERSONALIZZATO

Se la larghezza o l'altezza dei pannelli superano le dimensioni minime, assicurarsi che rimanga un piccolo spazio tra il pannello personalizzato e l'eventuale mobile retrostante.

Il cassetto deve garantire una tenuta completa per evitare la fuoriuscita di umidità e la formazione di condensa, che potrebbero danneggiare il pannello personalizzato.



1. Misurare la distanza dalle ante dei mobili adiacenti ai bordi della staffa del cassetto.

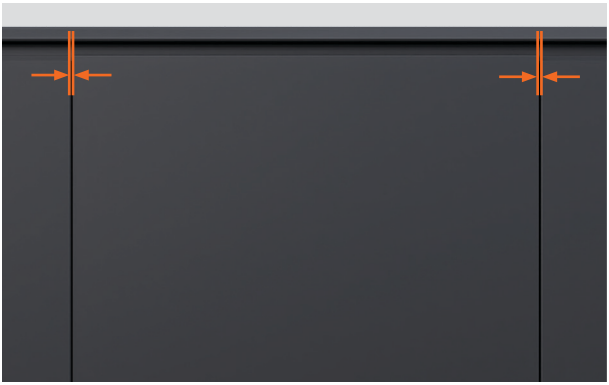

2. Sottrarre la distanza richiesta tra i pannelli del mobile da ciascuna misurazione.

La distanza minima richiesta dalle ante o dai cassetti adiacenti è 2 mm.

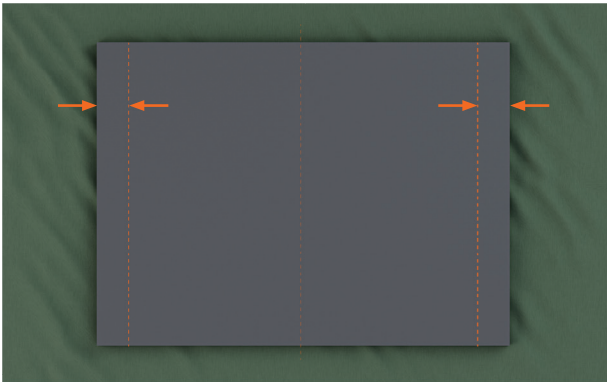

3. Utilizzare le misure finali per tracciare linee verticali sul retro del pannello personalizzato.

FISSARE IL PANNELLO ALLA STAFFA DEL CASSETTO



1. Ruotare i perni della staffa del cassetto di un quarto di giro.

Utilizzare le pinze per estrarre il perno laterale.

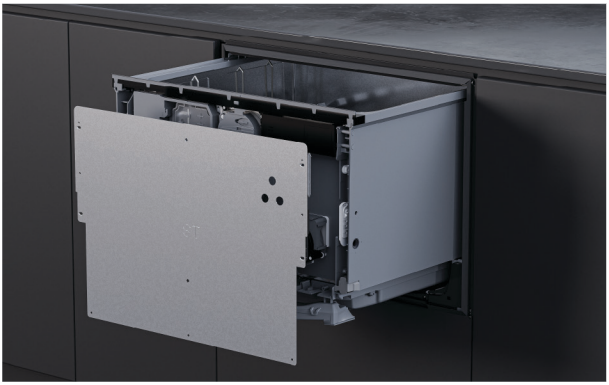

2. Staccare la staffa del cassetto tirandola con decisione verso il basso e inclinandola poi verso l'esterno.

Scollegare il cavo di messa a terra dalla staffa prima di rimuoverla.



3. Posizionare la staffa del cassetto sul pannello personalizzato tra le linee marcate.

Assicurarsi che la parte inferiore del pannello del cassetto poggi sulla staffa.

FISSARE IL PANNELLO ALLA STAFFA DEL CASSETTO

Le viti in dotazione sono lunghe 16 mm. Qualora il pannello presenti uno spessore inferiore a 18 mm in corrispondenza di un qualsiasi punto di fissaggio, utilizzare viti più corte (non fornite) per evitare di perforare la superficie frontale del pannello.

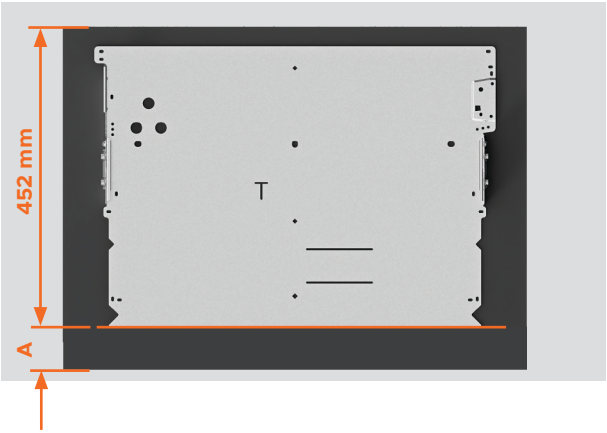

4. Pannelli estesi nella parte inferiore:

Utilizzare la misura di estensione (A) per posizionare il bordo inferiore della staffa.

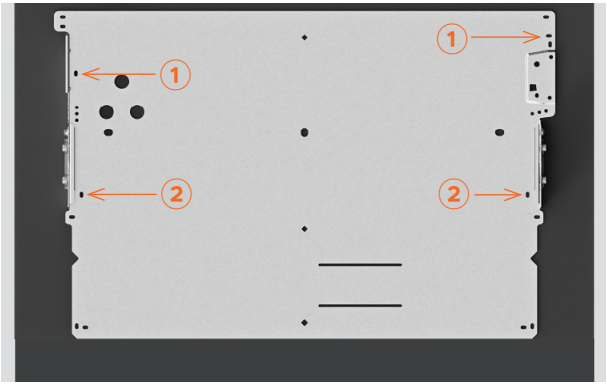

6. Fissare una vite in ciascuno delle asole di posizionamento numerate ① e ②.

A seconda del materiale del pannello, può essere necessario praticare fori pilota.



5. Inserire il pannello sulla lavastoviglie.

Verificare che la distanza tra il pannello e le ante dei mobili adiacenti sia di almeno 2 mm.

FISSARE IL PANNELLO ALLA STAFFA DEL CASSETTO

Le viti in dotazione sono lunghe 16 mm. Qualora il pannello presenti uno spessore inferiore a 18 mm in corrispondenza di un qualsiasi punto di fissaggio, utilizzare viti più corte (non fornite) per evitare di perforare la superficie frontale del pannello.

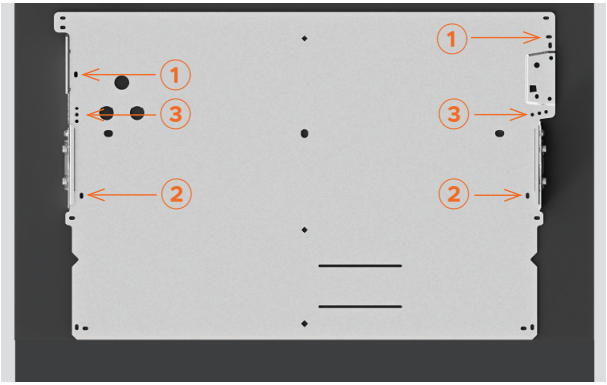

7. Stringere le viti nelle posizioni ① e ②.

Inserire una vite su ciascun lato in uno dei tre fori contrassegnati con ③.

Sono necessarie almeno tre viti su ciascun lato della staffa del cassetto.

INSTALLAZIONE DEL MODULO DI MESSA IN PAUSA

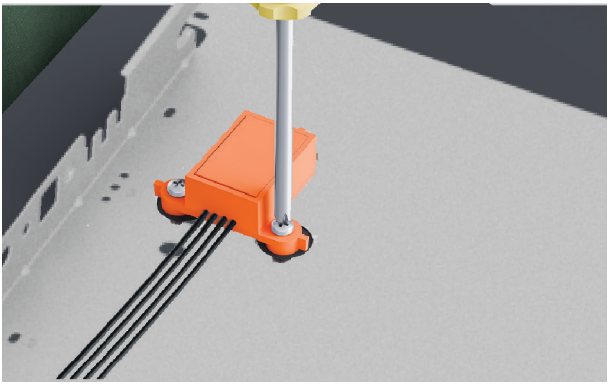

1. Fissare il modulo di messa in pausa al pannello utilizzando le viti in dotazione.



2. Assicurarsi che il modulo sia orientato correttamente e fissato saldamente per garantirne il corretto funzionamento.



3. Posizionare il pannello sulla lavastoviglie.

Collegare il modulo di messa in pausa al controller.

FISSARE IL PANNELLO



1. ⚠ Collegare il cavo di messa a terra alla staffa del cassetto per garantire un utilizzo sicuro.



2. Riposizionare il pannello sulla lavastoviglie. Inserire i perni laterali.

Ruotare i perni di un quarto di giro per fissarli.

REGOLARE L'INCLINAZIONE DEL PANNELLO

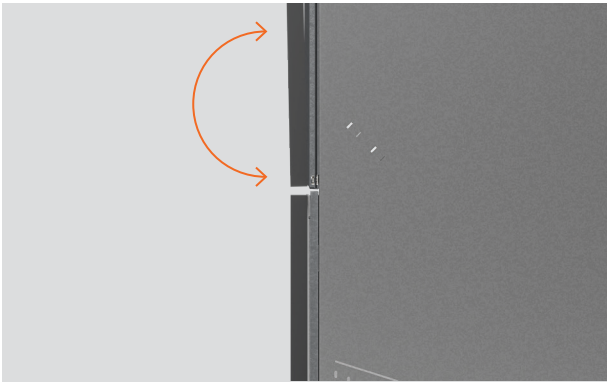

Il pannello personalizzato potrebbe richiedere piccoli aggiustamenti per allinearli ai frontali dei mobili esistenti.



1. Regolare l'inclinazione del pannello

Inserire un cacciavite a croce nel foro inferiore sopra il perno laterale e ruotare per regolare.

Ripetere l'operazione sull'altro lato del cassetto se necessario.

FISSARE TRAMITE LO SLOT DELLA STRUTTURA

Gli slot sui lati della struttura consentono di fissare temporaneamente le viti e di regolare la lavastoviglie all'interno della nicchia. È quindi possibile verificare l'allineamento del pannello prima del fissaggio finale.

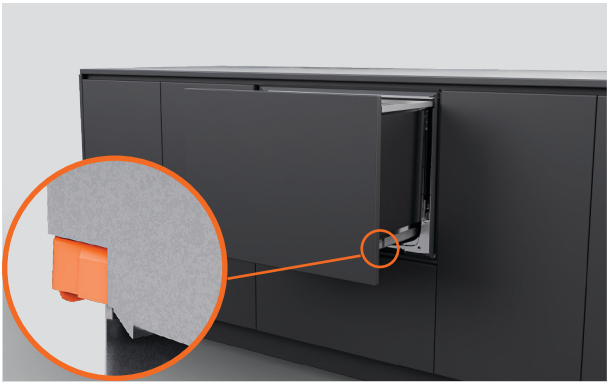

1. Estrarre il cassetto fino a metà corsa per rimuovere la vasca.

Su ciascun lato della vasca, spingere indietro le linguette di bloccaggio.



2. Posizionare il cassetto su una superficie protetta a sinistra dell'apparecchio.

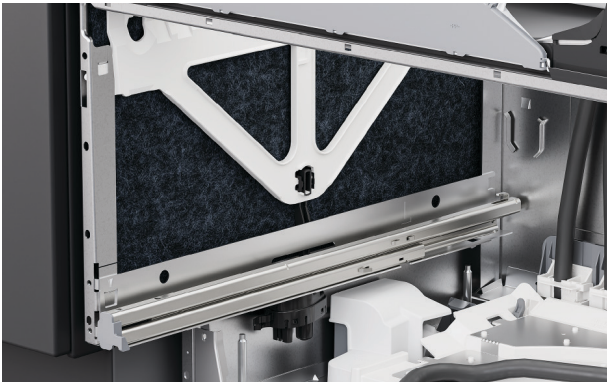

3. Sollevare l'isolamento sui lati del telaio.

FISSARE TRAMITE LO SLOT DELLA STRUTTURA



4. Inserire una vite in ogni slot della struttura per fissarla al mobile.

Stringere parzialmente le viti assicurandosi che sia possibile effettuare le regolazioni.

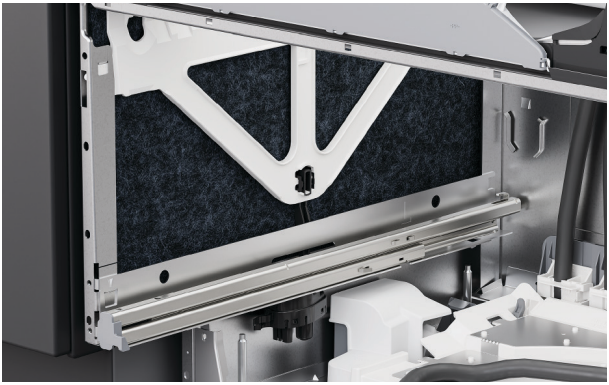

5. Rimontare il materiale isolante, assicurandosi che sia posizionato correttamente e non ostacoli le guide di scorrimento del cassetto.



6. Per sostituire la vasca, estrarre le guide del cassetto fino a metà corsa.

Posizionare la vasca sulle guide.

FISSARE TRAMITE LO SLOT DELLA STRUTTURA

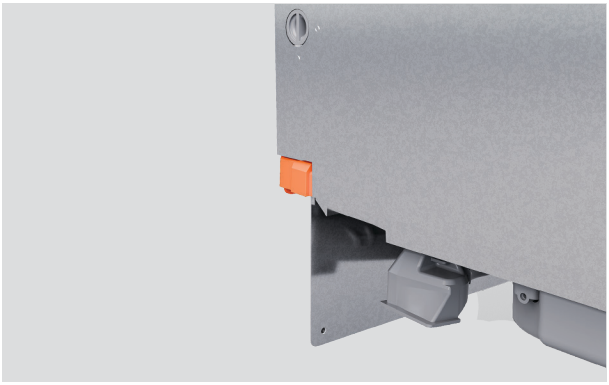

7. Tirare in avanti le linguette di bloccaggio e agganciare il cassetto in posizione.

Assicurarsi che i tubi non vengano schiacciati o piegati durante la chiusura del cassetto.



8. Controllare che il pannello sia allineato con il mobilio circostante.

Regolare la lavastoviglie nella nicchia, se necessario.

REGOLARE L'ALLINEAMENTO VERTICALE E ORIZZONTALE DEL PANNELLO



Regolare verso l'alto e verso il basso (verticalmente)

Inserire un cacciavite nel secondo foro sopra il perno della staffa e ruotare per regolare.

Ripetere l'operazione sull'altro lato del cassetto se necessario.



Regolare lateralmente (in orizzontale)

Sul lato sinistro del cassetto, inserire un cacciavite nel terzo foro sopra il perno laterale e ruotare per regolare.

Ruotare in senso orario per spostare il pannello verso destra e in senso antiorario per spostare il pannello verso sinistra.

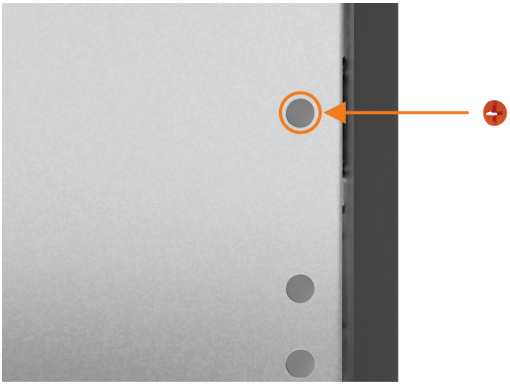

Una volta completate tutte le regolazioni e installata la lavastoviglie, individuare i coprivite e inserirli nei fori di regolazione.

FISSARE TRAMITE LA STRUTTURA

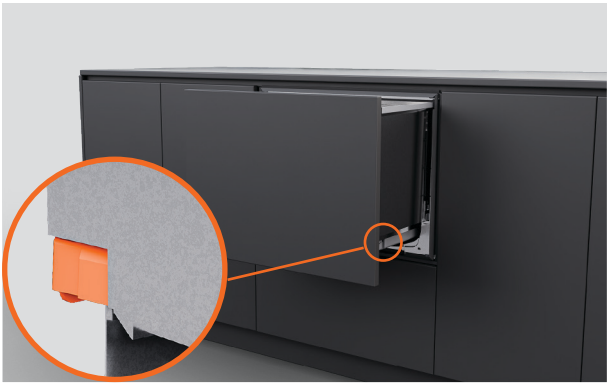

1. Estrarre il cassetto fino a metà corsa per rimuovere la vasca.

Su ciascun lato della vasca, spingere indietro le linguette di bloccaggio.

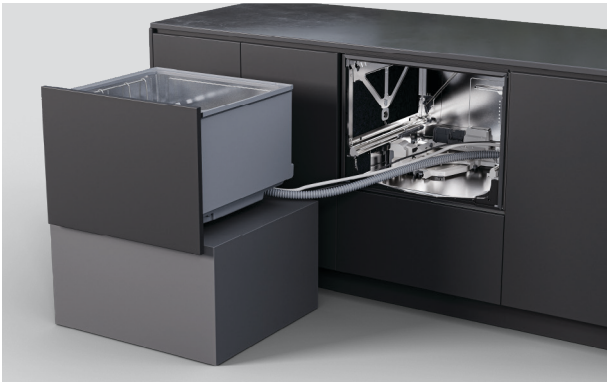

2. Posizionare il cassetto su una superficie protetta a sinistra dell'apparecchio.

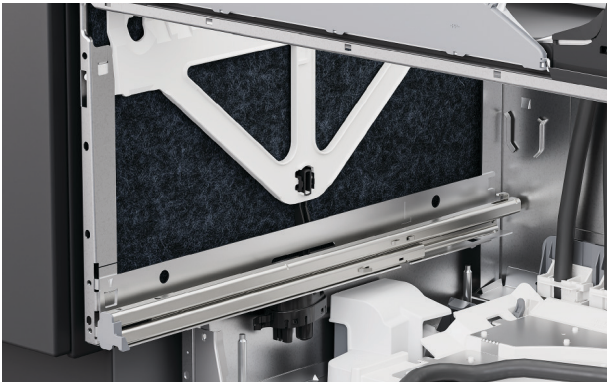

3. Sollevare l'isolamento sui lati del telaio.

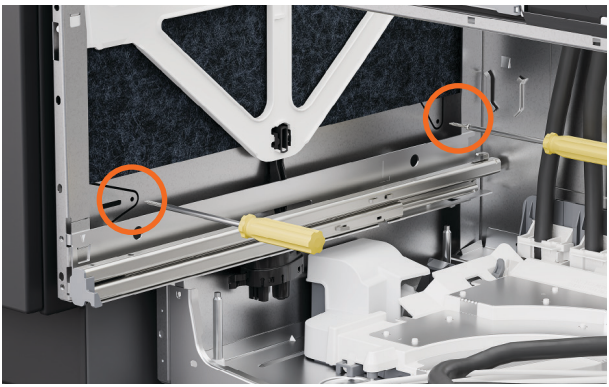

4. Inserire le viti attraverso i due fori su ciascun lato del telaio.

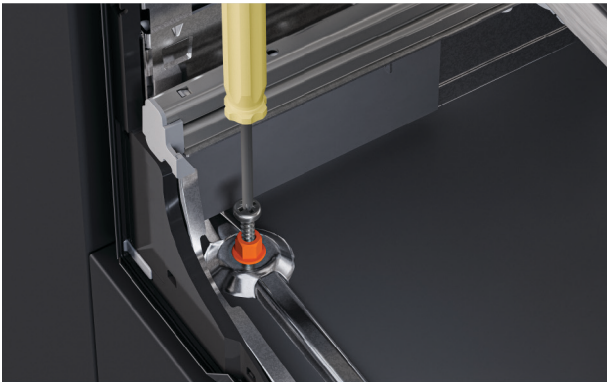

5. Inserire le viti da 38 mm e le rondelle in dotazione attraverso i due fori anteriori sul fondo del telaio.

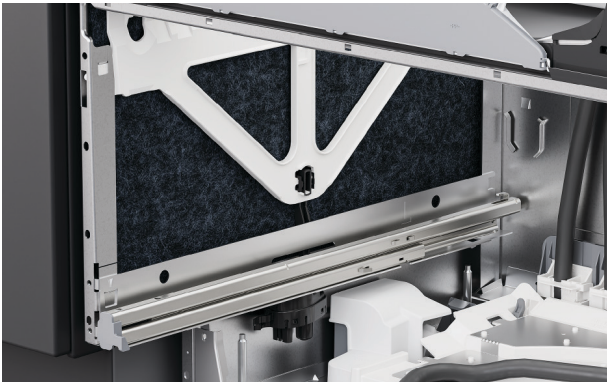

6. Assicurarsi che il materiale isolante sia riposizionato correttamente e non ostacoli le guide del cassetto.

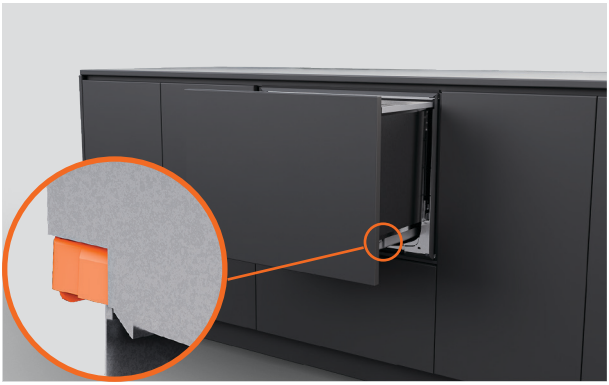

7. Riposizionare la vasca sulle guide di scorrimento, tirare in avanti le linguette di bloccaggio e far scattare il cassetto in posizione.

FISSARE USANDO LE STAFFE



1. Se si utilizzano le staffe, aprire parzialmente il cassetto.

Sollevare la guarnizione in gomma e rimuovere i coprivite destro e sinistro dal profilo di finitura.



2. Fissare le staffe laterali con le viti in dotazione e riposizionare i coprivite.

INSTALLARE LO SFIATO

Il tubo di sfiato non deve superare una lunghezza massima di 1,6 metri. Non accorciare il tubo.

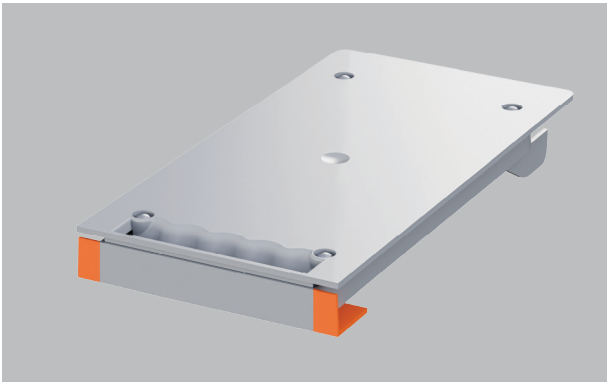

Se il mobile è dotato di telaio o non può essere installato sul bordo dello scaffale, tagliare il bordo del condotto di ventilazione.

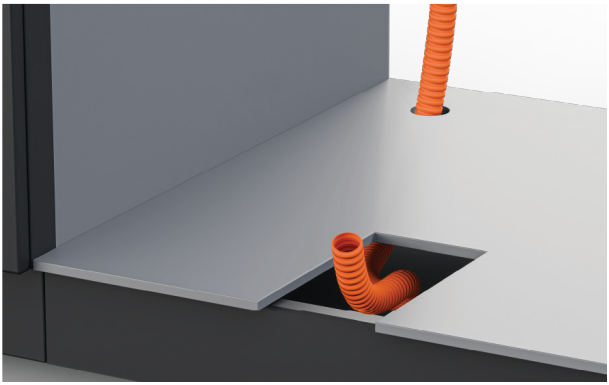

1. Far passare il tubo di sfiato nello spazio dello zoccolo del mobile adiacente oppure sotto la lavastoviglie, secondo necessità.

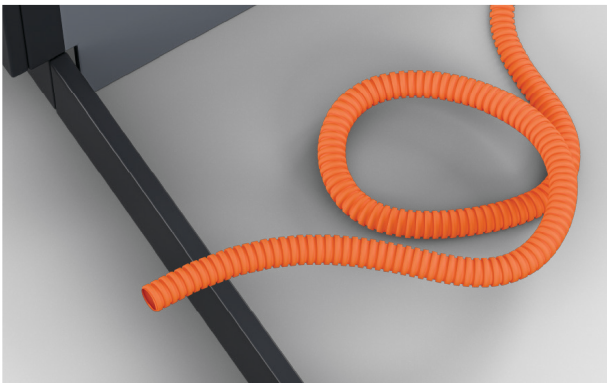

2. Il tubo di sfiato può essere avvolto nello spazio dello zoccolo.

Assicurarsi che non vi siano curve strette o pieghe.

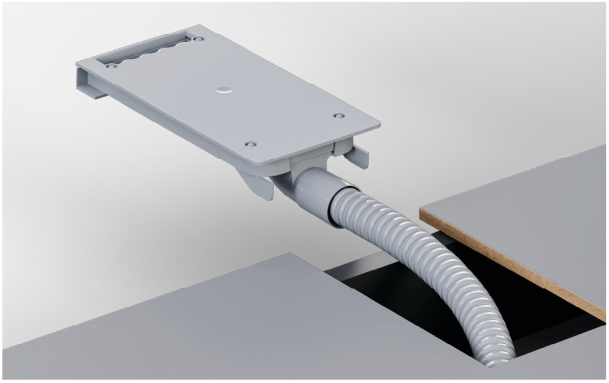

3. Far passare l'estremità del tubo di sfiato attraverso l'apertura e fissarla saldamente al condotto di sfiato.

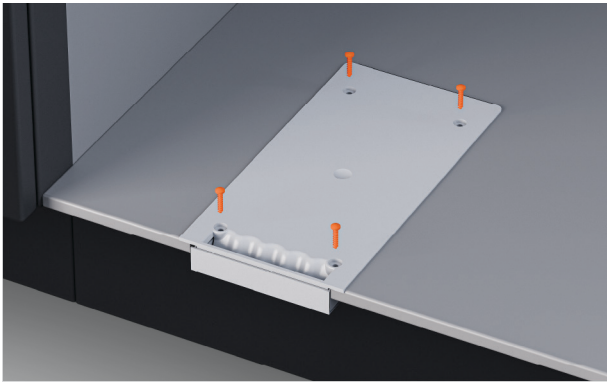

4. Fissare la bocchetta di ventilazione utilizzando le viti in dotazione.

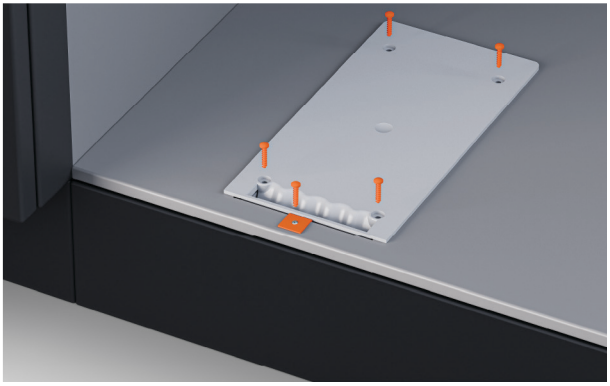

5. Per i mobili con telaio, installare la staffa e la vite inclusi nel kit di ventilazione.

OPZIONI DI COLLEGAMENTO DELLO SCARICO

Pressione dell'acqua DD60STX6HI1: massimo 1 MPa (145 psi), min 0,1 MPa (14,5 psi)

Collegamento idrico: 3/4" BSP (GB20) per rondella piatta, temperatura consigliata: acqua fredda a 20°C

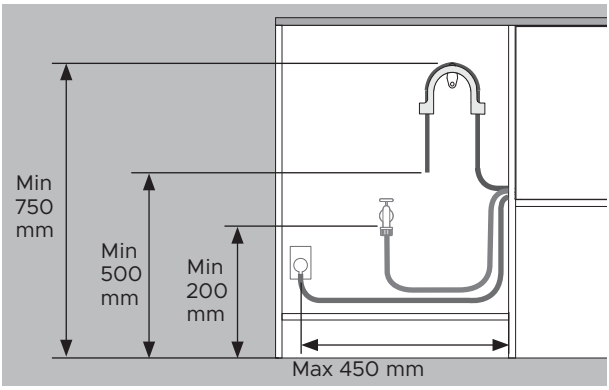

Le distanze sono le stesse per tutte le installazioni.

- Dal pavimento alla parte superiore del supporto - min 750 mm.
- Dal pavimento all'estremità del tubo di scarico - min 500 mm.
- Dal pavimento all'ingresso dell'acqua - min 200 mm.
- Dal lato del mobile al centro della presa di corrente - massimo 450 mm.

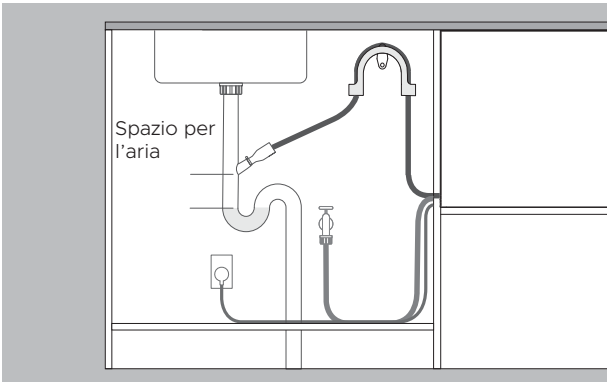

Scarico collegato al raccordo

- Il raccordo deve trovarsi più in alto rispetto all'acqua stagnante, con uno spazio d'aria intermedio per evitare problemi di scarico.
- Rimuovere il tubo di scarico in eccesso per evitare che scenda al di sotto dell'altezza del raccordo.

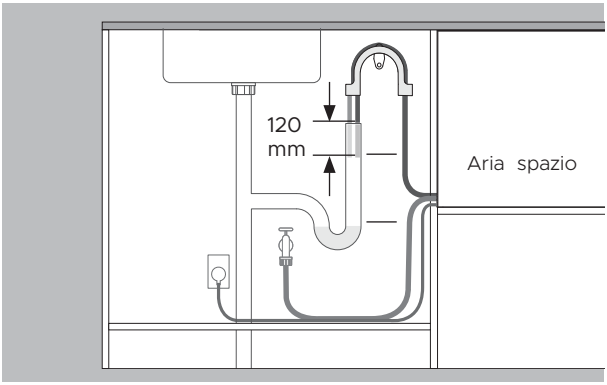

Scarico convogliato nel tubo verticale

- Il tubo di scarico deve trovarsi più in alto rispetto all'acqua stagnante, con uno spazio d'aria intermedio per evitare problemi di scarico.
- Rimuovere il tubo di scarico in eccesso.
- Il tubo di scarico non deve essere inserito nella colonna di scarico per più di 120 mm.

INSTALLARE LO SCARICO

Assicurarsi che il supporto del tubo di scarico sia installato correttamente e che il tubo vi sia fatto passare correttamente, per evitare danni e problemi di scarico.

La lavastoviglie non deve scaricare in acqua stagnante.

Se il tubo di scarico fornito in dotazione non è abbastanza lungo da raggiungere gli attacchi, su fisherpaykel.com è disponibile un kit di prolunga per tubi di scarico da 3,6 m



1. Installare il supporto del tubo di scarico il più vicino possibile al piano di lavoro, a una distanza minima di 750 mm dal pavimento.

Far passare il tubo attraverso il supporto.

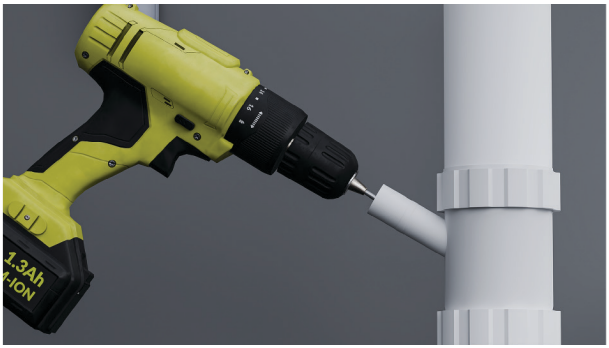

2. Per il collegamento al raccordo a T:

Per evitare che i trucioli entrino nell'impianto idraulico, rimuovere il raccordo a T prima di forare.

Rimuovere il tappo del raccordo a T oppure praticarvi un foro di almeno 13 mm di diametro prima di fissare l'elemento di giunzione.

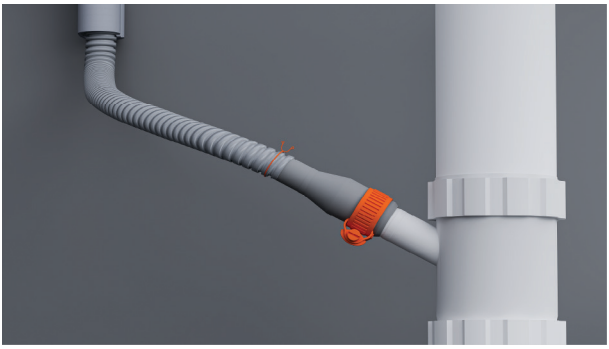

3. Infilare la clip a molla sul tubo.

Inserire il tubo nel giunto in dotazione e fissarlo con il fermo metallico fornito.

Assicurarsi che il tubo arrivi dritto al giunto, per evitare pieghe che limitano lo scarico.

Accorciare il tubo di scarico se necessario.



4. Per il collegamento al tubo di scarico verticale:

Far passare il tubo di scarico sulla curva e poi nel tubo verticale.

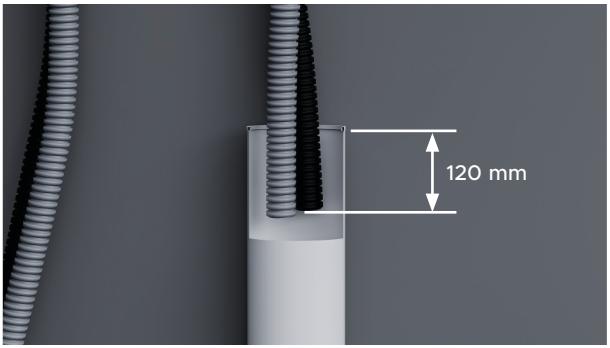

5. Assicurarsi che il tubo non penetri nel tubo di scarico verticale per più di 120 mm, per evitare che l'acqua di scarico venga risucchiata nella vasca.

Il tubo può essere accorciato, se necessario.

COLLEGARE L'INGRESSO DELL'ACQUA

Non aprire l'acqua prima di aver collegato l'alimentazione elettrica. La lavastoviglie deve essere accesa affinché sia attivata la protezione anti-allagamento.

Sono necessari rubinetti di intercettazione per poter interrompere la fornitura idrica.

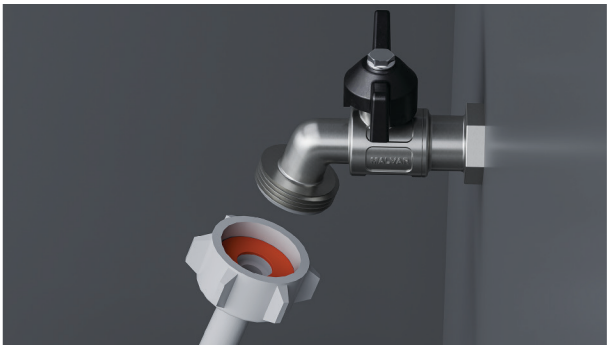

1. Verificare che la guarnizione in gomma in dotazione sia inserita nel raccordo.



2. Collegare il tubo di carico al rubinetto.

Assicurarsi che il tubo di carico dell'acqua non sia piegato e che il rubinetto non sia tirato né sottoposto a pressione.

Non accorciare il tubo di carico dell'acqua.



3. Stringere manualmente in posizione. Utilizzando una chiave o un paio di pinze, ruotare di altri 180° per fissare il tutto. Evitare di stringere eccessivamente.

COLLEGAMENTO DELL'ALIMENTAZIONE

Requisiti elettrici: 220 - 240V, 50 - 60Hz, 4.5A

La spina di alimentazione dovrebbe essere accessibile dopo l'installazione per la manutenzione.



1. Collegare l'alimentazione.

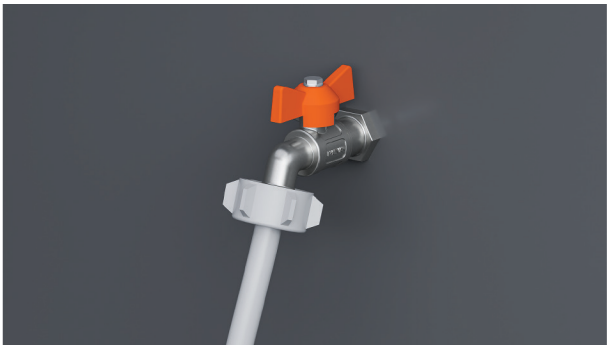

2. Verificare i collegamenti idraulici.

Aprire l'acqua e verificare che non ci siano perdite.

La lavastoviglie deve essere accesa affinché sia attivata la protezione anti-allagamento.

Se l'alimentazione elettrica deve essere scollegata, assicurarsi che la fornitura idrica sia interrotta.

CONTROLLI FINALI DELL'INSTALLATORE

Installazione

- ☐ Se l'alimentazione elettrica è scollegata, assicurarsi che la fornitura idrica sia interrotta per prevenire allagamenti.
- ☐ Verificare che tutti i componenti siano stati installati e fissati correttamente.
- ☐ Assicurarsi di aver rispettato tutte le distanze.
- ☐ Assicurarsi che la lavastoviglie sia fissata saldamente e che il cassetto si apra e chiuda liberamente senza opporre resistenza.
- ☐ Assicurarsi che il pannello sia montato correttamente sulla lavastoviglie.
- ☐ Assicurarsi di aver rimosso tutti gli imballaggi o il nastro usato per fissare i ripiani o il braccio irroratore.
- ☐ Verificare che il braccio irroratore sia in posizione, montato correttamente e libero di ruotare.
- ☐ Assicurarsi che il modulo di messa in pausa sia fissato correttamente e perfettamente funzionante.
- ☐ Assicurarsi che il nastro sigillante sia stato applicato e sia privo di pieghe, grinze o bolle d'aria.

Parte idraulica

- ☐ Assicurarsi di aver eliminato eventuali tappi di sicurezza presenti sulle tubature ed aver effettuato tutti i collegamenti necessari a garantire lo scarico.
- ☐ Il giunto del tubo di scarico non deve sostenere il peso del materiale del tubo in eccesso. Stendere il tubo di scarico in modo da evitare la formazione di pieghe. Il tubo di scarico in eccesso deve essere posizionato dal lato lavastoviglie della curva.
- ☐ Assicurarsi che nel tubo di carico sia stata inserita la guarnizione in dotazione e che il tubo sia ben serrato.
- ☐ Se il tubo di scarico viene collegato al sifone del lavello, assicurarsi che la curva superiore sia almeno 150 mm più in alto del giunto del tubo di scarico.
- ☐ Modelli con addolcitore dell'acqua: regolare le impostazioni dell'addolcitore dell'acqua rispetto ai parametri preimpostati in base alla durezza dell'acqua. Fare riferimento alla guida dell'utente.
- ☐ Assicurarsi che la fornitura idrica sia interrotta fin quando non viene collegato e attivato il collegamento elettrico. La lavastoviglie deve essere accesa per attivare la protezione anti-allagamento.

Parti elettriche

- ☐ Assicurarsi che tutti i test elettrici siano stati condotti nel rispetto delle normative locali.

CONTROLLI FINALI DELL'INSTALLATORE

Collaudo

- ☐ Attivare la fornitura elettrica e idrica, poi aprire il cassetto. Verrà emesso un beep e si accenderà la spia dell'indicatore di programma sul pannello di controllo.
- ☐ Aggiungere tre bicchieri d'acqua nel cassetto.
- ☐ Andare su RINSE (RISCIACQUO) e avviare il programma.
- ☐ Controllare la funzione di messa in pausa
- ☐ Al termine del ciclo di risciacquo, assicurarsi che la lavastoviglie abbia eseguito correttamente il ciclo di lavaggio e di scarico.
- ☐ Controllare che l'afflusso idrico si sia interrotto in modo corretto.
- ☐ Controllare che non ci siano perdite nei collegamenti di scarico.
- ☐ **Se al termine dell'installazione si verifica un'interruzione della corrente in zona, assicurarsi di interrompere il collegamento alla rete idrica per prevenire episodi di allagamento.**

Completare e conservare per riferimenti successivi:

Modello _____

Numero seriale _____

Data di acquisto _____

Acquirente _____

Indirizzo del rivenditore _____

Nome dell'installatore _____

Firma dell'installatore _____

Società di installazione _____

Data dell'installazione _____

FISHERPAYKEL.COM

© Fisher & Paykel Appliances 2026. Tutti i diritti riservati.

I modelli illustrati in questa guida potrebbero non essere disponibili in tutti i paesi ed essere soggetti a variazioni in qualsiasi momento.

Le specifiche contenute in questa guida si riferiscono a prodotti e modelli specifici descritti al momento della data di uscita sul mercato. In conformità alla nostra politica aziendale, improntata al miglioramento continuo dei prodotti, le suddette specifiche sono passibili di modifiche nel tempo.

Per dettagli aggiornati sulla disponibilità di modelli e funzionalità nel proprio paese, si consiglia di visitare il nostro sito web oppure di rivolgersi al proprio rivenditore locale Fisher & Paykel.

434527A 10.26