INBYGGD KAFFEBRYGGARE
FÖRSTA ANVÄNDNINGEN

Lära känna din apparat	3
Ställ in kaffebryggaren	5
Slå på/stäng av kaffebryggaren	10
Lägga till kaffe	11
Justera malningen	12
Fylla vattentanken	14
Välj och anpassa drycker	15
Använda mjölkkannan	18
Använda ångstaven	21
Rengöra och underhålla apparaten	23

FISHER & PAYKEL

NZ AU UK IE EU SG CN

INBYGGD KAFFEBRYGGARE

EB60MSG3, EB60MSB3, EB60CSX3, EB76PSX3

Så här får du de bästa resultaten från din kaffebryggare:

- Justera inställningen för vattnets hårdhet så att den passar ditt hushålls vattenförsörjning.
- Montera vattenfiltret för att bidra till att få jämn prestanda.
- Förbered kaffebryggaren genom att brygga några koppar kaffe.
- Rengör och avkalka kaffebryggaren regelbundet för att bibehålla optimal prestanda.
- Registrera din produkt för att få smidig servicesupport.

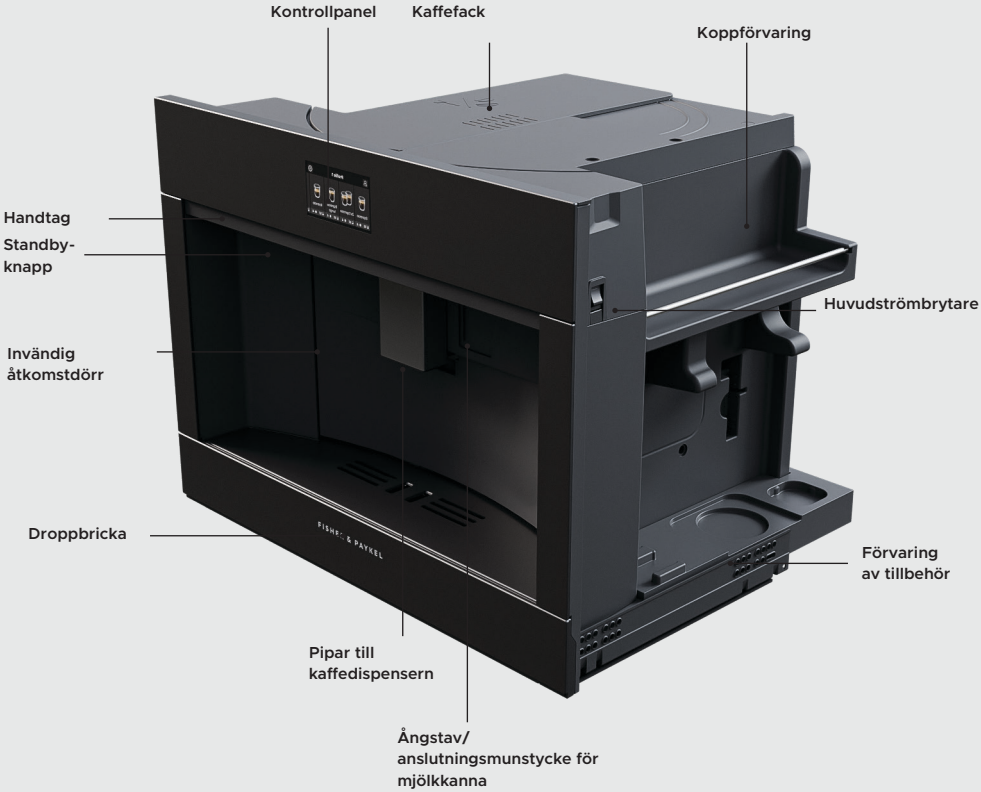

- Dra ut kaffebryggaren med handtaget för att få tillgång till kaffefacket, koppvärmaren, förvaring av tillbehör och huvudströmbrytaren.
- Öppna luckan genom att dra kaffedispensern framåt för att komma åt behållaren för kaffesump, vattentanken och bryggenheten. Dörren är vänsterhängd.

Visas inte: tillbehör, ångstav, mjölkkanna, behållare för kaffesump, vattentank, bryggenhet.

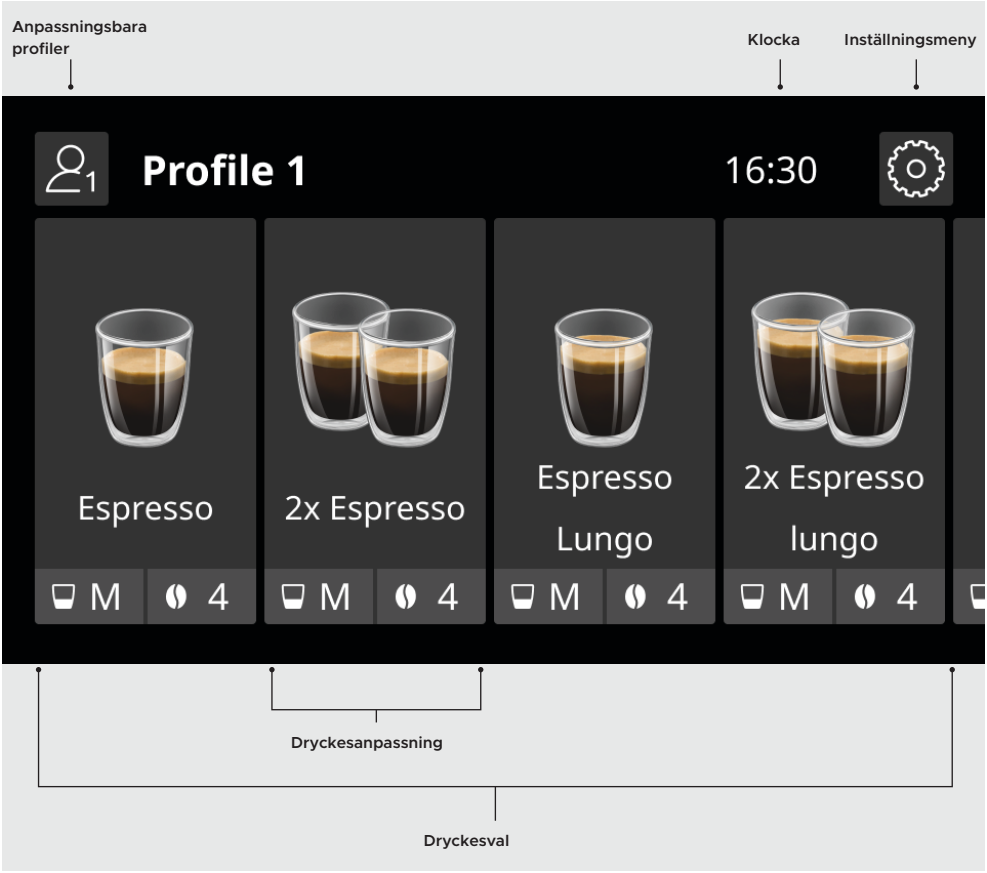

STARTSKÄRM	
Anpassningsbara profiler	Tryck för att växla mellan olika användarprofiler. Du kan spara upp till 6 profiler med olika användarpreferenser.
Dryckesval	Rulla för att välja mellan de olika tillgängliga dryckerna. Tryck för att välja önskad dryck och starta dispenseringen.
Dryckesinställningar	Visar dryckens storlek och styrka. Tryck för att justera dryckesinställningar före dispensering.
Klocka	Visar tiden. Tryck för att ställa in tiden.
Inställningsmeny	Tryck för att komma åt apparatinställningar och underhållscykler.

Första gången du slår på kaffebryggaren uppmanas du att följa några steg för att ställa in din apparat.



Anslut kaffebryggaren

Se till att kaffebryggaren är ansluten till elnätet.



Slå på kaffebryggaren

Dra ut kaffebryggaren för att komma åt huvudströmbrytaren och se till att den är påslagen.



Ställ in dina preferenser

Följ instruktionerna på skärmen för att ställa in apparaten, såsom att välja språk och ställa in tiden.

När du installerar din kaffebryggare för första gången behöver du förbereda vattenkretsen. Detta tar ett par minuter. Apparaten kan vara mer högljudd än vanligt under denna process.

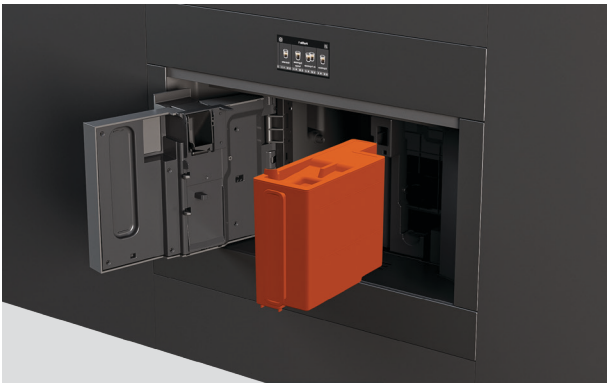

Fyll vattentanken

Öppna dörren för att få tillgång till vattentanken.

Avlägsna locket och fyll på med färskt vatten upp till MAX -linjen.

Sätt tillbaka locket till behållaren och sätt sedan tillbaka behållaren i apparaten.



Anslut ångstaven

Skjut upp anslutningsmunstyckets skydd och anslut ångstaven till kaffebryggaren.



Fyll vattenkretsen

Placera en behållare under ångstaven och följ sedan instruktionerna på skärmen. Vatten rinner genom ångstaven tills kretsen är fylld.

STÄLLA IN KAFFEBRYGGAREN

För bästa resultat rekommenderar vi att du ställer in vattnets hårdhetsnivå innan du brygger kaffe för första gången.

Ett indikatorpapper för vattnets hårdhet medföljer den här guiden för att testa vattnets hårdhetsnivå i ditt hem



Mät vattnets hårdhet

1. Avlägsna indikatorpapperet från dess förpackning. Sänk ned helt i ett glas vatten i 1 sekund.



2. Ta bort remsan och skaka lätt. Vänta i 1 minut tills resultatet visas.

Antalet röda fyrkanter på papperet motsvarar den nivå för vattnets hårdhet som krävs (1–4).

Följ uppmaningarna på skärmen eller gå till inställningsmenyn och välj WATER HARDNESS (vattnets hårdhet). Ställ sedan in önskad nivå för vattnets hårdhetsnivå.

VATTNETS HÅRDHETSNIVÅ	INSTÄLLNING FÖR VATTNETS HÅRDHET
	Nivå 1 (mjukt vatten)
	Nivå 2 (något hårt vatten)
	Nivå 3 (hårt vatten)
	Nivå 4 (mycket hårt vatten)

Vi rekommenderar att det medföljande vattenfiltret installeras i vattentanken för optimal prestanda.

Följ uppmaningarna på skärmen under konfigureringen eller gå till inställningsmenyn och välj WATER FILTER (vattenfiltrering). Du kommer att guidas genom filterinstallationen på din apparat.

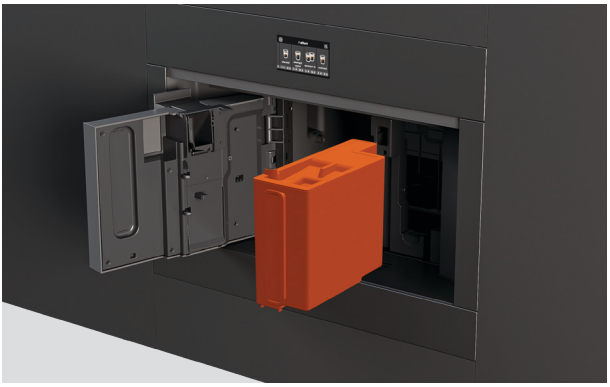

Avlägsna vattentanken

Öppna dörren och avlägsna vattentanken. Avlägsna locket och fyll på med färskt vatten.

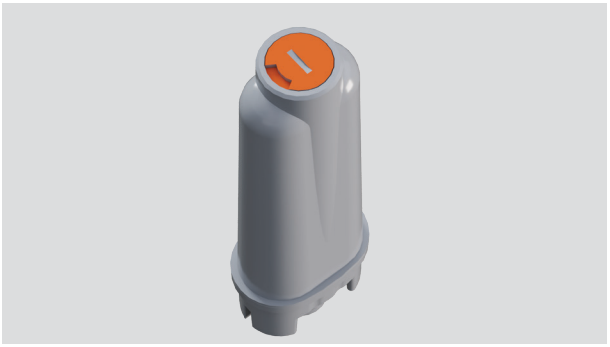

Ställ in datumet på vattenfiltret

Justera datumindikatorn till två månader från det aktuella datumet.



Aktivera vattenfiltret

Spola filtret under en kran tills det svämmar över.



Sänk ner vattenfiltret

Placera filtret i tanken och sänk ned det helt i cirka tio sekunder så att eventuella luftbubblor kan komma ut.

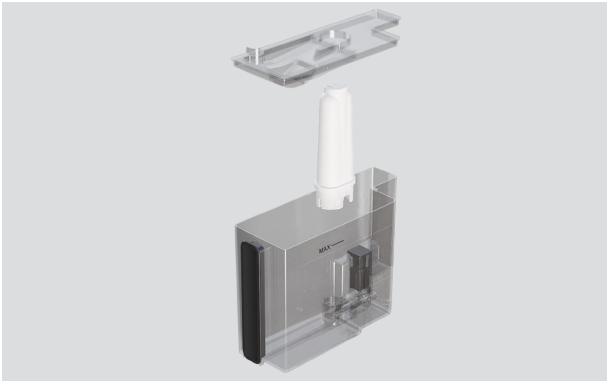

Montera vattenfiltret

Infoga filtersäkringen i filterhuset.

Sätt tillbaka locket till behållaren och sätt sedan tillbaka behållaren i apparaten.



Kör en sköljningscykel

Placera en tom behållare (minst 0,5 l) under dispensern och tryck på OK på skärmen. Kaffebryggaren börjar skölja. När sköljningen är klar är kaffebryggaren redo att användas.

Filtret räcker i cirka två månader om apparaten används regelbundet. Om kaffebryggaren inte används när filtret är installerat räcker det maximalt tre veckor.

Kaffebryggaren startar automatiskt en kort förvärmnings- och sköljningscykel varje gång den slås på.

Under sköljningen kommer lite varmt vatten ut från kaffepipen och samlas på droppbrickan undertill. Håll händerna borta från pipen för att undvika kontakt med vattnet.



1. Dra ut kaffebryggaren för att komma åt huvudströmbrytaren och se till att den är påslagen.



2. Tryck på standby-knappen på apparatens framsida för att slå på kaffebryggaren.

Stänga av kaffebryggaren

Tryck på standby-knappen på apparatens framsida för att försätta kaffebryggaren i standbyläge. Kaffebryggaren utför automatiskt en sköljningscykel innan den stängs av.

När sköljningscykeln är klar trycker du på huvudströmbrytaren på sidan av apparaten för att stänga av kaffebryggaren.

- Vi rekommenderar att du låter kaffebryggaren vara i standbyläge vid daglig användning för att se till att uppmaningar om rengöring och underhåll tas emot enligt schema.
- Om du inte kommer att använda kaffebryggaren under en längre tid stänger du av apparaten med huvudströmbrytaren.
- Stäng aldrig av huvudströmbrytaren när apparaten används.

Fyll kaffebryggaren med hela bönor för automatisk dryckesdispensering, eller tillsätt malet kaffe manuellt varje gång du gör en dryck.



Använda hela kaffebönor

1. Dra ut kaffebryggaren.

2. Öppna locket till kaffefacket och fyll huvudfacket med kaffebönor.

3. Stäng locket och tryck tillbaka kaffebryggaren på plats.

Kaffebryggaren maler automatiskt bönorna varje gång du brygger kaffe. Du kan brygga upp till två koppar kaffe i taget när du använder hela kaffebönor.

Använd inte gröna, karamelliserade eller kanderade kaffebönor eftersom de kan fastna i kvarnen och skada den.



Använda malet kaffe

1. Dra ut kaffebryggaren och öppna kaffefackets lock.

2. Öppna skyddet till tratten för malet kaffe och tillsätt ett mått malet kaffe.

3. Stäng locket och tryck tillbaka kaffebryggaren på plats.

Tillsätt ett mått kaffe i tratten för malet kaffe varje gång du gör en dryck. Du kan bara brygga en kopp kaffe i taget med förmalet kaffe.

- Kontrollera att tratten är fri innan du tillsätter malet kaffe.
- Häll aldrig i malet kaffe när maskinen är avstängd.
- Använd aldrig mer än ett mått eftersom det kan blockera tratten.
- När du brygger kaffe ska du se till att gå till dryckesinställningar och välja malet kaffe innan du trycker på DISPENSE (dispensering).
- Denna inställning kan inte sparas som en preferens. Du måste välja detta alternativ varje gång.

JUSTERA MALNINGEN

Malningsgraden är som standard inställd för optimal prestanda och bör inte behöva justeras initialt.

Om du efter att ha gjort några koppar kaffe upptäcker att kaffet är för svagt, inte tillräckligt krämigt eller dispenseras för långsamt, kan detta korrigeras genom att justera malningen.



1. Dra ut kaffebryggaren och öppna kaffefackets skydd för att hitta justeringsratten för malning.



2. Placera en kopp under kaffedispensern och justera höjden på dispensern så att den passar koppen.

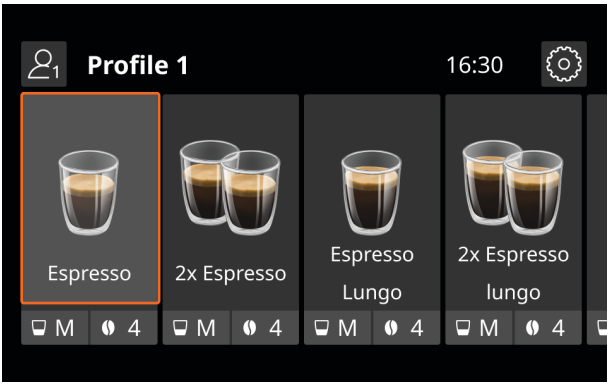

3. Välj en kaffebaserad dryck på skärmen för att starta kaffekvarnen.



4. Medan kaffekvarnen är i drift, justera ratten ett steg i önskad riktning.

Om kaffet dispenseras för långsamt vrider du ratten närmare 7 för en grövre malning.

För fylligare, krämigare kaffe vrider du ratten närmare 1 för en finare malning.

- Justera endast malningen medan kaffekvarnen är i drift under den inledande fasen av kaffeberedningen.
- Vrid inte ratten mer än ett läge i taget vid justering.
- Justeringarna kommer endast att märkas efter att du har bryggt minst två koppar kaffe. Om den inledande justeringen inte har åtgärdat problemet upprepar du processen och justerar ratten till nästa position.

FYLL VATTENTANKEN

Innan du gör några varma drycker måste du fylla vattentanken. För bästa resultat rekommenderar vi att du fyller tanken med färskt vatten varje dag.

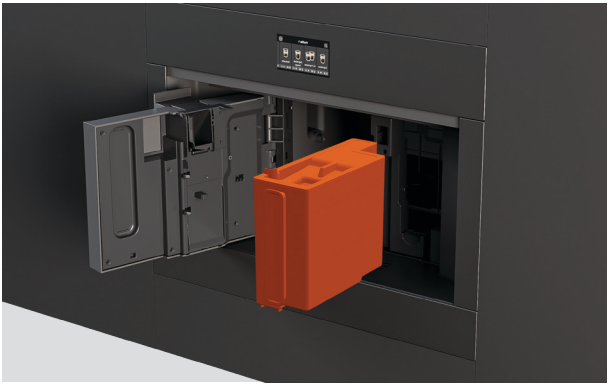

Fyll vattentanken

Öppna dörren för att få tillgång till vattentanken.

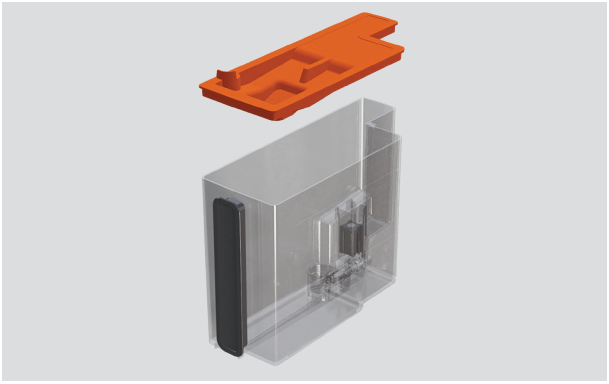

Avlägsna locket och fyll på med färskt vatten upp till MAX -linjen.

Sätt tillbaka locket till behållaren och sätt sedan tillbaka behållaren i apparaten.

Konditionera kaffebryggaren:

- För bästa resultat rekommenderar vi att du förbereder din kaffebryggare genom att brygga 4–5 koppar kaffe tills din maskin börjar ge ett jämnt kaffe.
- När du förbereder kaffebryggaren är det normalt att höra ljudet av kokande vatten. Efter att ha gjort några koppar kaffe bör ljudet minska i styrka.

Tips för bästa resultat:

- Justera kaffestyrkan och storleken under dryckesinställningar så att de passar dina önskemål.
- Om du vill ha ett krämigare kaffe justerar du höjden på kaffedispensern så att den hamnar så nära koppen som möjligt.
- För ett varmare kaffe, värm kopparna med varmt vatten före användning, öka temperaturen under dryckesinställningar eller kör en sköljningscykel innan du tillagar din dryck.



1. Placera en kopp under kaffedispensern och justera höjden på dispensern så att den passar koppen.



2. Rulla för att välja mellan de olika tillgängliga dryckerna.

Välj en dryck och välj för att starta dispenseringen, eller tryck på dryckesinställningarna för att justera före dispensering.



3. Anpassa din dryck genom att justera styrkan och storleken efter behov.

Om du använder malet kaffe ska du se till att välja malet kaffe innan du trycker på DISPENSE (dispensering).

Varje ingredienskvantitet kan även anpassas ytterligare under dispenseringen.

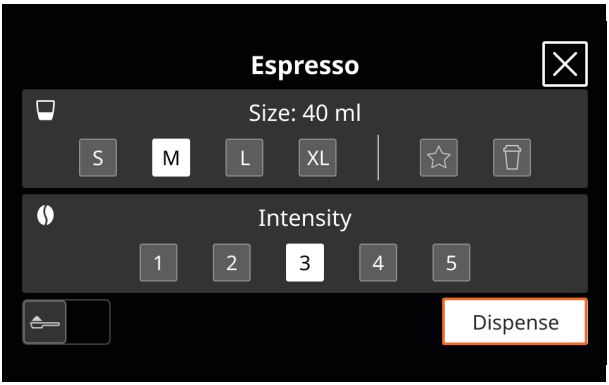

4. Tryck på DISPENSE (dispensering) för att starta dispenseringen av din dryck.

Dispenseringen stoppas automatiskt när den är klar.

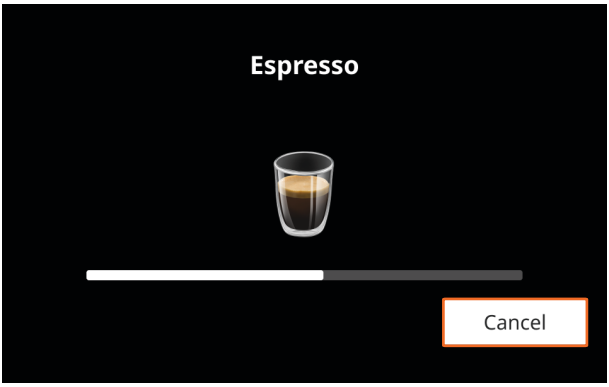

Avbryta din dryck

Tryck på CANCEL (avbryt) när som helst under dispenseringen för att avbryta drycken som tillreds.



Anpassa ingredienskvantiteter

För drycker som innehåller fler än en ingrediens trycker du på STOP under dispenseringen för att stoppa dispenseringen av den aktuella ingrediensen och gå vidare till nästa ingrediens.

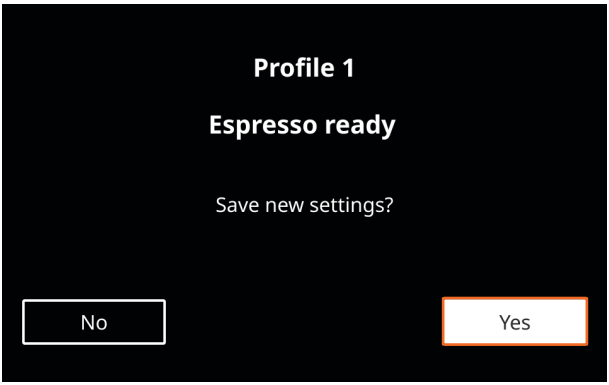

Sparar dina preferenser

När dispenseringen är klar uppmanar skärmen dig att spara dina nya inställningar.

Tryck på YES (ja) för att spara dina preferenser till den aktuella användarprofilen.

Göra mjölkbaserade drycker

För att göra cappuccino, latte och andra mjölkbaserade drycker kan du ånga mjölk antingen automatiskt med hjälp av tillbehöret till mjölkkannan eller manuellt med hjälp av ångstaven. Se ”Använd mjölkkannan” eller ”Använd ångstaven” för instruktioner.

Använd tillbehöret till mjölkkannan för att automatiskt göra cappuccino, latte och andra mjölkbaserade drycker.

För bästa resultat rekommenderar vi att du använder kyld mjölk vid en temperatur på cirka 5°C.

Ånga mjölk automatiskt

- Lämna inte mjölkkannan utanför kylskåpet under en längre tid.
- För att undvika mjölk med dåligt skum eller stora bubblor ska du rengöra locket och anslutningen noggrant efter varje användning.
- Om **ENERGY SAVING** (ENERGISPARLÄGET) är aktiverat kan det ta några sekunder innan mjölken börjar värmas upp.



1. Avlägsna locket på mjölkkannan.

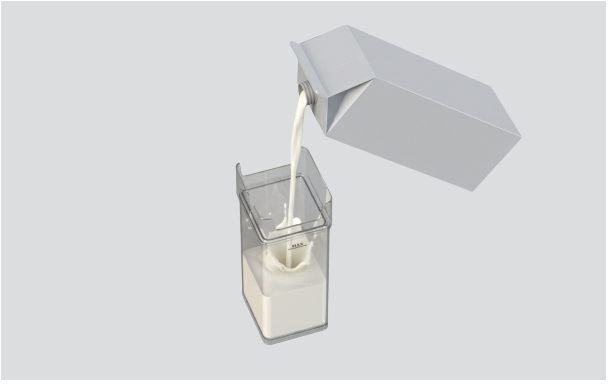

2. Fyll kannan med så mycket mjölk som behövs, upp till MAX-linjen.



3. Kontrollera att ratten är vriden till INSERT (infoga) och att röret fortfarande sitter ordentligt fast, och sätt sedan tillbaka locket.



4. Skjut upp locket till anslutningsmunstycket och fäst mjölkkannan på kaffebryggaren och se till att den klickar ordentligt på plats.

Avlägsna ångstaven först om det behövs.



5. Placera en kopp under både kaffedispensern och mjölkpipen och justera höjderna vid behov.

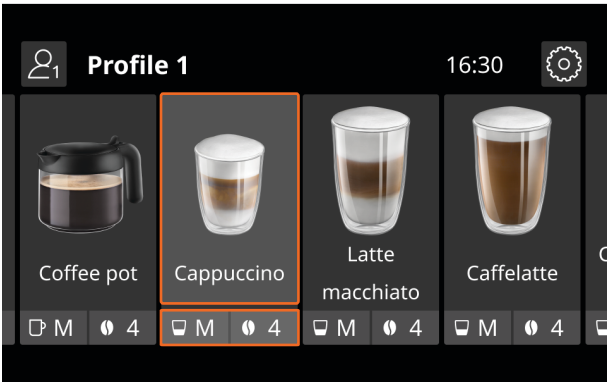

6. Välj en dryck och börja dispensera.

Du uppmanas sedan att ställa in den rekommenderade skumnivån för den valda drycken.



7. Justera ratten på kannan för att matcha den rekommenderade skumnivån.

INSTÄLLNING	SKUMNIVÅ	REKOMMENDERAS FÖR
MIN	LÄTT SKUM	Caffelatte/varm mjölk (utan skum)
MED	KRÄMIGT SKUM	Latte macchiato/flat white
MAX	TJOCKT SKUM	Cappuccino/cappuccino-blandning/cappuccino macchiato/espresso macchiato/Cappuccino +/varm mjölk (med skum)

ANVÄND ÅNGSTAVEN

Använd ångstaven för att värma mjölk eller vatten eller för att dispensera varmt vatten.

Lämna inte apparaten obevakad när ånga eller varmt vatten dispenseras.

För att undvika brännskador eller stänk ska du alltid vänta tills dispenseringen av ånga eller varmt vatten har upphört innan du avlägsnar behållaren under pipen.

Ånga mjölk eller värma vatten

- Välj en behållare av lämplig storlek. Mjölken fördubblas eller tredubblas i volym när den ångas.
- Justera pipens position för önskad skumnivå. Ställ pipen i skumpositionen ▼ för tjockare skum och i den platta positionen ▲ för lättare eller inget skum.
- För ett krämigare skum, rotera behållaren med långsamma rörelser uppåt.
- Undvik att det blir dåligt med skum eller att det blir stora bubblor av mjölken genom att alltid rengöra pipen enligt anvisningarna.
- För bästa resultat rekommenderar vi att du använder kyld mjölk vid en temperatur på cirka 5°C.



1. Skjut upp anslutningsmunstyckets skydd och anslut ångstaven till kaffebryggaren.

Justera pipens position efter behov så att den passar din dryck.



2. Fyll en behållare med mjölk eller vatten som ska värmas och sänk ner pipen i vätskan.

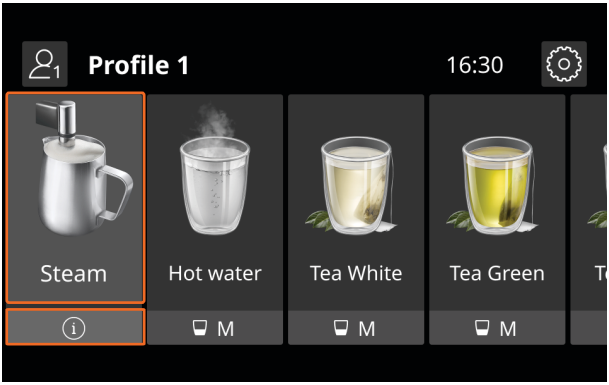

3. Välj STEAM (ånga) på displayen. Ånga börjar avges.

När önskad temperatur och skumnivå har uppnåtts trycker du på STOP.

Dispensera varmt vatten

- Använd ångstaven för att dispensera varmt vatten.
- Lämna inte kaffebryggaren obevakad när du dispenserar varmt vatten.



1. Placera en kopp under pipen. Placera den så nära som möjligt för att undvika stänk.

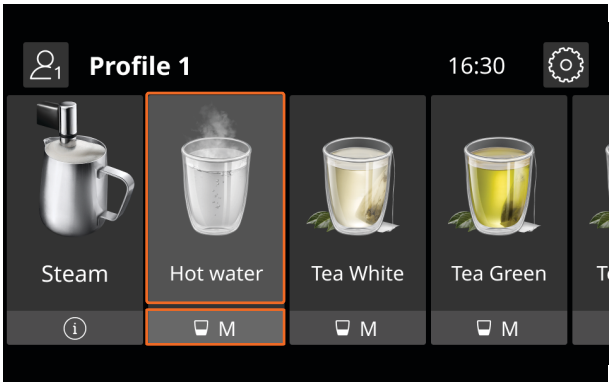

2. Välj HOT WATER (varmt vatten) på displayen och ställ in önskad volym, tryck sedan på DISPENSE (dispensering).

Tryck på CANCEL (avbryt) när som helst för att stoppa vattendispenseringen i förtid.

RENGÖR OCH UNDERHÅLL DIN APPARAT

Gör dessa steg till en regelbunden del av din rengöringsrutin för att få bästa resultat från din apparat.

- Torka av ytorna efter varje användning.
- Töm behållaren för kaffesump och droppbrickan regelbundet.
- Rengör mjölkkannan och ångstaven efter varje användning.
- Rengör bryggenheten minst en gång i månaden.
- Följ uppmaningarna om skötsel och underhåll på skärmen så snart de visas, inklusive regelbunden avkalkning och byte av vattenfilter.

Ytor

Torka av ytor med en fuktig trasa och milt rengöringsmedel. Eftertorka med en ren, luddfri trasa. Använd en liten borste för svåråtkomliga ställen.

Mjölkkanna

Rengör mjölkkaraffen, locket och anslutningsmunstycket noggrant efter varje användning. Gå till SETTINGS (INSTÄLLNINGAR) och välj MILK JUG CLEANING (RENGÖRING AV MJÖLKKANNA). Du kommer att guidas genom rengöringsinstruktionerna på skärmen.

Ångstav

Rengör efter varje användning för att undvika uppbyggnad av mjölkrester och förhindra igensättning. Tvätta alla delar av pipen med en svamp och varmt vatten. Kontrollera att hålen inte är blockerade och avlägsna blockeringar med en tandpetare vid behov.

Ångstav/anslutningsmunstycke för mjölkkanna

Efter varje användning torkar du av ångstavens anslutning med en fuktig svamp för att avlägsna eventuella restprodukter. Se till att anslutningen är fri från blockeringar innan du sätter tillbaka ångstaven.

Behållare för kaffesump

Töm och rengör behållaren för kaffesump med ett par dagars mellanrum eller när apparaten uppmanar till det. När behållaren för kaffesump tas bort ska droppbrickan alltid tömmas samtidigt, även om den bara innehåller lite kaffesump.

Droppbricka

Töm och rengör droppbrickan regelbundet. Droppbrickan är försedd med en röd nivåindikator. När indikatorn sticker ut, töm och rengör droppbrickan före fortsatt användning för att undvika översvämning.

dispenser

Kontrollera regelbundet att hålen i kaffedispenserns pipar inte är igensatta. Rensa blockeringar

med en tandpetare vid behov. Rengör piparna regelbundet med en svamp eller fuktig trasa.

Vattentank

Rengör vattentanken cirka en gång i månaden och när du byter vattenfiltret. Rengör med en fuktig trasa och milt rengöringsmedel och skölj sedan noggrant innan du sätter tillbaka den i apparaten.

Tratt för malet kaffe

Kontrollera regelbundet att tratten för malet kaffe inte är blockerad. Avlägsna eventuella kaffeavlagringar med den medföljande borsten.

Bryggenhet

Rengör minst en gång i månaden. Avlägsna droppbrickan och behållaren för kaffesump för att få tillgång till bryggenheten. Tryck på frigöringsknapparna för att avlägsna den och skölj sedan under rinnande vatten. Sätt tillbaka genom att skjuta på det invändiga stödet tills den klickar på plats. Använd inte rengöringsmedel vid rengöring av bryggenheten eftersom detta skadar den.

Sköljningscykel

Kör en sköljningscykel regelbundet för att rengöra och värma den invändiga kretsen. Gå till INSTÄLLNINGAR och välj SKÖLJNING. Om apparaten inte har använts på mer än fyra dagar kör du tre sköljningscykler före användning.

Avkalkning

Bäst resultat får du om du avkalkar kaffebryggaren så snart som möjligt när avkalkningsvarningen visas. Avkalkningen tar cirka 30 minuter. Du får vägledning genom avkalkningsinstruktionerna på skärmen.

Information om skötsel, underhåll och felsökning

Skanna QR-koden eller besök fisherpaykel.com och sök efter din modellkod.

EB60MSG3, EB60MSB3, EB60CSX3, EB76PSX3

FISHERPAYKEL.COM

© Fisher & Paykel Appliances 2026. Alla rättigheter förbehållna.

Modellerna som visas i denna användarmanual är eventuellt inte tillgängliga på alla marknader och kan när som helst komma att ändras.

Produktspecifikationerna i denna handbok gäller de produkter och modeller som beskrivs vid publiceringsdatum. Dessa specifikationer kan när som helst ändras på grund av vår policy för fortsatta produktförbättringar.

För aktuell information om modeller och specifikationer som finns tillgängliga i ditt land, kan du besök a vår webbplats eller kontakta din lokala Fisher & Paykel-handlare.

433146A 11.26