INGEBOUWDE KOFFIEMACHINE **EERSTE GEBRUIK**

Leer uw apparaat kennen	3
De koffiemachine instellen	5
De koffiemachine aan-/uitzetten	10
Koffie toevoegen	11
De maalgraad aanpassen	12
Het waterreservoir vullen	14
Drankjes selecteren en aanpassen	15
De melkkan gebruiken	18
Het stoompijpje gebruiken	21
Uw apparaat reinigen en onderhouden	23

FISHER & PAYKEL

NZ AU UK IE EU SG CN

INGEBOUWDE KOFFIEMACHINE

EB60MSG3, EB60MSB3, EB60CSX3, EB76PSX3

Hoe u de beste resultaten uit uw koffiemachine haalt:

- Pas de instelling voor waterhardheid aan volgens de waterkwaliteit bij u thuis.
- Installeer het waterfilter om een consistente prestatie te helpen verzekeren.
- Maak uw koffiezetapparaat klaar voor gebruik door een paar kopjes koffie te zetten.
- Reinig en ontkalk de koffiemachine regelmatig om optimale prestaties te behouden.
- Registreer uw product voor gestroomlijnde onderhoudsondersteuning.

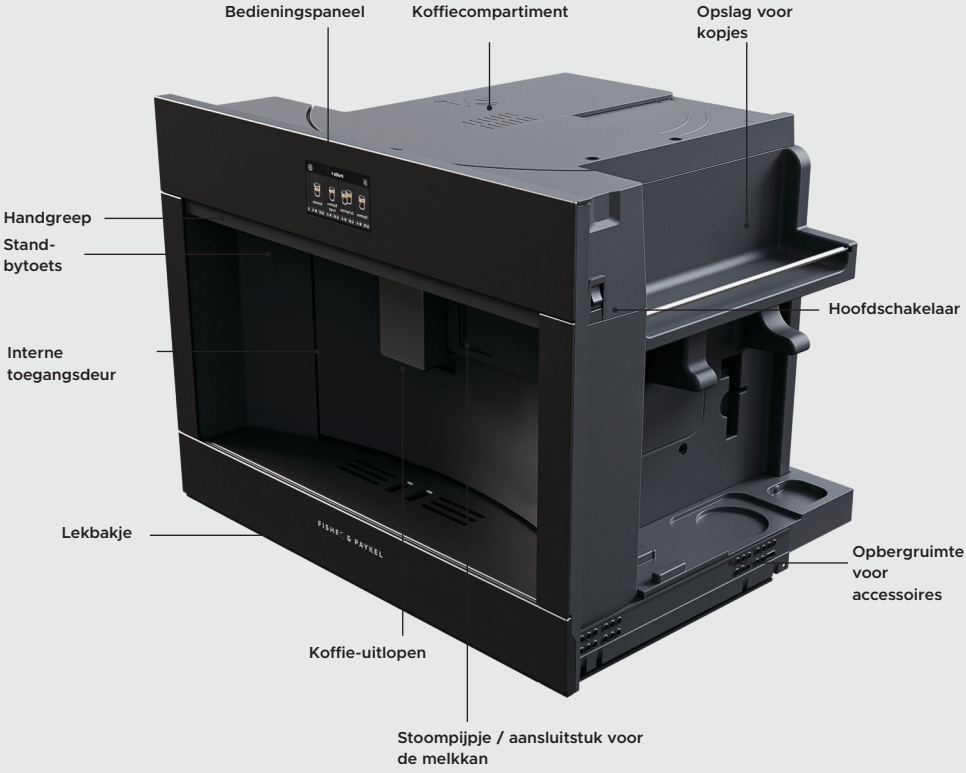

- Trek de koffiemachine met behulp van de handgreep naar voren om toegang te krijgen tot het koffiecompartiment, de kopjeswarmer, de opbergruimte voor accessoires en de hoofdschakelaar.
- Trek de koffieschenker naar voren om de deur te openen om toegang te krijgen tot het koffiedikbakje, het waterreservoir en de zetgroep. De deur gaat naar links open.

Niet afgebeeld: accessoires, stoompijpje, melkkan, koffiedikbakje, waterreservoir, zetgroep.



STARTSCHERM	
Aanpasbare profielen	Druk om te schakelen tussen verschillende gebruikersprofielen. U kunt maximaal 6 profielen met verschillende gebruikersvoorkeuren opslaan.
Drankselectie	Scrol om te kiezen tussen de verschillende beschikbare drankjes. Druk om het gewenste drankje te selecteren en begin met schenken.
Drankinstellingen	Geeft de maat en de sterkte van de drank weer. Druk hierop om de drankinstellingen aan te passen voordat u begint met schenken.
Klok	Toont de tijd. Druk om de tijd in te stellen.
Instellingenmenu	Druk voor toegang tot apparaatinstellingen en onderhoudscycli.

De eerste keer dat u uw koffiemachine inschakelt, wordt u gevraagd enkele stappen te volgen om uw apparaat in te stellen.



De koffiemachine aansluiten

Verzeker u ervan dat de koffiemachine is aangesloten op het elektriciteitsnet.



De koffiemachine aanzetten

Trek de koffiemachine naar voren om toegang te krijgen tot de hoofdschakelaar en zorg ervoor dat deze is ingeschakeld.



Stel uw voorkeuren in

Volg de instructies op het scherm om het apparaat in te stellen, zoals het selecteren van een taal en het instellen van de tijd.

Wanneer u uw koffiemachine voor het eerst instelt, moet u het watercircuit voorbereiden. Dit duurt een paar minuten. Het apparaat kan tijdens dit proces luider zijn dan normaal.

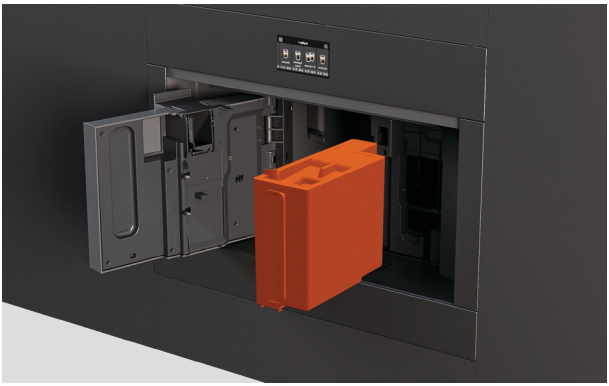

Vul het waterreservoir

Open de deur om toegang te krijgen tot het waterreservoir.

Verwijder het deksel en vul met vers water tot de MAX -lijn.

Plaats het deksel van het reservoir terug en plaats het reservoir terug in het apparaat.



Sluit het stoompijpje aan

Schuif de afdekking van het aansluitstuk open en sluit het stoompijpje aan op de koffiemachine.



Het watercircuit vullen

Plaats een reservoir onder het stoompijpje en volg daarna de instructies op het scherm. Er stroomt water door het stoompijpje totdat het circuit gevuld is.

Voor de beste resultaten raden wij aan de waterhardheid in te stellen voordat u voor het eerst koffie zet.

We hebben bij deze handleiding een waterhardheidsindicator meegeleverd om de waterhardheid in uw huis te testen



Waterhardheid meten

1. Haal het indicatorpapier uit de verpakking. Dompel volledig onder in een glas water gedurende 1 seconde.

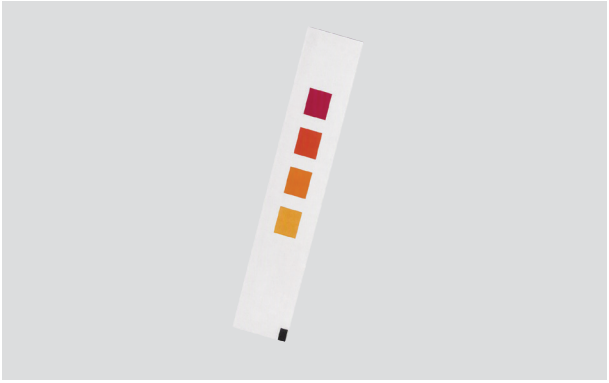

2. Haal het papier eruit en schud het lichtjes. Wacht 1 minuut om het papier te laten verkleuren.

Het aantal rode vierkantjes op het papier komt overeen met het vereiste waterhardheidsniveau (1-4).

Volg de aanwijzingen op het scherm, of ga naar het instellingenmenu en selecteer WATERHARDHEID (WATERHARDHEID), en stel vervolgens het gewenste waterhardheidsniveau in.

WATERHARDHEIDSGRAAD	INSTELLING WATERHARDHEID
	Niveau 1 (zacht water)
	Niveau 2 (enigszins hard water)
	Niveau 3 (hard water)
	Niveau 4 (zeer hard water)

Wij raden aan om het meegeleverde waterfilter in het waterreservoir te installeren voor optimale prestaties.

Volg tijdens de opstelling de aanwijzingen op het scherm of ga naar het instellingenmenu en selecteer WATERFILTER. U wordt begeleid bij de filterinstallatie op uw apparaat.

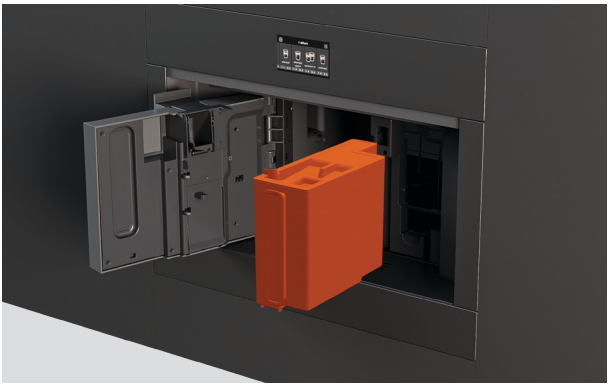

Verwijder het waterreservoir

Open de deur en verwijder het waterreservoir. Verwijder het deksel en vul met vers water.

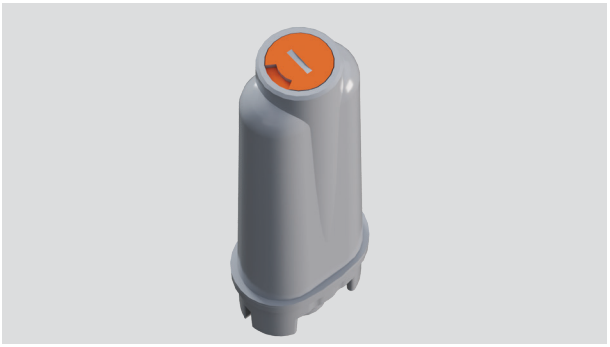

Stel de datum in op het waterfilter

Stel de datumindicator in op twee maanden vanaf de huidige datum.



Activeer het waterfilter

Houd het filter onder de kraan totdat het overloopt.



Dompel het waterfilter onder

Plaats het filter in het reservoir en dompel het gedurende ongeveer tien seconden volledig onder om eventuele luchtbellen te laten ontsnappen.



Het waterfilter installeren

Plaats de filterbevestiging in het filterhuis.

Plaats het deksel van het reservoir terug en plaats het reservoir terug in het apparaat.



Een spoelcyclus uitvoeren

Plaats een leeg reservoir (minimaal 0,5 L) onder de dispenser en druk op OK op het scherm. De koffiemachine begint te spoelen. Na het spoelen is de koffiemachine klaar voor gebruik.

Het filter gaat bij regelmatig gebruik van het apparaat ongeveer twee maanden mee. Als de koffiemachine niet wordt gebruikt terwijl het filter is geïnstalleerd, gaat dit maximaal drie weken mee.

De koffiemachine start automatisch een korte voorverwarm- en spoelcyclus telkens wanneer deze wordt ingeschakeld.

Tijdens het spoelen lekt er wat heet water uit de koffie-uitloop en komt in het lekbakje eronder terecht. Raak de uitloop niet aan met uw handen om contact met het water te vermijden.



1. Trek de koffiemachine naar voren om toegang te krijgen tot de hoofdschakelaar en zorg ervoor dat deze is ingeschakeld.



2. Druk op de stand-byknop aan de voorzijde van het apparaat om de koffiemachine in te schakelen.

De koffiemachine uitzetten

Druk op de stand-byknop aan de voorzijde van het apparaat om de koffiemachine in stand-bymodus te zetten. De koffiemachine zal automatisch een spoelcyclus uitvoeren alvorens uit te schakelen.

Druk na afloop van de spoelcyclus op de hoofdschakelaar aan de zijkant van het apparaat om de koffiemachine uit te schakelen.

- We raden aan om de koffiemachine bij dagelijks gebruik in de stand-bystand te laten staan, zodat de meldingen voor reiniging en onderhoud volgens schema worden ontvangen.
- Als u de koffiemachine langere tijd niet gaat gebruiken, zet het apparaat dan uit met behulp van de hoofdschakelaar.
- Schakel de hoofdschakelaar nooit uit terwijl het apparaat in werking is.

Vul de koffiemachine met hele bonen voor het automatisch schenken van drankjes, of voeg handmatig gemalen koffie toe telkens wanneer u een drankje maakt.



Gebruik van hele koffiebonen

1. Trek de koffiemachine uit.

2. Open de afdekking van het koffiecompartiment en vul het hoofdreservoir met koffiebonen.

3. Sluit het deksel en duw de koffiemachine terug op haar plaats.

De koffiemachine maalt de bonen automatisch telkens wanneer u koffie zet. U kunt maximaal twee kopjes koffie tegelijk zetten wanneer u hele koffiebonen gebruikt.

Gebruik geen groene, gekarameliseerde of gekonfijte koffiebonen, want die kunnen in de koffiemaler blijven hangen en deze beschadigen.



Gebruik van gemalen koffie

1. Trek de koffiemachine naar voren en open de afdekking van het koffiecompartiment.

2. Open de afdekking van de trechter voor gemalen koffie en voeg een afgestreken maatschep gemalen koffie toe.

3. Sluit het deksel en duw de koffiemachine terug op haar plaats.

Voeg telkens wanneer u een drank maakt één maatschep koffie toe aan de trechter voor gemalen koffie. U kunt slechts één kopje koffie tegelijk zetten met voorgemalen koffie.

- Controleer of de trechter vrij is voordat u gemalen koffie toevoegt.
- Voeg nooit gemalen koffie toe als het apparaat uit staat.
- Gebruik nooit meer dan één maatschep, omdat dit de trechter kan verstoppen.
- Zorg er bij het zetten van uw koffie voor dat u naar de drankinstellingen gaat en gemalen koffie selecteert voordat u op DISPENSE (SCHENKEN) drukt.
- Deze instelling kan niet als voorkeur worden opgeslagen. U moet deze optie telkens selecteren.

DE MAALGRAAD AANPASSEN

De maalgraad is standaard ingesteld voor een optimale prestatie en zou aanvankelijk niet moeten worden bijgesteld.

Als u echter na het zetten van enkele kopjes koffie merkt dat deze te slap, niet romig genoeg of te langzaam worden afgegeven, kunt u dit verhelpen door de maalinstelling aan te passen.



1. Trek de koffiemachine uit en open de afdekking van het koffiecompartiment om de knop voor de maalinstelling te vinden.



2. Plaats een kopje onder de koffieschenker en stel de hoogte van de dispenser naar wens in.

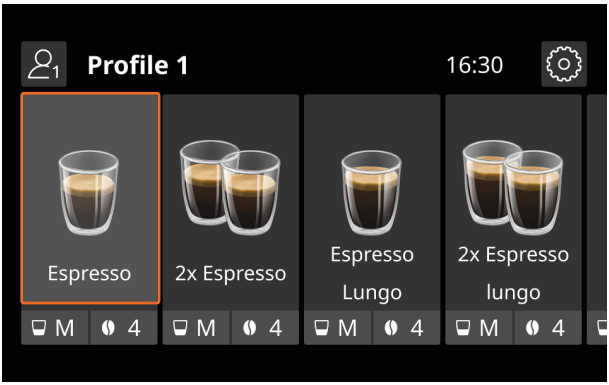

3. Selecteer een drankje op basis van koffie op het scherm om de koffiemolen te starten.



4. Terwijl de koffiemolen in werking is, verstelt u de draaiknop één stap in de gewenste richting.

Als de koffie te langzaam wordt geschonken, draait u de draaiknop dichter naar 7 voor een grovere maling.

Voor vollere, romigere koffie draait u de draaiknop dichter naar 1 voor een fijnere maling.

- Pas de maalgraad alleen aan terwijl de koffiemolen in werking is tijdens de beginfase van het koffiezetten.
- Draai de knop bij het afstellen niet meer dan één stand tegelijk.
- De afstellingen zijn pas merkbaar na het zetten van minstens twee kopjes koffie. Als de eerste afstelling het probleem niet heeft opgelost, herhaalt u de procedure en stelt u de knop in op de volgende stand.

VUL HET WATERRESERVOIR

Voordat u warme drankjes maakt, moet u het waterreservoir vullen. Voor de beste resultaten raden wij aan het reservoir elke dag met vers water te vullen.

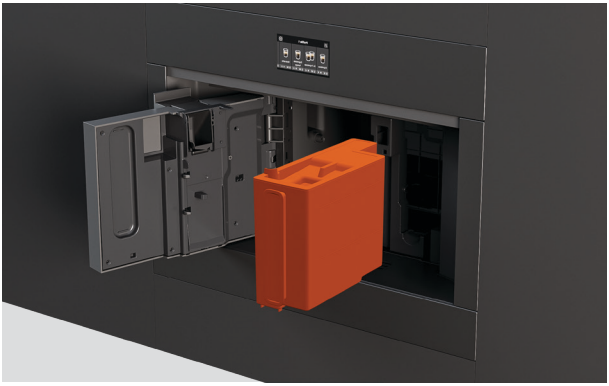

Vul het waterreservoir

Open de deur om toegang te krijgen tot het waterreservoir.

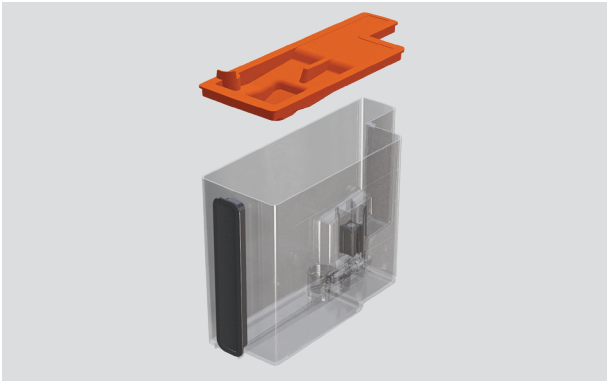

Verwijder het deksel en vul met vers water tot de MAX -lijn.

Plaats het deksel van het reservoir terug en plaats het reservoir terug in het apparaat.

DRANKJES SELECTEREN EN AANPASSEN

Uw koffiemachine klaarmaken voor gebruik:

- Voor het beste resultaat raden we aan om uw koffiezetapparaat in te lopen door 4 tot 5 kopjes koffie te zetten, totdat het apparaat een gelijkmatige koffie begint te zetten.
- Tijdens het conditioneren van de koffiemachine is het normaal dat u het geluid van kokend water hoort. Na het zetten van enkele koffies zou dit geluid moeten verminderen.

Tips voor het beste resultaat:

- Pas de koffiesterkte en de grootte onder drankinstellingen aan volgens uw voorkeur.
- Voor een romigere koffie stelt u de hoogte van de koffie-uitloop zo dicht mogelijk bij het kopje in.
- Voor hetere koffie verwarmt u de kopjes voor gebruik met warm water, verhoogt u de temperatuur onder drankinstellingen of voert u een spoelcyclus uit voordat u uw drankje maakt.



1. Plaats een kopje onder de koffieschenker en stel de hoogte van de dispenser naar wens in.



2. Scroll om te kiezen tussen de verschillende beschikbare drankjes.

Kies een drankje en selecteer om te beginnen met schenken, of druk op de drankinstellingen om vóór het schenken aan te passen.



3. Pas uw drankje aan door de sterkte en grootte naar wens aan te passen.

Als u gemalen koffie gebruikt, verzeker u er dan van dat u gemalen koffie selecteert voordat u drukt op DISPENSE (SCHENKEN).

De hoeveelheid van elk ingrediënt kan tijdens het schenken ook verder worden aangepast.

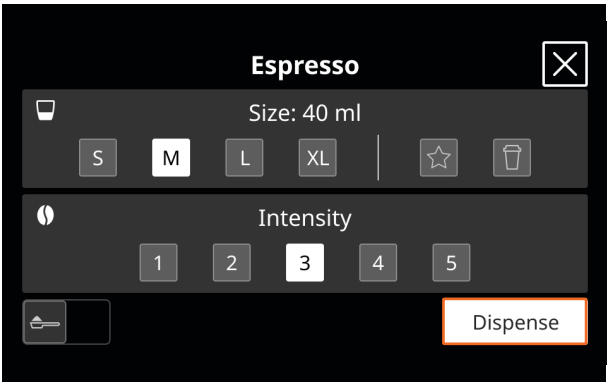

4. Druk op DISPENSE (SCHENKEN) om het schenken van uw drankje te starten.

Het schenken stopt automatisch zodra het drankje klaar is.

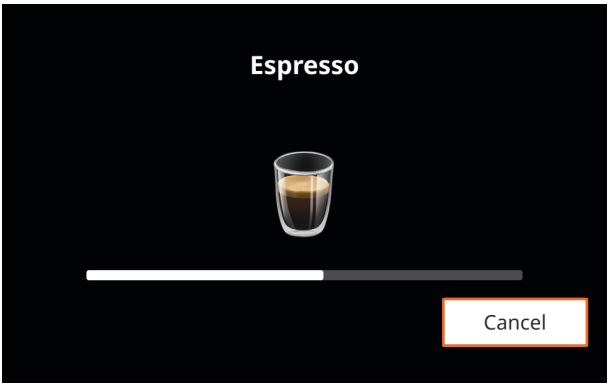

Uw drankje annuleren

Druk op CANCEL (ANNULEREN) op elk moment tijdens het schenken om de bereiding van het drankje te annuleren.



Hoeveelheden ingrediënten aanpassen

Druk voor drankjes met meer dan één ingrediënt op STOP tijdens het schenken om het schenken van het huidige ingrediënt te stoppen en door te gaan naar het volgende ingrediënt.

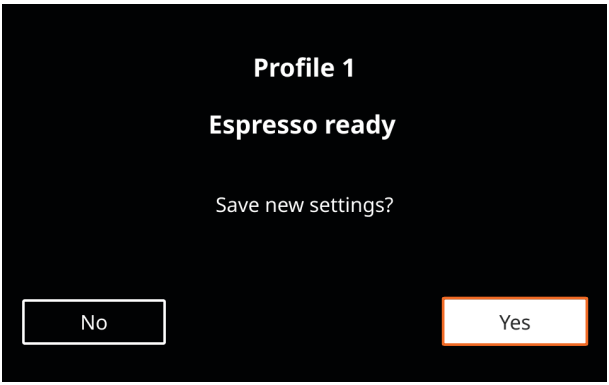

Uw voorkeuren opslaan

Nadat het schenken is voltooid, vraagt het scherm u om uw nieuwe instellingen op te slaan.

Druk op YES (JA) om uw voorkeuren op te slaan in het huidige gebruikersprofiel.

Bereiden van drankjes op basis van melk

Om cappuccino's, lattes en andere dranken op basis van melk te maken, kunt u melk ofwel automatisch stomen met het opzetstuk voor de melkkan, ofwel handmatig met het opzetstuk voor het stoompijpje. Raadpleeg 'De melkkan gebruiken' of 'Het stoompijpje gebruiken' voor voorschriften.

Gebruik het opzetstuk voor de melkkan om automatisch cappuccino's, lattes en andere dranken op basis van melk te maken.

Voor het beste resultaat raden wij aan om gekoelde melk te gebruiken met een temperatuur van ongeveer 5°C.

Automatisch melk stomen

- Laat de melkkan niet te lang uit de koelkast staan.
- Om melk met slecht schuim of grote bellen te voorkomen, moet u het deksel en aansluitstuk na elk gebruik grondig reinigen.
- Als de stand **ENERGIEBESPARING** is ingeschakeld, kan het enkele seconden duren voordat de melk begint te verwarmen.



1. Verwijder het deksel van de melkkan.

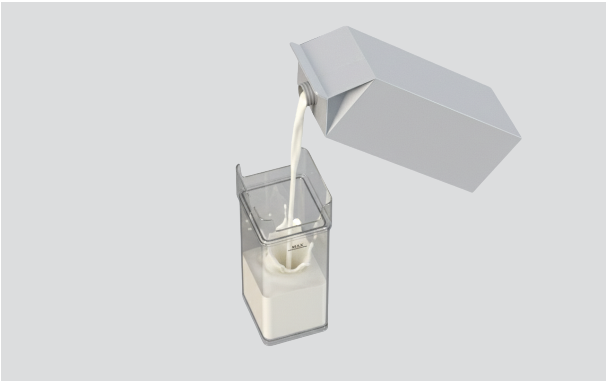

2. Vul de kan met zoveel melk als vereist, tot aan de MAX -lijn.



3. Zorg ervoor dat de draaiknop op **INVOEGEN** staat en controleer of de buis nog goed is bevestigd. Plaats vervolgens het deksel terug.



4. Schuif de afdekking van het aansluitstuk open en sluit de melkkan aan op de koffiemachine, en zorg ervoor dat deze volledig op zijn plaats vastklikt.

Verwijder eerst het stoompijpje indien vereist.



5. Plaats een kopje onder zowel de koffieschenker als de melkuitloop en pas zo nodig de hoogtes aan.

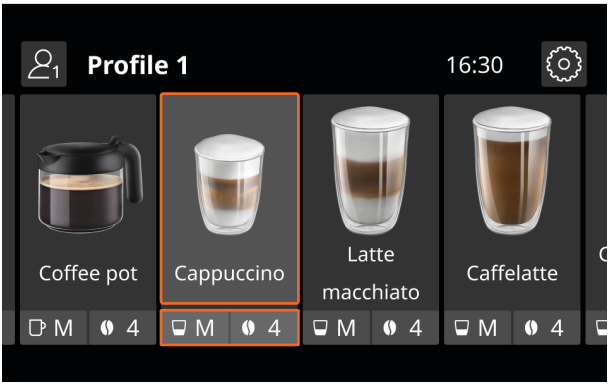

6. Selecteer een drankje en begin met schenken.

U wordt vervolgens gevraagd om het aanbevolen schuimniveau voor het geselecteerde drankje in te stellen.



7. Stel de draaiknop op de kan in op het aanbevolen schuimniveau.

INSTELLING	SCHUIMNIVEAU	AANBEVOLEN VOOR
MIN	LICHT SCHUIM	Caffelatte / Hete melk (zonder schuim)
GEM.	ROMIG SCHUIM	Latte macchiato / Flat white
MAX	DIK SCHUIM	Cappuccino / Cappuccino mix / Cappuccino macchiato / Espresso macchiato / Cappuccino + / Hete melk (met schuim)

HET STOOMPIJPJE GEBRUIKEN

Gebruik het stoompijpje om melk of water te verwarmen, of om heet water af te geven.

Laat het apparaat niet onbeheerd achter terwijl stoom of warm water wordt afgegeven.

Om brandwonden of spatten te vermijden, dient u altijd te wachten tot stoom- of heetwaterafgifte is gestopt voordat u het reservoir onder de uitloop verwijdert.

Melk stomen of water verwarmen

- Kies een reservoir van de juiste grootte. De melk verdubbelt of verdrievoudigt in volume tijdens het stomen.
- Pas de positie van de uitloop aan voor het gewenste schuimniveau. Zet de uitloop in de schuimpositie ▼ voor dikker schuim, en in de vlakke positie ▲ voor lichter of geen schuim.
- Voor romiger schuim draait u het reservoir met langzame bewegingen in opwaartse richting.
- Om melk met weinig schuim of grote bellen te voorkomen, moet u de uitloop altijd reinigen volgens de aanwijzingen.
- Voor het beste resultaat raden wij aan om gekoelde melk te gebruiken met een temperatuur van ongeveer 5°C.



1. Schuif de afdekking van het aansluitstuk open en sluit het stoompijpje aan op de koffiemachine.

Pas de positie van de uitloop zo nodig aan uw drankje aan.



2. Vul een reservoir met te verwarmen melk of water en dompel de uitloop in de vloeistof.

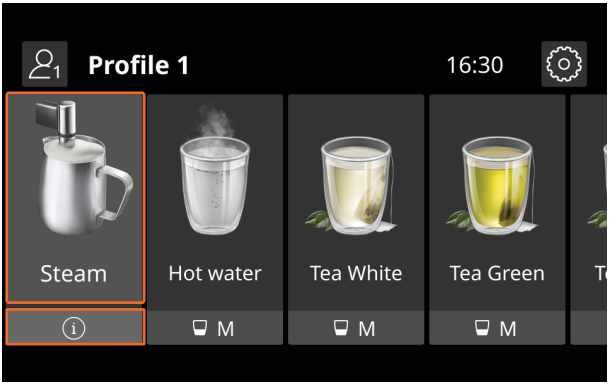

3. Selecteer STOMEN op het display. Er begint stoom vrij te komen.

Wanneer de gewenste temperatuur en het gewenste schuimniveau zijn bereikt, drukt u op STOP.

Heet water afgeven

- Gebruik het stoompijpje om heet water af te geven.
- Laat de koffiemachine niet onbeheerd achter terwijl er warm water wordt geschonken.



1. Plaats een kopje onder de uitloop. Plaats het zo dicht mogelijk bij om spatten te voorkomen.

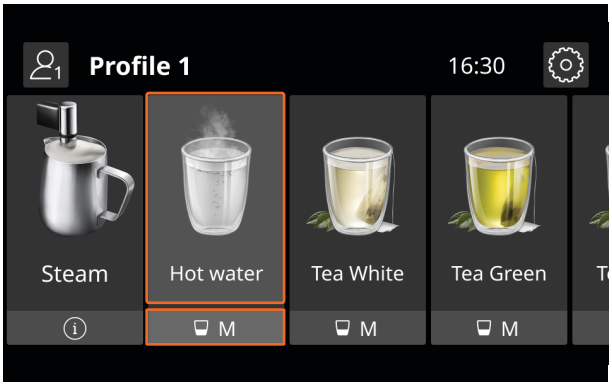

2. Selecteer WARM WATER op het display en stel het gewenste volume in, druk vervolgens op SCHENKEN.

Druk op elk gewenst moment op ANNULEREN om het schenken van water vroegtijdig te stoppen.

UW APPARAAT REINIGEN EN ONDERHOUDEN

Maak deze stappen een vast onderdeel van uw reinigingsroutine om de beste resultaten te krijgen van uw apparaat.

- Veeg oppervlakken na elk gebruik schoon.
- Leeg het koffiedikbakje en het lekbakje regelmatig.
- Reinig de melkkan en het stoompijpje na elk gebruik.
- Reinig de zetgroep minstens één keer per maand.
- Volg de aanwijzingen voor verzorging en onderhoud op het scherm zodra deze verschijnen, inclusief regelmatig ontkalken en het vervangen van het waterfilter.

Oppervlakken

Veeg oppervlakken af met een vochtige doek en een mild reinigingsmiddel. Afdrogen met een schone, pluisvrije doek. Gebruik een kleine borstel voor moeilijk bereikbare plekken.

Melkkan

Reinig de melkkan, het deksel en het aansluitmondstuk grondig na elk gebruik. Ga naar INSTELLINGEN en selecteer REINIGING MELKKAN. U wordt op het scherm door de reinigingsvoorschriften begeleid.

Stoompijpje

Reinig na elk gebruik om ophoping van melkresten te vermijden en verstopping te voorkomen. Was alle delen van de uitloop met een spons en warm water. Controleer of de gaten niet verstopt zijn en verwijder verstoppingen indien nodig met een tandenstoker.

Stoompijpje / aansluitstuk melkkan

Veeg na elk gebruik de aansluiting van het stoompijpje af met een vochtige spons om eventuele resten te verwijderen. Verzeker u ervan dat de aansluiting vrij is van verstoppingen voordat u het stoompijpje weer bevestigt.

Koffiedikbakje

Leeg en reinig het koffiedikbakje om de paar dagen of wanneer het apparaat dit aangeeft. Wanneer u het koffiedikbakje verwijdert, leeg dan ook altijd het lekbakje, zelfs als het slechts weinig koffiedik bevat.

Lekbakje

Leeg en reinig het lekbakje regelmatig. Het lekbakje is voorzien van een rode niveau-indicator. Als de indicator aangaat, moet u de lekbak leegmaken en schoonmaken voordat u het apparaat weer gebruikt, om te voorkomen dat deze overloopt.

Dispenser

Controleer regelmatig of de gaten in de uitloop van de koffieschenker niet verstopt zijn.

Verwijder eventuele verstoppingen indien nodig met een tandenstoker. Reinig de uitlopen regelmatig met een spons of vochtige doek.

Waterreservoir

Reinig het waterreservoir ongeveer eenmaal per maand en telkens wanneer u het waterfilter vervangt. Reinig met een vochtige doek en mild wasmiddel en spoel daarna grondig af voordat u het terugplaatst in het apparaat.

Trechter gemalen koffie

Controleer regelmatig of de trechter voor gemalen koffie niet verstopt is. Verwijder eventuele koffieaanslag met de meegeleverde borstel.

Zetgroep

Reinig minstens één keer per maand. Verwijder het lekbakje en het koffiedikbakje om toegang te krijgen tot de zetgroep. Druk op de ontgrendelingsknoppen om te verwijderen en spoel vervolgens af onder stromend water. Plaats terug door op de interne steun te schuiven totdat deze vastklikt. Gebruik geen wasmiddel bij het reinigen van de zetgroep, omdat dit deze zal beschadigen.

Spoelcyclus

Voer regelmatig een spoelcyclus uit om het interne circuit te reinigen en te verwarmen. Ga naar INSTELLINGEN en selecteer SPOELEN. Als het apparaat langer dan vier dagen niet is gebruikt, voer dan vóór gebruik drie spoelcycli uit.

Ontkalken

Voor de beste resultaten moet u de koffiemachine zo snel mogelijk ontkalken nadat de ontkalkingsmelding is verschenen. Het ontkalkingsproces duurt ongeveer 30 minuten. U wordt via het scherm door de ontkalkingsinstructies geleid.

Informatie over zorg, onderhoud en oplossen van problemen.

Scan de QR-code of ga naar fisherpaykel.com en zoek naar uw modelcode.

EB60MSG3, EB60MSB3, EB60CSX3, EB76PSX3

FISHERPAYKEL.COM

© Fisher & Paykel Appliances 2026. Alle rechten voorbehouden.

De in deze handleiding getoonde modellen zijn mogelijk niet in alle markten verkrijgbaar en kunnen te allen tijde worden gewijzigd.

De productspecificaties in deze handleiding zijn van toepassing op de specifieke producten en modellen die op de uitgiftedatum zijn beschreven. In het kader van ons beleid van voortdurende verbetering van onze producten, kunnen deze specificaties te allen tijde worden gewijzigd.

Ga voor actuele informatie over de beschikbaarheid van modellen en specificaties in uw land, ga naar onze website of neem contact op met uw lokale Fisher & Paykel-dealer.

433146A 11.26