DISHDRAWER™ -ASTIANPESUKONEEN **ASENNUSOPAS**

Tarvittavat komponentit	3
Tuotetietojen tarkistaminen	4
Ennen asennusta	7
Valmistele astianpesukone	14
Asenna astianpesukone	19
Valmistele kalustepaneeli	20
Viimeistele astianpesukoneen asennus	27
Tarkista paneelin etupinnan kohdistus	30
Tee liitännät	35
Asentajan tarkistuslista	42

FISHER & PAYKEL

EU

434527A 10.26

INTEGROITAVA DISHDRAWER™-ASTIANPESUKONE

DD60STX6HI1

TARVITTAVAT KOMPONENTIT

TYÖKALUT

Ei sisälly

- ☐ Mattoveitsi
- ☐ Ristipääruuvitaltta
- ☐ Tasapäinen ruuvitaltta
- ☐ Porakone
- ☐ 1 kpl 13 mm:n poranteriä
- ☐ 1 kpl 2,5 mm:n poranteriä
- ☐ Vesivaaka
- ☐ Pihdit
- ☐ Lyijykynä
- ☐ 57 mm:n reikäsahanterä (ks. sivu 11)

OSAT

Toimitukseen sisältyvät ja tarvittavat osat

- ☐ 4 sivukiinnikettä
- ☐ 1 tiivistysteippi
- ☐ 1 vetolaatikon kannatinsarja
- ☐ 16 kpl 16 mm:n ristipääruuveja
- ☐ 2 rungon jalkojen kiinnitysruuvia (38 mm) ja 2 aluslevyä

Sisältyy

- ☐ 4 välikappalesarjaa
- ☐ 1 poistoletkun tuki
- ☐ 1 poistoletkun liitin
- ☐ 1 lankakiristin
- ☐ 1 letkunkiristin
- ☐ 1 ulkoinen ilmanpoistosarja
- ☐ 10 ruuvin peitetulppaa

Voit katsoa asennusvideoita skannaamalla QR-koodin tai siirtymällä osoitteeseen https://www.fisherpaykel.com/nz/dishdrawer-installation-videos

Videot antavat yleiskuvan DishDrawer™-astianpesukoneen asennuksesta, eikä niitä ole tarkoitettu ainoaksi asennusohjeeksi.

Asennus on annettava Fisher & Paykelin kouluttaman ja tukeman huoltoteknikon tai pätevän henkilön tehtäväksi.

PÄÄSY TUOTETIETOIHIN

Täydelliset tuote-, kaapisto- ja palvelutiedot löytyvät suunnitteluoppaasta. Pääset suunnitteluoppaaseen skannaamalla QR-koodin tai vierailemalla osoitteessa fisherpaykel.com/specify. Etsi laitetyypin, tuotenimen tai mallikoodin mukaan.

Jos tarvitset apua asennuksessa, ota yhteyttä Fisher & Paykelin suunnittelutukeen osoitteessa designsupport@fisherpaykel.com

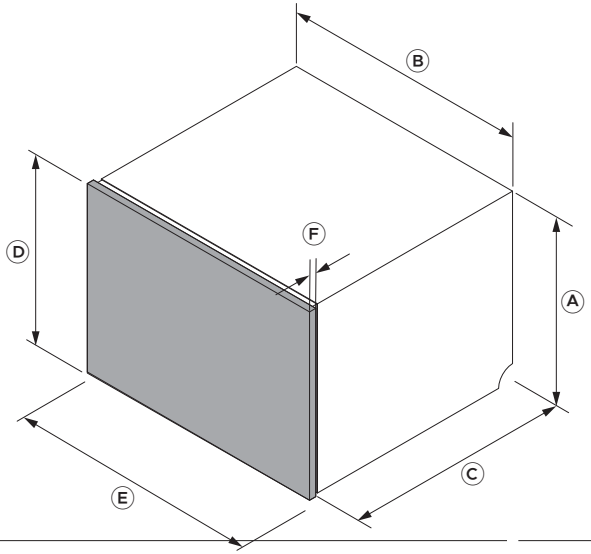

Mitat	DD60STX6HI1
	mm
Ⓐ Rungon korkeus	455
Ⓑ Rungon leveys	599
Ⓒ Rungon syvyys*	553
Ⓓ Levyn vähimmäiskorkeus	452
Ⓔ Levyn vähimmäisleveys	596
Ⓕ Kalustelevyn paksuus**	16–25
Levyn suurin ulkonema	50

*Ei sisällä levyä. **Ohjeessa oletetaan, että ovilevyjen paksuus on 18 mm. Jos levyn paksuus on jossakin kiinnityskohdassa alle 18 mm, käytä lyhyempiä ruuveja (eivät sisälly toimitukseen), jotta ruuvit eivät läpäise levyn etupintaa. Huomautus: astianpesukoneen laatikon etulevyn ja ympäröivien kalustelevyjen väliin on jätettävä 2 millin rako.

Varmista, että kalustelevyn ja sen takana olevien kalusterakenteiden väliin jää pieni rako, jotta astianpesukone sulkeutuu tiiviisti. Tämä estää kosteuden karkaamisen ja tiivistymisen, jotka voivat vaurioittaa kalustepaneelia.

Kalusteaukon, kalustepaneelin ja työtason alapuolen materiaalien ja pintojen on oltava kosteudenkestäviä. Jos ne eivät ole, käsittele tai maalaa ne kosteudenkestävällä pinnoitteella.

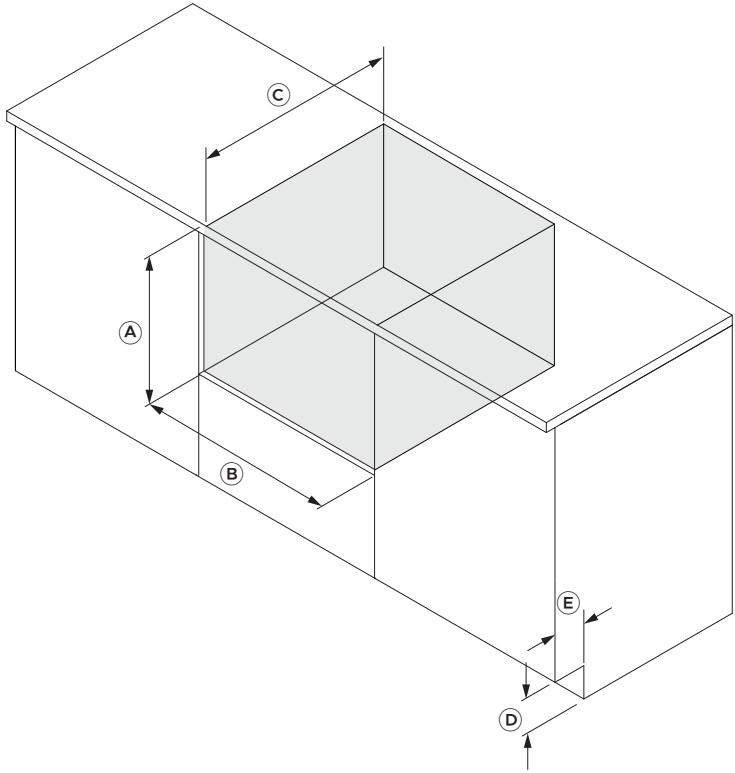

Mitat	DD60STX6HI1
	mm
Ⓐ Syvennyksen vähimmäiskorkeus	457
Ⓑ Syvennyksen leveys	600–610
Ⓒ Syvennyksen vähimmäissyvyys*	580
Ⓓ Kaapin sokkelin minimikorkeus**	100
Ⓔ Kaapin sokkelin vähimmäissyvyys**	60

*Ohjeessa oletetaan, että ovilevyjen paksuus on 18 mm **Kun ilmanvaihto tapahtuu sokkelin kautta

KALUSTEPANEELIN SÄÄTÖVAIHTOEHDOT

Asennuksen jälkeen kalustepaneeleja on ehkä säädettävä hieman, jotta ne asettuvat samaan linjaan olemassa olevien kalusteiden etupintojen kanssa. Säätöjä voi tehdä kolmella tavalla: sivusuunnassa, pystysuunnassa ja kallistamalla. Säätämiseen tarvitaan ristipääruuvitaltta.

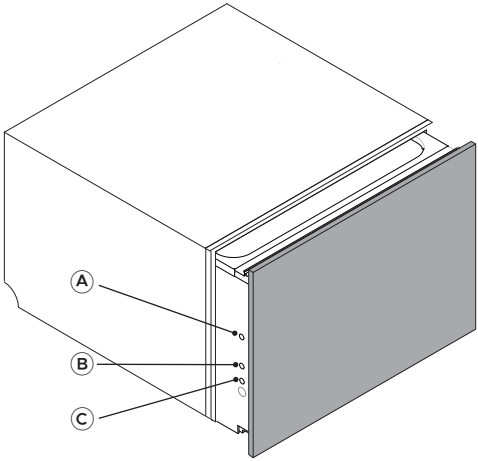

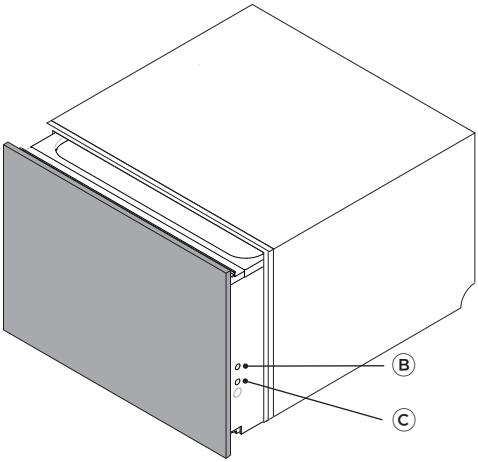

Säädöt
Ⓐ Säädä sivusuunnassa (vaakasuunnassa)
Ⓑ Säädä ylös- ja alaspäin (pystysuunnassa)
Ⓒ Säädä paneelin kallistusta

fisherpaykel.com/specify

1. Katso kalusteiden, kalusteaukon ja liitäntöjen tekniset tiedot suunnitteluoppaasta.

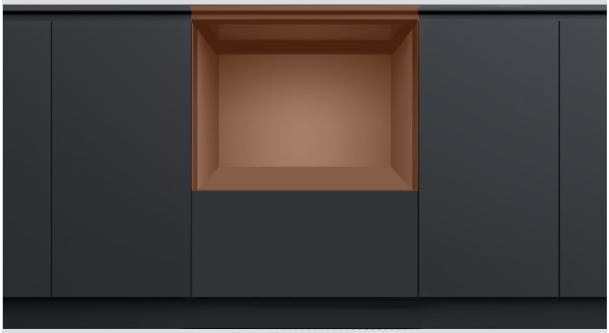

2. Kalusteaukon ja työtason alapuolen materiaalien ja pintojen on oltava kosteudenkestäviä.

Jos ne eivät ole, käsittele tai maalaa ne kosteudenkestävällä pinnoitteella.



3. Tarkista, että kalusteaukko on puhdas ja hyvässä kunnossa.

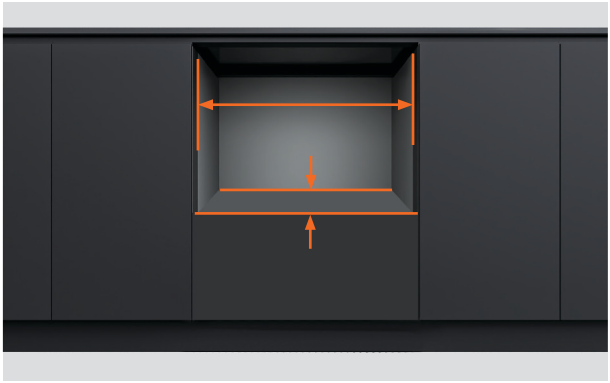

4. Varmista, että kaappi täyttää vaaditut syvennyksen vähimmäisvaatimukset.

Tarkista, että kalusteen sivut ovat suorakulmaiset.

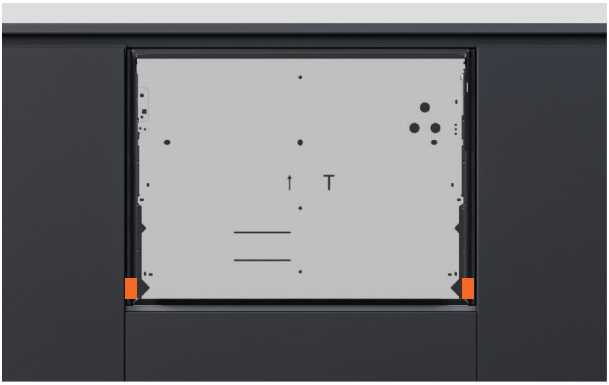

5. Jos kalusteaukko on liian leveä, lisää sen sivuille täytepaloja, jotta astianpesukone voidaan kiinnittää.

Katso lisätietoja suunnitteluoppaasta.

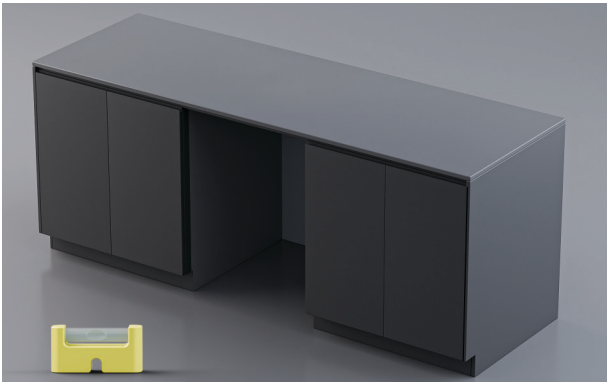

6. Tarkista, että kaluste on vaakasuorassa.



7. Pistotulppaan on päästävä käsiksi asennuksen jälkeen huoltoa varten.



8. Letkujen ja johtojen läpivientiaukot voidaan tehdä astianpesukoneen ja viereisen kalusteaukon välille.

Jos ilmanpoistokanavat johdetaan kaapiston sokkelin kautta, sokkelin korkeuden on oltava vähintään 100 mm ja syvyyden vähintään 60 mm.

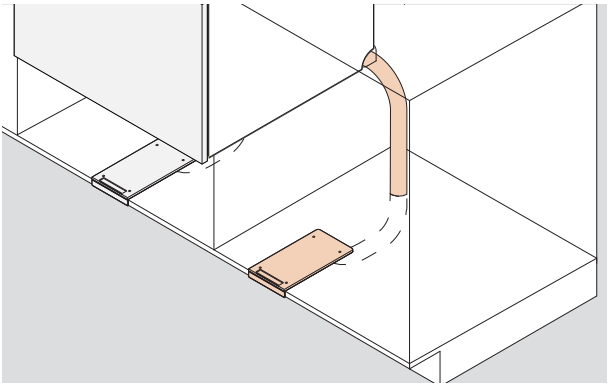

1. Ilmanpoistoletku voidaan johtaa viereisen kaapin kautta sokkelitilaan.

Vaihtoehtoisesti se voidaan johtaa astianpesukoneen alta sokkelitilaan.

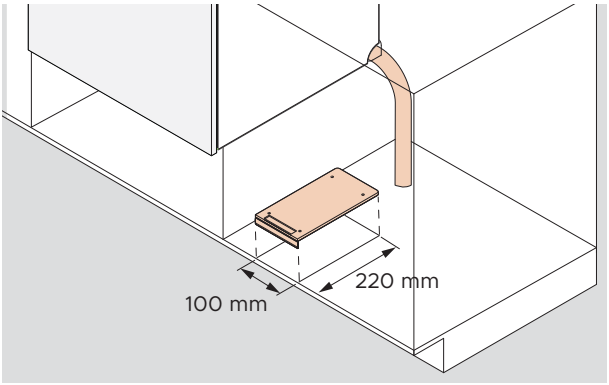

2. Ilmanpoistokanavan aukon koko on 100 mm x 220 mm.

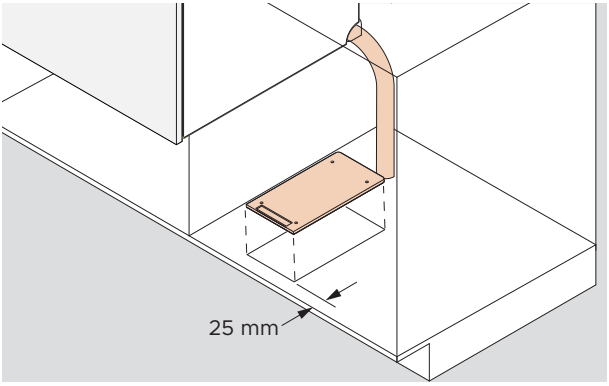

3. Kaapisto, jossa on kehys:

Aukko on sijoitettava 25 mm kehyksen taakse.

ENNEN ASENNUSTA – LIITÄNNÄT

Katso liitäntävaihtoehdot suunnitteluoppaasta osoitteessa fisherpaykel.com.

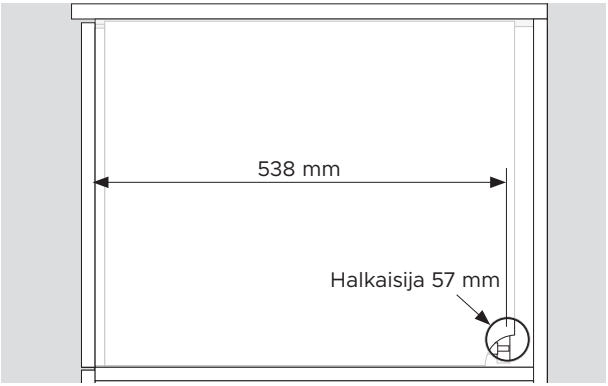

1. Kalusteen sivuun tarvitaan vähintään 57 mm:n halkaisijaltaan oleva läpivientiaukko.

Aukon keskipisteen on oltava vähintään 538 mm:n etäisyydellä rungon etureunasta.

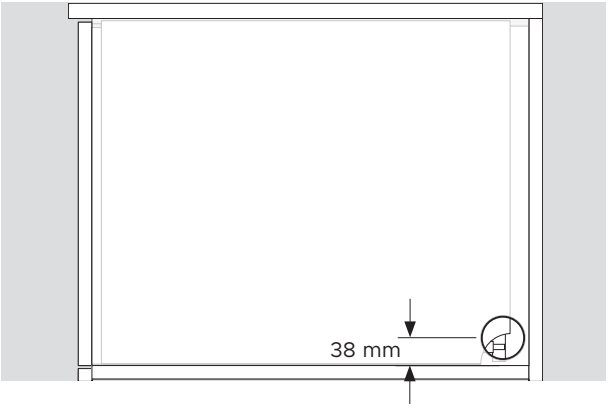

2. Reiän keskipisteen on oltava enintään 38 mm:n etäisyydellä hyllystä.

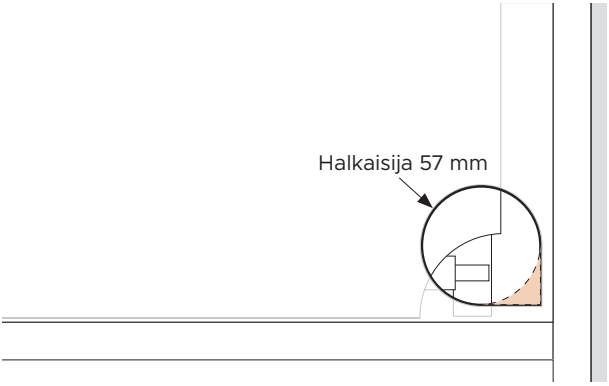

3. Jos ilmanpoistoletku johdetaan läpivientiaukon kautta, leikkaa takakulma pois.

PURA KAIKKI TUOTTEET PAKKAUKSISTAAN

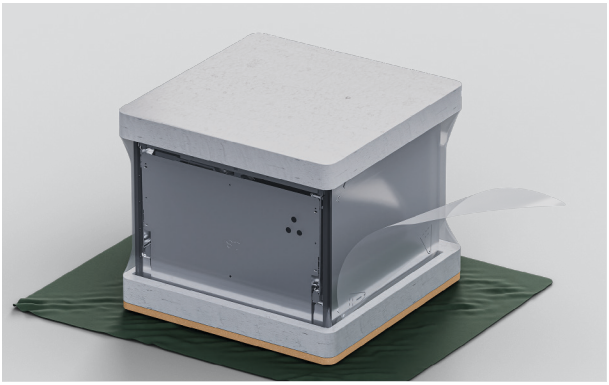

1. Poista pakkausmuovi.

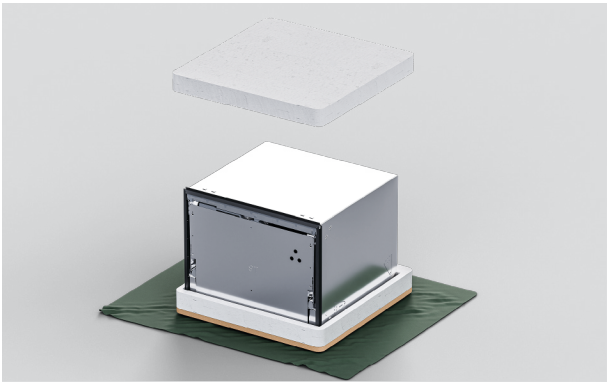

2. Poista pakkauksen yläosa.

Jätä pakkausalusta paikalleen suojaamaan lattiapintaa astianpesukoneen siirtämisen ajaksi.



3. Älä irrota vetolaatikon kannatinta astianpesukoneen etuosasta.

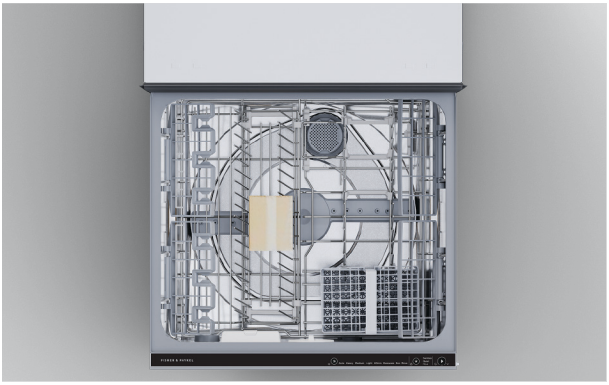

4. Irrota teippi vetolaatikosta ja poista lisävarusteet sekä asennustarvikepakkaukset pesualtaasta.

Sulje vetolaatikko ja kiinnitä teippi takaisin.



5. Hävitä pakkausmateriaalit vastuullisesti.

KIINNITÄ TIIVISTYSTEIPPI



1. Varmista, että työtason alapinta on puhdas ja pölytön.

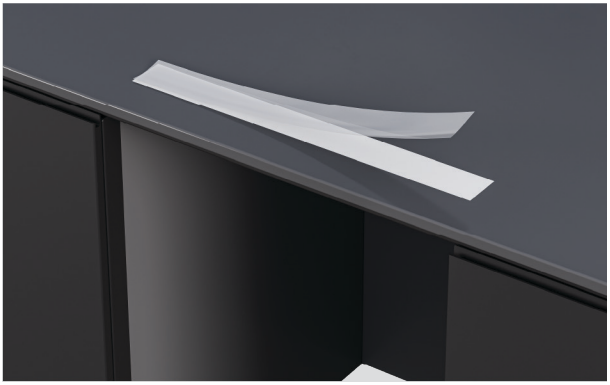

2. Irrota teipin suojakalvo.



3. Kiinnitä teippi keskitetysti työtason alapintaa tai kalusteaukon reunaa pitkin.

Tiivistysteipissä ei saa olla ryppyjä, taitoksia tai ilmakuplia.

ASTIANPESUKONEEN KIINNITYSVAIHTOEHDOT

Astianpesukone on kiinnitettävä paikalleen, jotta se pysyy paikoillaan eikä tärise. Rungon kummallekin puolelle suositellaan kolmea kiinnityskohtaa.

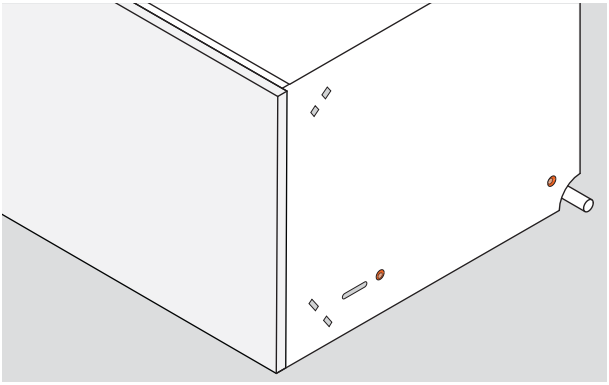

1. Kiinnitys rungon sivujen läpi:

Ruuvit on kiinnitettävä rungon sivujen läpi kalusteen sivuihin tai täytepaloihin.

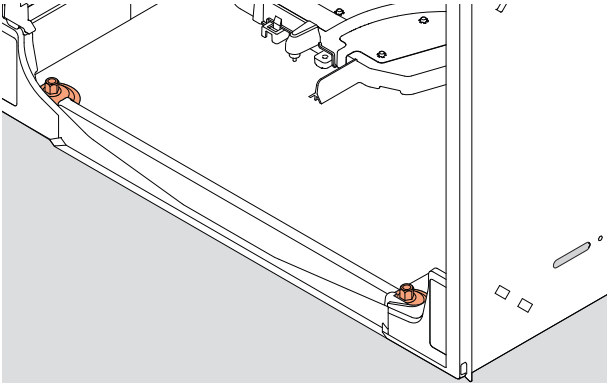

2. Kiinnitys rungon pohjan läpi:

Ruuvit voidaan kiinnittää astianpesukoneen sisäpuolelta rungon pohjan läpi hyllyyn.

Mukana toimitetaan 2 kiinnitysruuvia (38 mm) ja 2 aluslevyä.

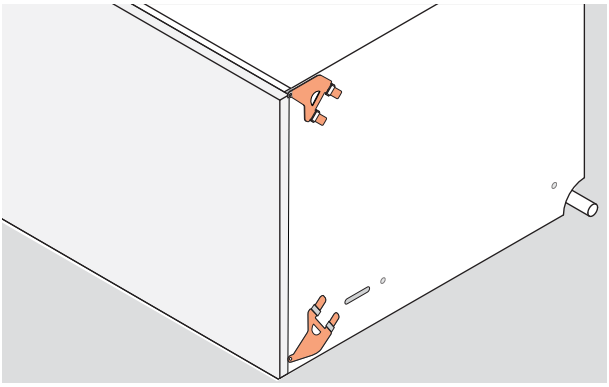

3. Kiinnitys sivukiinnikkeillä:

Ylempi tai alempi kiinnikesarja voidaan asettaa rungon sivuihin ja kiinnittää kalusteen reunoihin.

Tarvittaessa voidaan käyttää molempia sarjoja.

KIINNITÄ KIINNIKKEET

Kiinnikkeiden on oltava tasaisesti runkoa vasten ja lukituskielekkeiden on osoitettava ulospäin. Lukituskielekkeet on työnnettävä kunnolla aukkojen läpi, jotta kiinnikkeet lukittuvat paikoilleen.

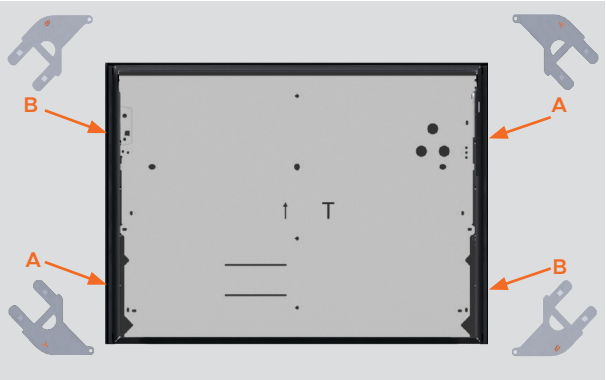

1. Paikanna ylempi ja alempi kiinnikesarja.

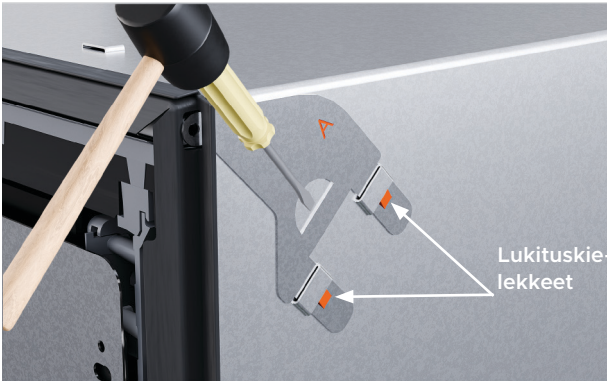

2. Jos käytät ylempää kiinnikesarjaa, työnnä kiinnikkeet aukkoihin ja lukitse ne paikoilleen napauttamalla kevyesti pehmeäpäisellä vasaralla.

Työnnä ruuvikiinnityskieleke kumitiivisteen raon läpi.



3. Jos käytät alempaa kiinnikesarjaa, työnnä kiinnikkeet alempiin aukkoihin ja lukitse ne paikoilleen napauttamalla kevyesti pehmeäpäisellä vasaralla.

Työnnä ruuvikiinnityskieleke kumitiivisteen raon läpi.

KIINNITÄ VÄLIKAPPALEET



1. Napsauta irti neljä liimanauhalla varustettua välikappaletta.

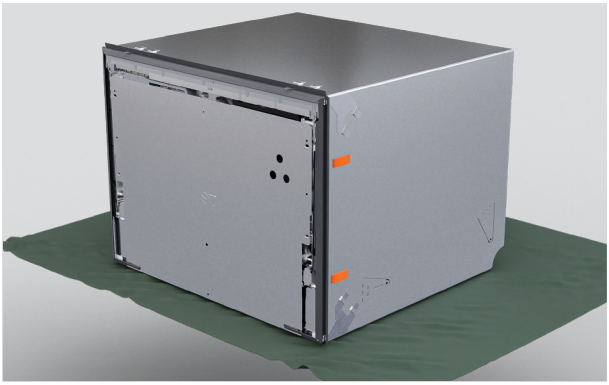

2. Aseta välikappaleet astianpesukoneen kummallekin sivulle kiinnikkeiden väliin.

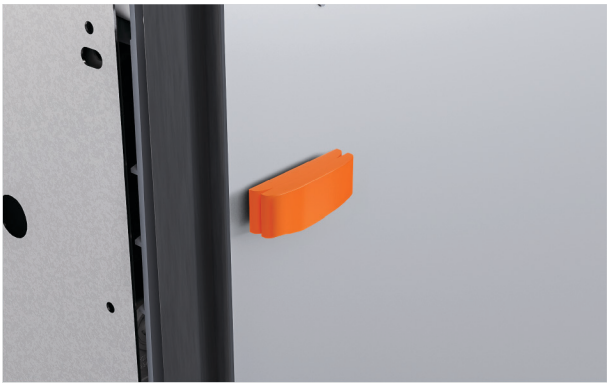

3. Tarvittaessa paksuutta voidaan säätää napsauttamalla paikalleen suurempi välikappaleen osa.

KIINNITÄ ILMANPOISTOLETKU

Katso ilmanpoistovaihtoehdot suunnitteluoppaasta osoitteessa fisherpaykel.com.

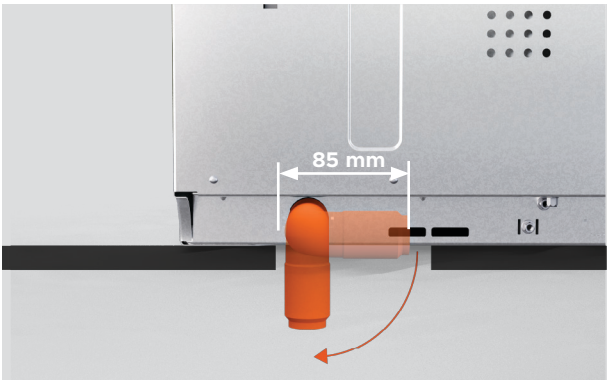

Ilmanpoisto voidaan johtaa astianpesukoneen alta.

Varmista, että aukko on riittävän suuri ilmanpoiston kulmakappaleen kääntämiseen astianpesukoneen ollessa kalusteaukossa.



1. Käännä kulmakappaletta vasemmalle tai oikealle ilmanpoiston sijainnin mukaan.

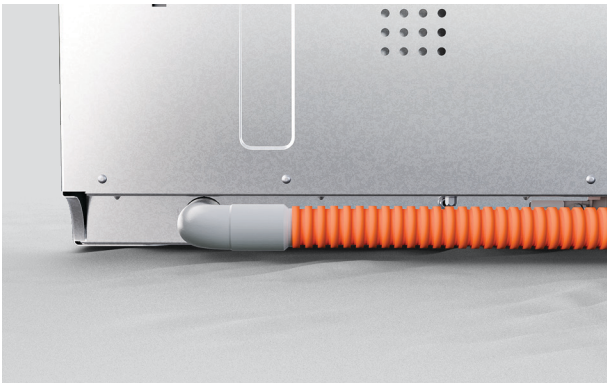

2. Jos ilmanpoisto johdetaan vasemmalle tai oikealle, työnnä ilmanpoistoletku tiukasti kulmakappaleeseen.

TYÖNNÄ LAITE KALUSTEAUKKOON

Vetolaatikon paneelin ja työtason tai kehyksen väliin on jäätävä vähintään 2 mm:n rako.



1. Pujota letkut ja johdot läpivientiaukkojen kautta viereiseen kalusteaukkoon.



2. Työnnä astianpesukone varovasti kalusteaukkoon ja syötä samalla letkuja läpivientiaukkojen läpi.

Varo, etteivät letkut jää puristuksiin tai kierry.



3. Aseta paneeli vetolaatikon kannattimelle ja säädä astianpesukoneen sijaintia kalusteaukossa, kunnes paneelin etupinta on samassa linjassa kaapinovien kanssa.

MITTAA KALUSTEPANEELI

Jos paneelit ovat vähimmäismittoja leveämpiä tai korkeampia, varmista, että kalustepaneelin ja sen takana olevien kalusteiden väliin jää pieni rako.

Vetolaatikon on sulkeuduttava täysin tiiviisti, jotta kosteus ei pääse ulos ja tiivisty pinnoille, mikä voi vaurioittaa kalustepaneelia.



1. Mittaa etäisyys viereisistä kaapinovista vetolaatikon kannattimen reunoihin.

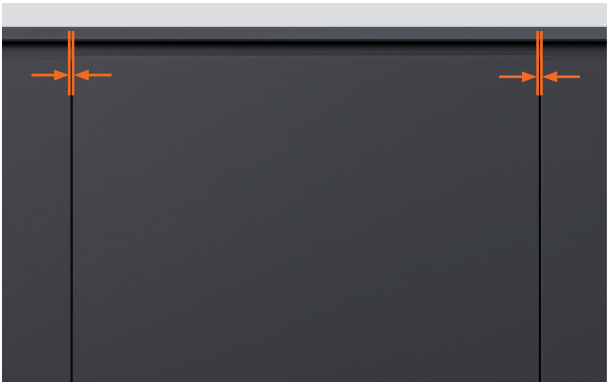

2. Vähennä kustakin mitasta kalustepaneelien väliin tarvittava rako.

Viereisiin kaapinoviin tai vetolaatikoihin on jätettävä vähintään **2 mm:n rako**.

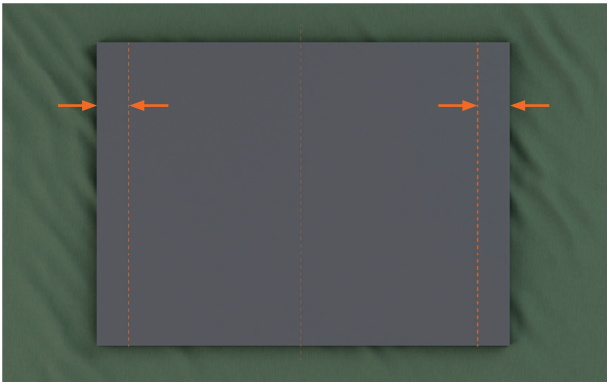

3. Merkitse lopullisten mittojen perusteella pystysuorat viivat kalustepaneelin taustapuolelle.

KIINNITÄ PANEELI VETOLAATIKON KANNATTIMEEN



1. Kierrä vetolaatikon kannattimen tappeja neljänneskierros.

Vedä sivutappi ulos pihdeillä.

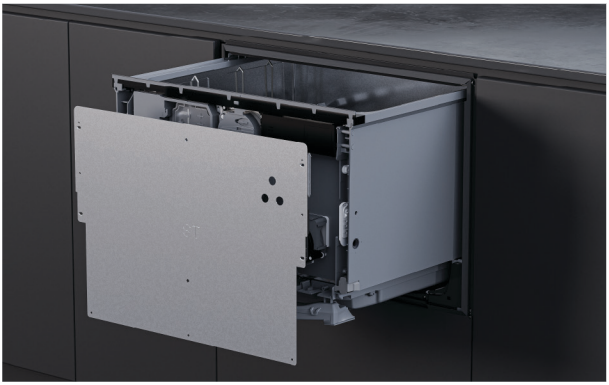

2. Irrota vetolaatikon kannatin vetämällä sitä napakasti alaspäin ja kallistamalla sitä sitten ulospäin.

Irrota maadoitusjohdin kannattimesta ennen kannattimen poistamista.



3. Aseta vetolaatikon kannatin kalustepaneelille merkittyjen viivojen väliin.

Varmista, että vetolaatikon paneelin alareuna lepää kannattimen varassa.

KIINNITÄ PANEELI VETOLAATIKON KANNATTIMEEN

Toimitukseen kuuluvat ruuvit ovat 16 mm pitkiä. Jos paneelin paksuus on jossakin kiinnityskohdassa alle 18 mm, käytä lyhyempiä ruuveja (eivät sisälly toimitukseen), jotta ruuvit eivät läpäise paneelin etupintaa.

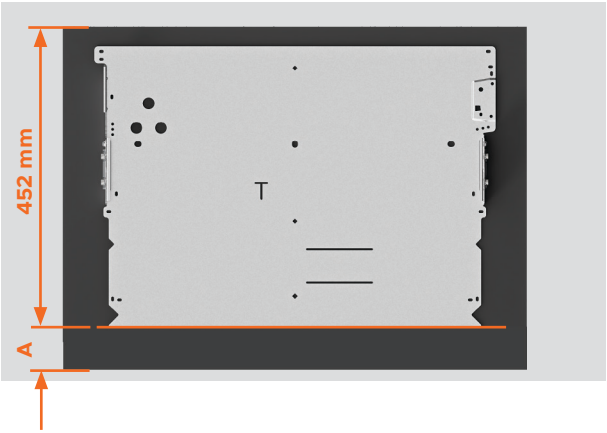

4. Alareunasta pidennetyt paneelit:

Määritä kannattimen alareunan sijainti pidennysmitan (A) avulla.

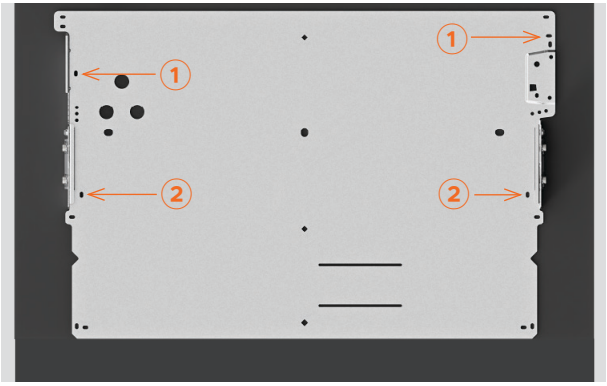

6. Kiinnitä yksi ruuvi kumpaankin numeroilla ① ja ② merkittyyn kiinnitysuraan.

Paneelin materiaalista riippuen esireikien poraaminen voi olla tarpeen.



5. Sovita paneeli paikalleen astianpesukoneeseen.

Tarkista, että paneelin ja viereisten kaapinovien väliset raot ovat vähintään 2 mm.

KIINNITÄ PANEELI VETOLAATIKON KANNATTIMEEN

Toimitukseen kuuluvat ruuvit ovat 16 mm pitkiä. Jos paneelin paksuus on jossakin kiinnityskohdassa alle 18 mm, käytä lyhyempiä ruuveja (eivät sisälly toimitukseen), jotta ruuvit eivät läpäise paneelin etupintaa.

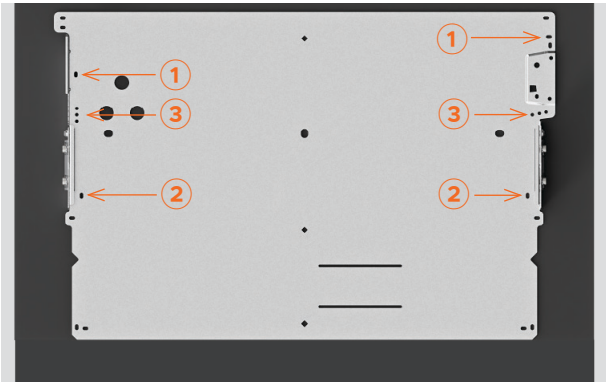

7. Kiristä ruuvit kohdissa ① ja ②.

Lisää kummallekin puolelle yksi ruuvi yhteen kolmesta numerolla ③ merkitystä reiästä.

Vetolaatikon kannattimen kummallekin puolelle tarvitaan vähintään kolme ruuvia.

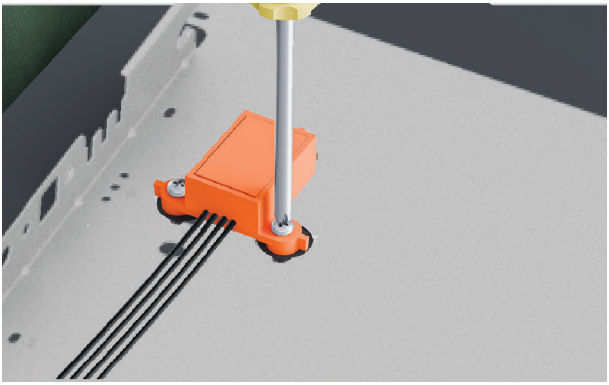

1. Kiinnitä knock-to-pause-moduuli paneeliin mukana toimitetuilla ruuveilla.



2. Varmista moduulin asianmukainen toiminta tarkistamalla, että se on oikein päin ja tukevasti kiinnitetty.



3. Siirrä paneeli astianpesukoneen luo.

Liitä Knock-to-Pause-moduuli ohjausyksikköön.



1. ⚠ Kiinnitä maadoitusjohdin vetolaatikon kannattimeen käyttöturvallisuuden varmistamiseksi.



2. Aseta paneeli takaisin astianpesukoneeseen. Työnnä sivutapit paikoilleen.

Lukitse tapit kiertämällä niitä neljänneskierros.

SÄÄDÄ PANEELIN KALLISTUSTA

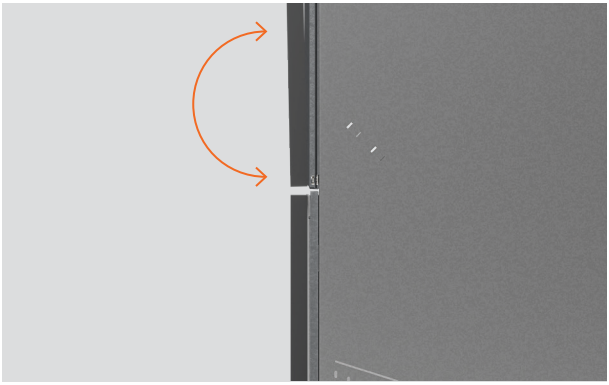

Kalustepaneelia saattaa olla tarpeen hienosäätää, jotta se on samassa linjassa muiden kalusteiden etupintojen kanssa.



1. Säädä paneelin kallistusta

Työnnä ristipääruuvitaltta sivutapin yläpuolella olevaan alempaan reikään ja säädä kiertämällä.

Toista tarvittaessa vetolaatikon toisella puolella.

KIINNITÄ RUNGON SÄÄTÖURIEN KAUTTA

Rungon sivuissa olevien säätöurien avulla ruuvit voidaan kiinnittää alustavasti ja astianpesukoneen sijaintia säätää kalusteaukossa. Paneelin kohdistus voidaan näin tarkistaa ennen lopullista kiinnitystä.

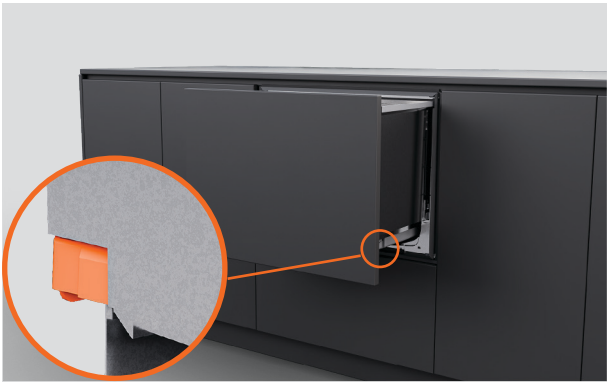

1. Vedä vetolaatikko puoliksi ulos, jotta voit irrottaa pesualtaan.

Työnnä pesualtaan kummallakin puolella olevia lukituskielekkeitä taaksepäin.



2. Aseta vetolaatikko suojatulle alustalle laitteen vasemmalle puolelle.

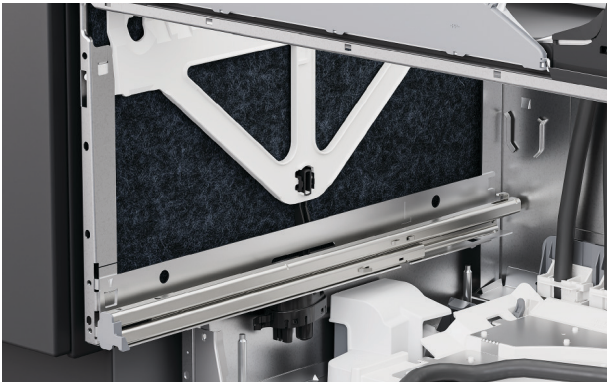

3. Nosta rungon sivuilla olevaa eristettä.



4. Kiinnitä laite kalusteeseen asentamalla ruuvi jokaiseen rungon säätöuraan.

Kiristä ruuveja vain osittain, jotta säätäminen on edelleen mahdollista.

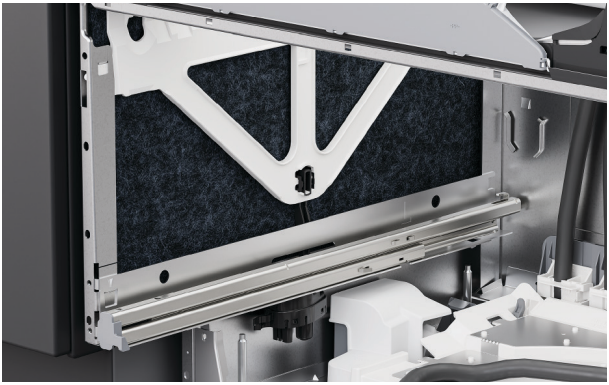

5. Aseta eriste takaisin ja varmista, että se on oikein paikallaan eikä haittaa vetolaatikon kiskojen liikettä.



6. Kun asennat pesualtaan takaisin, vedä vetolaatikon kiskot puoliksi ulos.

Aseta pesuallas kiskoille.

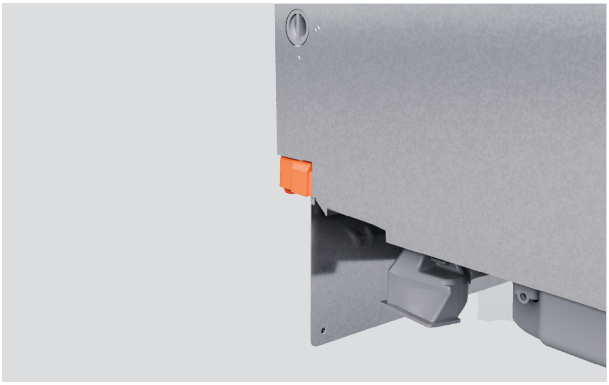

7. Vedä lukituskielekkeitä eteenpäin ja napsauta vetolaatikko paikalleen.

Varmista, etteivät letkut jää puristuksiin tai kierry, kun suljet vetolaatikon.



8. Tarkista, että paneeli on samassa linjassa ympäröivien kalusteiden kanssa.

Säädä tarvittaessa astianpesukoneen sijaintia kalusteaukossa.

SÄÄDÄ PANEELIN KOHDISTUSTA PYSTY- JA VAAKASUUNNASSA



Säädä ylös- ja alaspäin (pystysuunnassa)

Työnnä ruuvitaltta kannattimen tapin yläpuolella olevaan toiseen reikään ja säädä kiertämällä.

Toista tarvittaessa vetolaatikon toisella puolella.



Säädä sivusuunnassa (vaakasuunnassa)

Työnnä ruuvitaltta vetolaatikon vasemmalla puolella sivutapin yläpuolella olevaan kolmanteen reikään ja säädä kiertämällä.

Siirrä paneelia oikealle kiertämällä myötäpäivään ja vasemmalle kiertämällä vastapäivään.

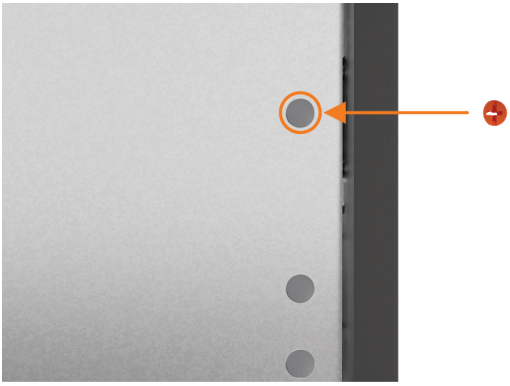

Kun kaikki säädöt on tehty ja astianpesukone on asennettu, ota ruuvien peitetulpat esiin ja aseta ne säätöreikiin.

KIINNITÄ RUNGON LÄPI

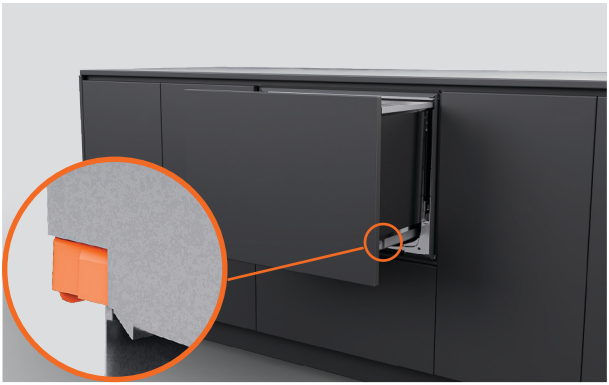

1. Vedä vetolaatikko puoliksi ulos, jotta voit irrottaa pesualtaan.

Työnnä pesualtaan kummallakin puolella olevia lukituskielekkeitä taaksepäin.

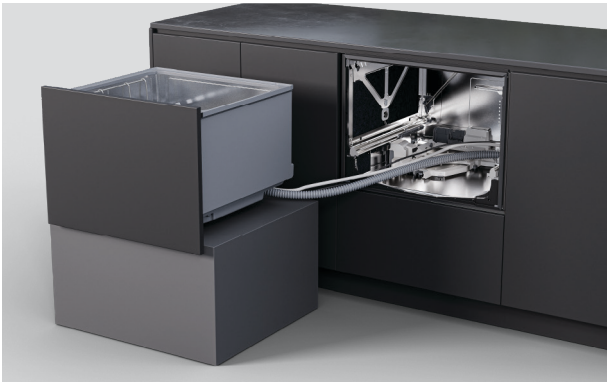

2. Aseta vetolaatikko suojatulle alustalle laitteen vasemmalle puolelle.

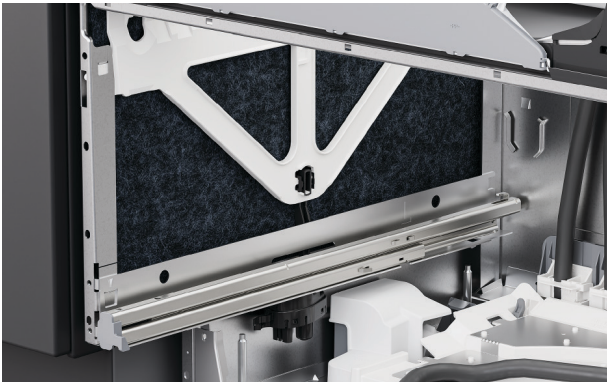

3. Nosta rungon sivuilla olevaa eristettä.

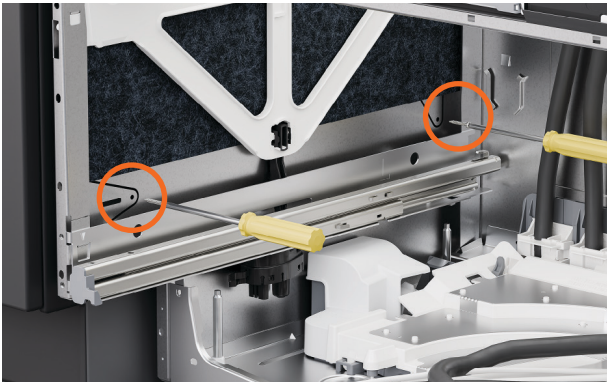

4. Työnnä ruuvit rungon kummallakin sivulla olevien kahden reiän läpi.

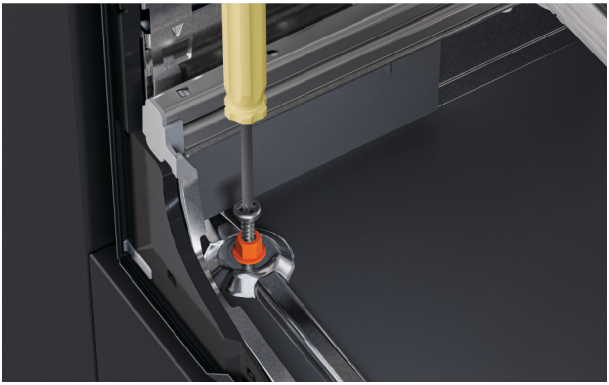

5. Aseta mukana toimitetut 38 mm:n ruuvit aluslevyineen rungon pohjan kahteen etummaiseen reikään.

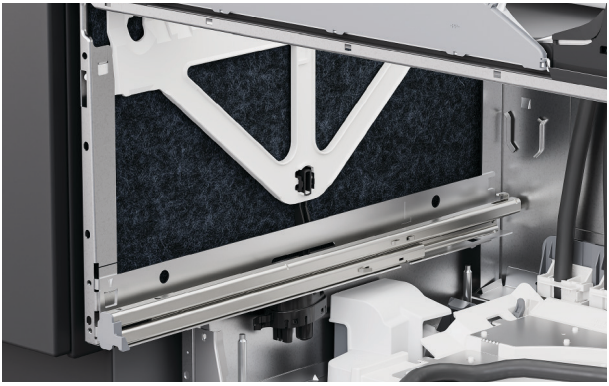

6. Varmista, että eriste on asetettu oikein takaisin paikalleen eikä haittaa vetolaatikon kiskojen liikettä.

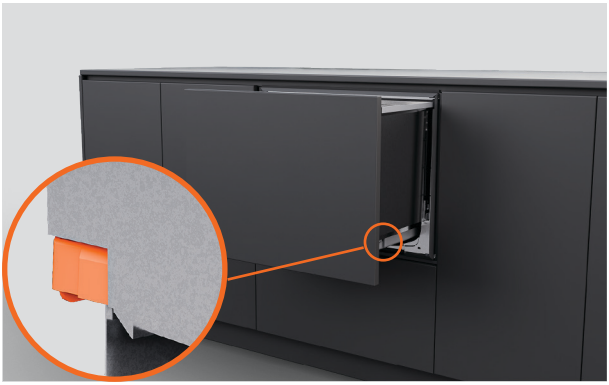

7. Aseta pesuallas takaisin kiskoille, vedä lukituskielekkeitä eteenpäin ja napsauta vetolaatikko paikalleen.



1. Jos käytät kiinnikkeitä, avaa vetolaatikko osittain.

Nosta kumitiivistettä ja irrota reunalistasta vasemman- ja oikeanpuoleinen ruuvin suojus.



2. Kiinnitä sivukiinnikkeet mukana toimitetuilla ruuveilla ja aseta ruuvinsuojukset takaisin paikalleen.

ASENNA ILMANPOISTOAUKKO

Ilmanpoistoletkun pituus saa olla enintään 1,6 metriä. Älä lyhennä letkua.

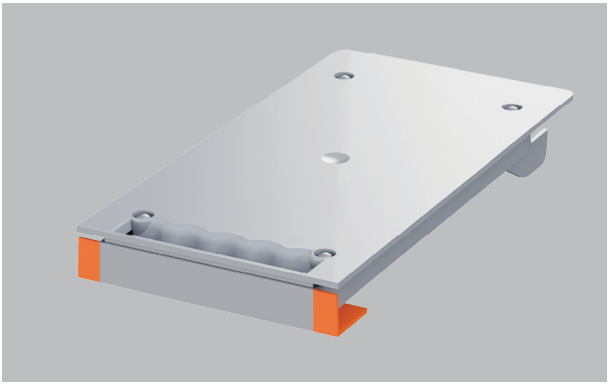

Jos kaapistossa on etukehys tai ilmanpoistokanavaa ei voi asentaa hyllyn reunaan, leikkaa ilmanpoistokanavan reunus pois.

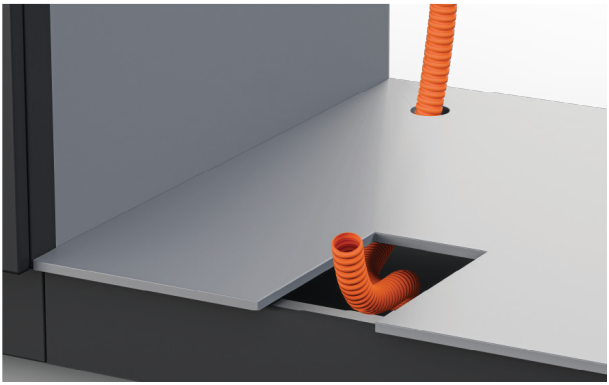

1. Johda ilmanpoistoletku asennustavan mukaan joko viereisen kaapin sokkelitilaan tai astianpesukoneen alle.

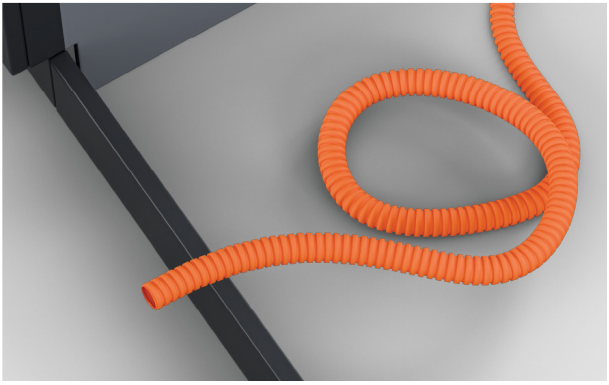

2. Ilmanpoistoletkun voi kiertää kiepille sokkelitilaan.

Varmista, ettei letkuun jää jyrkkiä mutkia tai taitoksia.

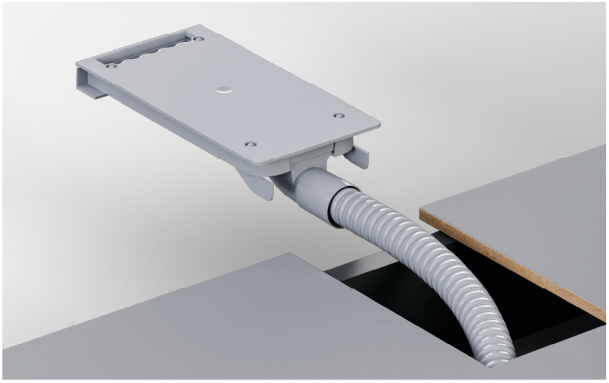

3. Vedä ilmanpoistoletkun pää aukon läpi ja kiinnitä se tukevasti ilmanpoistokanavaan.

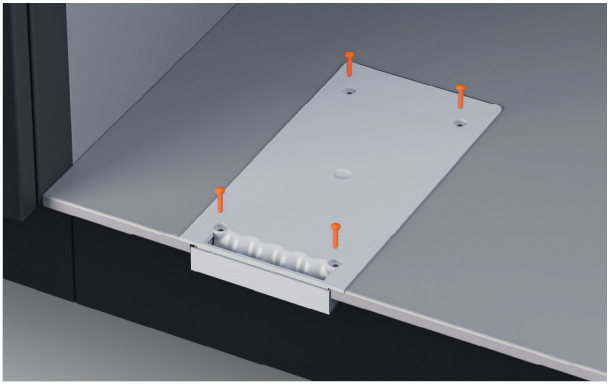

4. Kiinnitä ilmanpoistoaukko mukana toimitetuilla ruuveilla.

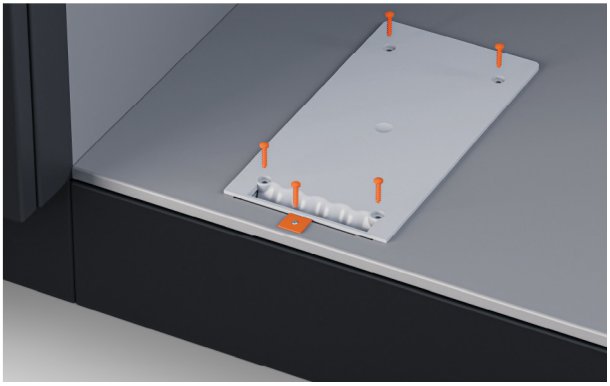

5. Jos kaapistossa on etukehys, asenna ilmanpoistosarjan mukana toimitetut kiinnike ja ruuvi.

POISTOVESILIITÄNNÄN VAIHTOEHDOT

Vedenpaine, DD60STX6HI1: enintään 1 MPa (145 psi), vähintään 0,1 MPa (14,5 psi)
Vesiliitäntä: 3/4” BSP (GB20), tasotiivisteelle sopiva; suositeltu lämpötila: kylmä vesi, 20 °C

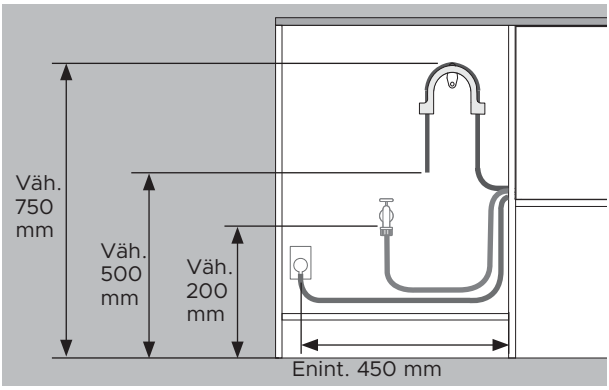

Etäisyydet ovat samat kaikissa asennuksissa.

- Lattiasta kannattimen yläreunaan – vähintään 750 mm.
- Lattiasta poistoletkun päähän – vähintään 500 mm.
- Lattiasta tulovesiliitäntään – vähintään 200 mm.
- Kaapin sivusta pistorasian keskikohtaan saa olla enintään 450 mm.

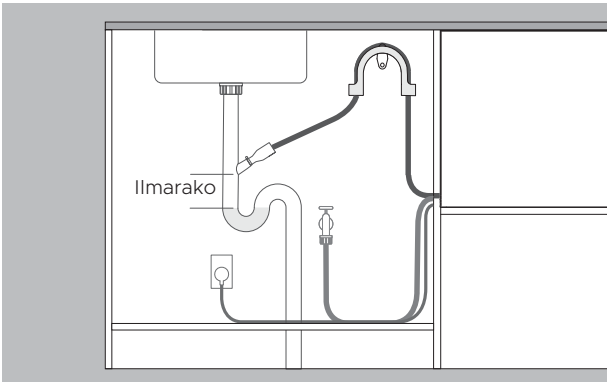

Poistoveden johtaminen letkuliitäntään

- Letkuliitännän on oltava seisovan veden pinnan yläpuolella, ja niiden väliin on jäätävä ilmarako vedenpoisto-ongelmien välttämiseksi.
- Poista poistoletkun ylimääräinen pituus, jotta letku ei pääse roikkumaan letkuliitännän alapuolella.

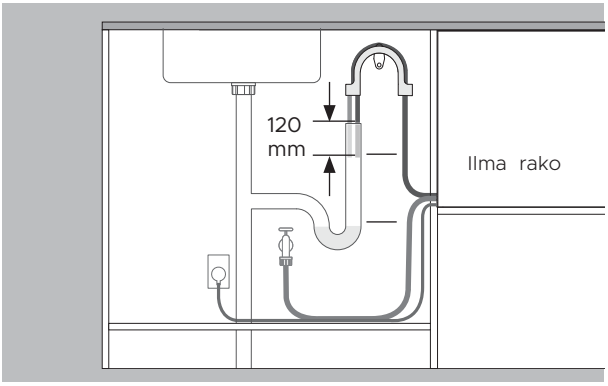

Poistoveden johtaminen pystyviemäriputkeen

- Poistoletkun pään on oltava seisovan veden pinnan yläpuolella, ja niiden väliin on jäätävä ilmarako vedenpoisto-ongelmien välttämiseksi.
- Poista poistoletkun ylimääräinen pituus.
- Poistoletku saa ulottua pystyviemäriputkeen enintään 120 mm.

ASENNA POISTOVESILIITÄNTÄ

Varmista, että poistoletkun kannatin on asennettu oikein ja letku on pujotettu sen läpi oikein vaurioiden ja vedenpoisto-ongelmien välttämiseksi.

Astianpesukoneen poistovettä ei saa johtaa seisovaan veteen.

Jos mukana toimitettu poistoletku ei yllä liitäntöihin, osoitteesta fisherpaykel.com on saatavana 3,6 m:n poistoletkun jatkosarja.



1. Asenna poistoletkun tuki mahdollisimman lähelle työtasoa, vähintään 750 mm:n korkeudelle lattiasta.

Pujota letku tuen läpi.

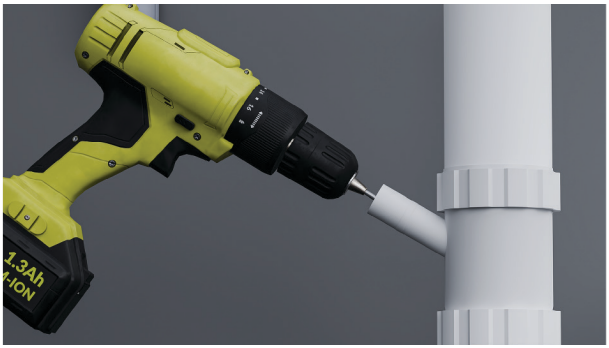

2. Liittäminen viemärin T-haaraan:

Irrota viemärin T-haara ennen poraamista, jotta putkistoon ei pääse porauslastuja.

Irrota tulppa viemärin T-yhteestä tai poraa siihen reikä, jonka halkaisija on vähintään 13 mm, ennen liittimen kiinnittämistä.

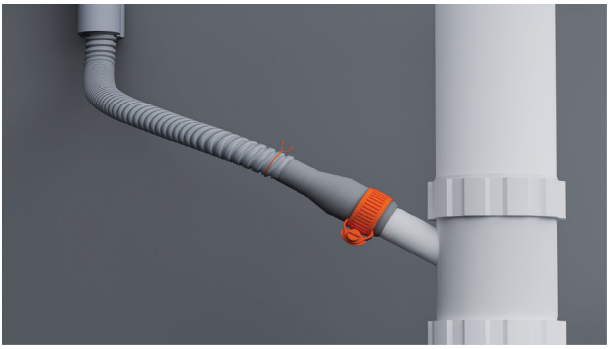

3. Pujota lankakiristin letkun päälle.

Liitä letku mukana toimitettuun letkuliittimeen ja kiinnitä se mukana toimitetulla lankakiristimellä.

Varmista, että letku kulkee suoraan liittimeen, jotta siihen ei muodostu vedenpoistoa rajoittavia taitoksia.

Lyhennä poistoletkua tarvittaessa.



4. Liittäminen pystyviemäriputkeen:

Vedä poistoletku tukiohjaimen läpi ja aseta se pystyviemäriputkeen.

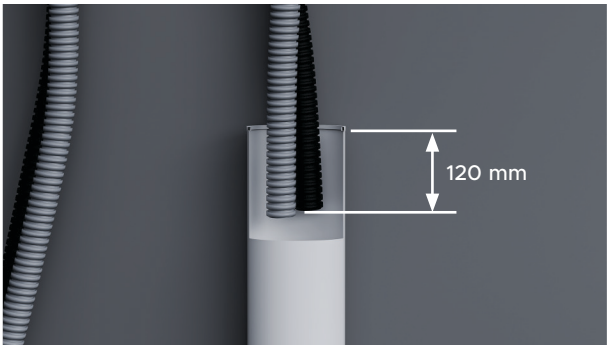

5. Varmista, että letku ei ulotu pystyviemäriputkeen yli 120 mm, jotta jätevesi ei pääse lappoutumaan takaisin altaaseen.

Letkua voidaan tarvittaessa lyhentää.

LIITÄ VEDENSYÖTTÖ

Älä avaa vedensyöttöä ennen kuin laite on liitetty sähköverkkoon. Astianpesukoneen virran on oltava päällä, jotta ylivuotosuojaus toimii.

Vedensyöttö on varustettava sulkuventtiileillä, jotta se voidaan katkaista.

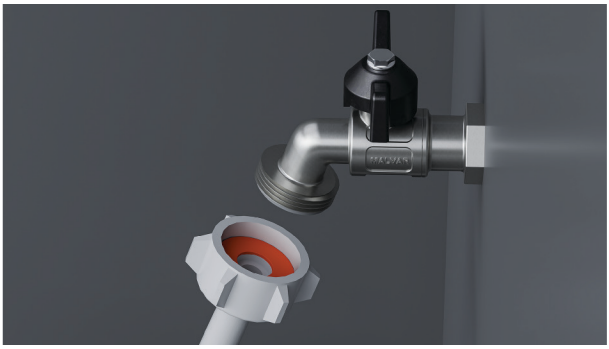

1. Tarkista, että mukana toimitettu kumitiiviste on asetettu liittimeen.



2. Liitä tulovesiletku hanaan.

Varmista, ettei tulovesiletku ole taittunut eikä hanaan kohdistu vetoa tai rasitusta.

Älä lyhennä tulovesiletkua.



3. Kiristä käsin paikalleen. Käännä kiintoavaimella tai pihdeillä vielä 180° kiinnityksen varmistamiseksi. Vältä liiallista kiristämistä.

LIITÄ SÄHKÖVERKKOON

Sähkövaatimukset: 220–240 V, 50–60 Hz, 4,5 A

Pistotulppaan on päästävä käsiksi asennuksen jälkeen huoltoa varten.



1. Liitä laite sähköverkkoon.

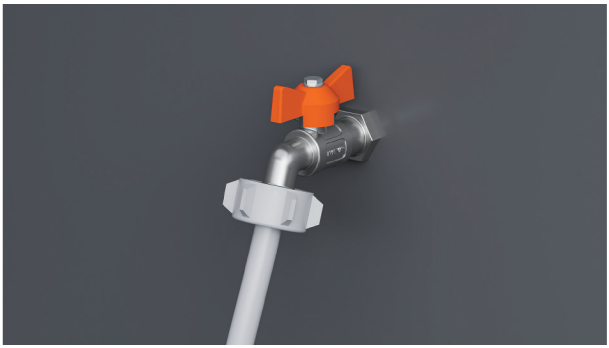

2. Tarkista vesiliitännät.

Avaa vedensyöttö ja tarkista, ettei liitännöissä ole vuotoja.

Astianpesukoneen virran on oltava päällä, jotta ylivuotosuojaus toimii.

Jos laite irrotetaan sähköverkosta, varmista, että vedensyöttö on suljettu.

ASENTAJAN TARKISTUSLISTA

Asennus

- ☐ Jos laite irrotetaan sähköverkosta, varmista, että vedensyöttö on suljettu vesivahingon estämiseksi.
- ☐ Tarkista, että kaikki osat on asennettu oikein ja tiukalle.
- ☐ Varmista, että kaikki vapaat välit ovat oikein.
- ☐ Varmista, että astianpesukone on tukevasti kiinnitetty ja että laatikko avautuu ja sulkeutuu esteettä.
- ☐ Varmista, että etulevy on asennettu astianpesukoneeseen oikein.
- ☐ Varmista, että pakkausmateriaalit ja koreja ja suihkuvarsia kiinni pitävä teippi on poistettu.
- ☐ Tarkista, että suihkuvarsi on paikallaan, oikein asennettu ja pyörii vapaasti.
- ☐ Varmista, että kopautuksella toimivan taukotoiminnon moduuli on asennettu tiukasti paikalleen ja toimii oikein.
- ☐ Varmista, että tiivistysteippi on kiinnitetty ja ettei siinä ole ryppyjä, taitoksia tai ilmakuplia.

Putkisto

- ☐ Varmista, että poistoliitännän tulpat on porattu auki ja poistoliitäntä on kytketty.
- ☐ Poistoletkun liitin ei saa kannatella ylimääräisen letkumateriaalin painoa. Pidä poistoletku täyteen pituuteen vedettynä riippumien välttämiseksi. Poistoletkun ylimääräinen pituus on pidettävä yläsilmukan astianpesukoneen puolella.
- ☐ Varmista, että tuloletkuun on asennettu toimituksen sisältämä kumialuslevy ja että se on kiristetty.
- ☐ Jos poistoletku liitetään vesilukkoon, varmista, että yläsilmukka on vähintään 150 mm korkeammalla kuin poistoletkun liitin.
- ☐ Vedenpehmenninmallit: säädä vedenpehmentimen asetus oletusasetuksesta alueen veden kovuuteen sopivaksi. Katso lisätietoja käyttöoppaasta.
- ☐ Varmista, että vedensyöttö on kytkettynä pois päältä, kunnes pistoke liitetään pistorasiaan ja virta kytketään päälle. Astianpesukoneen virran on oltava päällä, jotta ylivuotosuojaus toimii.

Sähkö

- ☐ Varmista, että kaikki sähkötarkastukset on tehty paikallisten määräysten mukaisesti.

ASENTAJAN TARKISTUSLISTA

Koekäyttö

- ☐ Kytke virta ja vedensyötöt päälle, avaa sitten vetolaatikko. Laitteen pitää nyt antaa äänimerkki ja ohjauspaneelin ohjelmamerkkivalon pitäisi syttyä.
- ☐ Lisää kolme kupillista vettä vetolaatikkoon.
- ☐ Valitse RINSE (HUUHTELU) ja käynnistä ohjelma.
- ☐ Tarkista kopautuksella toimiva taukotoiminto
- ☐ Varmista huuhteluohjelman päätyttyä, että astianpesukone on toiminut ja poistanut veden asianmukaisesti.
- ☐ Tarkista, että vedensyöttö on kytkeytynyt oikein pois päältä.
- ☐ Tarkasta poistoliitännät vuotojen varalta.
- ☐ **Jos asennuspaikka jää ilman virtaa asennuksen jälkeen, varmista, että vedensyöttö on kytketty pois päältä tulvimisen estämiseksi.**

Täytä ja säilytä myöhempää käyttöä varten:

Malli _____

Sarjanumero _____

Ostopäivä _____

Ostaja _____

Jälleenmyyjän osoite _____

Asentajan nimi _____

Asentajan allekirjoitus _____

Asennusyritys _____

Asennuspäivä _____

FISHERPAYKEL.COM

© Fisher & Paykel Appliances 2026. Kaikki oikeudet pidätetään.

Tässä oppaassa näkyvät mallit eivät ehkä ole saatavilla kaikillamarkkina-alueilla, ja niitä saatetaan muuttaa ilman erillistä ilmoitusta.

Tässä oppaassa olevat tuotteen tekniset tiedot koskevat kyseisiä tuotteita ja malleja oppaan julkaisuhetkellä. Koska pyrimme parantamaan tuotteitamme jatkuvasti, tekniset tiedot saattavat muuttua ilman eri ilmoitusta.

Saat lisätietoja omassa maassasi saatavilla olevista malleista ja niiden teknisistä tiedoista verkkosivustostamme tai ottamalla yhteyden paikalliseen Fisher & Paykel -jälleenmyyjään.

434527A 10.26