DISHDRAWER™ OPVASKEMASKINE INSTALLATIONSVEJLEDNING

Påkrævede komponenter	3
Adgang til dine produktspecifikationer	4
Muligheder for justering af tilpasset panel	6
Før installation	7
Installer opvaskemaskinen	20
Forbered tilpassede paneler	23
Fastgør opvaskemaskinen	34
Juster panelets lodrette og vandrette justering	37
Installation af fodspark	41
Tilslut services	44
Installatørtjekliste	49

FISHER & PAYKEL

EU

434523A 09.26

INTEGRERET DISHDRAWER™ OPVASKEMASKINE

DD60DTX6HI1

NØDVENDIGE KOMPONENTER

VÆRKTØJ

Medfølger ikke

- ☐ Hobbykniv
- ☐ Stjerneskruetrækker
- ☐ Skruetrækker med lige kærv
- ☐ Boremaskine
- ☐ 1x 13 mm bor
- ☐ 1x 2,5 mm bor
- ☐ Vaterpas
- ☐ Tang
- ☐ Blyant
- ☐ 57 mm hulsav

(se side 10)

DELE

Medfølgende og nødvendige

- ☐ 4x sidemonteringsbeslag
- ☐ 2x topmonteringsbeslag
- ☐ 1x forseglingsbånd
- ☐ 32x 16 mm skruer med krydskærv
- ☐ 1x monteringsbeslag til tilpasset fodspark
- ☐ 1x Afløbsslangestøtte
- ☐ 1x Afløbsslangesamler
- ☐ 2x trådklemmer
- ☐ 1x Klemme
- ☐ 10x skruehætter

Medfølger

- ☐ 4x Afstandsstykkesæt

Scan QR-koden for at få adgang til installationsvideoer, eller gå til: https://www.fisherpaykel.com/nz/dishdrawer-installation-videos

Videoerne giver et overblik over DishDrawer™-installationen og er ikke beregnet til at blive brugt som en selvstændig vejledning.

Installationen skal udføres af en autoriseret Fisher & Paykel-servicetekniker eller kvalificeret person.

ADGANG TIL DINE PRODUKTSPECIFIKATIONER

For fuldstændige produkt-, kabinet- og servicespecifikationer henvises til Planlægningsvejledningen. For at få adgang til planlægningsvejledningen skal du scanne QR-koden eller besøge fisherpaykel.com/specify. Søg efter apparattype, produktnavn eller modelkode.

For installationssupport bedes du kontakte Fisher & Paykels designsupportteam på designsupport@fisherpaykel.com

Materialerne og overfladerne i hulrummet og i bunden under bordpladen skal være fugtbestandige.
Hvis de ikke er det, skal de forsegles eller males med en fugtbestandig belægning.

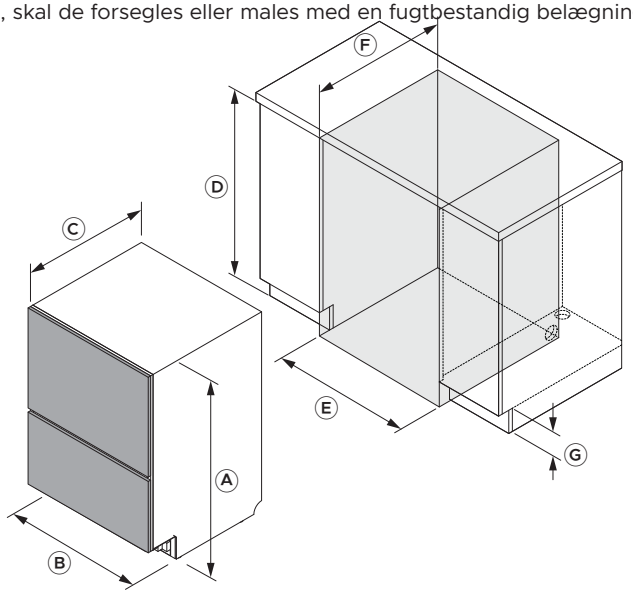

Mål	mm
Ⓐ Samlet højde (inklusive fødder)	864 - 925
Ⓑ Chassisets bredde	599
Ⓒ Chassisdybde*	553
Ⓓ hulrummets højde	866 - 927
Ⓔ Hulrumsbredde	600 - 610
Ⓕ Hulrummets dybde**	580
Ⓖ Fodsparkshøjde	50 - 160

*Ekskluderer tilpassede eller præfabrikerede skuffepaneler. **Antager 18 mm dørpaneler. Bemærk: Der kræves et mellemrum på 2 mm mellem opvaskemaskinens skuffepaneler og de omgivende køkkenelementpaneler.

ADGANG TIL DINE PRODUKTSPECIFIKATIONER

Sørg for, at der er et lille mellemrum mellem det tilpassede panel og ethvert køkkenelement bagved for at opretholde en korrekt forsegling i opvaskemaskinen. Dette forhindrer udslip af fugtighed og kondensering, hvilket kan beskadige det tilpassede panel og tilstødende køkkenelement.

Det tilpassede panels materiale og overflader skal være fugtbestandige. Hvis de ikke er det, skal de forsegles eller males med en fugtbestandig belægning.

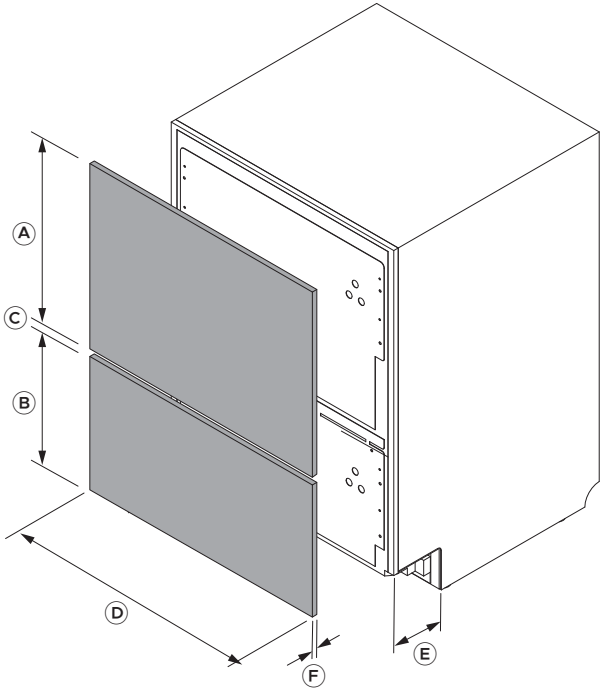

Tilpassede panelmål	mm
Ⓐ Minimum højde på øverste panel	442
Ⓑ Minimum højde på bundpanel	311
Ⓒ Minimum mellemrum mellem skuffepaneler*	8
Ⓓ Minimum panelbredde	596
Ⓔ Dybde på tilpasset panel på fodspark	40 - 102
Ⓕ Panelets tykkelse** (der kræves kortere fastgørelsesskruer til paneler, der er mindre end 18 mm tykke)	16 - 25
Maksimal forlængelse af bundpanelet	50

*Sørg for et minimum 8 mm mellemrum for at undgå problemer med kondensering. **Vejledningen forudsætter 18 mm dørpaneler. Hvor panelet er under 18 mm tykt ved et fastgørelsespunkt, skal der bruges kortere skruer (medfølger ikke) for at undgå at bryde igennem panelets forside.

MULIGHEDER FOR JUSTERING AF TILPASSET PANEL

Når de er monteret, kan tilpassede paneler kræve mindre justeringer for at flugte med eksisterende køkkenelementfronter. Der er tre justeringsmuligheder for panelet: fra side til side, op og ned samt hældning. Der kræves en stjerneskruetrækker.

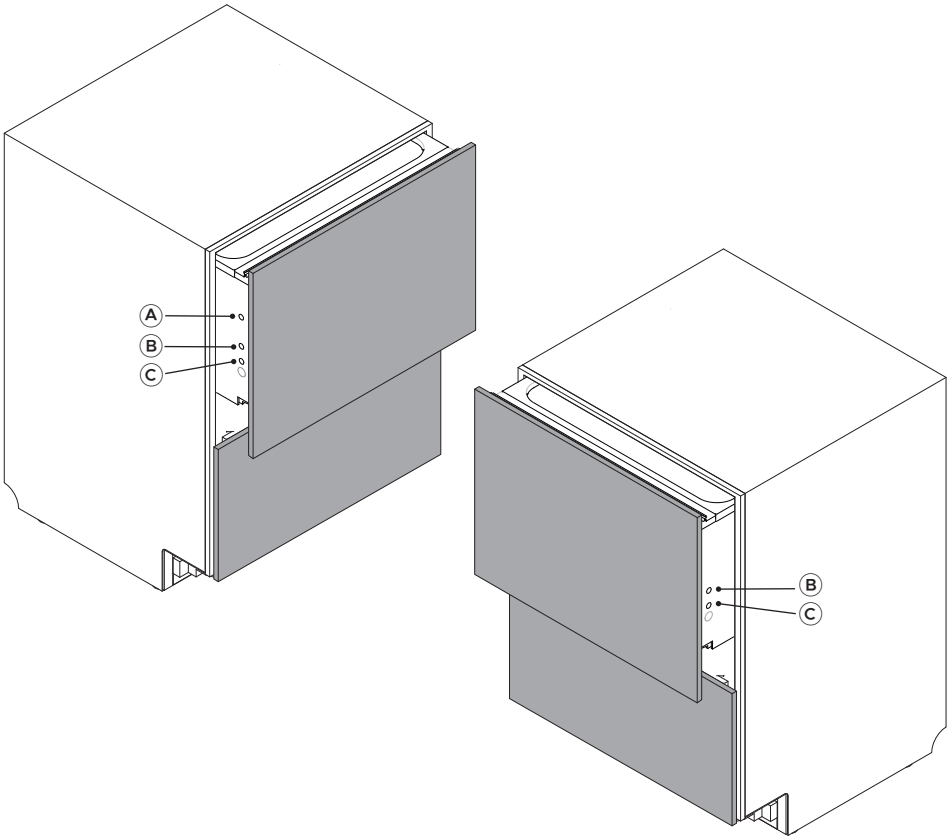

Justeringer
Ⓐ Juster fra side til side (vandret)
Ⓑ Juster op og ned (lodret)
Ⓒ Juster panelets hældning

fisherpaykel.com/specify

1. Se planlægningsvejledningen for specifikationer for køkkenelementer, hulrum og service.

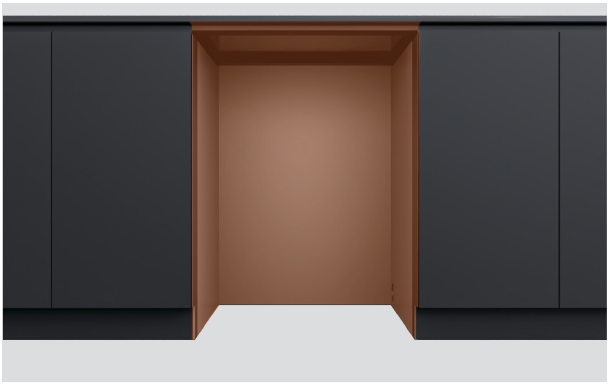

2. Materialerne og overfladerne i hulrummet og i bunden under bordpladen skal være fugtbestandige.

Hvis de ikke er det, skal de forsegles eller males med en fugtbestandig belægning.



3. Tjek, at hulrummet er rent og i god stand.

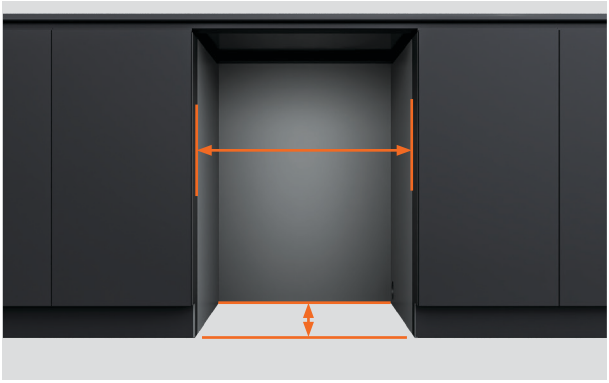

4. Sikrer at køkkenelementet opfylder kravene til minimum hulrumsspecifikationer.

Tjek, at siderne på køkkenelementet er vinkelrette.



5. Hvis hulrummet er for bredt, skal der tilføjes materiale på siderne, så opvaskemaskinen kan fastgøres.

Se planlægningsvejledningen for flere oplysninger.

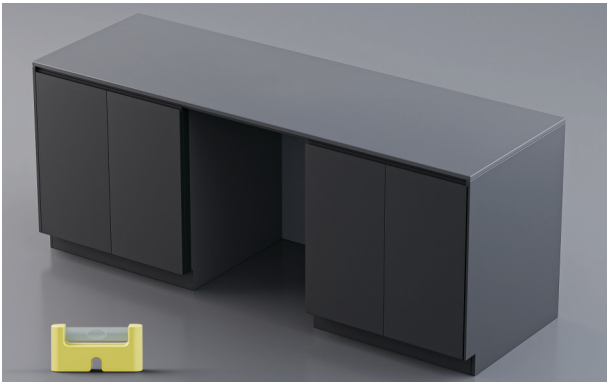

6. Tjek, at køkkenelementet er i vater.



7. Strømstikket bør være tilgængeligt efter installationen af hensyn til vedligeholdelse.



8. Servicehuller kan føres fra opvaskemaskinens hulrum ind i fodsparkområdet og derefter videre til det tilstødende hulrum.

Se planlægningsvejledningen på fisherpaykel.com for servicemuligheder.

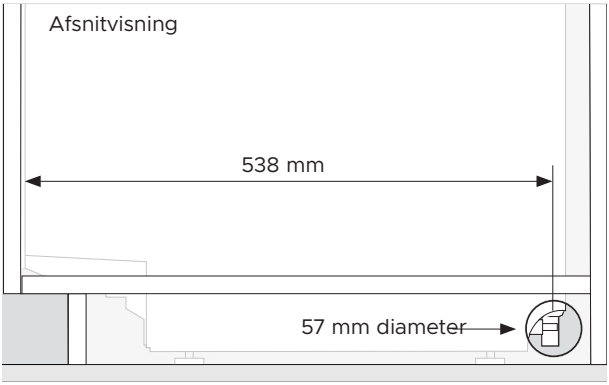

1. Et servicehul med en minimums diameter på 57 mm kræves i siden af køkkenelementet.

Centrum af hullet skal være minimum 538 mm fra forsiden af opvaskemaskinens chassis.

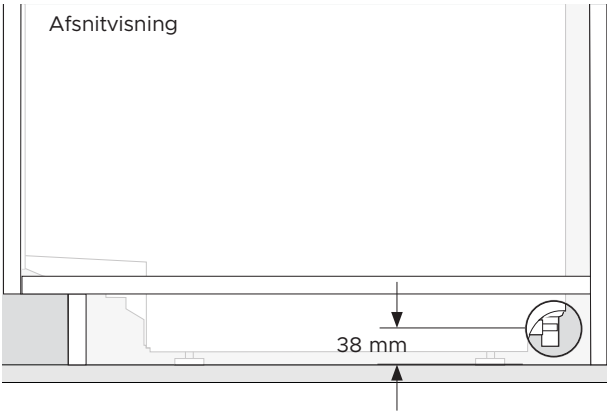

2. Centrum af hullet skal være maksimum 38 mm fra gulvet eller bunden af opvaskemaskinens fødder.

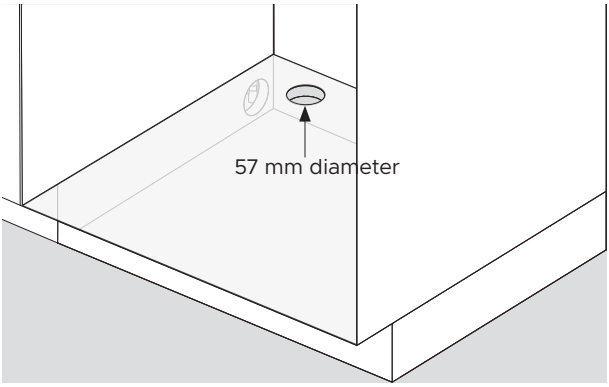

3. Der kræves et servicehul med en diameter på 57 mm i hylden i det tilstødende køkkenelement.

UDPAK ALLE PRODUKTERNE



1. Fjern plastikfolien.

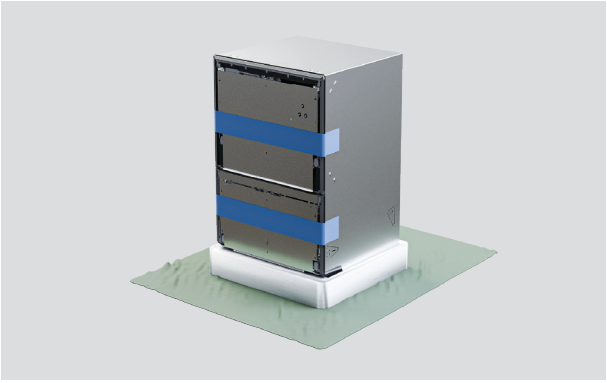

2. Beskyt gulvet, før emballagebunden fjernes.



3. For at afmontere bunden skal opvaskemaskinen løftes bagfra med en transportvogn, hvorefter bunden trækkes af.

Åbn den øverste skuffe forsigtigt for at forhindre, at opvaskemaskinen vælter.

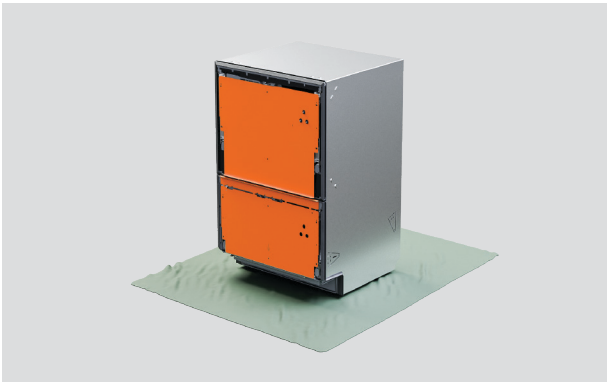

4. Fjern ikke skuffebeslagene fra opvaskemaskinens front.

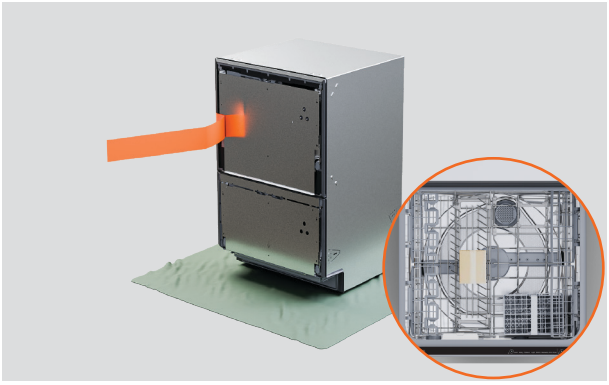

5. Træk båndet af den øverste skuffe, og fjern tilbehør og installationspakker.

Luk skuffen, og anvend båndet igen.



6. Bortskaf emballagen på ansvarlig vis.

ANVEND FORSEGLINGSBÅND



1. Sørg for, at undersiden af bordpladen er ren og fri for støv.

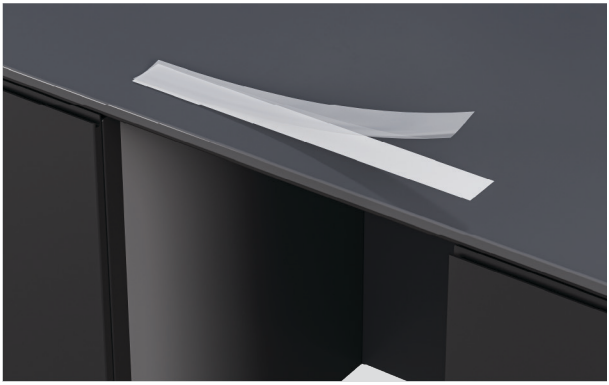

2. Fjern beskyttelseslaget fra båndet.



3. Anvend bånd centreret langs undersiden af bordpladen eller kanten af hulrummet.

Forseglingsbåndet skal være uden rynker, folder eller luftbobler.

OPVASKEMASKINENS FASTGØRELSESMULIGHEDER

Opvaskemaskinen skal fastgøres for at holde den på plads og forhindre vibrationer. Der anbefales tre fastgørelsespunkter på hver side af chassiset.

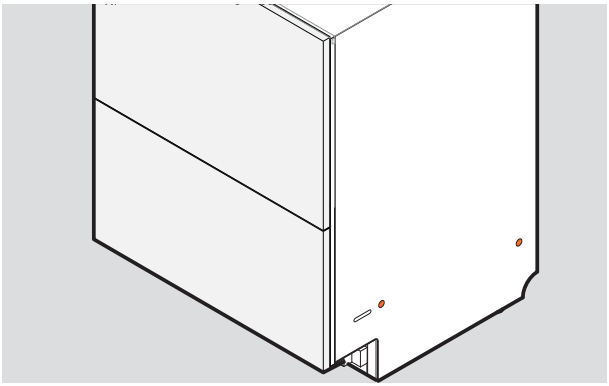

1. Fastgørelse gennem chassiset:

Skruerne skal fastgøres gennem chassisets sider og ind i køkkenelementets sider eller afstandsklodser.

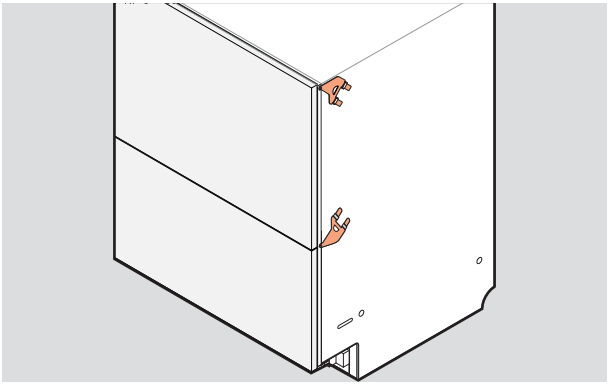

2. Fastgørelse gennem sidebeslagene:

Nedre eller øvre beslagssæt kan indsættes i chassisets sider og fastgøres til køkkenelementets kanter.

Begge sæt kan bruges, hvis det er nødvendigt.

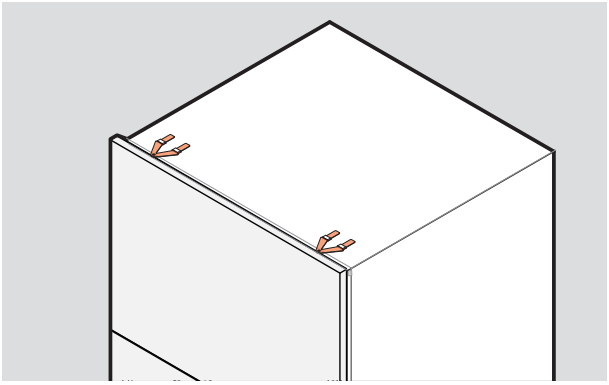

3. Fastgørelse gennem de øverste beslag:

Om nødvendigt kan beslag indsættes øverst i chassiset.

Disse kan anvendes afhængigt af køkkenelementets eller bordpladens materiale.

Sørg for, at skruerne flugter med køkkenelementets overflade for at undgå at beskadige skuffepanelet.

MONTERING AF SIDEBESLAGENE

Beslagene skal ligge fladt på chassiset med låsetapperne vendt udad. Låsetapperne skal være korrekt indsat gennem rillerne for at fastgøre beslagene.

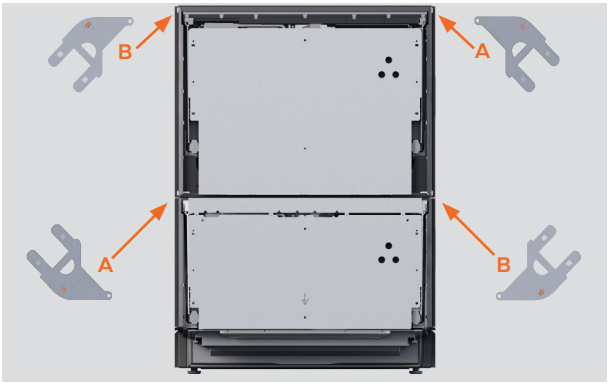

1. Find de øverste og nederste beslagsæt.

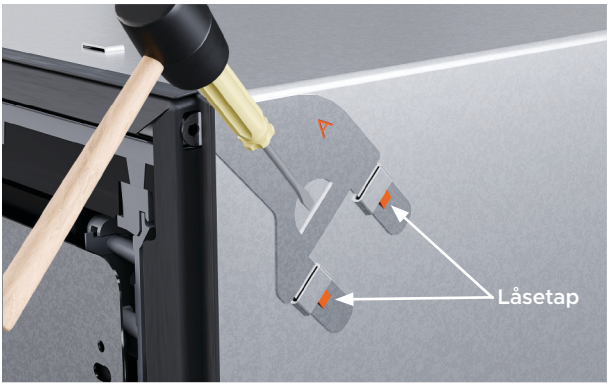

2. Hvis det øverste beslagsæt anvendes, indsættes det i rillerne og bankes forsigtigt fast med en blød gummihammer.

Skub skruefligen gennem mellemrummet i gummiforseglingen.



3. Hvis det nederste beslagsæt anvendes, indsættes det i de nederste riller og bankes forsigtigt fast med en blød gummihammer.

Skub skruefligen gennem mellemrummet i gummiforseglingen.

MONTERING AF DE ØVERSTE BESLAG

Brug de øverste beslag, hvis køkkenelementet er egnet, og skruehovederne vil flugte, for at forhindre skade på skuffepanelet.

Beslagene skal ligge fladt på chassiset med låsetapperne vendt udad.



1. Placér de øverste beslag i de øverste flige.

Skub skruefligen gennem mellemrummet i gummiforseglingen.

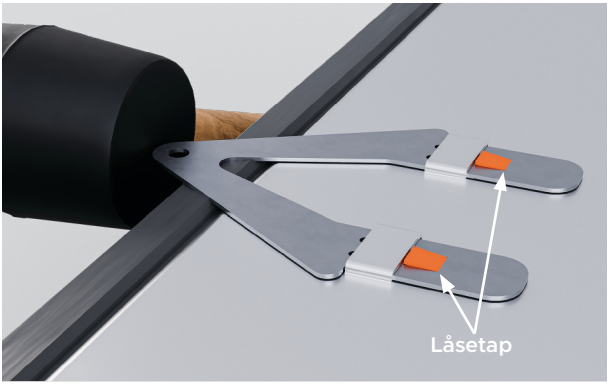

2. Bank om nødvendigt forsigtigt med en blød gummihammer for at sikre fastgørelsen.

MONTERING AF AFSTANDSSTYKKER



1. Knæk de fire afstandsstykker med en klæbestrimmel af.

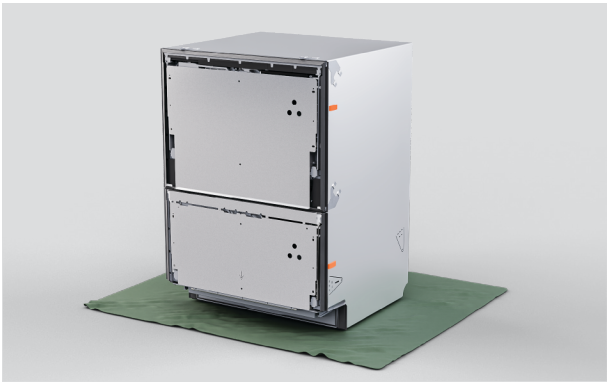

2. Placer afstandsstykker på hver side af opvaskemaskinen mellem beslagene.

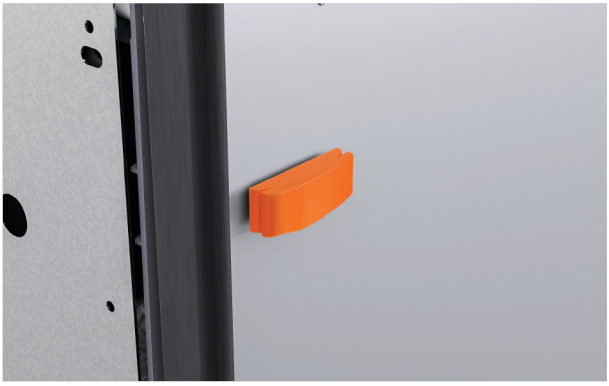

3. Hvis det er nødvendigt, kan en større del af afstandsstykket sættes på for at justere tykkelsen.

JUSTER OPVASKEMASKINENS HØJDE

Sikr, at skufferne er fastgjort med bånd. Vær forsigtig med ikke at bøje fødderne, når opvaskemaskinen vippes. Yderligere justeringer foretages, når opvaskemaskinen er inde i hulrummet.

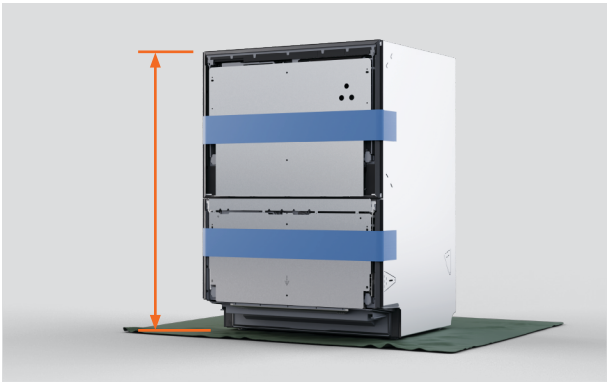

1. Mål højden på opvaskemaskinen fra fødderne til toppen af chassiset.

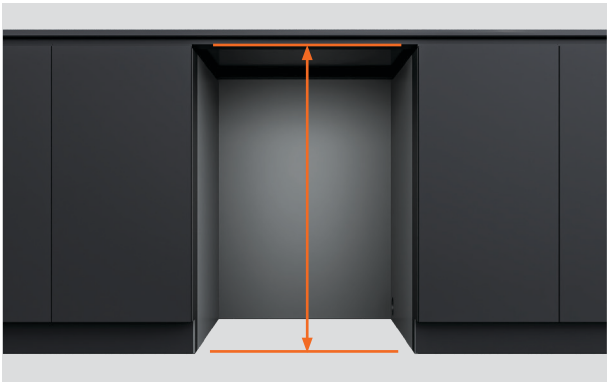

2. Mål afstanden fra gulvet til undersiden af bordpladen eller hulrummets ramme.



3. Juster opvaskemaskinens højde til 3 til 5 mm under hulrummets højde.

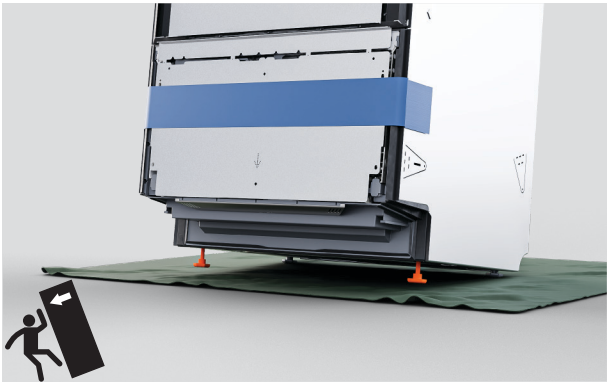

4. Vip opvaskemaskinen, så den hviler på de bageste fødder, og skru de forreste fødder løs eller stram dem.



5. Vip opvaskemaskinen, så den hviler på de forreste fødder, og skru de bageste fødder løs eller stram dem.

SKUB IND I HULRUMMET



1. Placer slanger og ledninger gennem servicehullerne og ind i det tilstødende hulrum.

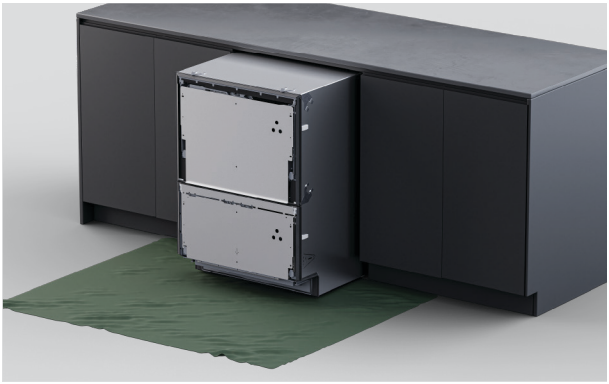

2. Skub forsigtigt produktet ind i hulrummet, mens slangerne føres gennem servicehullerne.

Undgå at klemme eller sno slangerne.

NIVELLER OPVASKEMASKINEN

Minimumsmellemrummet mellem skuffepanelet og bordpladen eller rammen er 2 mm.

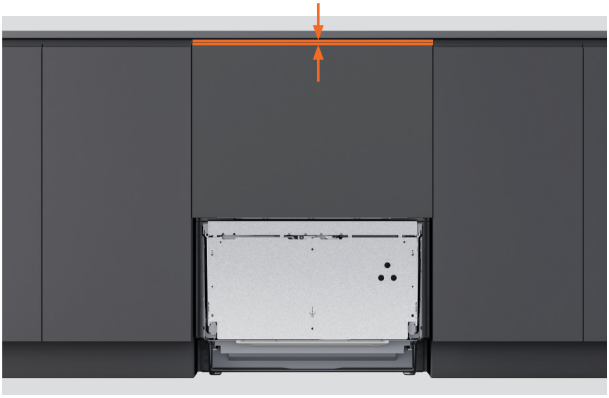

1. Placer det øverste panel på skuffebeslaget.

Mål mellemrummet mellem toppen af skuffepanelet og bordpladen eller rammen til højdejustering.

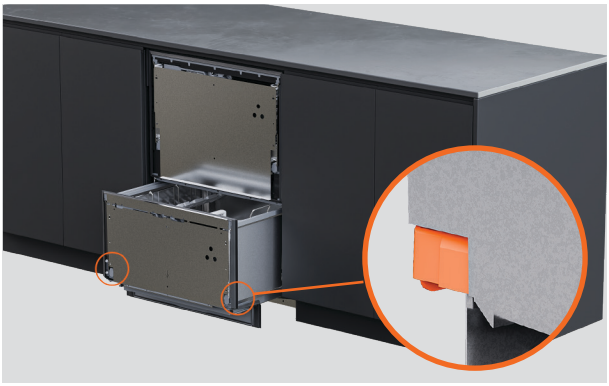

2. Fjern panelet, og træk skuffen halvt ud for at fjerne karret.

Skub låsetapperne tilbage på hver side af den nederste skuffe.

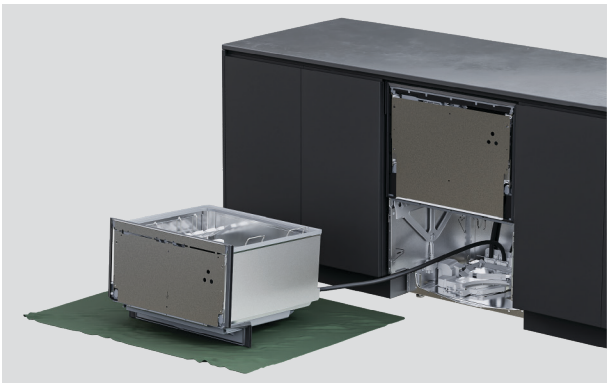

3. Placer skuffen på en beskyttet overflade til venstre for apparatet.

Stræk eller afbryd ikke slangerne og ledningerne.



4. Brug en skruenøgle til at justere højden på hvert ben.



5. Placer panelet på beslaget, og tjek, at mellemrummet er minimum 2 mm.

Der kan foretages mindre justeringer, når panelet er monteret.

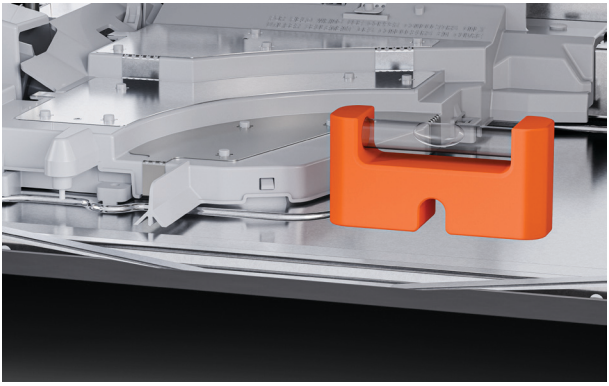

6. Placér et vaterpas på det plane område af chassiset for at tjekke, at opvaskemaskinen er i niveau fra bagsiden til forsiden og fra venstre mod højre.

TILPASSET TOPPANEL: MÅL PANEL

Hvis panelernes bredde eller højde overstiger minimumsmålene, skal der sikres et lille mellemrum mellem det tilpassede panel og eventuelle køkkenelementer bag det.

Skuffen skal slutte helt tæt for at forhindre udslip af fugt og kondensation, hvilket kan beskadige det tilpassede panel.

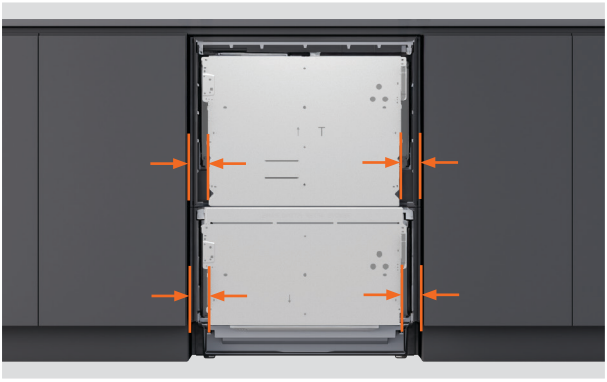

1. Mål afstanden fra de tilstødende skabslåger til skuffebeslagets nederste kanter.

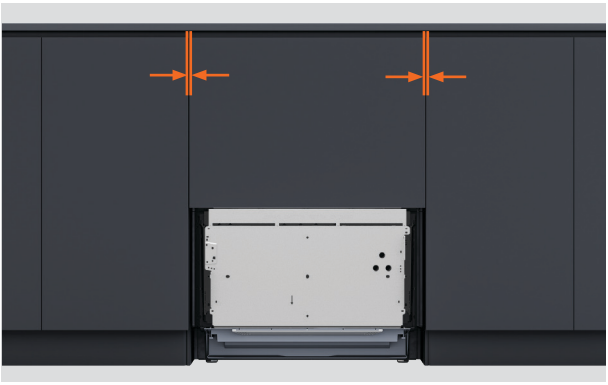

2. Træk det krævede mellemrum mellem køkkenelementpanelerne fra hvert mål.

Det krævede minimumsmellemrum til dørene eller skufferne på tilstødende køkkenelementer er **2 mm**.

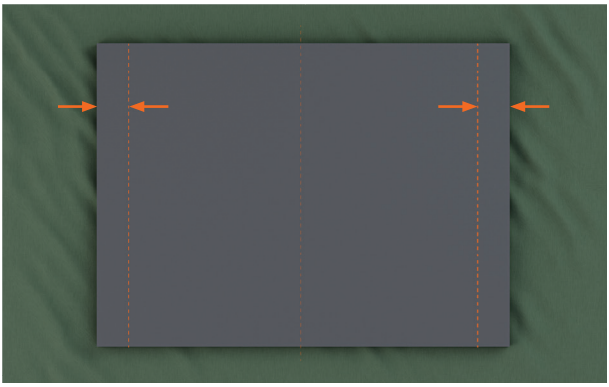

3. Brug de endelige mål til at markere lodrette linjer på bagsiden af det tilpassede panel.

SPECIALTILPASSET TOPPANEL: FASTGØR TIL SKUFFEBESLAGET

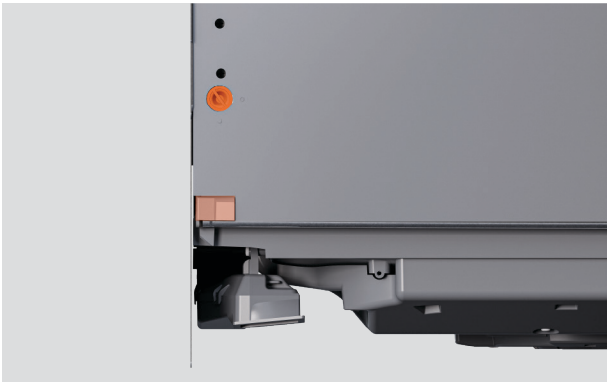

1. På hver side af skuffen:

Roter stifterne på skuffebeslaget en kvart omgang. Brug en tang til at trække dørstiften ud.

Skub glideskinneklemmen tilbage.

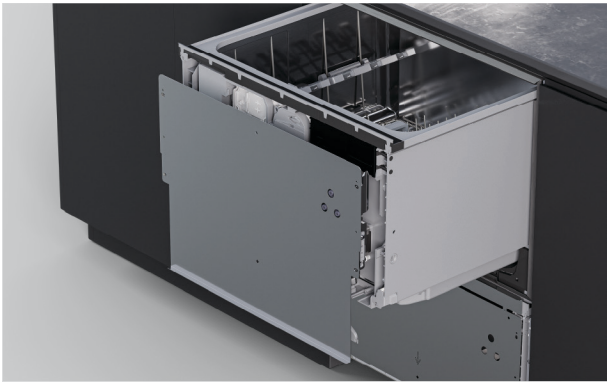

2. Frigør skuffebeslaget ved at trække det godt ned og derefter vippe det ud.

Frakobl jordledningen fra beslaget, før beslaget fjernes.

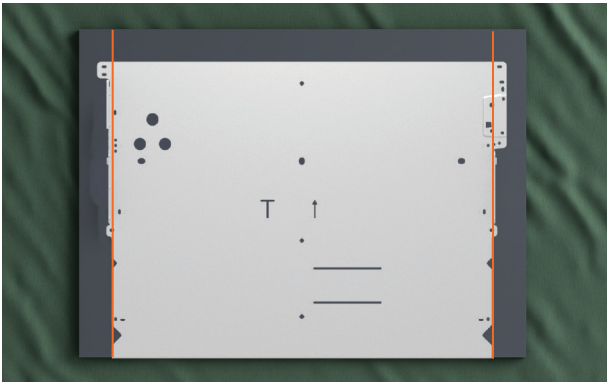

3. Placer skuffebeslaget på det tilpassede panel mellem de markerede linjer.

Sørg for, at bunden af skuffepanelet hviler på beslaget.

SPECIALTILPASSET TOPPANEL: FASTGØR TIL SKUFFEBESLAGET

De medfølgende skruer er 16 mm lange. Hvor panelet er mindre end 18 mm tykt ved et fastgørelsespunkt, skal der bruges kortere skruer (medfølger ikke) for at undgå at bryde igennem panelets forside.

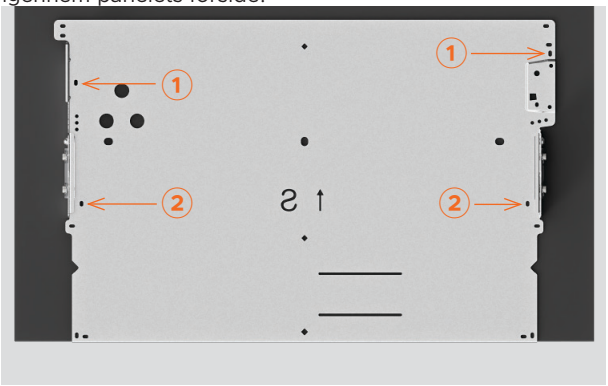

4. Fastgør skruerne i rillerne nummer ① og ② på beslaget.

Det kan være nødvendigt at forbore styrehuller afhængigt af panelmaterialet.



5. Sæt panelet og beslaget på opvaskemaskinen.

Tjek, at panelet flugter præcist med de omgivende køkkenelementer.

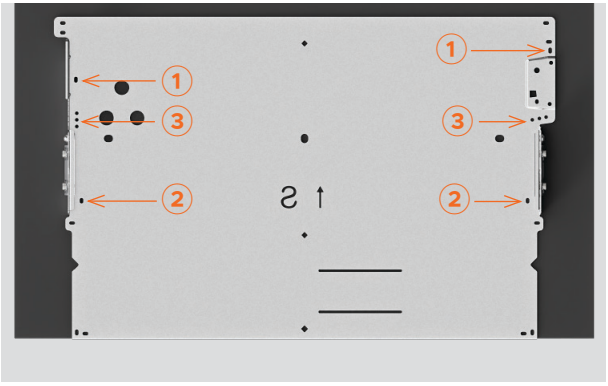

6. Stram skruerne i positionerne ① og ②.

Tilføj skruer på hver side i et af hullerne mærket ③ på beslaget.

Der kræves mindst tre skruer på hver side af skuffebeslaget.

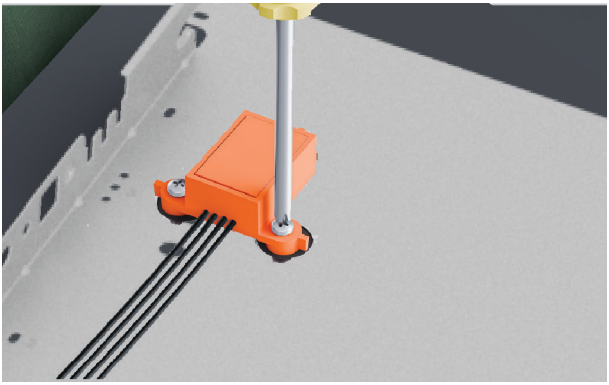

1. Fastgør bank-for-pause-modulet til panelet med de medfølgende skruer.



2. Tjek, at modulet vender korrekt og er fastgjort forsvarligt for at sikre korrekt funktion.



3. Flyt panelet til opvaskemaskinen.

Tilslut bank-for-pause-modulet til styreenheden.

FASTGØR TOPPANELET



1. ⚠ Fastgør jordledningen til skuffebeslaget for at sikre sikker brug.



2. På hver side af skuffen:

Placer panelet tilbage på opvaskemaskinen. Indsæt sidestifterne.

Drej stifterne en kvart omgang for at fastgøre.

Træk skinnens klemme mod skuffens forkant.

SPECIALTILPASSET BUNDPANEL: MÅL PANELET

Minimumsmellemrummet til døre eller skuffer på tilstødende køkkenelementer er **2 mm**. Minimumsmellemrummet mellem opvaskemaskinens øverste og nederste skuffe er **8 mm** til ventilation.

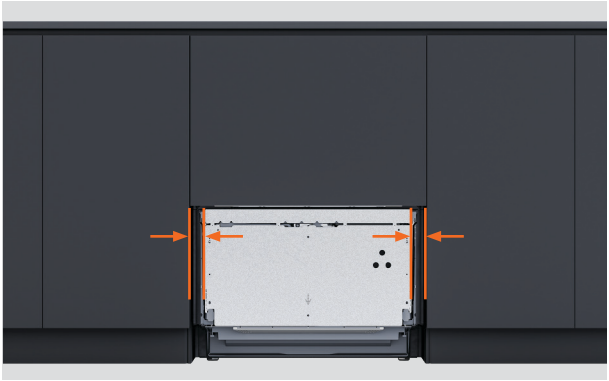

1. Mål afstanden fra de tilstødende skabslåger til skuffebeslagets kanter.



2. Træk det krævede mellemrum mellem køkkenelementpanelerne fra hvert mål.

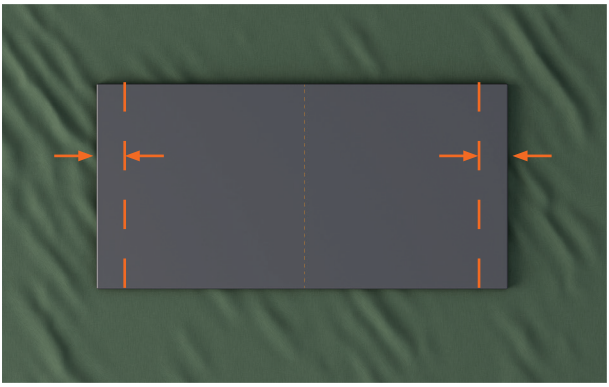

3. Brug de endelige mål til at markere lodrette linjer på bagsiden af det tilpassede panel.

SPECIALTILPASSET BUNDPANEL: FASTGØR TIL SKUFFEBESLAGET

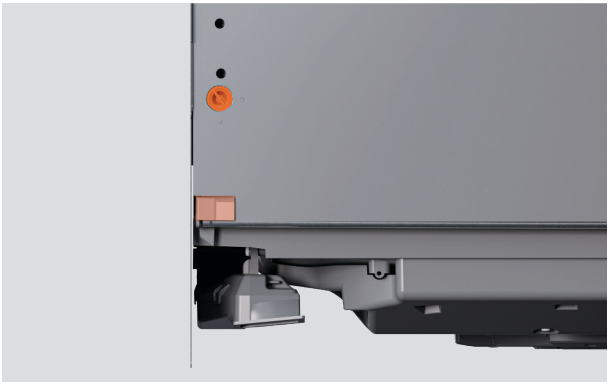

1. På hver side af skuffen:

Roter stifterne på skuffebeslaget en kvart omgang. Brug en tang til at trække dørstiften ud.

Skub glideskinneklemmen tilbage.

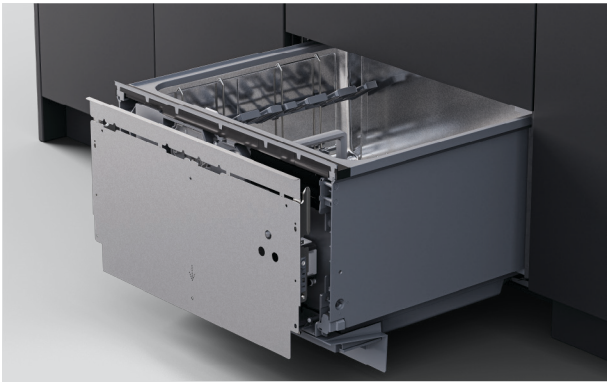

2. Frigør skuffebeslaget ved at trække det godt ned og derefter vippe det ud.

Frakobl jordledningen fra beslaget, før beslaget fjernes.

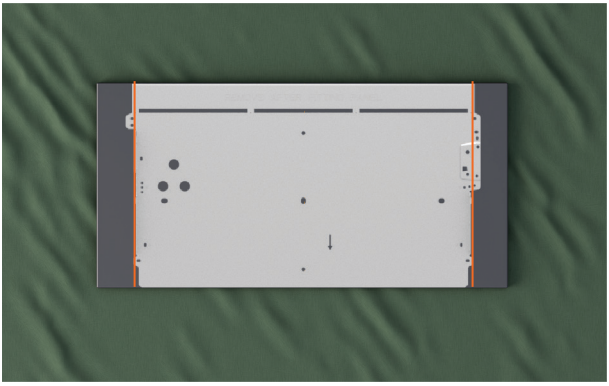

3. Placer skuffebeslaget på det tilpassede panel mellem de markerede linjer.

Sørg for, at toppen af skuffebeslaget hviler på panelkanten.

SPECIALTILPASSET BUNDPANEL: FASTGØR TIL SKUFFEBESLAGET

De medfølgende skruer er 16 mm lange. Hvor panelet er mindre end 18 mm tykt ved et fastgørelsespunkt, skal der bruges kortere skruer (medfølger ikke) for at undgå at bryde igennem panelets forside.

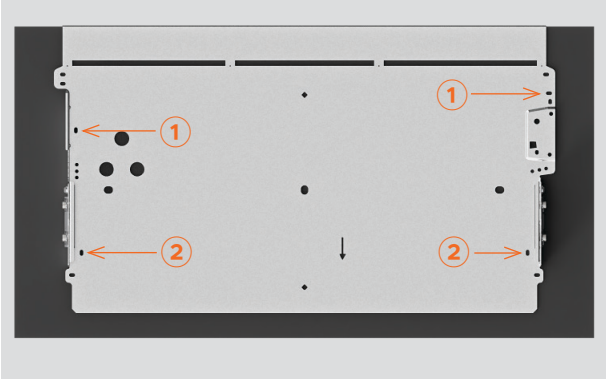

4. Fastgør skruerne i rillerne nummer ① og ② på beslaget.

Det kan være nødvendigt at forbore styrehuller afhængigt af panelmaterialet.



5. Sæt panelet og beslaget på opvaskemaskinen.

Tjek, at skuffen kan åbnes og lukkes.

Der kræves et ventilationsmellemrum på 8 mm mellem den øverste og nederste skuffe.

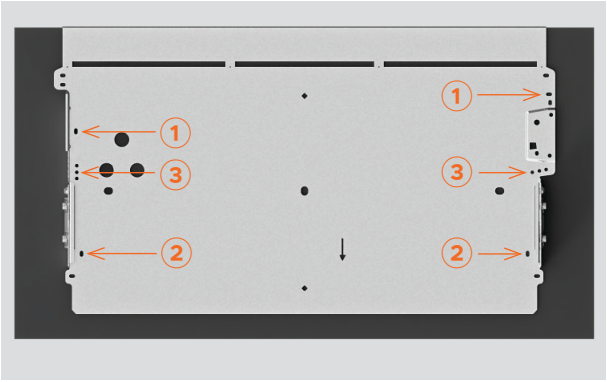

6. Stram skruerne i positionerne ① og ②.

Tilføj skruer på hver side i et af hullerne mærket ③ på beslaget.

Bøj toppen af beslaget frem og tilbage, indtil den knækker af.

Der kræves mindst tre skruer på hver side af skuffebeslaget.

SPECIALTILPASSET BUNDPANEL: INSTALLÉR BANK-FOR-PAUSE-MODULET

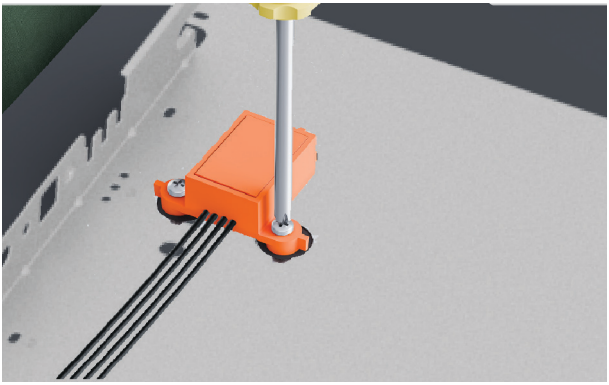

1. Fastgør bank-for-pause-modulet til panelet med de medfølgende skruer.



2. Tjek, at modulet vender korrekt og er fastgjort forsvarligt for at sikre korrekt funktion.



3. Flyt panelet til opvaskemaskinen.

Tilslut bank-for-pause-modulet til styreenheden.

FASTGØR BUNDPANELET

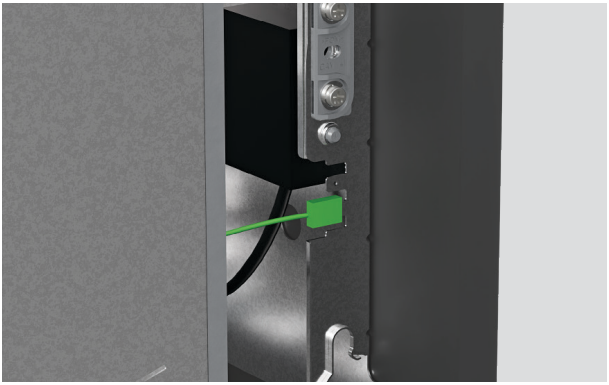

1. ⚠ Fastgør jordledningen til skuffebeslaget for at sikre sikker brug.



2. På hver side af skuffen:

Placer panelet tilbage på opvaskemaskinen. Indsæt sidestifterne.

Drej stifterne en kvart omgang for at fastgøre.

Træk skinnens klemme mod skuffens forkant.

JUSTER PANELETS HÆLDNING

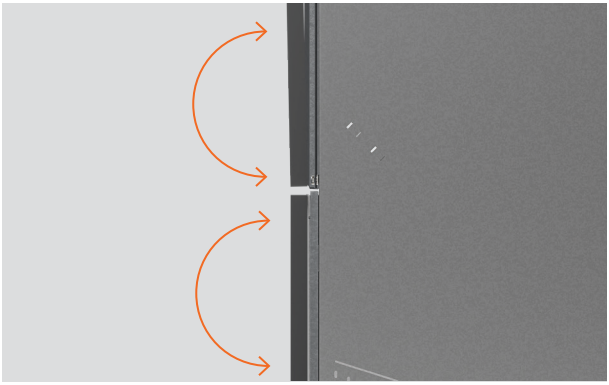

Juster panelets hældning, så det øverste og nederste panel flugter, og genplacer derefter opvaskemaskinen i hulrummet om nødvendigt.



1. Juster panelets hældning

Sæt en stjerneskruetrækker i det nederste hul over beslagets stift, og drej for at justere.

Gentag om nødvendigt på den anden side af skuffen.

FASTGØR GENNEM RILLEN I CHASSISET

Rillerne på chassisets sider gør det muligt at fastgøre skruer midlertidigt og justere opvaskemaskinen i hulrummet. Panelets justering kan derefter kontrolleres før den endelige fastgørelse.



1. Træk skuffen halvt ud for at fjerne karret.

Skub låsetapperne tilbage på hver side af karret.

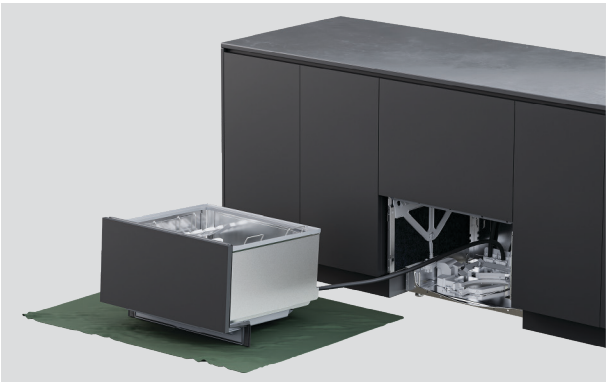

2. Placer skuffen på en beskyttet overflade til venstre for apparatet.

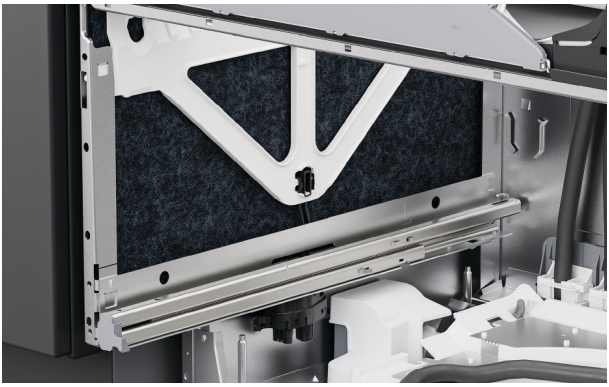

3. Løft isoleringen på chassisets sider.

FASTGØR GENNEM RILLEN I CHASSISET



4. Monter en skrue i hver rille i chassiset for at fastgøre chassiset til køkkenelementet.

Spænd skruerne delvist for at sikre, at der kan foretages justeringer.

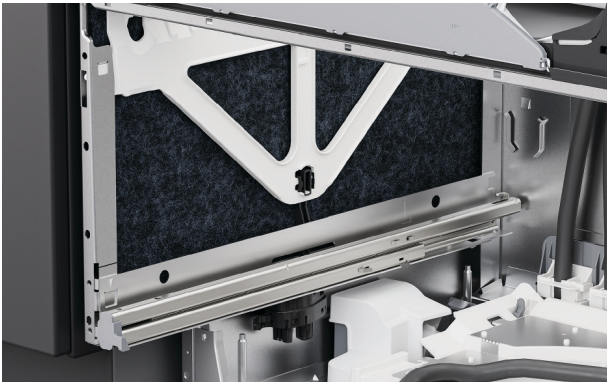

5. Monter isoleringen igen, og sørg for, at den er placeret korrekt og ikke hindrer skuffeskinnerne.



6. Træk skuffeskinnerne halvt ud for at udskifte det nederste kar.

Placer karret på skinnerne.

FASTGØR GENNEM RILLEN I CHASSISET

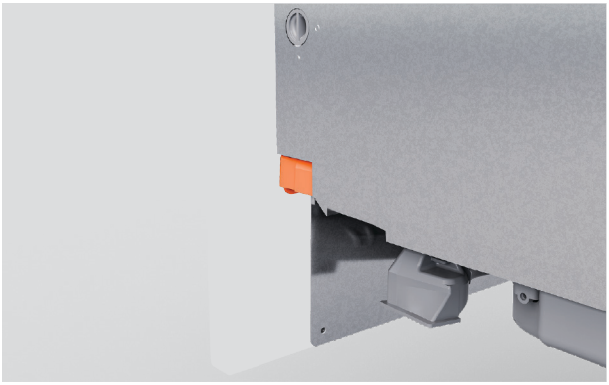

7. Træk låsetapperne fremad, og klik skuffen på plads.

Sikr, at slangerne ikke klemmes eller snos, når skuffen lukkes.



8. Tjek, at panelet flugter med de omgivende køkkenelementer.

Juster panelerne, hvis det er nødvendigt.

JUSTER PANELETS JUSTERING I LODRET OG VANDRET RETNING



Juster op og ned (lodret)

Indsæt en skruetrækker i det andet hul over beslagets stift, og drej for at justere.

Gentag om nødvendigt på den anden side af skuffen.



Juster fra side til side (vandret)

På venstre side af skuffen skal du indsætte en skruetrækker i det tredje hul over beslagets stift og dreje for at justere.

Drej med uret for at flytte panelet til højre og mod uret for at flytte panelet til venstre.

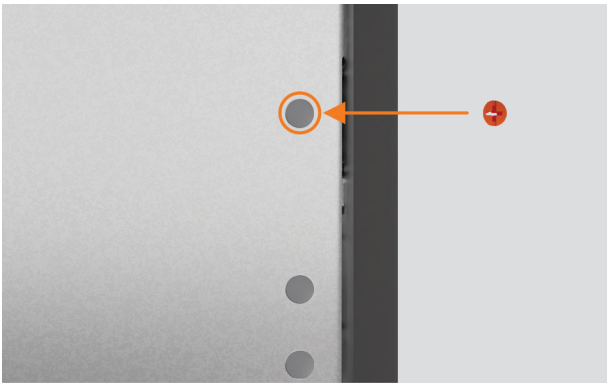

Når alle justeringer er endelige, og opvaskemaskinen er installeret, skal skruehætterne findes og indsættes i justeringshullerne.

FASTGØR GENNEM CHASSISET



1. Træk skuffen halvt ud for at fjerne karret.

Skub låsetapperne tilbage på hver side af karret.

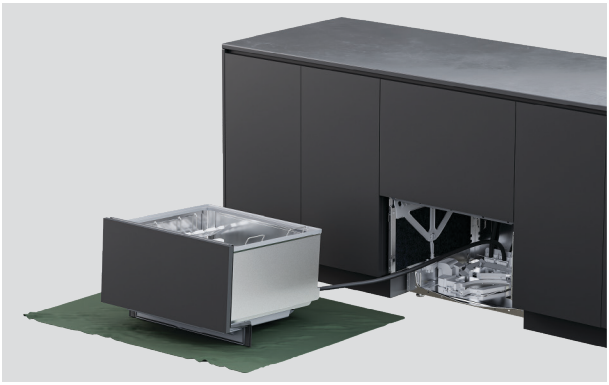

2. Placer skuffen på en beskyttet overflade til venstre for apparatet.

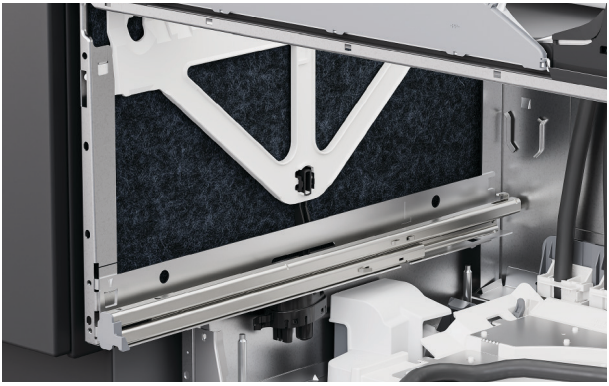

3. Løft isoleringen på chassisets sider.

FASTGØR GENNEM CHASSISET

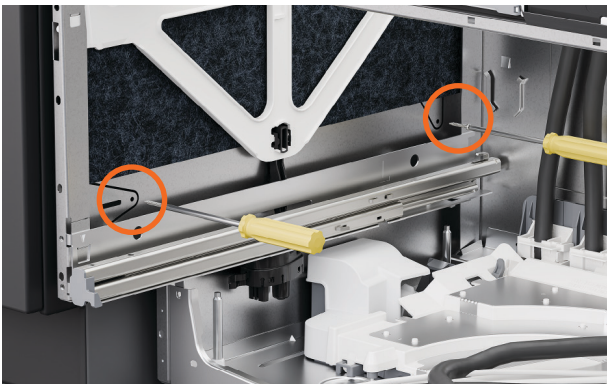

4. Indsæt skruer gennem de to huller på hver side af chassiset.

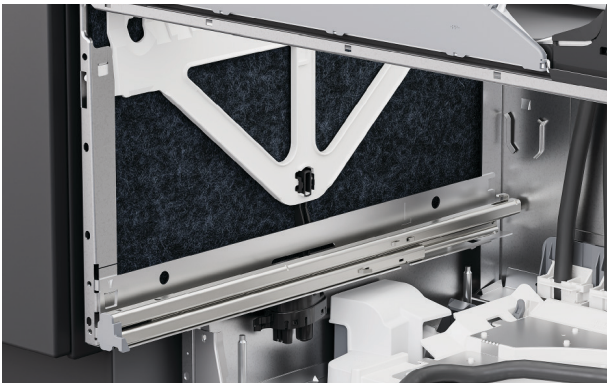

5. Sikr, at isoleringen er placeret korrekt igen og ikke hindrer skuffeskinnerne.



6. Placer karret på skinnerne igen, træk låsetapperne fremad, og klik skuffen på plads.

FASTGØR MED BESLAG



1. Hvis der anvendes beslag, åbnes den øverste skuffe delvist.

Løft gummiforseglingen, og fjern de venstre og højre skrueafdækninger fra pyntelisten.



2. Fastgør sidebeslagene med de medfølgende skruer, og monter skruedækslerne igen.



3. Hvis de øverste beslag indsættes, fastgøres de med de medfølgende skruer.

Sørg for, at skruehovedet sidder plant og ikke kommer i kontakt med skuffepanelets overkant, når skuffen er lukket, for at undgå skade.

INSTALLATION AF FODSPARK

Sørg for, at alle panelkanter forsegles, så de kan modstå fugtighed. Der kræves et mellemrum på **12 mm** mellem bunden af fodsparket og gulvet.



1. Find det forsænkede præfabrikerede fodspark.



2. Markér en del af fodsparkets monteringsbeslag, der skal fjernes, og sørg for, at den er kortere end det tilpassede panel.

Knæk eller skær overskuddet af, og glat kanten med en fil.



3. Hvis der installeres et tilpasset fodspark, placér det tilpassede panel på det præfabrikerede fodspark.

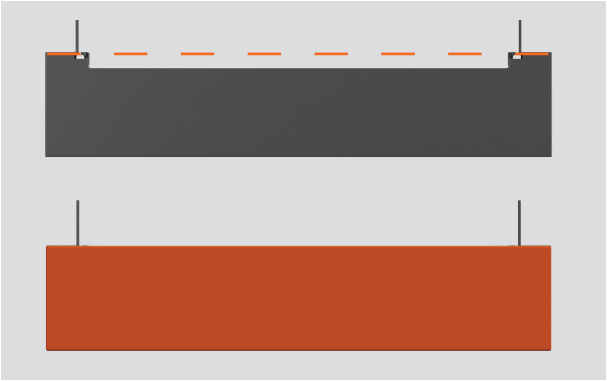

4. Ved en fodsparkdybde på op til 40mm juster den øverste kant af det tilpassede panel, så den flugter med den øverste kant af fodsparkbeslaget.



5. Ved en fodsparkdybde på 40 - 100mm juster det tilpassede panel, så det flugter med den nederste kant af fodsparkbeslaget.



6. Bor styrehuller gennem fastgørelsespunkterne i fodsparkets monteringsbeslag.

Skru monteringsbeslaget fast på fodsparket med en skruetrækker.



1. Skub monteringsbeslaget langs T-skinnerne, indtil det er i position.

Fastgør monteringsbeslaget til T-skinnerne. Overspænd ikke.

MULIGHEDER FOR AFLØBSFORBINDELSE

Vandtryk DD60DTX6HI1: Maksimum 1 MPa (145 psi), min. 0,1 MPa (14,5 psi)

Vandtilslutning: 3/4" BSP (GB20), der passer til flad skive, anbefalet temperatur: koldt vand ved 20°C

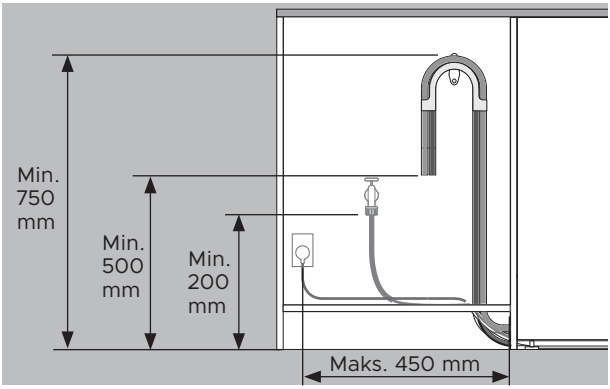

Afstandene er de samme for alle installationer.

- Gulv til toppen af støtten - min. 750 mm.
- Gulv til afløbsslangens ende - min. 500 mm.
- Gulv til vandindløb - min. 200 mm.
- Køkkenelementets side til midten af stikkontakten - maks. 450 mm.

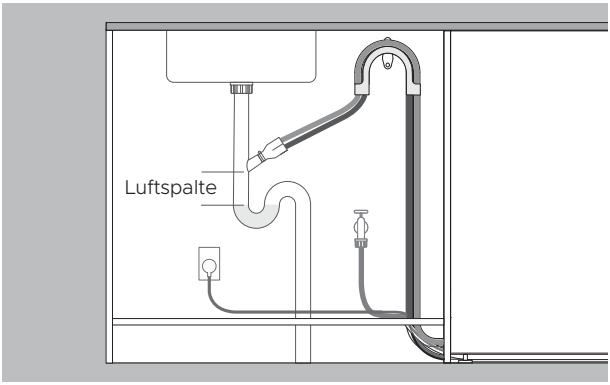

Afløb ført til styretap

- Styretappen skal være højere end det stillestående vand med en luftspalte imellem for at undgå afløbsproblemer.
- Fjern overskydende afløbsslange for at forhindre, at slangen hænger ned under styretappens højde.

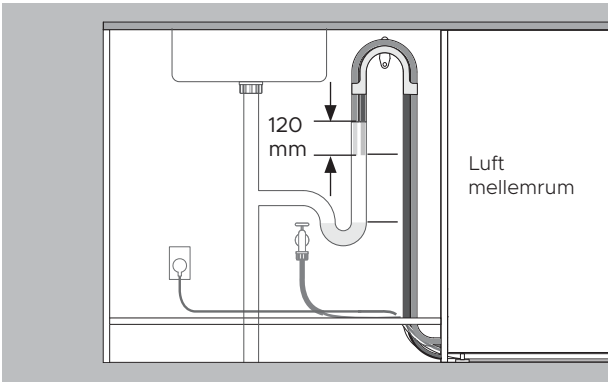

Afløb ført til standrør

- Afløbsslangen skal være højere end det stillestående vand med en luftspalte imellem for at undgå afløbsproblemer.
- Fjern overskydende afløbsslange.
- Slangerne må ikke gå mere end 120 mm ned i standrøret.

INSTALLER AFLØB

Sørg for, at afløbsslangestøtten er korrekt installeret, og at slangen er ført korrekt igennem for at forhindre skader og problemer med afløbet.

Opvaskemaskinen må ikke tømmes ud i stillestående vand.

Hvis de medfølgende afløbsslanger ikke er lange nok til at nå installationerne, fås et forlængersæt til afløbsslangen på 3,6 m på fisherpaykel.com



1. Monter afløbsslangestøtten så tæt på bordpladen som muligt med en minimumsafstand på 750 mm fra gulvet.

Før slangerne gennem støtten.

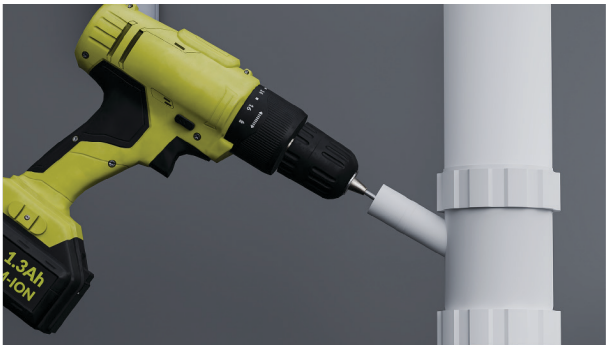

2. Ved forbindelse til afløbsforgrening:

For at undgå, at borespåner trænger ind i rørføringen, fjern afløbsforgreningen, før der bores.

Fjern eller udbor afløbsforgreningen til minimum 13 mm i diameter, før samlingen fastgøres.

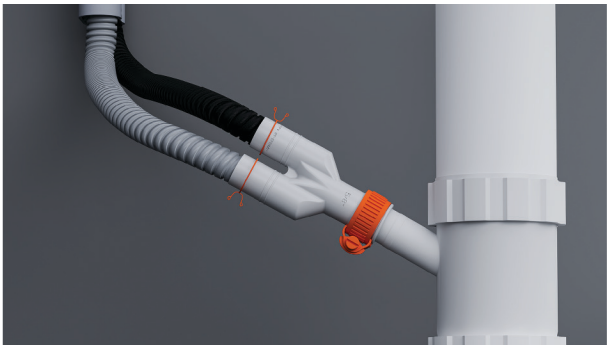

3. Påfør trådklemmerne på slangerne.

Monter slangerne på den medfølgende slangesamling, og fastgør dem med de medfølgende trådklemmer.

Sikr, at hver slange er ført lige til samlingen for at undgå knæk, der kan begrænse afløbet.



4. Ved forbindelse til et standrør:

Træk begge afløbsslanger gennem afløbsslangestøtten, og lad dem hvile i standrøret.

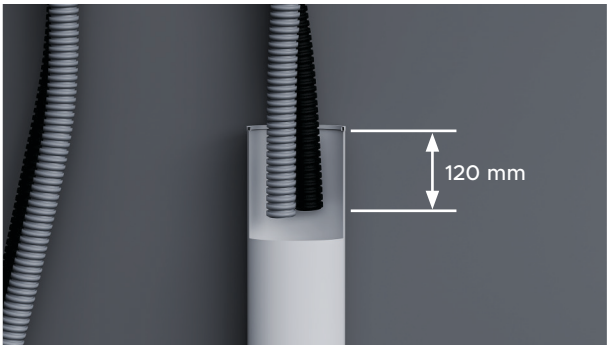

5. Sikr, at slangerne ikke går mere end 120 mm ned i standrøret for at forhindre, at spildevand løber tilbage i karret.

Slangerne kan afkortes om nødvendigt.

TILSLUT VANDTILFØRSLEN

Tænd ikke for vandforsyningen, før strømmen er tilsluttet. Opvaskemaskinen skal være tændt, for at overløbsbeskyttelsen kan aktiveres.

Der kræves afbryderhaner for at gøre det muligt at lukke for vandforsyningen.

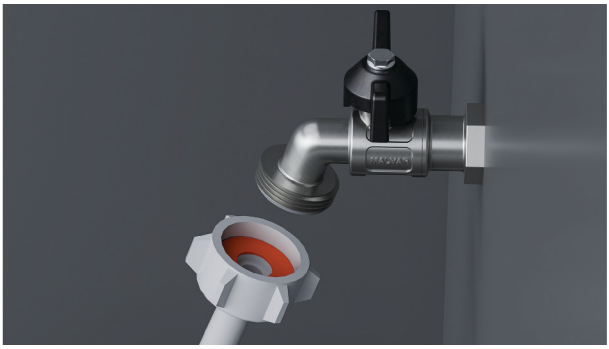

1. Tjek, at den medfølgende gummiskive indsættes i samlingen.



2. Tilslut indløbsslangen til tapperen.

Sikr, at indløbsslangen ikke er knækket, og at hanen ikke trækkes i eller er under tryk.

Afkort ikke indløbsslangen.



3. Håndspænd på plads. Brug en skruenøgle eller tang til at dreje yderligere 180° for at fastgøre. Undgå at overspænde.

TILSLUT STRØM

Elektriske krav: 220 - 240 V, 50 - 60 Hz, 9 A

Strømstikket bør være tilgængeligt efter installationen af hensyn til vedligeholdelse.



1. Tilslut strøm.

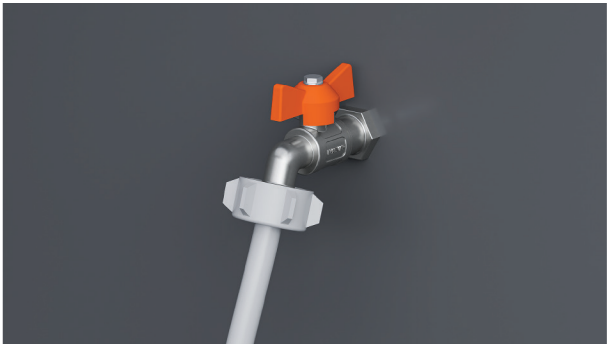

2. Tjek vandtilslutningerne.

Tænd for vandforsyningen, og tjek for lækager.

Opvaskemaskinen skal være tændt, for at overløbsbeskyttelsen kan aktiveres.

Hvis strømmen skal afbrydes, skal det sikres, at der er slukket for vandforsyningen.

INSTALLATØRTJEKLISTE

Installation

- ☐ Hvis strømmen afbrydes, skal det sikres, at der er slukket for vandforsyningen, så oversvømmelse forhindres.
- ☐ Kontroller, at alle dele er installeret korrekt og er fastmonteret.
- ☐ Kontroller, at alle frigangsmål er overholdt.
- ☐ Kontroller, at opvaskemaskinen er sikker, og at skuffen kan åbnes og lukkes frit uden modstand.
- ☐ Kontroller, at panelerne er monteret korrekt på opvaskemaskinen.
- ☐ Kontroller, at al emballage eller tape, der fastholder holderne eller spulearmene, er fjernet.
- ☐ Kontroller, at spulearmen er monteret korrekt, og at den kan rotere frit.
- ☐ Kontroller, at bank-for-pause-modulerne er fastmonteret og fungerer korrekt.
- ☐ Sørg for, at forseglingsbåndet er påført og er fri for rynker, folder eller luftbobler.

Rørføring

- ☐ Kontroller, at udstik eller propper i afløbstilslutningen er boret ud, og at afløbstilslutning er etableret.
- ☐ Afløbsslangesamleren skal understøtte vægten af overskydende slangemateriale. Hold afløbsslangen så udstrakt som muligt for at forhindre nedhæng. Eventuel overskydende slange skal sidde på opvaskeskuffesiden af den høje løkke.
- ☐ Kontroller, at den medfølgende gummiskive er monteret på indløbsslangen og spændt godt fast.
- ☐ Hvis afløbsslangen sluttes til kloaknedløbet, skal det sikres, at den høje løkke er mindst 150 mm højere end afløbsslangesamleren.
- ☐ Modeller med afkalkningsanlæg: Justér indstillingen for afkalkningsanlægget fra standardindstillingen til en indstilling, der passer til vandets hårdhed i området. Se brugervejledningen.
- ☐ Kontroller, at der er slukket for vandforsyningen, til strømmen er tilsluttet, og der er tændt for den. Opvaskemaskinen skal strømforsynes, for at overløbsbeskyttelsesfunktionen aktiveres.

Elektrik

- ☐ Kontroller, at alle elektriske test er udført i overensstemmelse med de lokale forskrifter.

INSTALLATØRTJEKLISTE

Testdrift

- ☐ Tænd for strømmen og vandtilførslen, og åbn derefter skuffen. Du skal nu høre et bip og se en programindikator lyse på betjeningspanelet.
- ☐ Hæld tre kopper vand i skuffen.
- ☐ Naviger til RINSE (Skylning), og start programmet.
- ☐ Tjek bank-for-pause-funktionen.
- ☐ Gentag for den anden skuffe.
- ☐ Kontroller, at opvaskeskuffen har kørt og aftappet vand korrekt, når skylleprogrammet er færdigt.
- ☐ Kontroller, at vandtilførslen er lukket korrekt.
- ☐ Kontroller afløbstilslutningerne for lækager.
- ☐ **Hvis stedet efterlades uden strøm efter udført installation, skal det sikres, at der er slukket for vandforsyningen, så oversvømmelse forhindres.**

Udfyld og gem til senere brug:

Model _____

Serienr. _____

Købsdato _____

Køber _____

Forhandleradresse _____

Installatørens navn _____

Installatørens underskrift _____

Installationsvirksomhed _____

Installationsdato _____

FISHERPAYKEL.COM

© Fisher & Paykel Appliances 2026. Alle rettigheder forbeholdes.

Modellerne,der vises i denne vejledning, fås muligvis ikkepå alle markeder og kan ændres uden varsel.

Produktspecifikationerne i denne vejledning gælder de specifikke produkter og modeller, der er beskrevetpå udgivelsesdatoen. Disse specifikationer kan ændres uden varsel pga. vores politik om løbende produktforbedring.

Angående aktuelle oplysninger om modeller og specifikationer i dit land, kan dubesøge vores hjemmeside eller kontakte den lokale Fisher & Paykel-forhandler.

434523A 10.26