嵌入式咖啡机
首次使用

了解您的电器	3
设置咖啡机	5
打开/关闭咖啡机	10
添加咖啡	11
调节研磨度	12
向水盒注水	14
选择和定制饮品	15
使用奶壶	18
使用蒸汽棒	21
清洁和维护您的电器	23
清洁和维护您的电器	24

FISHER & PAYKEL

NZ AU UK IE EU SG CN

嵌入式咖啡机

EB60MSG3 EB60MSB3 EB60CSX3 EB76PSX3

如何让您的咖啡机发挥最佳效果：

- 根据您家自来水的水质硬度情况，调节机器的水硬度设置。
- 安装净水器滤芯，以帮助确保机器性能稳定一致。
- 通过冲煮几杯咖啡对咖啡机进行初始运行调试。
- 定期清洁并对咖啡机进行除水垢，以保持最佳性能。
- 注册您的产品，享受更高效的服务支持。

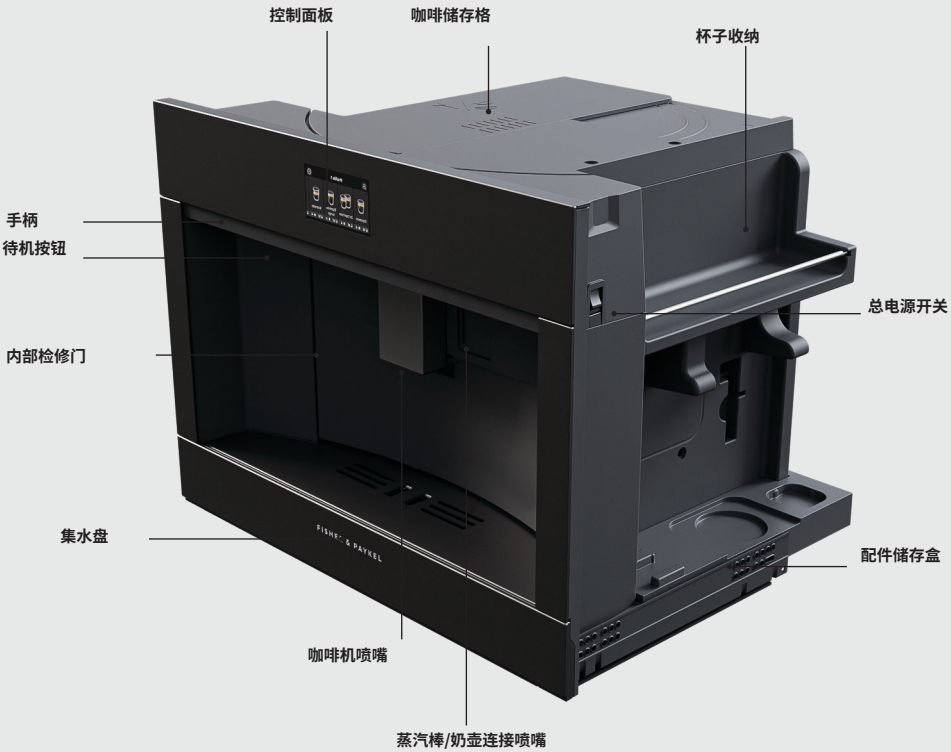

- 请使用手柄将咖啡机拉出，就可以看到咖啡储存格、温杯器、配件储存盒和总电源开关。
- 将咖啡出口向前拉出打开门，可以看到咖啡渣盒、水盒以及冲煮单元。门向左侧铰接开启。

未显示：配件、蒸汽棒、奶壶、咖啡渣盒、水盒、冲煮单元。



主屏幕	
可定制的用户风味方案	点击可以在不同用户风味方案间切换。您可以保存多达 6 个具有不同用户首选项的风味方案。
饮品选择	滚动以在不同可用饮品之间进行选择。按下以选择所需饮品并开始出液。
饮品设置	显示饮品的杯量和浓度。按下按钮，在出饮前调节饮品设置。
时钟	显示时间。按下此键设置时间。
设置菜单	按下即可访问电器设置和保养程序。

首次开启咖啡机时，系统会提示按照几个步骤完成机器设置。



连接咖啡机

确保咖啡机已连接到主电源。



打开咖啡机

拉出咖啡机，可以看到主电源开关，并确保其已打开。



设置首选项

请按照屏幕上的说明进行操作，以设置该电器，例如选择语言以及设置时间。

首次安装咖啡机时，您需要对水路进行注水排气。这将需要几分钟。在此过程中，电器的声音可能比平时更大。

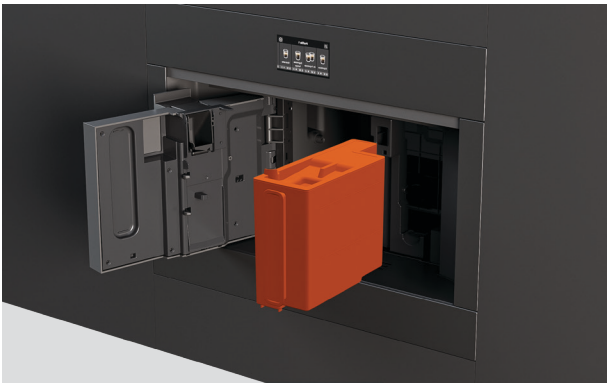

向水盒注水

打开门，可以看到水盒。

取下盖子并注入淡水，直至最大刻度线。

盖上水盒盖，然后把水盒放回电器里。



连接蒸汽棒

滑开连接喷嘴盖，并将蒸汽棒连接到咖啡机。



给水路注水排气

请将容器放置在蒸汽棒下方，然后按照屏幕上的说明操作。水将通过蒸汽棒流出，直到水路完成注水排气。

设置咖啡机

为了达到最佳效果，建议在首次制作咖啡之前设置水硬度。
我们随本指南提供了一张水硬度指示试纸，用于测试您家中的水硬度等级



测试水硬度

1. 将试纸从包装中取出。将其完全浸入一杯水中，持续 1 秒。



2. 取出试纸轻轻抖动。等待1分钟让试纸变色。

试纸上红色方块的数量对应所需的水硬度等级（1-4级）。

按照屏幕上的提示进行操作，或进入设置菜单并选择水硬度，然后设置所需的水硬度等级。

水硬度	水硬度设置
	1级（软水）
	2级（稍软水）
	3级（硬水）
	4级（过硬水）

建议您在水盒中安装随附的净水器滤芯，以获得最佳性能。

在设置过程中请按照屏幕上的提示操作，或进入设置菜单并选择“净水器滤芯”。系统将引导您完成本设备的滤芯安装。

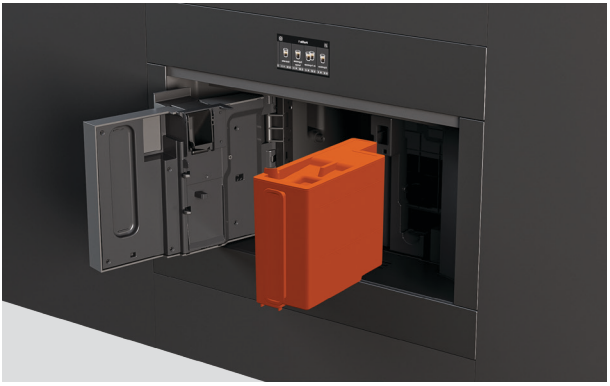

取出水盒

打开门，取出水盒。取下盖子，然后加入清水。

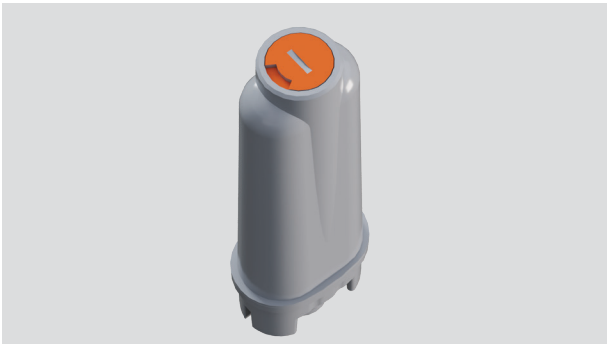

在净水器滤芯上设定日期

将日期指示器调节至从当前日期起两个月后的日期。



激活净水器滤芯

请您将过滤器置于水龙头下冲洗，直至水溢出。



将滤芯浸入水中

请将滤芯放入水盒中，完全浸没约十秒钟，以便让所有气泡逸出。



安装水过滤器

将滤芯稳固地安装到滤芯座中。

盖上水盒盖，然后把水盒放回电器里。



运行冲洗程序

在投放器下方放置一个空容器（容量至少为 0.5 升），然后在屏幕上按确定。咖啡机将开始冲洗。冲洗完成后，即可使用咖啡机。

如果您经常使用本电器，滤芯大约可使用两个月。如果安装了滤芯的咖啡机闲置不用，滤芯最多可以使用三个星期。

每次您打开咖啡机时，机器将自动开始短暂的预热和冲洗程序。

在冲洗过程中，咖啡喷嘴会流出一些热水，并汇集到下方的集水盘中。请避免手部接触喷嘴，以免被水烫到。



1. 拉出咖啡机，可以看到主电源开关，并确保其已打开。



2. 按下设备正面的待机按钮即可启动咖啡机。

断开咖啡机电源

按下机器正面的待机按钮，使咖啡机进入待机模式。咖啡机在关闭之前将自动执行冲洗程序。

冲洗程序结束后，请按下机器侧面的主电源开关，关闭咖啡机。

- 建议在日常使用时将咖啡机置于待机模式，以确保能按时收到清洁和保养提示。
- 如果长时间不使用咖啡机，请按总电源开关关闭电器。
- 当此电器工作时，切勿关闭总电源开关。

如需自动出饮品，请向咖啡机加入咖啡豆；或在每次制作饮品时手动添加研磨咖啡粉。



用咖啡豆煮咖啡

1. 请将咖啡机拉出。
2. 请打开咖啡储存格盖，向主仓中加入咖啡豆。
3. 合上盖子，然后把咖啡机推回原位。

每次您煮咖啡时，咖啡机都会自动研磨咖啡豆。使用整粒咖啡豆时，一次最多可冲泡两杯咖啡。
切勿使用生咖啡豆、焦糖咖啡豆或糖渍咖啡豆，否则咖啡豆可能会粘在研磨机里，致使研磨机损坏。



使用咖啡粉

1. 将咖啡机拉出，并打开咖啡储存格盖。
2. 打开咖啡粉漏斗盖，加入一平勺研磨咖啡粉。
3. 合上盖子，然后把咖啡机推回原位。

每次制作饮品时，请在咖啡粉漏斗中加入一勺咖啡粉。使用预磨咖啡粉，一次只能制作一杯咖啡。

- 加入咖啡粉前，请先检查漏斗是否通畅。
- 切勿在机器未通电的情况下加咖啡粉。
- 咖啡粉用量切勿超过一平勺，否则可能会堵塞漏斗。
- 在制作咖啡时，确保您进入饮品设置，选择咖啡粉， 然后按下分配。
- 此设置无法另存为首选项。您每次都需要选择此选项。

调节研磨度

研磨度已默认设置为最佳性能，初始阶段通常无需调节。

不过，如果在制作几杯咖啡后发现咖啡过淡、奶泡不够细腻，或出液速度过慢，可通过调节研磨度进行调节。



1. 请将咖啡机拉出，打开咖啡储存格盖，以便找到研磨度调节旋钮。



2. 在咖啡出口下方放置一个杯子，并根据需要调节出口高度。

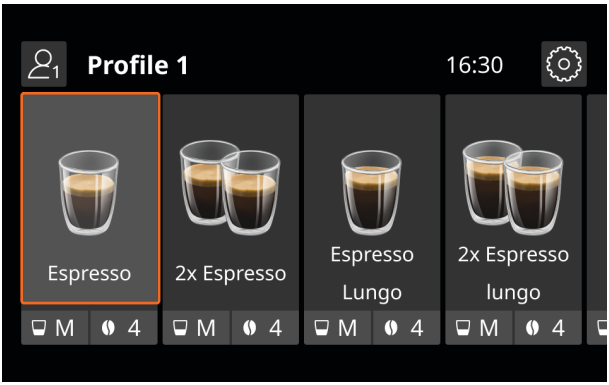

3. 请在屏幕上选择一种咖啡饮品，以启动咖啡研磨机。



4. 在咖啡研磨机运行过程中，按所需方向将调节旋钮调节一档。

如果咖啡出水过慢，可将旋钮调至靠近“7”的位置，以获得更粗的研磨度。

为了获得更浓郁、更顺滑的咖啡口感，可将刻度盘向“1”方向调节，使研磨度更细。

- 只能在咖啡研磨机运行且制作咖啡的初始阶段调节研磨度。
- 在调节咖啡研磨度时，旋钮每次只应调节一档。
- 这些调节只有在至少制作两杯咖啡之后才会明显体现出来。如果初始调节没有解决问题，请重复该过程，并将旋钮调到下一个位置。

向水盒注水

在制作任何热饮之前，需要先向水盒注水。为了达到最佳效果，建议每天给水盒加满饮用水。

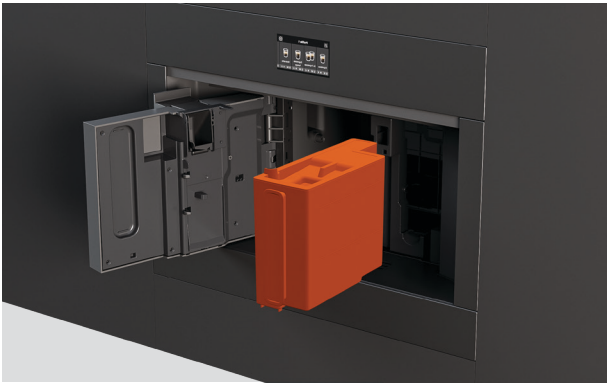

向水盒注水

打开门，可以看到水盒。

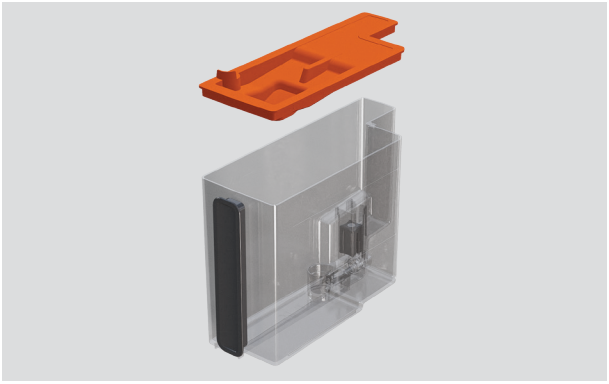

取下盖子并注入淡水，直至最大刻度线。

盖上水盒盖，然后把水盒放回电器里。

调试咖啡机：

- 为获得最佳效果，我们建议通过制作 4-5 杯咖啡来调试咖啡机，直到机器开始产生一致的咖啡。
- 在调试咖啡机时，听到水沸腾声是正常现象。在煮几杯咖啡之后，水沸腾声应该会变小。

最佳效果的建议：

- 在饮品设置中调节咖啡浓度和杯量，以符合您的饮用偏好。
- 如要煮奶沫咖啡，调节咖啡出口高度，使其尽可能接近咖啡杯。
- 为了让咖啡更热，请您在使用前用热水温杯，或在饮品设置中增加温度，亦可在制作饮品前运行冲洗程序。



1. 在咖啡出口下方放置一个杯子，并根据需要调节出口高度。

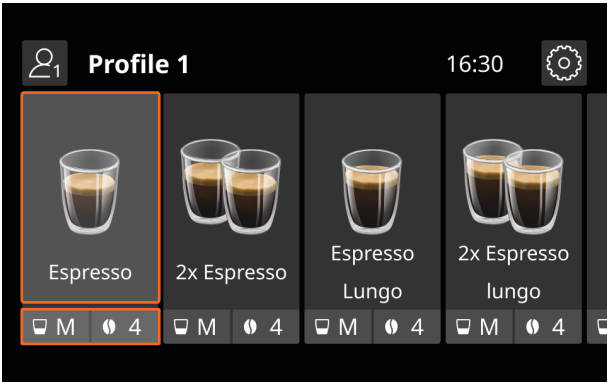

2. 滚动以在不同可用饮品之间进行选择。

选择一款饮品并点击开始出液，或者在出液前点击“饮品设置”进行调节。



3. 通过调节浓度和杯量来自定义饮品，以满足您的需求。

如果您使用咖啡粉，请确保选择咖啡粉选项 ，然后按下“分配”。

在出液的过程中，也可以进一步自定义每种原料的用量。

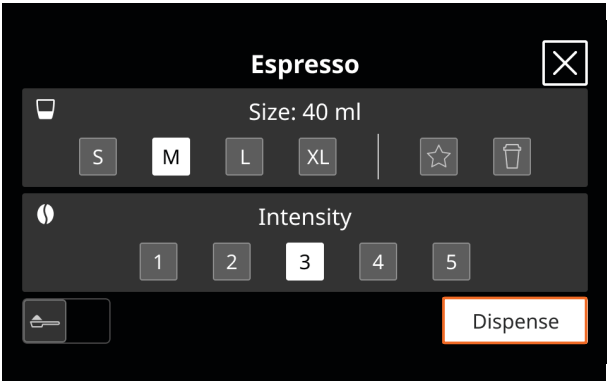

4. 按下“分配”按钮，开始出饮品。

出液完成后将自动停止。

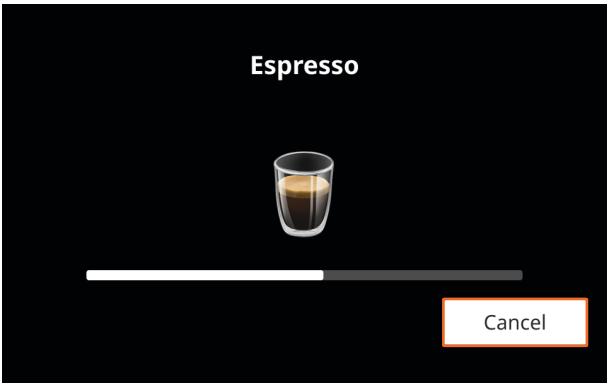

取消您的饮品

在出液过程中的任何时候按下“取消”按钮，即可取消正在制作的饮品。



自定义原料用量

对于含有多种配料的饮料，在配制过程中按“停止”键可停止当前配料的配制，并继续配制下一种配料。

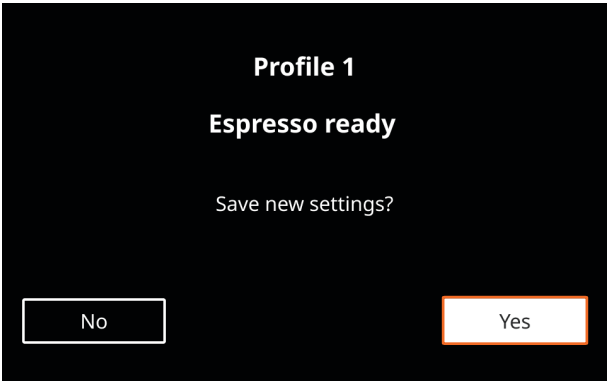

保存您的首选项

出液完成后，屏幕将提示您保存新设置。

按“是”将您的首选项保存到当前用户风味方案中。

制作牛奶咖啡

制作卡布奇诺、拿铁等牛奶咖啡时，可以使用奶壶附件自动蒸汽打奶泡，也可以使用蒸汽棒附件手动打奶泡。有关说明，请参阅“使用奶壶”或“使用蒸汽棒”。

使用奶壶

使用奶壶附件，可自动制作卡布奇诺、拿铁等牛奶咖啡。
为了获得最佳效果，我们建议使用大约5°C的冷藏牛奶。

使用蒸汽自动打奶泡

- 不要将奶壶长时间放在冰箱外。
- 为避免牛奶起泡效果不佳或出现大气泡，每次使用后请彻底清洁盖子和连接部件。
- 如果启用节能模式，可能需要几秒钟牛奶才能开始加热。



1. 取下奶壶的盖子。

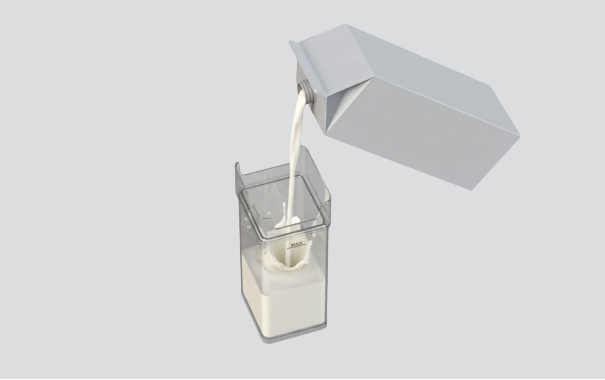

2. 在壶中倒入所需量的牛奶，直至达到最大刻度线。



3. 确保将旋钮旋转至插入，并检查管子是否仍牢固连接，然后重新盖上盖子。



4. 滑开连接喷嘴盖，将奶壶安装到咖啡机上，并确保其完全卡入到位。

如需操作，您请先取下蒸汽棒。



5. 请您在咖啡机出口和牛奶喷嘴下方各放置一个杯子，并根据需要调节高度。

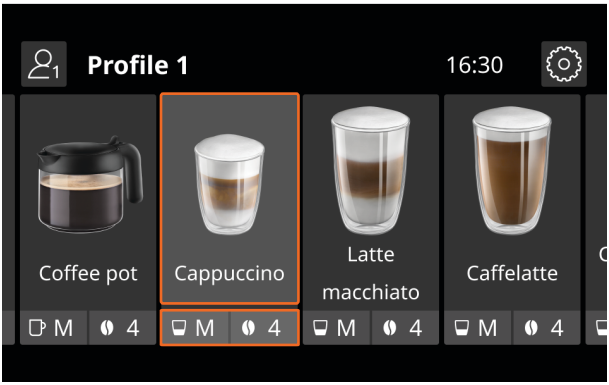

6. 选择饮品并开始出液。

随后机器会提示您为所选饮品设置推荐的奶泡等级。



7. 将奶壶上的旋钮调至与推荐奶泡等级相匹配的位置。

设置	奶泡等级	建议
分钟	**轻奶泡**	咖啡拿铁 / 热牛奶 (无奶泡)
中等奶泡	**绵密泡沫**	玛奇朵拿铁/澳白 (馥芮白)
最多	**厚泡沫**	卡布奇诺 / 卡布奇诺混合 / 玛奇朵卡布奇诺 / 浓缩玛奇朵 / 加强卡布奇诺 / 热牛奶 (带奶泡)

使用蒸汽棒

使用蒸汽棒加热牛奶或水，或用于出热水。
在出蒸汽或热水过程中，请勿让机器无人看管。
为避免烫伤或飞溅，请务必等待蒸汽或热水停止出水，再从出水口下方移走容器。

蒸汽打奶泡或加热水

- 选择容量合适的容器。牛奶体积在汽蒸过程中会膨胀两三倍。
- 根据所需的泡沫量调整喷嘴位置。将喷嘴设置为泡沫位置 ▼ 可产生较浓的泡沫，设置为扁平位置 ▲ 可产生较少的泡沫或不产生泡沫。
- 若要获得更细腻的奶泡，请缓慢地向上转动容器。
- 为了避免牛奶起泡不好或产生大气泡，始终要按如图所示的方向清洁喷嘴。
- 为了获得最佳效果，我们建议使用大约 5°C 的冷藏牛奶。



1. 滑开连接喷嘴盖，并将蒸汽棒连接到咖啡机。

根据饮品需要调节喷嘴位置。



2. 将容器装入需要加热的牛奶或水，并将喷嘴浸入液体中。

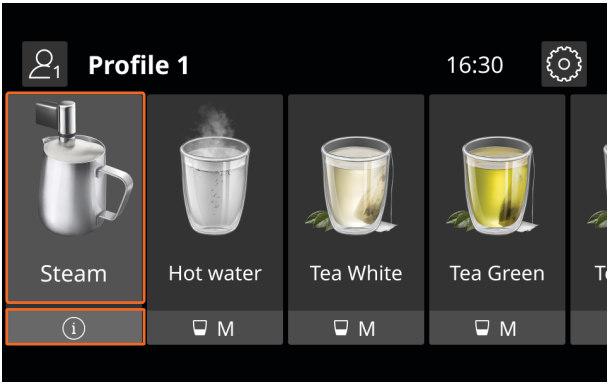

3. 选择蒸汽，蒸汽将开始喷出。

当达到所需的温度和泡沫等级时，按下停止。

出热水

- 利用蒸汽棒出热水。
- 在出热水过程中，请勿让咖啡机无人看管。



1. 请您将杯子放置在喷嘴下方。容器尽可能靠近出口避免飞溅。

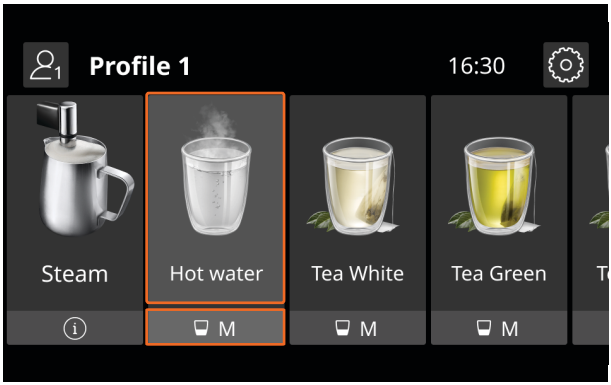

2. 在显示器上选择“热水”并设置所需的水量，然后按下分配。

在任何时候按取消可提前停止出水。

清洁和维护您的电器

日常清洁中采用这些步骤，以获得最佳的电器保养效果。

- 每次使用后擦拭表面。
- 请定期清空咖啡渣盒和集水盘。
- 每次使用后，请清洁奶壶和蒸汽棒。
- 请至少每月清洁一次冲煮单元。
- 在屏幕上出现保养和维护提示时，请立即按照提示操作，包括定期除水垢和更换净水器滤芯。

表面

用湿抹布蘸中性洗洁精水擦拭表面。用干净无绒布擦干。对于难以触及的部位，请使用小刷子进行清洁。

奶壶

每次使用后，请彻底清洁奶壶、壶盖和连接喷嘴。进入“设置”菜单，选择“奶壶清洁”。屏幕上将显示清洁操作说明，引导您完成清洁步骤。

蒸汽棒

每次使用后请清洁，以避免牛奶残渣堆积并防止堵塞。用海绵蘸温水清洗喷嘴的所有零部件。请检查孔洞是否被阻塞，如有必要，请用牙签清除堵塞物。

蒸汽棒/奶壶连接喷嘴

每次使用后，请用湿海绵擦拭蒸汽棒连接处，以去除残渣。在重新安装蒸汽棒之前，请确保连接处没有堵塞。

咖啡渣盒

每隔几天清空并清洗咖啡渣盒，或在电器提示时进行操作。取出咖啡渣盒时，即使集水盘中只有少量咖啡渣，也要同时清空集水盘。

集水盘

请您定期清空并清洁集水盘。集水盘有红色水位刻度。当指示器凸起时，请在继续使用前清空并清洁集水盘，以避免溢出。

投放器

请定期检查咖啡机喷嘴孔是否堵塞。如有需要，可使用牙签清除堵塞。请定期用海绵或湿布清洁喷嘴。

水盒

每月大约清洁一次水盒，并在更换水滤芯时进行清洁。用湿布和中性清洁剂清洁，然后在放回电器前彻底冲洗干净。

咖啡粉漏斗

请定期检查咖啡粉漏斗是否堵塞。请用附带的刷子去除咖啡沉积物。

冲煮单元

请至少每月清洁一次。取下集水盘和咖啡渣盒，可以看到冲煮单元。按下释放按钮取出，然后用流动清水漂洗。重新安装时，将其滑入内部支架，直到听到“咔哒”一声卡入到位。清洁冲煮单元时请勿使用清洁剂，否则可能会造成损坏。

冲洗程序

请定期运行冲洗程序，以清洁并预热内部电路。进入“设置”菜单，选择“冲洗”。如果该电器已停用超过四天，请在使用前运行三次冲洗程序。

除水垢

为了达到最佳效果，在显示器显示除水垢信息之后应尽快除掉咖啡机水垢。除水垢过程大约需要 30 分钟。系统将通过屏幕引导您完成除垢步骤。

保养、维护和故障排除信息

扫描二维码或访问 fisherpaykel.com 并搜索型号代码。

EB60MSG3、EB60MSB3、EB60CSX3、EB76PSX3

FISHERPAYKEL.COM

© Fisher & Paykel Appliances 2026 保留所有权利。

本指南所述的型号并非在所有市场上销售，随时会有变动。

本指南所述的产品规格适用于截至发行日所销售和描述的特定产品型号。本公司禀承不断改进产品之政策，上述规格可能随时会有变动。

如要详细了解本国销售的型号和规格，请访问公司网站，也可以联系当地的 Fisher & Paykel 经销商。

433146A 09.26