DISHDRAWER™ -ASTIANPESUKONEEN **ASENNUSOPAS**

Tarvittavat komponentit	3
Tuotetietojen tarkistaminen	4
Kalustepaneelin säätövaihtoehdot	6
Ennen asennusta	7
Asenna astianpesukone	20
Valmistele kalustepaneelit	23
Kiinnitä astianpesukone	34
Säädä paneelin kohdistusta pysty- ja vaakasuunnassa	37
Asenna sokkeli	41
Tee vesi-, viemäri- ja sähköliitännät	44
Asentajan tarkistuslista	49

FISHER & PAYKEL

EU

434523A 09.26

INTEGROITAVA DISHDRAWER™-ASTIANPESUKONE

DD60DTX6HI1

TARVITTAVAT KOMPONENTIT

TYÖKALUT

Ei sisälly

- ☐ Mattoveitsi
- ☐ Ristipääruuvitaltta
- ☐ Tasapäinen ruuvitaltta
- ☐ Porakone
- ☐ 1 kpl 13 mm:n poranteriä
- ☐ 1 kpl 2,5 mm:n poranteriä
- ☐ Vesivaaka
- ☐ Pihdit
- ☐ Lyijykynä
- ☐ 57 mm:n reikäsahanterä

(katso sivu 10)

OSAT

Toimitukseen sisältyvät ja tarvittavat osat

- ☐ 4 sivukiinnikettä
- ☐ 2 yläkiinnikettä
- ☐ 1 tiivistysteippi
- ☐ 32 kpl 16 mm:n ristipääruuveja
- ☐ 1 kalustesokkelin asennuskiinnike
- ☐ 1 poistoletkun tuki
- ☐ 1 poistoletkun liitin
- ☐ 2 lankakiristintä
- ☐ 1 letkunkiristin
- ☐ 10 ruuvin peitetulppaa

Sisältyy

- ☐ 4 välikappalesarjaa

Voit katsoa asennusvideoita skannaamalla QR-koodin tai siirtymällä osoitteeseen https://www.fisherpaykel.com/nz/dishdrawer-installation-videos

Videot antavat yleiskuvan DishDrawer™-astianpesukoneen asennuksesta, eikä niitä ole tarkoitettu ainoaksi asennusohjeeksi.

Asennus on annettava Fisher & Paykelin kouluttaman ja tukeman huoltoteknikon tai pätevän henkilön tehtäväksi.

PÄÄSY TUOTETIETOIHIN

Täydelliset tuote-, kaapisto- ja palvelutiedot löytyvät suunnitteluoppaasta. Pääset suunnitteluoppaaseen skannaamalla QR-koodin tai vierailemalla osoitteessa fisherpaykel.com/specify. Etsi laitetyypin, tuotenimen tai mallikoodin mukaan.

Jos tarvitset apua asennuksessa, ota yhteyttä Fisher & Paykelin suunnittelutukeen osoitteessa designsupport@fisherpaykel.com

Kalusteaukon ja työtason alapuolen materiaalien ja pintojen on oltava kosteudenkestäviä. Jos ne eivät ole, käsittele tai maalaa ne kosteudenkestävällä pinnoitteella.

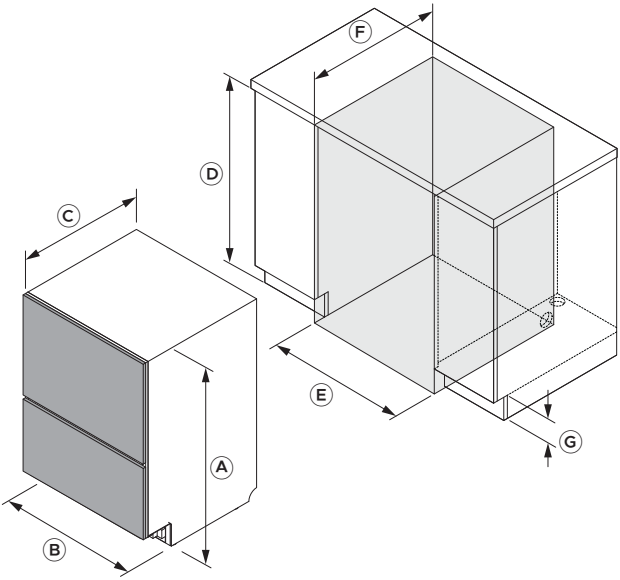

Mitat	mm
Ⓐ Kokonaiskorkeus (jalat mukaan lukien)	864–925
Ⓑ Rungon leveys	599
Ⓒ Rungon syvyys*	553
Ⓓ Syvennyksen korkeus	866–927
Ⓔ Syvennyksen leveys	600–610
Ⓕ Syvennyksen syvyys**	580
Ⓖ Sokkelin korkeus	50–160

*Ei sisällä kalustelevyjä tai valmiiksi viimeisteltyjä laatikoiden etulevyjä. **Oletuksena ovat 18 mm paksuiset ovilevyt.
Huomautus: astianpesukoneen laatikoiden etulevyjen ja ympäröivien kalustelevyjen väliin on jätettävä 2 mm rako.

Varmista, että kalustelevyn ja sen takana olevien kalusterakenteiden väliin jää pieni rako, jotta astianpesukone sulkeutuu tiiviisti. Tämä estää kosteuden pääsyn ulos ja sen tiivistymisen, mikä voisi vaurioittaa kalustelevyä ja viereisiä kalusteita.

Kalustelevyn materiaalin ja pintojen on oltava kosteudenkestäviä. Jos ne eivät ole, käsittele tai maalaa ne kosteudenkestävällä pinnoitteella.

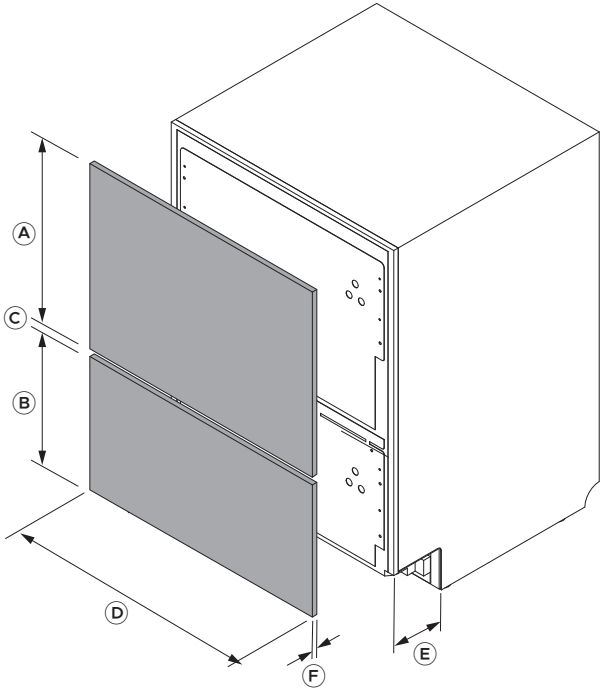

Mukautetun paneelin mitat	**mm**
Ⓐ Ylemmän kalustelevyn vähimmäiskorkeus	442
Ⓑ Alemman kalustelevyn vähimmäiskorkeus	311
Ⓒ Laatikoiden etulevyjen välisen raon vähimmäisleveys*	8
Ⓓ Levyn vähimmäisleveys	596
Ⓔ Sokkelisyvennyksen syvyys kalustelevystä mitattuna	40–102
Ⓕ Paneelin paksuus** (alle 18 mm:n paksuisiin paneeleihin tarvitaan lyhyemmät kiinnitysruuvit)	16–25
Alemman kalustelevyn suurin sallittu ulkonema alaspäin	50

*Jätä vähintään 8 mm rako kosteuden tiivistymisestä aiheutuvien ongelmien välttämiseksi. **Ohjeessa oletetaan, että ovilevyjen paksuus on 18 mm. Jos levyn paksuus on jossakin kiinnityskohdassa alle 18 mm, käytä lyhyempiä ruuveja (eivät sisälly toimitukseen), jotta ruuvit eivät läpäise levyn etupintaa.

KALUSTEPANEELIN SÄÄTÖVAIHTOEHDOT

Kiinnityksen jälkeen kalustepaneeleja on ehkä säädettävä hieman, jotta ne asettuvat samaan linjaan olemassa olevien kalusteiden etupintojen kanssa. Paneeleja voidaan säätää kolmella tavalla: sivusuunnassa, pystysuunnassa ja kallistamalla. Säätämiseen tarvitaan ristipääruuvitaltta.

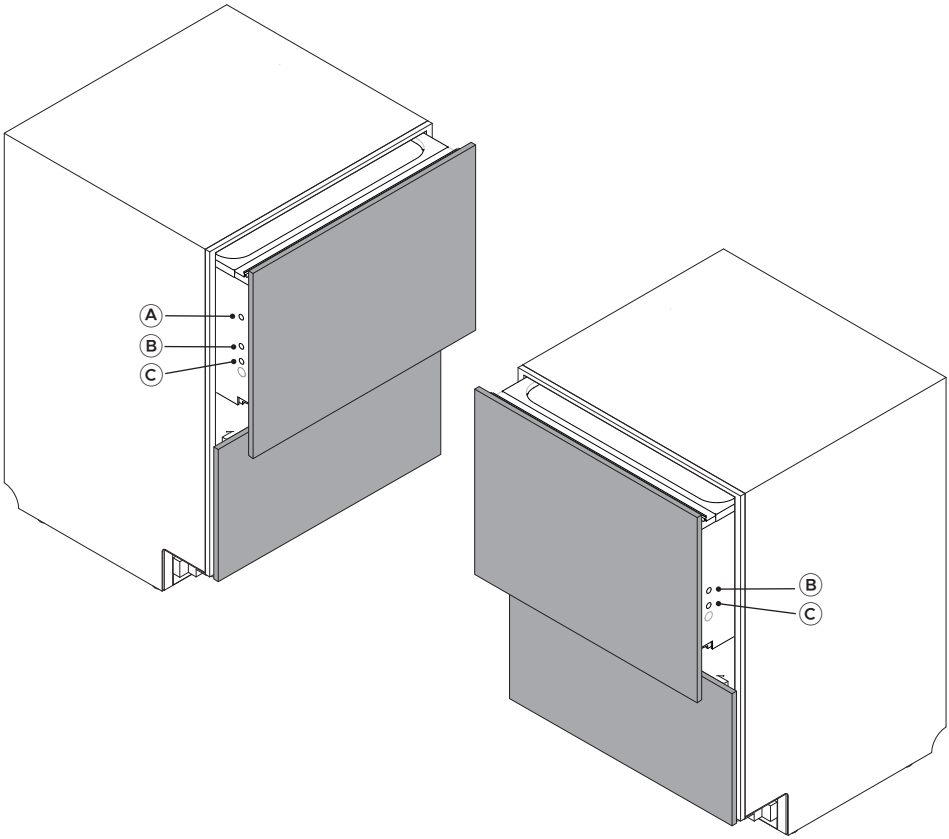

Säädöt
Ⓐ Säädä sivusuunnassa (vaakasuunnassa)
Ⓑ Säädä ylös- ja alaspäin (pystysuunnassa)
Ⓒ Säädä paneelin kallistusta

fisherpaykel.com/specify

1. Katso kalusteiden, kalusteaukon ja liitäntöjen tekniset tiedot suunnitteluoppaasta.

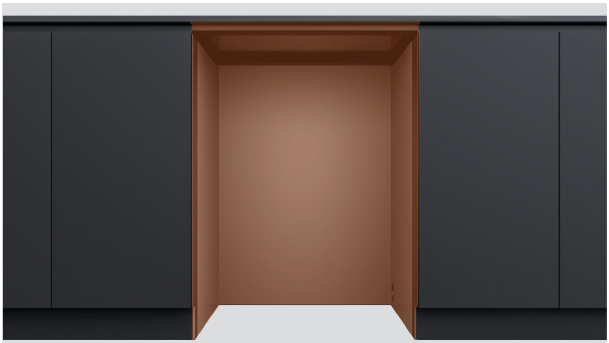

2. Kalusteaukon ja työtason alapuolen materiaalien ja pintojen on oltava kosteudenkestäviä.

Jos ne eivät ole, käsittele tai maalaa ne kosteudenkestävällä pinnoitteella.



3. Tarkista, että kalusteaukko on puhdas ja hyvässä kunnossa.

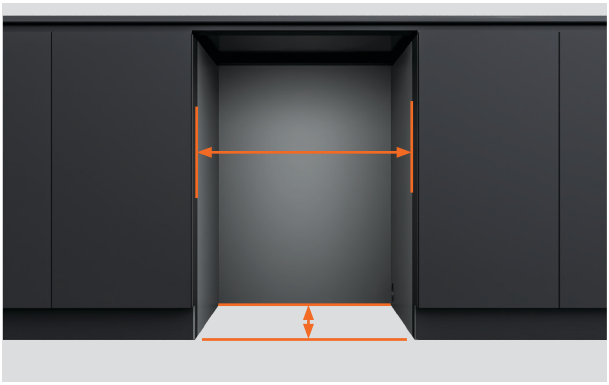

4. Varmista, että kaappi täyttää vaaditut syvennyksen vähimmäisvaatimukset.

Tarkista, että kalusteen sivut ovat suorakulmaiset.



5. Jos kalusteaukko on liian leveä, lisää sen sivuille täytepaloja, jotta astianpesukone voidaan kiinnittää.

Katso lisätietoja suunnitteluoppaasta.

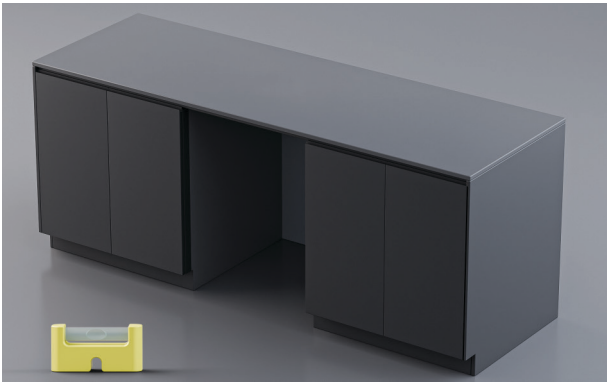

6. Tarkista, että kaluste on vaakasuorassa.



7. Pistotulppaan on päästävä käsiksi asennuksen jälkeen huoltoa varten.



8. Letkujen ja johtojen läpiviennit voidaan tehdä astianpesukoneen kalusteaukosta sokkelitilaan ja sieltä viereiseen kalusteaukkoon.

Katso liitäntävaihtoehdot suunnitteluoppaasta osoitteessa fisherpaykel.com.

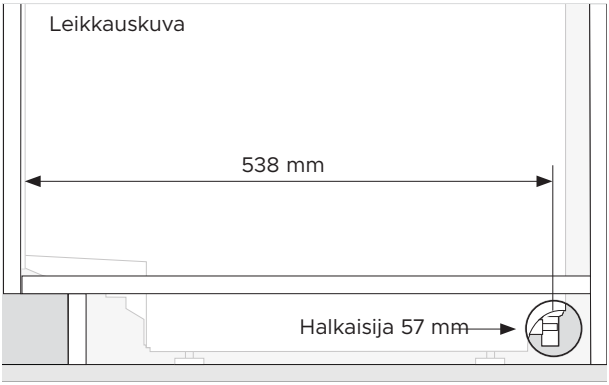

1. Kalusteen sivuun tarvitaan vähintään 57 mm:n halkaisijaltaan oleva läpivientiaukko.

Aukon keskipisteen on oltava vähintään 538 mm:n etäisyydellä astianpesukoneen rungon etureunasta.

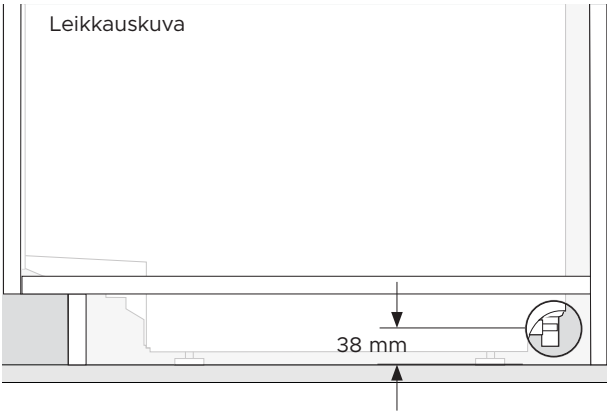

2. Reiän keskipisteen on oltava enintään 38 mm:n etäisyydellä lattiasta tai astianpesukoneen jalkojen pohjasta.

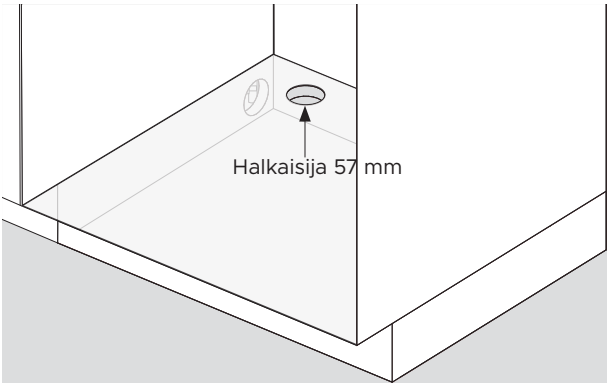

3. Viereisen kaapin hyllyyn tarvitaan halkaisijaltaan 57 mm:n läpivientiaukko.

PURA KAIKKI TUOTTEET PAKKAUKSISTAAN



1. Poista pakkausmuovi.

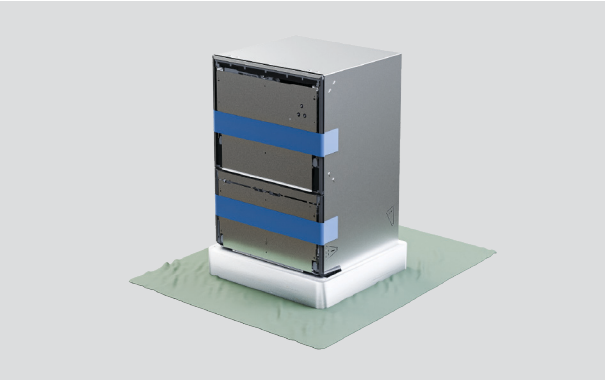

2. Suojaa lattia ennen pakkausalustan poistamista.



3. Irrota pohja nostamalla astianpesukonetta takaosasta siirtokärryn avulla ja vetämällä pohja sitten irti.

PURA KAIKKI TUOTTEET PAKKAUKSISTAAN

Avaa ylälaatikko varovasti, jotta astianpesukone ei kaadu.

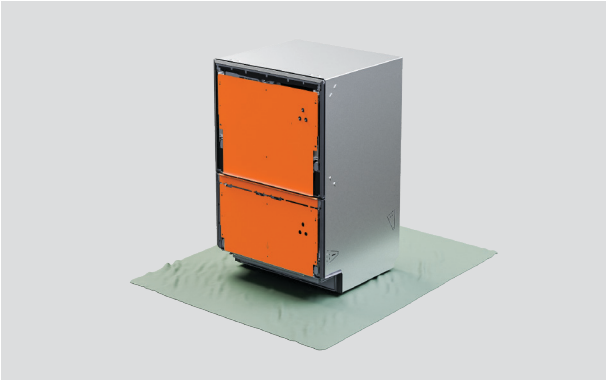

4. Älä irrota vetolaatikoiden kannattimia astianpesukoneen etuosasta.

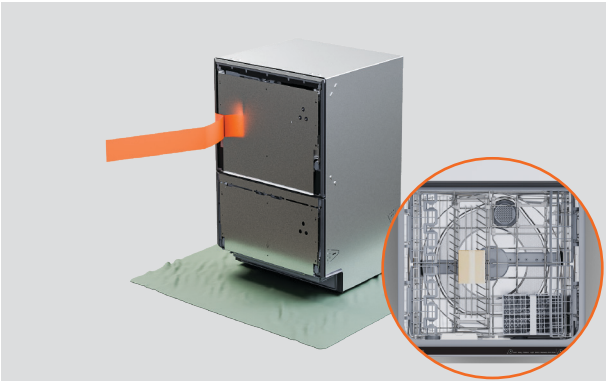

5. Irrota teippi ylemmästä vetolaatikosta ja poista lisävarusteet ja asennustarvikepakkaukset.

Sulje vetolaatikko ja kiinnitä teippi takaisin.



6. Hävitä pakkausmateriaalit vastuullisesti.

KIINNITÄ TIIVISTYSTEIPPI



1. Varmista, että työtason alapinta on puhdas ja pölytön.

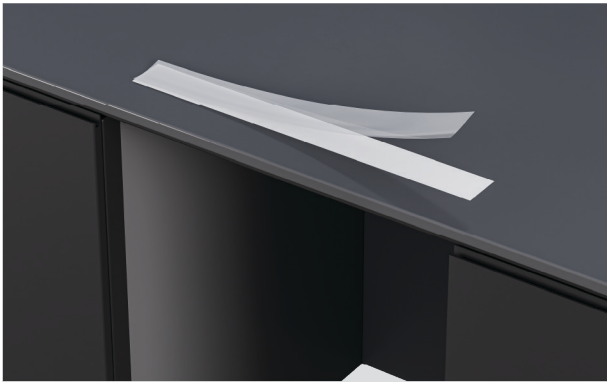

2. Irrota teipin suojakalvo.



3. Kiinnitä teippi keskitetysti työtason alapintaa tai kalusteaukon reunaa pitkin.

Tiivistysteipissä ei saa olla ryppyjä, taitoksia tai ilmakuplia.

ASTIANPESUKONEEN KIINNITYSVAIHTOEHDOT

Astianpesukone on kiinnitettävä paikalleen, jotta se pysyy paikoillaan eikä tärise. Rungon kummallekin puolelle suositellaan kolmea kiinnityskohtaa.

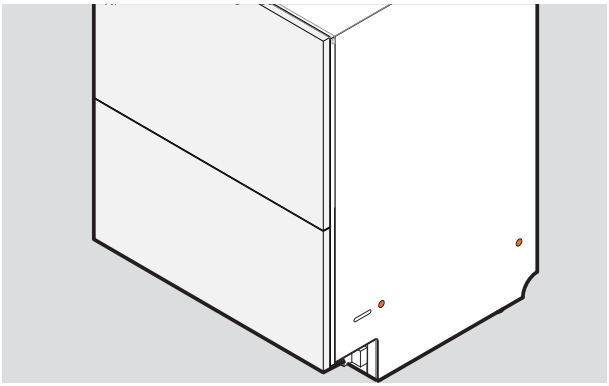

1. Kiinnitys rungon läpi:

Ruuvit on kiinnitettävä rungon sivujen läpi kalusteen sivuihin tai täytepaloihin.

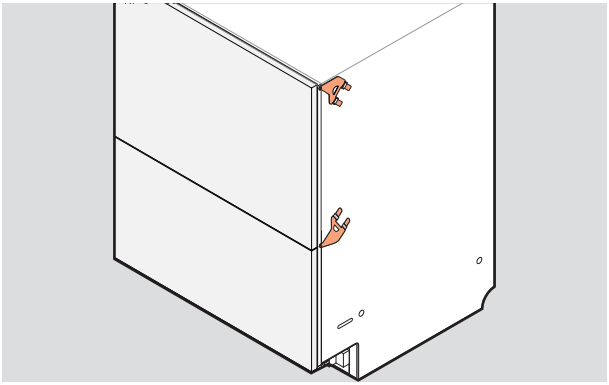

2. Kiinnitys sivukiinnikkeillä:

Alempi tai ylempi kiinnikesarja voidaan asettaa rungon sivuihin ja kiinnittää kalusteen reunoihin.

Tarvittaessa voidaan käyttää molempia sarjoja.

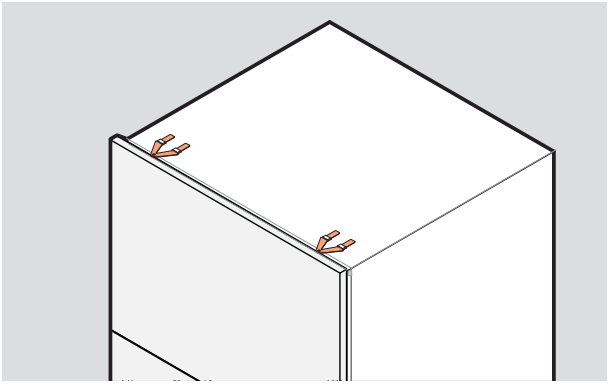

3. Kiinnitys yläkiinnikkeillä:

Tarvittaessa rungon yläosaan voidaan asentaa kiinnikkeet.

Niitä voidaan käyttää, jos kalusteen tai työtason materiaali soveltuu siihen.

Varmista, että ruuvinkannat ovat kalusteen pinnan tasalla, jotta vetolaatikon paneeli ei vaurioidu.

SIVUKIINNIKKEIDEN KIINNITTÄMINEN

Kiinnikkeiden on oltava tasaisesti runkoa vasten ja lukituskielekkeiden on osoitettava ulospäin. Lukituskielekkeet on työnnettävä kunnolla aukkojen läpi, jotta kiinnikkeet lukittuvat paikoilleen.

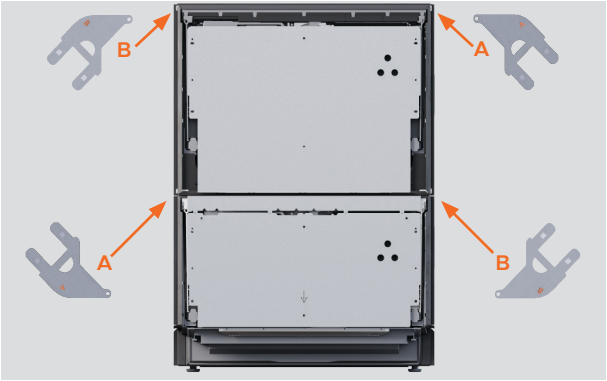

1. Paikanna ylempi ja alempi kiinnikesarja.

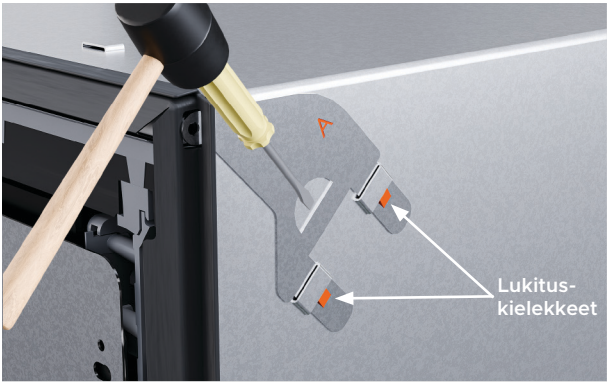

2. Jos käytät ylempää kiinnikesarjaa, työnnä kiinnikkeet aukkoihin ja lukitse ne paikoilleen napauttamalla kevyesti pehmeäpäisellä vasaralla.

Työnnä ruuvikiinnityskieleke kumitiivisteen raon läpi.



3. Jos käytät alempaa kiinnikesarjaa, työnnä kiinnikkeet alempiin aukkoihin ja lukitse ne paikoilleen napauttamalla kevyesti pehmeäpäisellä vasaralla.

Työnnä ruuvikiinnityskieleke kumitiivisteen raon läpi.

YLÄKIINNIKKEIDEN KIINNITTÄMINEN

Käytä yläkiinnikkeitä, jos kaluste soveltuu siihen ja ruuvinkannat saadaan pinnan tasalle, jotta vetolaatikon paneeli ei vaurioidu.

Kiinnikkeiden on oltava tasaisesti runkoa vasten ja lukituskielekkeiden on osoitettava ulospäin.



1. Aseta yläkannattimet yläkielekkeisiin.

Työnnä ruuvikiinnityskieleke kumitiivisteen raon läpi.

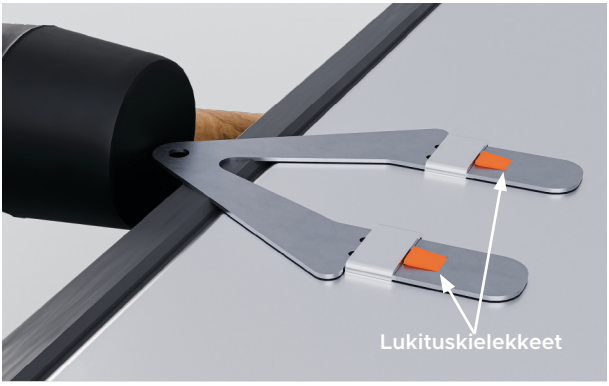

2. Lukitse tarvittaessa paikalleen napauttamalla kevyesti pehmeäpäisellä vasaralla.

KIINNITÄ VÄLIKAPPALEET



1. Napsauta irti neljä liimanauhalla varustettua välikappaletta.

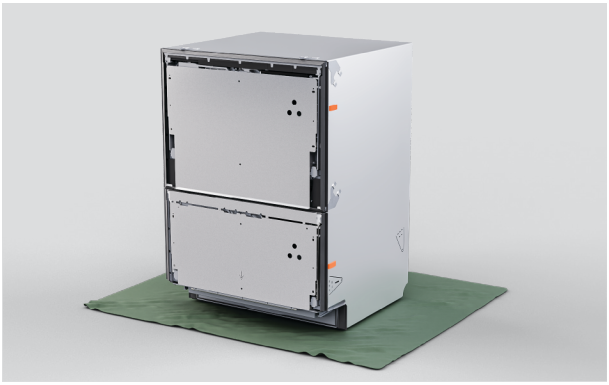

2. Aseta välikappaleet astianpesukoneen kummallekin sivulle kiinnikkeiden väliin.

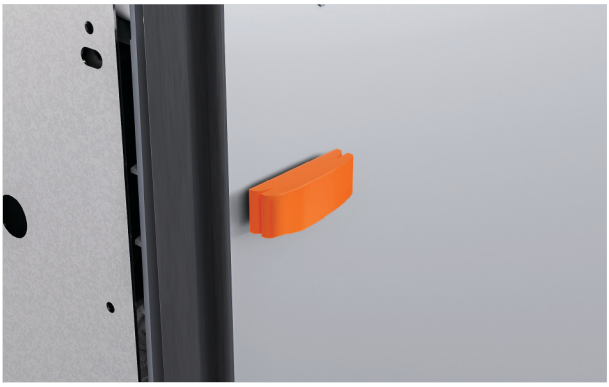

3. Tarvittaessa paksuutta voidaan säätää napsauttamalla paikalleen suurempi välikappaleen osa.

SÄÄDÄ ASTIANPESUKONEEN KORKEUTTA

Varmista, että vetolaatikot on teipattu kiinni. Varo taivuttamasta jalkoja, kun kallistat astianpesukonetta. Lopulliset säädöt tehdään, kun astianpesukone on kalusteaukossa.

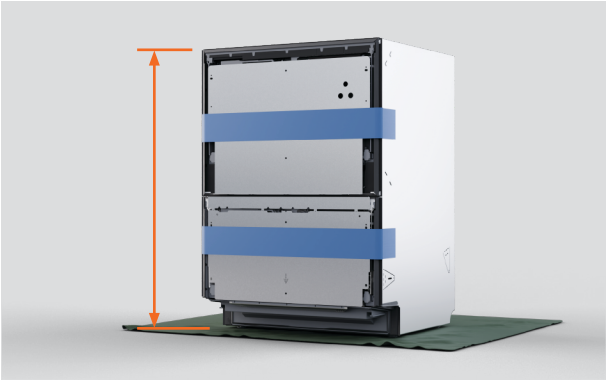

1. Mittaa astianpesukoneen korkeus jalkojen alapinnasta rungon yläreunaan.

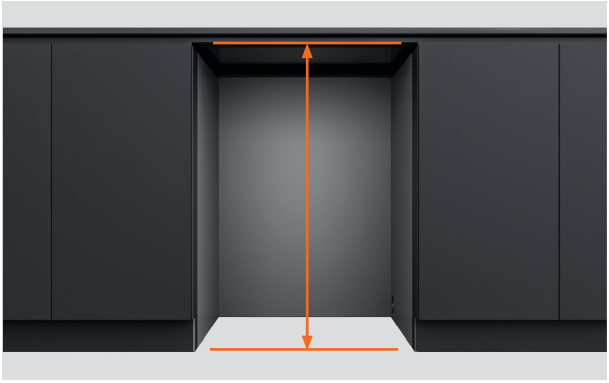

2. Mittaa etäisyys lattiasta työtason tai kalusteaukon kehyksen alapintaan.



3. Säädä astianpesukone 3–5 mm kalusteaukon korkeutta matalammaksi.

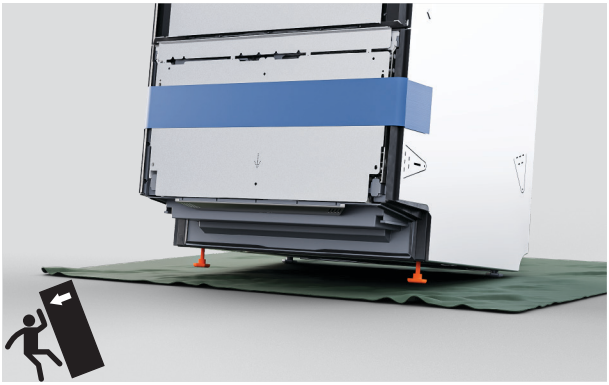

4. Kallista astianpesukone takajalkojensa varaan ja kierrä etujalkoja auki- tai kiinnipäin.



5. Kallista astianpesukone etujalkojensa varaan ja kierrä takajalkoja auki- tai kiinnipäin.

TYÖNNÄ LAITE KALUSTEAUKKOON



1. Pujota letkut ja johdot läpivientiaukkojen kautta viereiseen kalusteaukkoon.

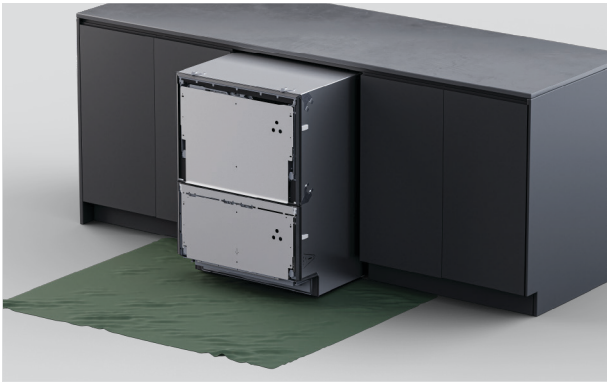

2. Työnnä laite varovasti kalusteaukkoon ja syötä samalla letkuja läpivientiaukkojen läpi.

Varo, etteivät letkut jää puristuksiin tai kierry.

SÄÄDÄ ASTIANPESUKONE VAAKASUORAAN

Vetolaatikon paneelin ja työtason tai kehyksen väliin on jäätävä vähintään 2 mm:n rako.

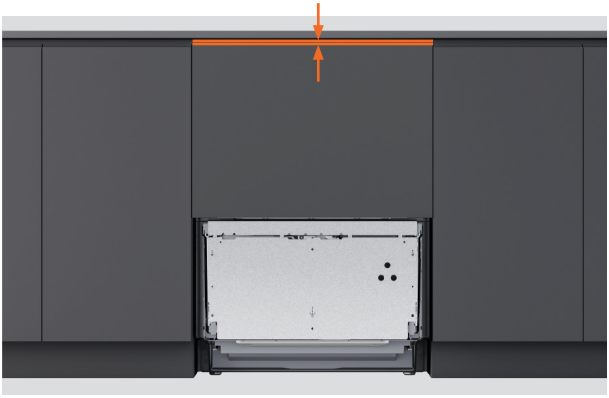

1. Aseta yläpaneeli vetolaatikon kannattimelle.

Mittaa vetolaatikon paneelin yläreunan ja työtason tai kehyksen välinen rako korkeuden säätämistä varten.

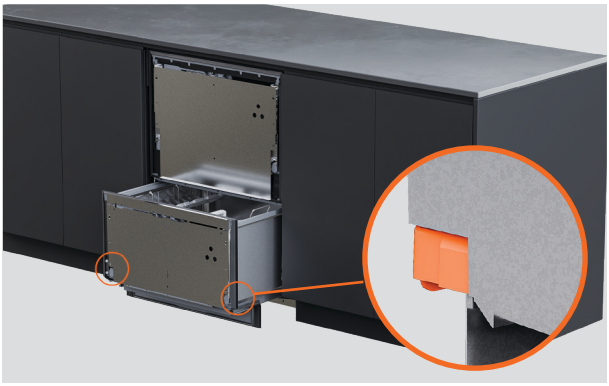

2. Irrota paneeli ja vedä vetolaatikko puoliksi ulos, jotta voit irrottaa pesualtaan.

Työnnä alemman vetolaatikon kummallakin puolella olevia lukituskielekkeitä taaksepäin.

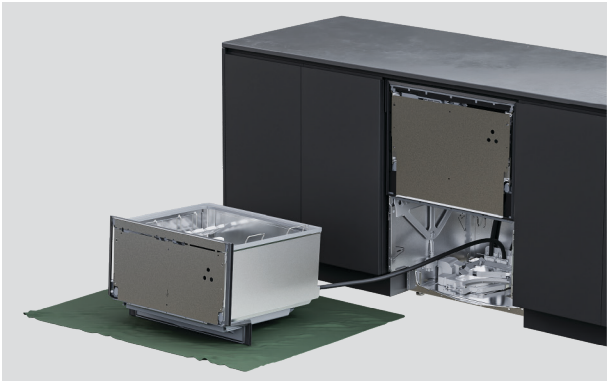

3. Aseta vetolaatikko suojatulle alustalle laitteen vasemmalle puolelle.

Älä venytä tai irrota letkuja ja johtoja.

SÄÄDÄ ASTIANPESUKONE VAAKASUORAAN



4. Säädä kunkin jalan korkeutta kiintoavaimella.



5. Aseta paneeli kannattimelle ja tarkista, että rako on vähintään 2 mm.

Pieniä säätöjä voidaan tehdä paneelin asentamisen jälkeen.

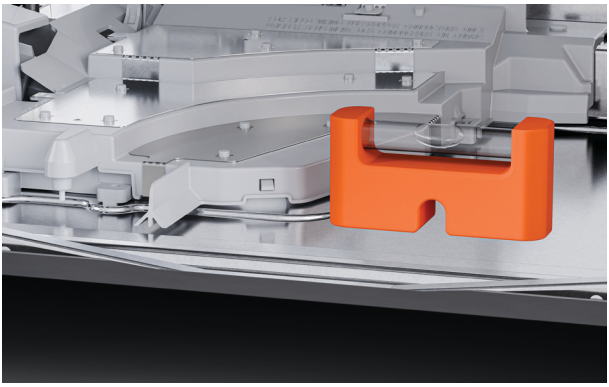

6. Aseta vesivaaka rungon tasaiselle kohdalle ja tarkista, että astianpesukone on vaakasuorassa sekä syvyys- että leveyssuunnassa.

YLEMPI KALUSTEPANEELI: MITTAA PANEELI

Jos paneelit ovat vähimmäismittoja leveämpiä tai korkeampia, varmista, että kalustepaneelin ja sen takana olevien kalusteiden väliin jää pieni rako.

Vetolaatikon on sulkeuduttava täysin tiiviisti, jotta kosteus ei pääse ulos ja tiivisty pinnoille, mikä voi vaurioittaa kalustepaneelia.

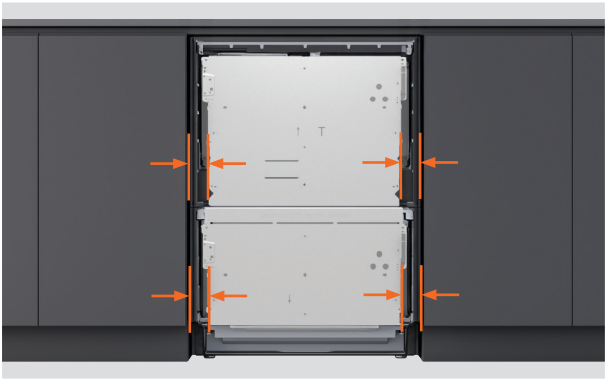

1. Mittaa etäisyys viereisistä kaapinovista vetolaatikon kannattimen alareunoihin.



2. Vähennä kustakin mitasta kalustepaneelien väliin tarvittava rako.

Viereisiin kaapinoviin tai vetolaatikoihin on jätettävä vähintään **2 mm:n rako**.

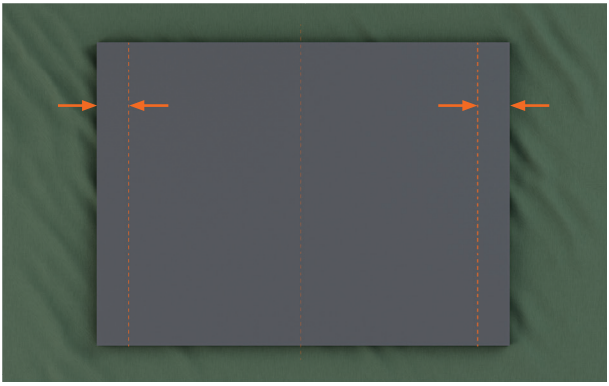

3. Merkitse lopullisten mittojen perusteella pystysuorat viivat kalustepaneelin taustapuolelle.

YLEMPI KALUSTEPANEELI: KIINNITÄ VETOLAATIKON KANNATTIMEEN

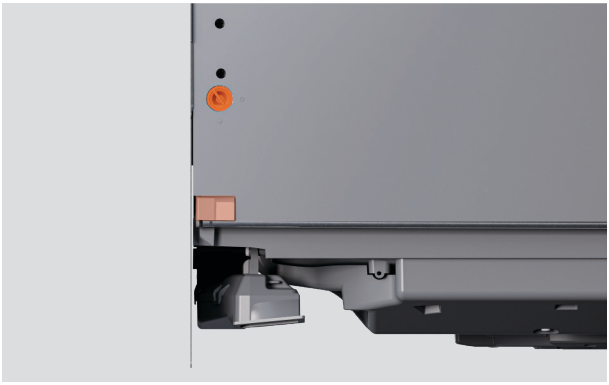

1. Vetolaatikon kummallakin puolella:

Kierrä vetolaatikon kannattimen tappeja neljänneskierros. Vedä luukun tappi ulos pihdeillä.

Työnnä liukukiskon pidikettä taaksepäin.

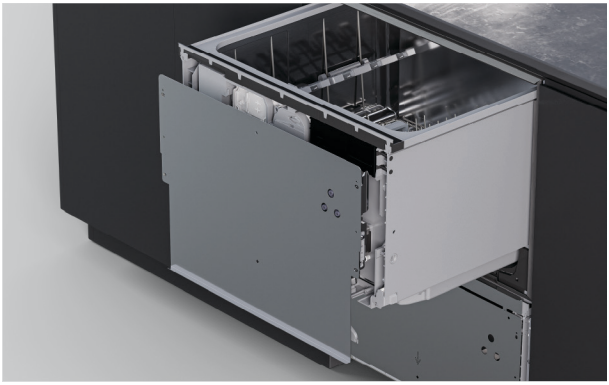

2. Irrota vetolaatikon kannatin vetämällä sitä napakasti alaspäin ja kallistamalla sitä sitten ulospäin.

Irrota maadoitusjohdin kannattimesta ennen kannattimen poistamista.

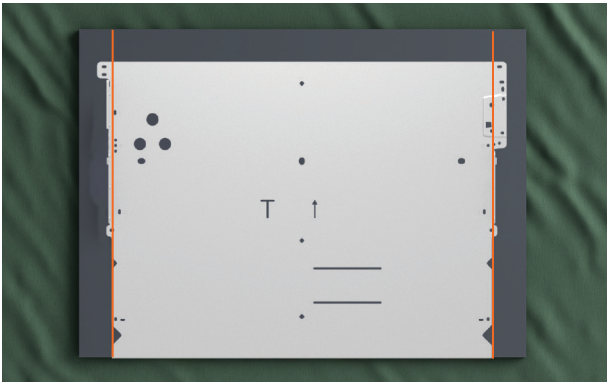

3. Aseta vetolaatikon kannatin kalustepaneelille merkittyjen viivojen väliin.

Varmista, että vetolaatikon paneelin alareuna lepää kannattimen varassa.

YLEMPI KALUSTEPANEELI: KIINNITÄ VETOLAATIKON KANNATTIMEEN

Toimitukseen kuuluvat ruuvit ovat 16 mm pitkiä. Jos paneelin paksuus on jossakin kiinnityskohdassa alle 18 mm, käytä lyhyempiä ruuveja (eivät sisälly toimitukseen), jotta ruuvit eivät läpäise paneelin etupintaa.

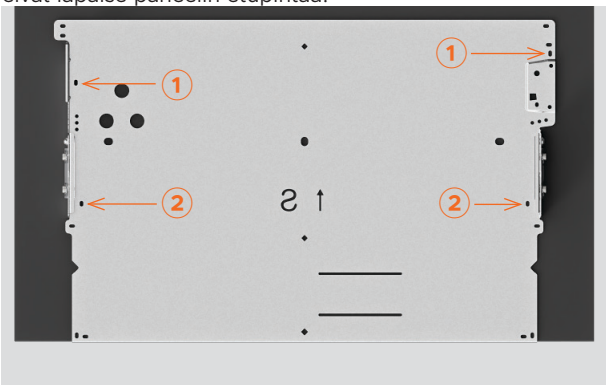

4. Kiinnitä ruuvit kannattimen uriin ① ja ②.

Paneelin materiaalista riippuen esireikien poraaminen voi olla tarpeen.



5. Sovita paneeli ja kannatin paikoilleen astianpesukoneeseen.

Tarkista, että paneeli on tarkasti linjassa ympäröivän kaapiston kanssa.

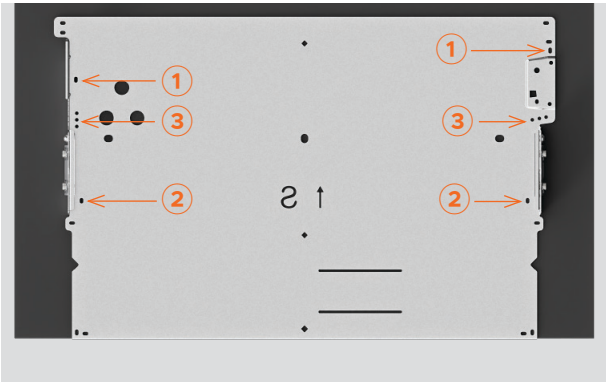

6. Kiristä ruuvit kohdissa ① ja ②.

Lisää ruuveja kannattimen kummallekin puolelle numerolla ③ merkittyihin reikiin.

Vetolaatikon kannattimen kummallekin puolelle tarvitaan vähintään kolme ruuvia.

YLEMPI KALUSTEPANEELI: ASENNA KNOCK-TO-PAUSE-MODUULI

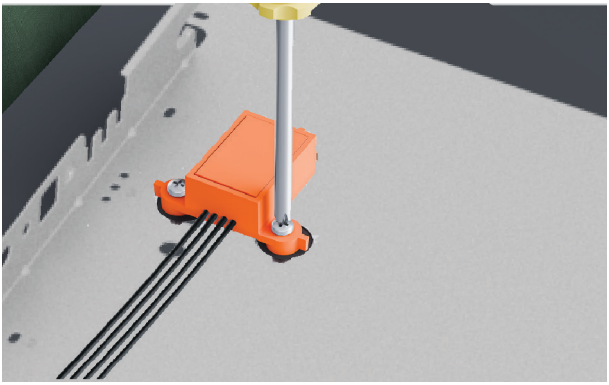

1. Kiinnitä knock-to-pause-moduuli paneeliin mukana toimitetuilla ruuveilla.



2. Varmista moduulin asianmukainen toiminta tarkistamalla, että se on oikein päin ja tukevasti kiinnitetty.



3. Siirrä paneeli astianpesukoneen luo.

Liitä Knock-to-Pause-moduuli ohjausyksikköön.



1. ⚠ Kiinnitä maadoitusjohdin vetolaatikon kannattimeen käyttöturvallisuuden varmistamiseksi.



2. Vetolaatikon kummallakin puolella:

Aseta paneeli takaisin astianpesukoneeseen. Työnnä sivutapit paikoilleen.

Lukitse tapit kiertämällä niitä neljänneskierros.

Vedä liukukiskon pidikettä vetolaatikon etuosaa kohti.

ALEMPI KALUSTEPANEELI: MITTAA PANEELI

Vähimmäisrako viereisiin kaapinoviin tai vetolaatikoihin on **2 mm**. Astianpesukoneen ylä- ja alavetolaatikoiden välinen vähimmäisrako on **8 mm** tuuletusta varten.



1. Mittaa etäisyys viereisistä kaapinovista vetolaatikon kannattimen reunoihin.



2. Vähennä kustakin mitasta kalustepaneelien väliin tarvittava rako.

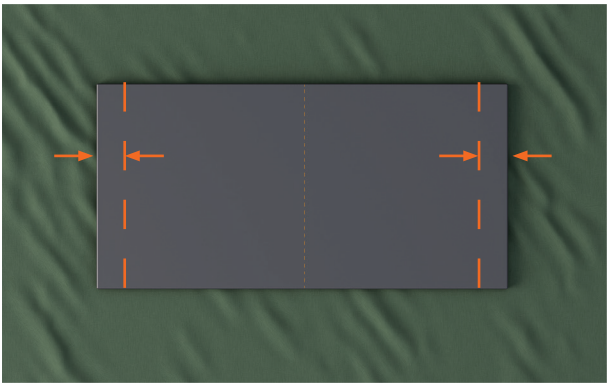

3. Merkitse lopullisten mittojen perusteella pystysuorat viivat kalustepaneelin taustapuolelle.

ALEMPI KALUSTEPANEELI: KIINNITÄ VETOLAATIKON KANNATTIMEEN

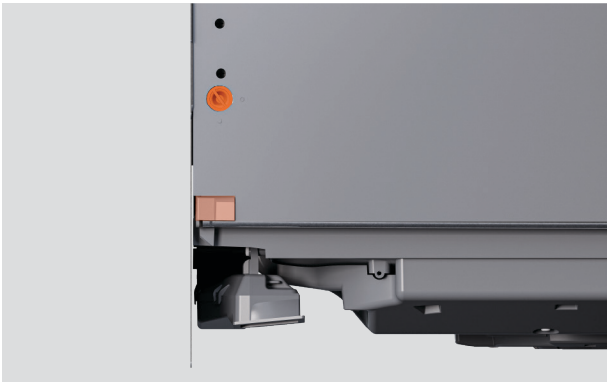

1. Vetolaatikon kummallakin puolella:

Kierrä vetolaatikon kannattimen tappeja neljänneskierros. Vedä luukun tappi ulos pihdeillä.

Työnnä liukukiskon pidikettä taaksepäin.

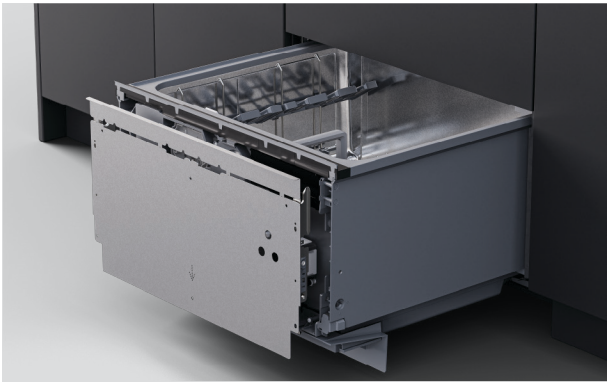

2. Irrota vetolaatikon kannatin vetämällä sitä napakasti alaspäin ja kallistamalla sitä sitten ulospäin.

Irrota maadoitusjohdin kannattimesta ennen kannattimen poistamista.

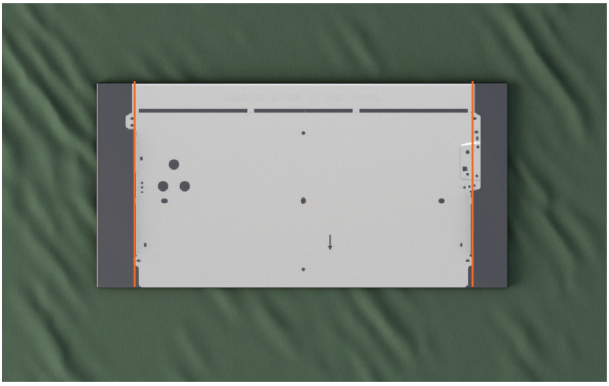

3. Aseta vetolaatikon kannatin kalustepaneelille merkittyjen viivojen väliin.

Varmista, että vetolaatikon kannattimen yläosa lepää paneelin reunan varassa.

ALEMPI KALUSTEPANEELI: KIINNITÄ VETOLAATIKON KANNATTIMEEN

Toimitukseen kuuluvat ruuvit ovat 16 mm pitkiä. Jos paneelin paksuus on jossakin kiinnityskohdassa alle 18 mm, käytä lyhyempiä ruuveja (eivät sisälly toimitukseen), jotta ruuvit eivät läpäise paneelin etupintaa.

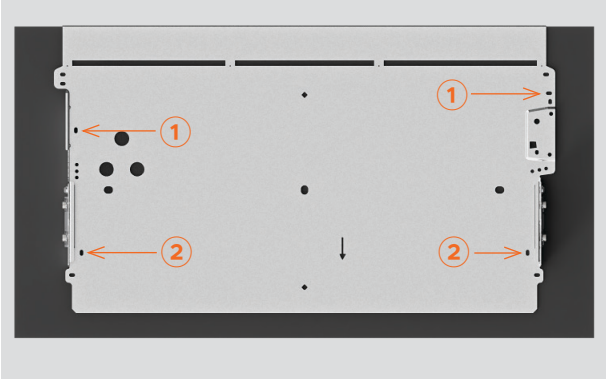

4. Kiinnitä ruuvit kannattimen uriin ① ja ②.

Paneelin materiaalista riippuen esireikien poraaminen voi olla tarpeen.



5. Sovita paneeli ja kannatin paikoilleen astianpesukoneeseen.

Tarkista, että vetolaatikko avautuu ja sulkeutuu.

Ylemmän ja alemman vetolaatikon väliin on jätettävä 8 mm:n tuuletusrako.

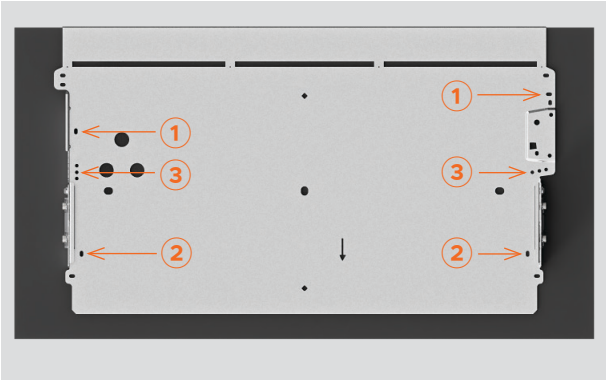

6. Kiristä ruuvit kohdissa ① ja ②.

Lisää ruuveja kannattimen kummallekin puolelle numerolla ③ merkittyihin reikiin.

Taivuta kannattimen yläosaa edestakaisin, kunnes se katkeaa irti.

Vetolaatikon kannattimen kummallekin puolelle tarvitaan vähintään kolme ruuvia.

ALEMPI KALUSTEPANEELI: ASENNA KNOCK-TO-PAUSE-MODUULI

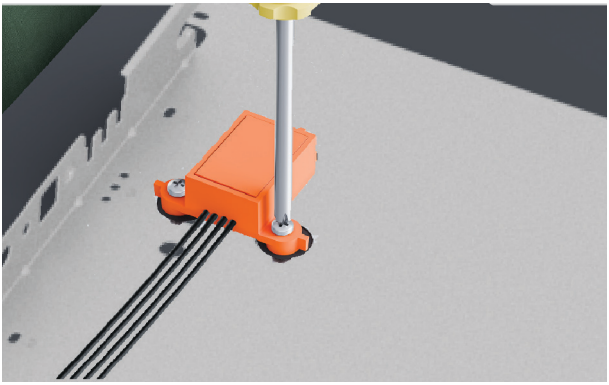

1. Kiinnitä Knock-to-Pause-moduuli paneeliin mukana toimitetuilla ruuveilla.



2. Tarkista, että moduuli on oikeassa asennossa ja kiinnitetty tukevasti, jotta se toimii oikein.



3. Siirrä paneeli astianpesukoneen luo.

Liitä Knock-to-Pause-moduuli ohjausyksikköön.

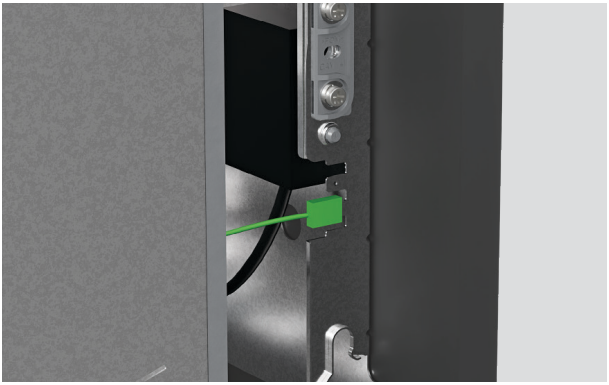

1. ⚠ Liitä maadoitusjohdin vetolaatikon kannattimeen käyttöturvallisuuden varmistamiseksi.



2. Vetolaatikon kummallakin puolella:

Aseta paneeli takaisin astianpesukoneeseen. Työnnä sivutapit paikoilleen.

Lukitse tapit kiertämällä niitä neljänneskierros.

Vedä liukukiskon pidikettä vetolaatikon etuosaa kohti.

SÄÄDÄ PANEELIN KALLISTUSTA

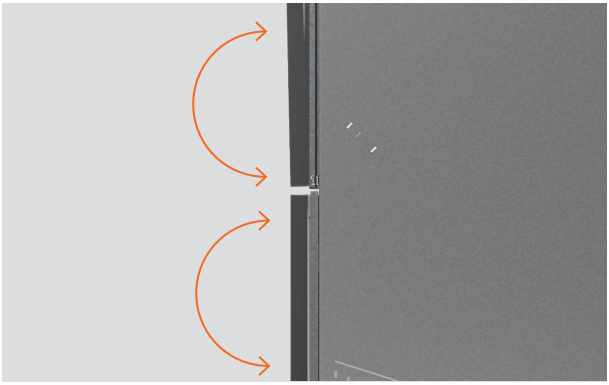

Säädä paneelin kallistusta niin, että ylä- ja alapaneeli ovat samassa linjassa. Säädä sitten tarvittaessa astianpesukoneen sijaintia kalusteaukossa.



1. Säädä paneelin kallistusta

Työnnä ristipääruuvitaltta kannattimen tapin yläpuolella olevaan alempaan reikään ja säädä kiertämällä.

Toista tarvittaessa vetolaatikon toisella puolella.

KIINNITÄ RUNGON SÄÄTÖURIEN KAUTTA

Rungon sivuissa olevien säätöurien avulla ruuvit voidaan kiinnittää alustavasti ja astianpesukoneen sijaintia säätää kalusteaukossa. Paneelin kohdistus voidaan näin tarkistaa ennen lopullista kiinnitystä.



1. Vedä vetolaatikko puoliksi ulos, jotta voit irrottaa pesualtaan.

Työnnä pesualtaan kummallakin puolella olevia lukituskielekkeitä taaksepäin.

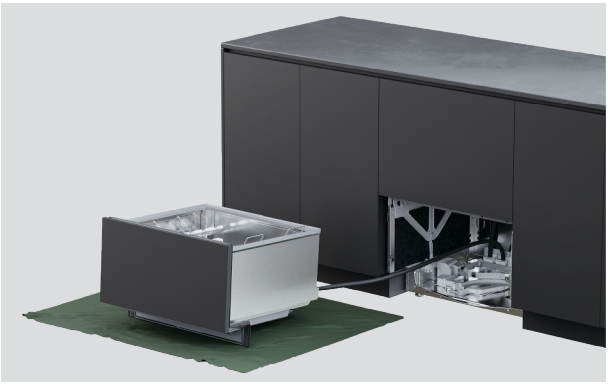

2. Aseta vetolaatikko suojatulle alustalle laitteen vasemmalle puolelle.

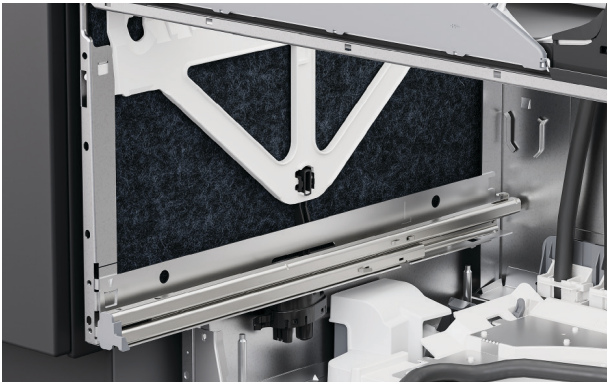

3. Nosta rungon sivuilla olevaa eristettä.

KIINNITÄ RUNGON SÄÄTÖURIEN KAUTTA



4. Kiinnitä laite kalusteeseen asentamalla ruuvi jokaiseen rungon säätöuraan.

Kiristä ruuveja vain osittain, jotta säätäminen on edelleen mahdollista.

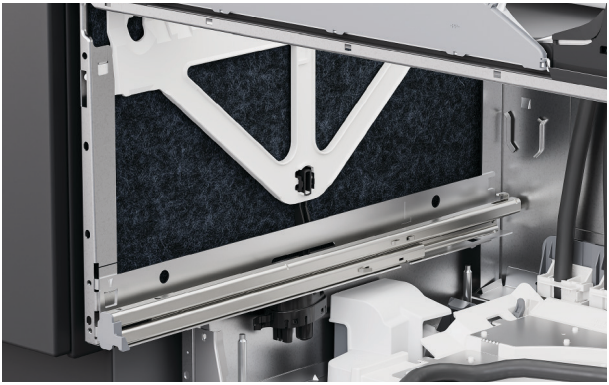

5. Aseta eriste takaisin ja varmista, että se on oikein paikallaan eikä haittaa vetolaatikon kiskojen liikettä.



6. Asenna alempi pesuallas takaisin vetämällä ensin vetolaatikon kiskot puoliksi ulos.

Aseta pesuallas kiskoille.

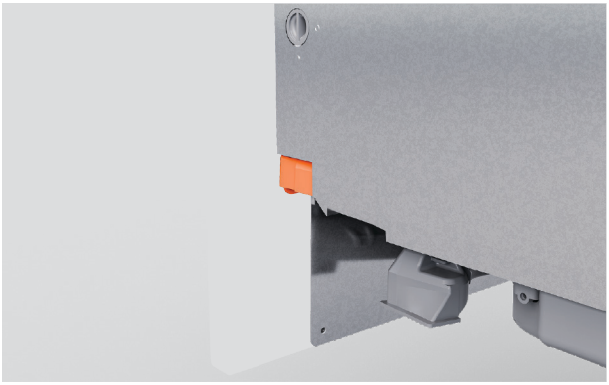

7. Vedä lukituskielekkeitä eteenpäin ja napsauta vetolaatikko paikalleen.

Varmista, etteivät letkut jää puristuksiin tai kierry, kun suljet vetolaatikon.



8. Tarkista, että paneeli on samassa linjassa ympäröivien kalusteiden kanssa.

Säädä paneeleja tarvittaessa.

SÄÄDÄ PANEELIN KOHDISTUSTA PYSTY- JA VAAKASUUNNASSA



Säädä ylös- ja alaspäin (pystysuunnassa)

Työnnä ruuvitaltta kannattimen tapin yläpuolella olevaan toiseen reikään ja säädä kiertämällä.

Toista tarvittaessa vetolaatikon toisella puolella.



Säädä sivusuunnassa (vaakasuunnassa)

Työnnä ruuvitaltta vetolaatikon vasemmalla puolella kannattimen tapin yläpuolella olevaan kolmanteen reikään ja säädä kiertämällä.

Siirrä paneelia oikealle kiertämällä myötäpäivään ja vasemmalle kiertämällä vastapäivään.

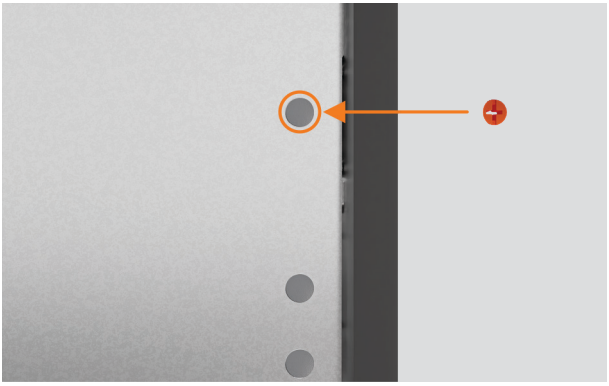

Kun kaikki säädöt on tehty ja astianpesukone on asennettu, ota ruuvien peitetulpat esiin ja aseta ne säätöreikiin.

KIINNITÄ RUNGON LÄPI



1. Vedä vetolaatikko puoliksi ulos, jotta voit irrottaa pesualtaan.

Työnnä pesualtaan kummallakin puolella olevia lukituskielekkeitä taaksepäin.

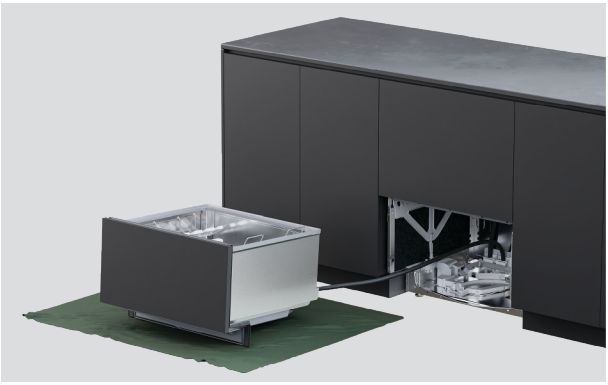

2. Aseta vetolaatikko suojatulle alustalle laitteen vasemmalle puolelle.

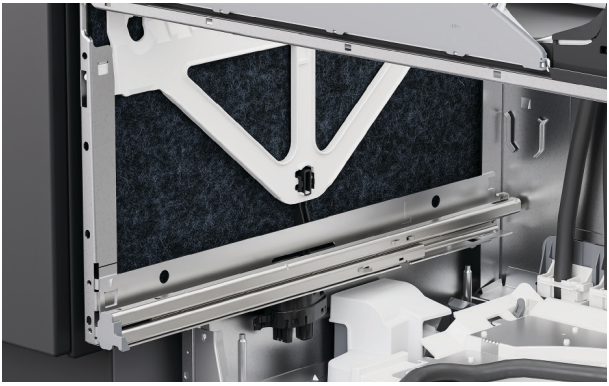

3. Nosta rungon sivuilla olevaa eristettä.

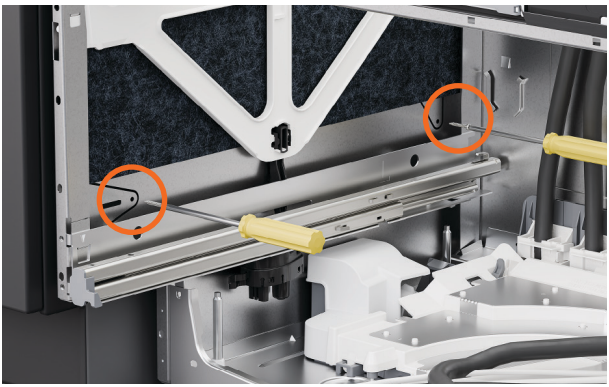

4. Työnnä ruuvit rungon kummallakin sivulla olevien kahden reiän läpi.

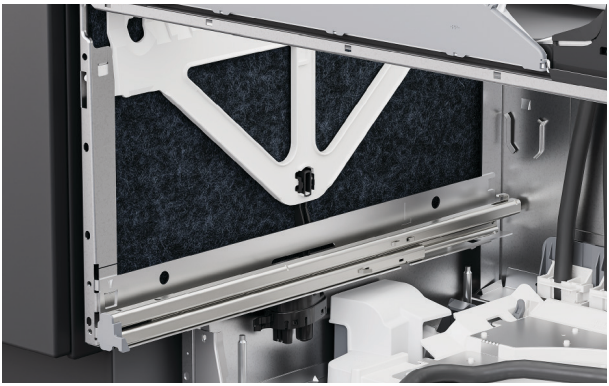

5. Varmista, että eriste on asetettu oikein takaisin paikalleen eikä haittaa vetolaatikon kiskojen liikettä.



6. Aseta pesuallas takaisin kiskoille, vedä lukituskielekkeitä eteenpäin ja napsauta vetolaatikko paikalleen.



1. Jos käytät kiinnikkeitä, avaa ylempi vetolaatikko osittain.

Nosta kumitiivistettä ja irrota reunalistasta vasemman- ja oikeanpuoleinen ruuvin suojus.



2. Kiinnitä sivukannattimet mukana toimitetuilla ruuveilla ja aseta ruuvinsuojukset takaisin paikoilleen.



3. Jos yläkiinnikkeet on asennettu paikoilleen, kiinnitä ne mukana toimitetuilla ruuveilla.

Vaurioiden välttämiseksi varmista, että ruuvinkanta on pinnan tasalla eikä osu vetolaatikon paneelin yläreunaan laatikon ollessa suljettuna.

SOKKELIN ASENNUS

Varmista, että kaikkien paneelien reunat on tiivistetty kosteudenkestävyyden varmistamiseksi. Sokkelin alareunan ja lattian väliin on jätettävä **12 mm:n** rako.



1. Paikanna upotettava esiviimeistelty sokkeli.



2. Merkitse sokkelikiinnikkeen poistettava osa ja varmista, että se on lyhyempi kuin räätälöity paneeli.

Katkaise tai leikkaa ylimääräinen osa pois ja tasoita reuna viilalla.



3. Jos asennat räätälöidyn sokkelin, aseta räätälöity paneeli esiviimeistellyn sokkelin päälle.

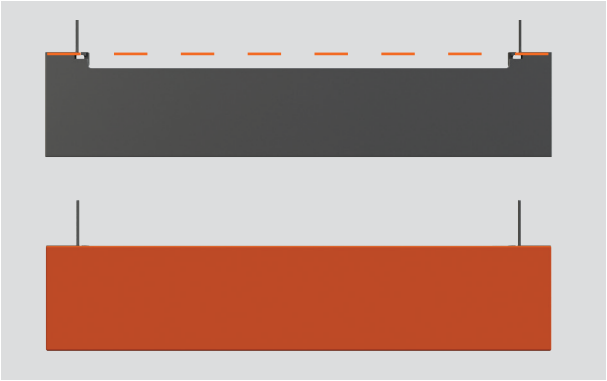

4. Jos sokkelin syvyys on enintään 40 mm, kohdista räätälöidyn paneelin yläreuna sokkelikiinnikkeen yläreunaan.



5. Jos sokkelin syvyys on 40–100 mm, kohdista räätälöity paneeli sokkelikiinnikkeen alareunaan.

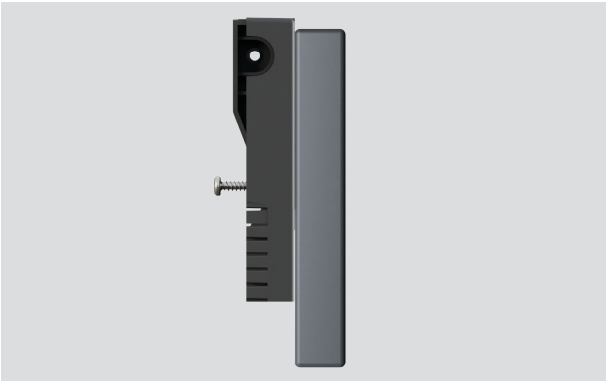

6. Poraa esireiät sokkelikiinnikkeen kiinnityskohtien läpi.

Ruuvaa asennuskiinnike sokkeliin ruuvimeisselillä.



1. Liu'uta asennuskiinnikettä T-kiskoja pitkin, kunnes se on oikeassa kohdassa.

Kiinnitä asennuskiinnike T-kiskoihin. Älä kiristä liikaa.

POISTOVESILIITÄNNÄN VAIHTOEHDOT

Vedenpaine, DD60DTX6HI1: enintään 1 MPa (145 psi), vähintään 0,1 MPa (14,5 psi)
Vesiliitäntä: 3/4” BSP (GB20), tasotiivisteelle sopiva; suositeltu lämpötila: kylmä vesi, 20 °C

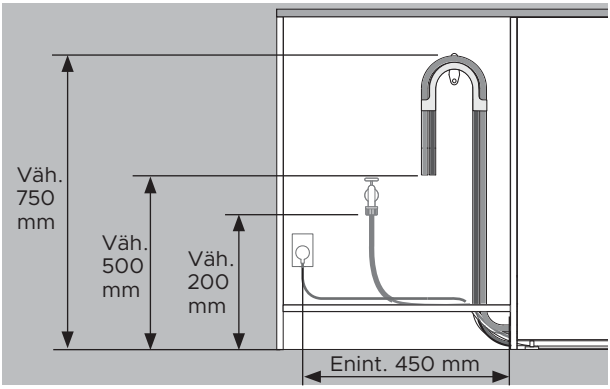

Etäisyydet ovat samat kaikissa asennuksissa.

- Lattiasta kannattimen yläreunaan – vähintään 750 mm.
- Lattiasta poistoletkun päähän – vähintään 500 mm.
- Lattiasta tulovesiliitäntään – vähintään 200 mm.
- Kaapin sivusta pistorasian keskikohtaan – enintään 450 mm.

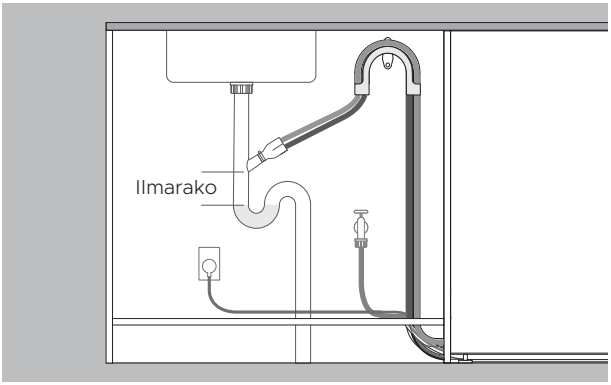

Poistoveden johtaminen letkuliitäntään

- Letkuliitännän on oltava seisovan veden pinnan yläpuolella, ja niiden väliin on jäätävä ilmarako vedenpoisto-ongelmien välttämiseksi.

- Poista poistoletkun ylimääräinen pituus, jotta letku ei pääse roikkumaan letkuliitännän alapuolella.

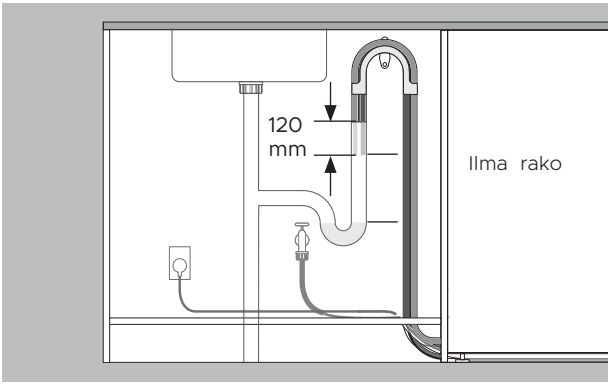

Poistoveden johtaminen pystyviemäriputkeen

- Poistoletkun pään on oltava seisovan veden pinnan yläpuolella, ja niiden väliin on jäätävä ilmarako vedenpoisto-ongelmien välttämiseksi.
- Poista poistoletkun ylimääräinen pituus.
- Letkut saavat ulottua pystyviemäriputkeen enintään 120 mm.

ASENNA POISTOVESILIITÄNTÄ

Varmista, että poistoletkun kannatin on asennettu oikein ja letku on pujotettu sen läpi oikein vaurioiden ja vedenpoisto-ongelmien välttämiseksi.

Astianpesukoneen poistovettä ei saa johtaa seisovaan veteen.

Jos mukana toimitetut poistoletkut eivät yllä liitäntöihin, osoitteesta fisherpaykel.com on saatavana 3,6 m:n poistoletkun jatkosarja.



1. Asenna poistoletkun tuki mahdollisimman lähelle työtasoa, vähintään 750 mm:n korkeudelle lattiasta.

Pujota letkut tuen läpi.

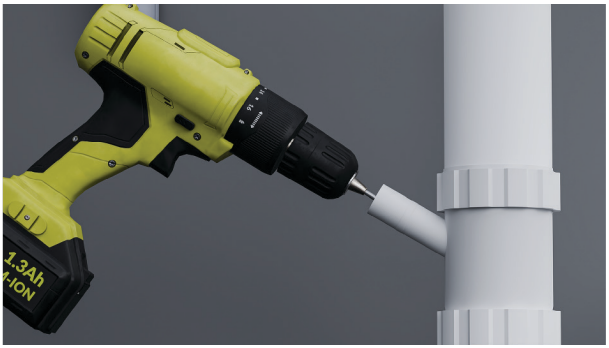

2. Liittäminen viemärin T-haaraan:

Irrota viemärin T-haara ennen poraamista, jotta putkistoon ei pääse porauslastuja.

Irrota tulppa viemärin T-yhteestä tai poraa siihen reikä, jonka halkaisija on vähintään 13 mm, ennen liittimen kiinnittämistä.

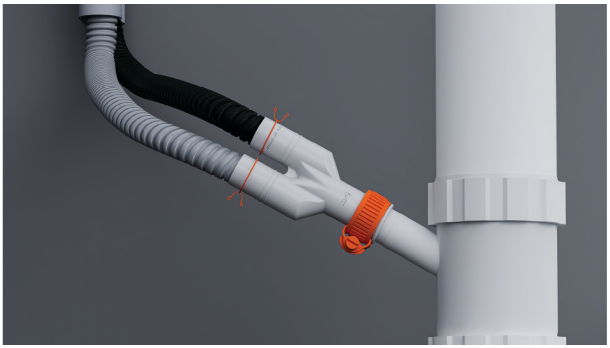

3. Pujota lankakiristimet letkujen päälle.

Liitä letkut mukana toimitettuun letkuliittimeen ja kiinnitä ne mukana toimitetuilla lankakiristimillä.

Varmista, että kukin letku kulkee suoraan liittimeen eikä siihen muodostu vedenpoistoa haittaavia taitoksia.



4. Liittäminen pystyviemäriputkeen:

Vedä molemmat poistoletkut poistoletkun tuen läpi ja aseta niiden päät pystyviemäriputkeen.

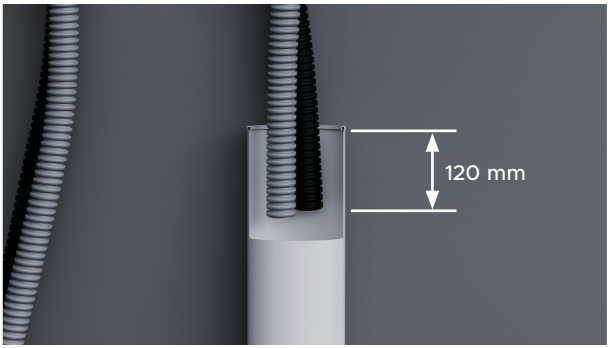

5. Varmista, että letkut eivät ulotu pystyviemäriputkeen yli 120 mm, jotta jätevesi ei pääse lappoutumaan takaisin altaaseen.

Letkuja voidaan tarvittaessa lyhentää.

LIITÄ VEDENSYÖTTÖ

Älä avaa vedensyöttöä ennen kuin laite on liitetty sähköverkkoon. Astianpesukoneen virran on oltava päällä, jotta ylivuotosuojaus toimii.

Vedensyöttö on varustettava sulkuventtiileillä, jotta se voidaan katkaista.

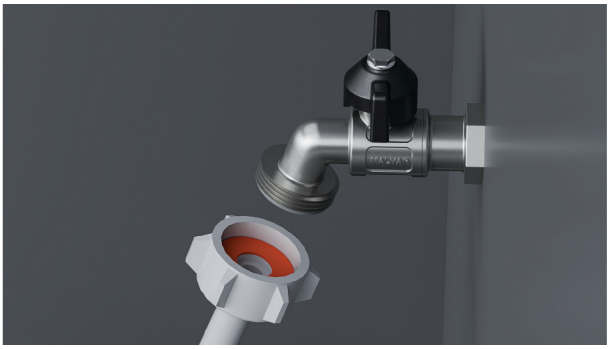

1. Tarkista, että mukana toimitettu kumitiiviste on asetettu liittimeen.



2. Liitä tulovesiletku hanaan.

Varmista, ettei tulovesiletku ole taittunut eikä hanaan kohdistu vetoa tai rasitusta.

Älä lyhennä tulovesiletkua.



3. Kiristä käsin paikalleen. Käännä kiintoavaimella tai pihdeillä vielä 180° kiinnityksen varmistamiseksi. Vältä liiallista kiristämistä.

LIITÄ SÄHKÖVERKKOON

Sähkövaatimukset: 220–240 V, 50–60 Hz, 9 A

Pistotulppaan on päästävä käsiksi asennuksen jälkeen huoltoa varten.



1. Liitä laite sähköverkkoon.

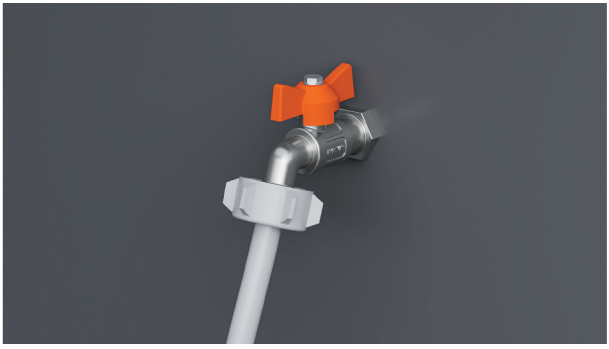

2. Tarkista vesiliitännät.

Avaa vedensyöttö ja tarkista, ettei liitännöissä ole vuotoja.

Astianpesukoneen virran on oltava päällä, jotta ylivuotosuojaus toimii.

Jos laite irrotetaan sähköverkosta, varmista, että vedensyöttö on suljettu.

ASENTAJAN TARKISTUSLISTA

Asennus

- ☐ Jos laite irrotetaan sähköverkosta, varmista, että vedensyöttö on suljettu vesivahingon estämiseksi.
- ☐ Tarkista, että kaikki osat on asennettu oikein ja tiukalle.
- ☐ Varmista, että kaikki vapaat välit ovat oikein.
- ☐ Varmista, että astianpesukone on tukevasti kiinnitetty ja että laatikko avautuu ja sulkeutuu esteettä.
- ☐ Varmista, että etulevyt on asennettu astianpesukoneeseen oikein.
- ☐ Varmista, että pakkausmateriaalit ja koreja ja suihkuvarsia kiinni pitävä teippi on poistettu.
- ☐ Tarkista, että suihkuvarsi on paikallaan, oikein asennettu ja pyörii vapaasti.
- ☐ Varmista, että kopautuksella toimivan taukotoiminnon moduulit on kiinnitetty tukevasti ja että ne toimivat oikein.
- ☐ Varmista, että tiivistysteippi on kiinnitetty ja ettei siinä ole ryppyjä, taitoksia tai ilmakuplia.

Putkisto

- ☐ Varmista, että poistoliitännän tulpat on porattu auki ja poistoliitäntä on kytketty.
- ☐ Poistoletkun liitin ei saa kannatella ylimääräisen letkumateriaalin painoa. Pidä poistoletku täyteen pituuteen vedettynä riippumien välttämiseksi. Poistoletkun ylimääräinen pituus on pidettävä yläsilmukan astianpesukoneen puolella.
- ☐ Varmista, että mukana toimitettu kumitiiviste on asennettu tulovesiletkun liitäntään ja että liitäntä on kiristetty kunnolla.
- ☐ Jos poistoletku liitetään vesilukkoon, varmista, että yläsilmukka on vähintään 150 mm korkeammalla kuin poistoletkun liitin.
- ☐ Vedenpehmenninmallit: säädä vedenpehmentimen asetus oletusasetuksesta alueen veden kovuuteen sopivaksi. Katso lisätietoja käyttöoppaasta.
- ☐ Varmista, että vedensyöttö on kytkettynä pois päältä, kunnes pistoke liitetään pistorasiaan ja virta kytketään päälle. Astianpesukoneen virran on oltava päällä, jotta ylivuotosuojaus toimii.

Sähkö

- ☐ Varmista, että kaikki sähkötarkastukset on tehty paikallisten määräysten mukaisesti.

ASENTAJAN TARKISTUSLISTA

Koekäyttö

- ☐ Kytke virta ja vedensyötöt päälle, avaa sitten vetolaatikko. Laitteen pitää nyt antaa äänimerkki ja ohjauspaneelin ohjelmamerkkivalon pitäisi syttyä.
- ☐ Lisää kolme kupillista vettä vetolaatikkoon.
- ☐ Valitse RINSE (HUUHTELU) ja käynnistä ohjelma.
- ☐ Tarkista kopautuksella toimiva taukotoiminto.
- ☐ Toista sama toiselle vetolaatikolle.
- ☐ Varmista huuhteluohjelman päätyttyä, että astianpesukone on toiminut ja poistanut veden asianmukaisesti.
- ☐ Tarkista, että vedensyöttö on kytkeytynyt oikein pois päältä.
- ☐ Tarkasta poistoliitännät vuotojen varalta.
- ☐ **Jos asennuspaikka jää ilman virtaa asennuksen jälkeen, varmista, että vedensyöttö on kytketty pois päältä tulvimisen estämiseksi.**

Täytä ja säilytä myöhempää käyttöä varten:

Malli _____

Sarjanumero _____

Ostopäivä _____

Ostaja _____

Jälleenmyyjän osoite _____

Asentajan nimi _____

Asentajan allekirjoitus _____

Asennusyritys _____

Asennuspäivä _____

FISHERPAYKEL.COM

© Fisher & Paykel Appliances 2026. Kaikki oikeudet pidätetään.

Tässä oppaassa näkyvät mallit eivät ehkä ole saatavilla kaikillamarkkina-alueilla, ja niitä saatetaan muuttaa ilman erillistä ilmoitusta.

Tässä oppaassa olevat tuotteen tekniset tiedot koskevat kyseisiä tuotteita ja malleja oppaan julkaisuhetkellä. Koska pyrimme parantamaan tuotteitamme jatkuvasti, tekniset tiedot saattavat muuttua ilman eri ilmoitusta.

Saat lisätietoja omassa maassasi saatavilla olevista malleista ja niiden teknisistä tiedoista verkkosivustostamme tai ottamalla yhteyden paikalliseen Fisher & Paykel -jälleenmyyjään.

434523A 10.26