EINBAU-KAFFEEMASCHINE
ERSTE INBETRIEBNAHME

Das Gerät kennenlernen	3
Kaffeemaschine einrichten	5
Kaffeemaschine ein-/ausschalten	10
Kaffee hinzufügen	11
Mahlgrad anpassen	12
Wassertank befüllen	14
Getränke wählen und personalisieren	15
Verwenden Sie das Milchkännchen	18
Verwenden Sie die Dampfdüse	21
Gerät reinigen und pflegen	23

FISHER & PAYKEL

NZ AU UK IE EU SG CN

EINBAU-KAFFEEMASCHINE

EB60MSG3, EB60MSB3, EB60CSX3, EB76PSX3

So erzielen Sie optimale Ergebnisse mit Ihrer Kaffeemaschine:

- Stellen Sie den Wasserhärtegrad gemäß der Wasserversorgung Ihres Haushalts ein.
- Installieren Sie den Wasserfilter, um eine gleichbleibende Leistung sicherzustellen.
- Konditionieren Sie Ihre Kaffeemaschine, indem Sie einige Tassen Kaffee zubereiten.
- Reinigen und entkalken Sie die Kaffeemaschine regelmäßig, um eine optimale Leistung aufrechtzuerhalten.
- Registrieren Sie Ihr Produkt, um von einem optimierten Wartungsservice zu profitieren.

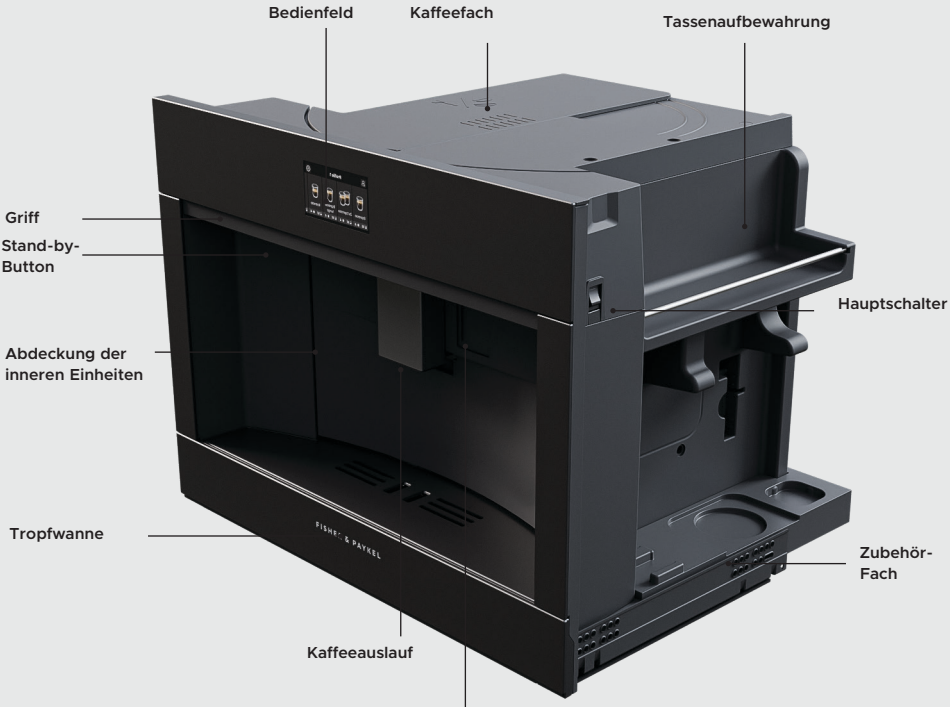

- Ziehen Sie die Kaffeemaschine am Griff heraus, um Zugang zum Kaffeefach, Tassenwärmer, Zubehör-Fach und Hauptschalter zu erhalten.
- Öffnen Sie die Abdeckung, indem Sie den Kaffeespender nach vorne ziehen, um Zugang zum Satzbehälter, zum Wassertank und zur Brühgruppe zu erhalten. Die Abdeckung öffnet nach links.

Nicht abgebildet: Zubehör, Dampfdüse, Milchkännchen, Satzbehälter, Wassertank, Brühgruppe.



STARTBILDSCHIRM	
Anpassbare Profile	Drücken, um zwischen verschiedenen Benutzerprofilen zu wechseln. Sie können bis zu sechs Profile mit unterschiedlichen Benutzereinstellungen speichern.
Getränkeauswahl	Scrollen, um zwischen den verfügbaren Getränken zu wählen. Drücken, um das gewünschte Getränk auszuwählen und die Ausgabe zu starten.
Getränkeeinstellungen	Zeigt die Größe und Stärke des Getränks an. Drücken, um die Einstellungen des Getränks vor der Ausgabe anzupassen.
Uhr	Zeigt die Uhrzeit an. Drücken, um die Uhrzeit einzustellen.
Einstellungsmenü	Drücken, um auf Geräteeinstellungen und Wartungszyklen zuzugreifen.

Beim ersten Einschalten Ihrer Kaffeemaschine werden Sie aufgefordert, einige Schritte zu durchlaufen, um Ihr Gerät einzurichten.



Kaffeemaschine anschließen

Stellen Sie sicher, dass die Kaffeemaschine an das Stromnetz angeschlossen ist.



Kaffeemaschine einschalten

Ziehen Sie die Kaffeemaschine heraus, um Zugriff auf den Hauptschalter zu erhalten, und stellen Sie sicher, dass er eingeschaltet ist.



Legen Sie Ihre Einstellungen fest

Folgen Sie den Anweisungen auf dem Bildschirm, um das Gerät einzurichten, wie z. B. die Auswahl der Sprache und das Einstellen der Uhrzeit.

Bei der Einrichtung Ihrer Kaffeemaschine müssen Sie den Wasserkreislauf betriebsbereit machen. Dieser Vorgang dauert einige Minuten und das Gerät ist dabei möglicherweise lauter als gewöhnlich.

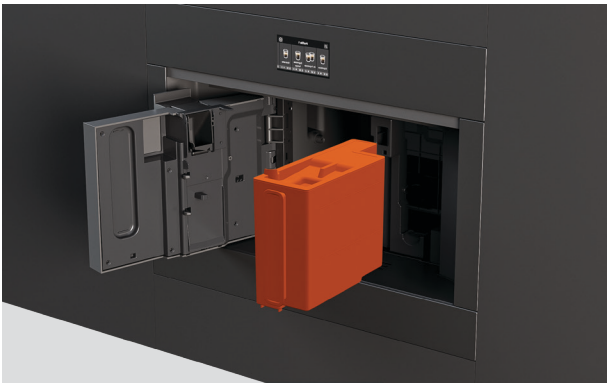

Wassertank befüllen

Öffnen Sie die Tür, um Zugang zum Wassertank zu erhalten.

Entfernen Sie den Deckel und füllen Sie den Tank bis zum maximalen Füllstand.

Legen Sie den Deckel auf und setzen Sie den Wassertank wieder in das Gerät ein.



Dampfdüse anschließen

Schieben Sie den Abdeckung des Düsenanschlusses auf und montieren Sie die Dampfdüse an die Kaffeemaschine.



Wasserkreislauf vorbereiten

Stellen Sie einen Behälter unter die Dampfdüse und folgen Sie den Anweisungen auf dem Bildschirm. Das Wasser fließt durch die Dampfdüse, bis der Kreislauf betriebsbereit ist.

Um optimale Ergebnisse zu erzielen, empfehlen wir, den Wasserhärtegrad vor der ersten Kaffeezubereitung einzustellen.

Diesem Leitfaden liegt ein Wasserhärte-Teststreifen bei, mit dem Sie den Wasserhärtegrad in Ihrem Haushalt ermitteln können.



Wasserhärtegrad messen

1. Nehmen Sie den Teststreifen aus seiner Verpackung. Tauchen Sie ihn 1 Sekunde lang vollständig in ein Glas Wasser ein.



2. Entfernen Sie den Teststreifen und schütteln Sie ihn leicht ab. Warten Sie eine Minute, bevor sie das Ergebnis ablesen.

Die Anzahl der roten Rechtecke auf dem Papier entspricht dem erforderlichen Wasserhärtegrad (1-4).

Folgen Sie den Aufforderungen auf dem Bildschirm oder gehen Sie in das Einstellungsmenü und wählen Sie WASSERHÄRTEGRAD aus. Stellen Sie dann den erforderlichen Wasserhärtegrad ein.

WASSERHÄRTEGRAD	EINSTELLUNG DES WASSERHÄRTEGRADS
	Stufe 1 (weiches Wasser)
	Stufe 2 (mittelhartes Wasser)
	Stufe 3 (hartes Wasser)
	Stufe 4 (sehr hartes Wasser)

Wir empfehlen für eine optimale Leistung, den mitgelieferten Wasserfilter in den Wassertank einzusetzen.

Folgen Sie während der Einrichtung den Aufforderungen auf dem Bildschirm oder gehen Sie in das Einstellungsmenü und wählen Sie WASSERFILTER aus. Sie werden durch die Filterinstallation an Ihrem Gerät geführt.

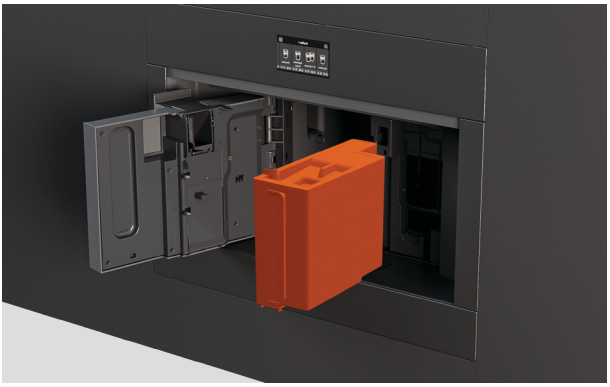

Entfernen Sie den Wassertank

Öffnen Sie die Tür und entfernen Sie den Wassertank. Entfernen Sie den Deckel und füllen Sie frisches Wasser ein.

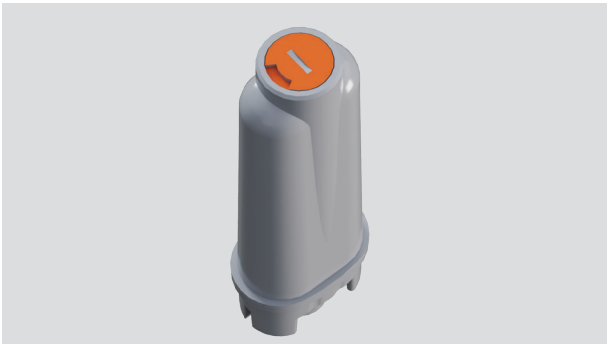

Stellen Sie das Datum am Wasserfilter ein

Das Datum in der Anzeige auf zwei Monate in der Zukunft festlegen.



Wasserfilter aktivieren

Halten Sie den Filter unter einen Wasserhahn, bis er überläuft.



Tauchen Sie den Wasserfilter unter

Legen Sie den Filter in den Tank und tauchen Sie ihn für etwa zehn Sekunden vollständig ein, damit etwaige Luftblasen entweichen können.



Einsatz des Wasserfilters

Setzen Sie die Filtersicherung in das Filtergehäuse ein.

Legen Sie den Deckel auf und setzen Sie den Wassertank wieder in das Gerät ein.



Führen Sie einen Spülvorgang durch

Platzieren Sie einen leeren Behälter (Mindestfassungsvermögen 0,5l) unter den Spender und drücken Sie OK auf dem Bildschirm. Die Kaffeemaschine beginnt den Spülvorgang. Sobald der dieser abgeschlossen ist, ist die Kaffeemaschine betriebsbereit.

Bei regelmäßigem Gebrauch des Geräts hält der Filter etwa zwei Monate. Wird die Kaffeemaschine mit eingesetztem Filter nicht benutzt, hält der Filter maximal drei Wochen.

Die Kaffeemaschine startet bei jedem Einschalten automatisch einen kurzen Vorheiz- und Spülvorgang.

Während des Spülvorgangs tritt etwas heißes Wasser aus dem Kaffeeauslauf aus und sammelt sich in der darunter liegenden Tropfschale. Halten Sie die Hände vom Kaffeeauslauf fern, um einen Kontakt mit dem heißen Wasser zu vermeiden.



1. Ziehen Sie die Kaffeemaschine heraus, um Zugriff auf den Hauptschalter zu erhalten, und stellen Sie sicher, dass er eingeschaltet ist.



2. Drücken Sie den Standby-Button an der Vorderseite des Geräts, um die Kaffeemaschine einzuschalten.

Ausschalten der Kaffeemaschine

Drücken Sie die Standby-Taste an der Vorderseite des Geräts, um die Kaffeemaschine in den Standby-Modus zu setzen. Die Kaffeemaschine führt automatisch einen Spülvorgang durch, bevor sie sich ausschaltet.

Drücken Sie nach Beendigung des Spülvorgangs den Hauptschalter an der Seite des Geräts, um die Kaffeemaschine auszuschalten.

- Wir empfehlen, die Kaffeemaschine bei täglichem Gebrauch im Standby-Modus zu belassen, um sicherzustellen, dass Aufforderungen zur Reinigung und Wartung nach Zeitplan empfangen werden.
- Wenn Sie die Kaffeemaschine über einen längeren Zeitraum nicht benutzen, schalten Sie das Gerät am Hauptschalter aus.
- Schalten Sie das Gerät niemals am Hauptschalter aus, wenn es gerade in Betrieb ist.

KAFFEE HINZUFÜGEN

Füllen Sie die Kaffeemaschine mit ganzen Bohnen für die automatische Getränkedosierung, oder fügen Sie bei jeder Zubereitung gemahlenen Kaffee hinzu.



Verwenden ganzer Kaffeebohnen

1. Ziehen Sie die Kaffeemaschine heraus.

2. Öffnen Sie den Deckel des Kaffeefachs und füllen Sie das Hauptfach mit Kaffeebohnen.

3. Schließen Sie den Deckel und schieben Sie die Kaffeemaschine wieder ein.

Die Kaffeemaschine mahlt die Bohnen automatisch jedes Mal, wenn Sie einen Kaffee zubereiten. Sie können bis zu zwei Kaffees auf einmal zubereiten, wenn Sie ganze Kaffeebohnen verwenden.

Verwenden Sie keine grünen, karamellisierten oder kandierten Kaffeebohnen, da diese im Mahlwerk festkleben und dieses beschädigen können.



Verwendung von gemahlenem Kaffee

1. Ziehen Sie die Kaffeemaschine heraus und öffnen Sie die Abdeckung des Kaffeefachs.

2. Öffnen Sie den Deckel des Trichters für gemahlenen Kaffee und geben Sie einen gestrichenen Messlöffel gemahlenen Kaffee hinein.

3. Schließen Sie den Deckel und schieben Sie die Kaffeemaschine wieder ein.

KAFFEE HINZUFÜGEN

Geben Sie bei jeder Getränkezubereitung einen Messlöffel Kaffee in den Trichter für gemahlenen Kaffee. Sie können mit vorgemahlenem Kaffee jeweils nur ein Kaffeegetränk zubereiten.

- Prüfen Sie, ob der Trichter frei ist, bevor Sie gemahlenen Kaffee hinzufügen.
- Füllen Sie niemals gemahlenen Kaffee ein, wenn das Gerät ausgeschaltet ist.
- Verwenden Sie niemals mehr als einen gestrichenen Messlöffel gemahlenen Kaffees, um eine Verstopfung des Trichters zu vermeiden.
- Gehen Sie bei der Zubereitung Ihres Kaffees zunächst zu den Getränkeeinstellungen und wählen Sie „gemahlener Kaffee“ , bevor Sie AUSGABE drücken.
- Diese Auswahl kann nicht als Voreinstellung gespeichert werden. Sie müssen diese Option bei jeder Zubereitung auswählen.

MAHLGRAD EINSTELLEN

Der Mahlgrad ist standardmäßig für eine optimale Leistung eingestellt, und zu Beginn sollte keine Anpassung erforderlich sein.

Wenn Sie nach der Zubereitung einiger Getränke feststellen, dass der Kaffee nicht stark oder nicht cremig genug ist oder zu langsam ausgegeben wird, kann dies durch Einstellen des Mahlgrads korrigiert werden.



1. Ziehen Sie die Kaffeemaschine heraus und öffnen Sie die Abdeckung des Kaffeefachs, um den Drehregler für die Mahlgradeinstellung zu finden.



2. Stellen Sie eine Tasse unter den Kaffeeauslauf und stellen Sie die Höhe des Kaffeeauslaufs ein.

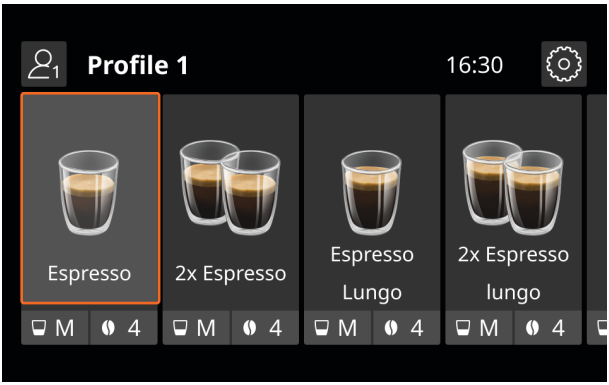

3. Wählen Sie auf dem Bildschirm ein Kaffeegetränk aus, um die Kaffeemühle zu starten.



4. Während die Kaffeemühle in Betrieb ist, bewegen Sie den Drehregler um einen Schritt in die erforderliche Richtung.

Wenn der Kaffee zu langsam ausgegeben wird, wählen Sie einen gröberen Mahlgrad (erhöhen Sie den Wert mithilfe des Drehreglers).

Für einen vollmundigeren, cremigeren Kaffee verringern Sie den Mahlgrad (wählen Sie mithilfe des Drehreglers einen geringeren Wert).

- Stellen Sie den Mahlgrad nur ein, wenn die Kaffeemühle in Betrieb ist, d. h. in der Anfangsphase der Kaffeezubereitung.
- Bewegen Sie den Drehregler jeweils nur um einen Schritt vorwärts oder rückwärts.
- Die Anpassungen zeigen sich erst nach mindestens zwei Tassen Kaffee. Wenn die anfängliche Anpassung das Problem nicht behoben hat, wiederholen Sie den Vorgang und stellen Sie den Drehregler auf die nächste Position.

WASSERTANK BEFÜLLEN

Um Heißgetränke zubereiten zu können, muss der Wassertank gefüllt sein. Für optimale Ergebnisse empfehlen wir, den Tank täglich mit frischem Wasser zu füllen.

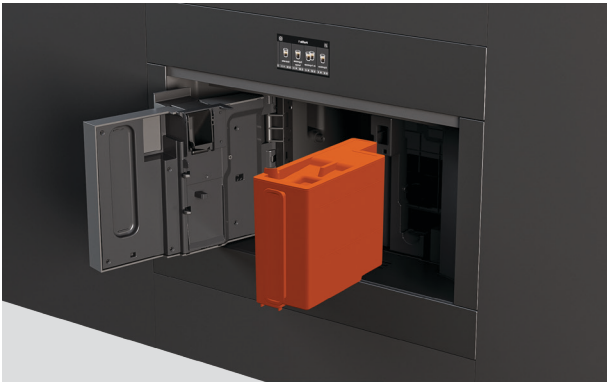

Wassertank befüllen

Öffnen Sie die Abdeckung, um Zugang zum Wassertank zu erhalten.

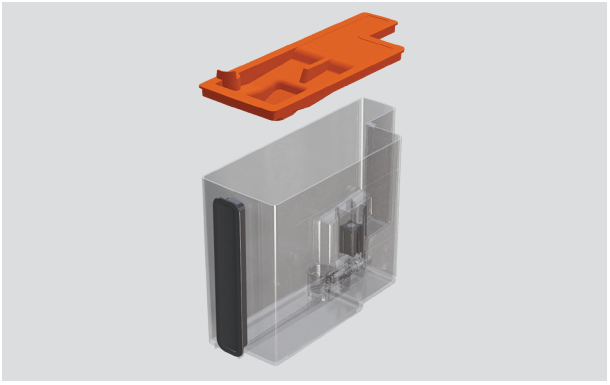

Entfernen Sie den Deckel und füllen Sie den Tank bis zum **maximalen** Füllstand.

Legen Sie den Deckel auf und setzen Sie den Wassertank wieder in das Gerät ein.

Konditionieren Ihrer Kaffeemaschine:

- Für beste Ergebnisse empfehlen wir, Ihre Kaffeemaschine zunächst vorzubereiten. Bereiten Sie dazu vier bis fünf Kaffeegetränke zu, bis Ihre Maschine konsistent guten Kaffee ausgibt.
- Während der Konditionierung der Kaffeemaschine ist es normal, dass Sie das Geräusch von kochendem Wasser hören. Dieses Geräusch sollte nach der Zubereitung einiger Kaffeegetränke nachlassen.

Tipps für beste Ergebnisse:

- Passen Sie die Stärke und Größe Ihres Kaffees unter den Getränkeeinstellungen an Ihre Vorlieben an.
- Um einen cremigeren Kaffee zu erhalten, stellen Sie die Höhe des Kaffeespenders so nah wie möglich an die Tasse heran.
- Für heißeren Kaffee erwärmen Sie die Tassen vor der Verwendung mit heißem Wasser, erhöhen Sie die Temperatur in den Getränkeeinstellungen oder führen Sie vor der Zubereitung Ihres Getränks einen Spülvorgang durch.



1. Stellen Sie eine Tasse unter den Kaffeeauslauf und stellen Sie die Höhe des Kaffeeauslaufs ein.



2. Scrollen, um zwischen den verfügbaren Getränken zu wählen.

Wählen Sie ein Getränk aus und drücken Sie darauf, um mit der Ausgabe zu beginnen, oder gehen Sie in die Getränkeeinstellungen, um vor der Ausgabe Anpassungen vorzunehmen.



3. Personalisieren Sie Ihr Getränk, indem Sie die Stärke und Größe nach Bedarf anpassen.

Wenn Sie gemahlenen Kaffee verwenden, stellen Sie sicher, dass Sie „gemahlener Kaffee“ wählen, bevor Sie AUSGABE drücken.

Jede Menge der Kaffeekomponenten kann während der Dosierung auch noch weiter angepasst werden.

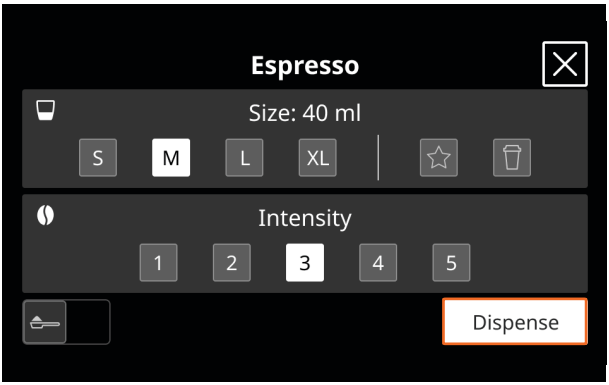

4. Drücken Sie AUSGABE, um die Ausgabe Ihres Getränks zu starten.

Die Dosierung stoppt automatisch, sobald sie abgeschlossen ist.

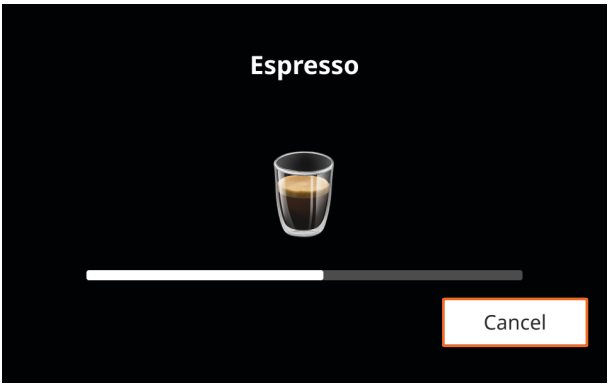

Getränkezubereitung abbrechen

Drücken Sie während der Ausgabe jederzeit auf ABBRECHEN, um die Zubereitung des Getränks zu beenden.



Menge der Kaffeekomponenten anpassen

Bei Getränken mit mehr als einer Komponente drücken Sie während der Ausgabe STOP, um die Ausgabe der aktuellen Zutat zu beenden und zur nächsten Komponente überzugehen.

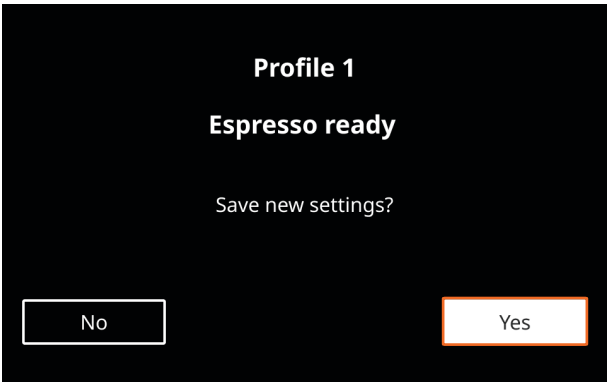

Speichern Ihrer Einstellungen

Nachdem die Ausgabe abgeschlossen ist, können Sie Ihre neuen Einstellungen auf dem Bildschirm speichern.

Drücken Sie YES, um Ihre Einstellungen im aktuellen Benutzerprofil zu speichern.

Zubereitung von Getränken mit Milch

Für die Zubereitung von Cappuccinos, Lattes und anderen Kaffeespezialitäten auf Milchbasis können Sie die Milch entweder automatisch mit dem Milchkännchen-Zubehörteil oder manuell mit der Dampfdüsenbefestigung aufschäumen. Die jeweiligen Anleitungen finden Sie unter „Verwendung des Milchkännchens“ oder „Verwendung der Dampfdüse“.

VERWENDEN SIE DAS MILCHKÄNNCHEN

Verwenden Sie das Milchkannenzubehör für die automatische Zubereitung von Cappuccinos, Lattes und anderen Getränken mit Milch.

Für beste Ergebnisse empfehlen wir, gekühlte Milch mit einer Temperatur von etwa 5°C zu verwenden.

Milchschaum automatisch erzeugen

- Lassen Sie das Milchkännchen nicht über einen längeren Zeitraum außerhalb des Kühlschranks stehen.
- Um Milch mit unzureichendem Schaum und große Blasen zu vermeiden, reinigen Sie den Deckel und den Anschluss nach jedem Gebrauch gründlich.
- Wenn der Modus **ENERGIESPAREN** aktiviert ist, kann es einige Sekunden dauern, bis die Milch aufgeheizt wird.



1. Entfernen Sie den Deckel des Milchkännchens.

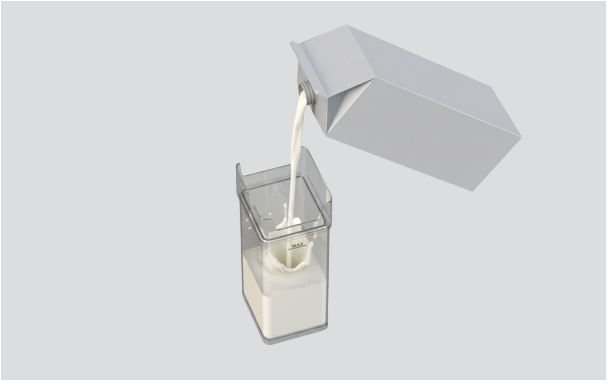

2. Füllen Sie das Kännchen mit so viel Milch wie erforderlich bis zur maximalen Einfüllhöhe.



3. Vergewissern Sie sich, dass der Drehregler auf EINSATZ gedreht ist, und prüfen Sie, ob der Schlauch noch fest angeschlossen ist. Setzen Sie dann den Deckel wieder auf.



4. Schieben Sie den Deckel des Düsenanschlusses auf und bringen Sie das Milchkännchen an der Kaffeemaschine an. Vergewissern Sie sich, dass es vollständig einrastet.

Entfernen Sie zuerst die Dampfdüse, falls erforderlich.



5. Stellen Sie eine Tasse unter den Kaffeespender und die Milchdüse und passen Sie deren Höhen nach Bedarf an.

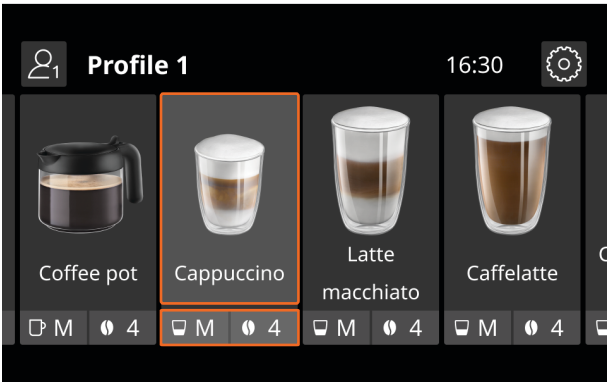

6. Wählen Sie ein Getränk und beginnen Sie mit der Ausgabe.

Sie werden dann aufgefordert, die empfohlene Schaummenge für das ausgewählte Getränk einzustellen.



7. Stellen Sie den Drehregler am Kännchen auf die empfohlene Schaummenge ein.

EINSTELLUNG	SCHAUMMENGE	EMPFOHLEN FÜR
MIN.	LEICHTER SCHAUM	Latte / Heiße Milch (ohne Schaum)
MITTEL	CREMIGER SCHAUM	Latte Macchiato / Flat White
MAX.	DICKER SCHAUM	Cappuccino / Cappuccino Mix / Cappuccino Macchiato / Espresso Macchiato / Cappuccino + / Heiße Milch (mit Schaum)

Verwenden Sie die Dampfdüse, um Milch oder Wasser zu erhitzen oder um heißes Wasser auszugeben.

Lassen Sie das Gerät während der Ausgabe von Dampf oder heißem Wasser nicht unbeaufsichtigt.

Um Hitzeschäden oder Spritzer zu vermeiden, warten Sie, bis die Ausgabe von Dampf oder heißem Wasser beendet ist, bevor Sie den Behälter von der Düse entfernen.

Milch aufschäumen oder Wasser erhitzen

- Wählen Sie einen Behälter mit entsprechender Größe. Das Volumen der Milch verdoppelt oder verdreifacht sich beim Aufschäumen.
- Passen Sie die Position der Düse für die gewünschte Schaummenge an. Stellen Sie die Düse für festeren Schaum auf die Schaumposition ▼ und für leichteren oder keinen Schaum auf die flache Position ▲.
- Für cremigeren Schaum drehen Sie den Behälter mit langsamen Bewegungen nach oben.
- Um Milch mit unzureichendem Schaum und große Blasen zu vermeiden, sollten Sie die Düse immer gemäß der Anweisung reinigen.
- Für beste Ergebnisse empfehlen wir, gekühlte Milch mit einer Temperatur von etwa 5°C zu verwenden.



1. Schieben Sie den Abdeckung des Düsenanschlusses auf und montieren Sie die Dampfdüse an die Kaffeemaschine.

Passen Sie die Position des Düse nach Bedarf an Ihre Getränkevorliebe an.



2. Füllen Sie einen Behälter mit Milch oder Wasser zum Erhitzen, und tauchen Sie die Düse in die Flüssigkeit.

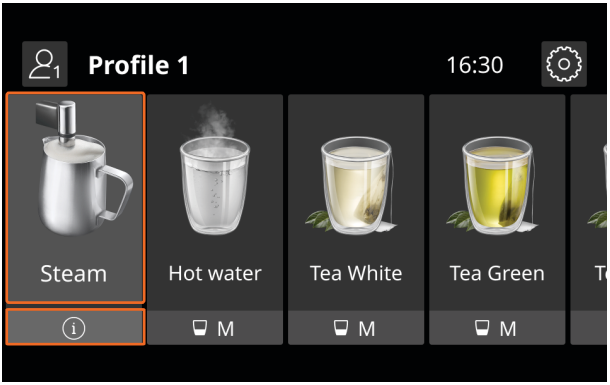

3. Wählen Sie auf der Anzeige DAMPF aus. Die Dampfausgabe beginnt.

Wenn die gewünschte Temperatur und Schaummenge erreicht sind, drücken Sie STOPP.

Abgabe von heißem Wasser

- Verwenden Sie die Dampfdüse, um heißes Wasser auszugeben.
- Lassen Sie die Kaffeemaschine während der Ausgabe von heißem Wasser nicht unbeaufsichtigt.



1. Stellen Sie eine Tasse unter den Ausguss. Platzieren Sie diese so nah wie möglich, um Spritzer zu vermeiden.

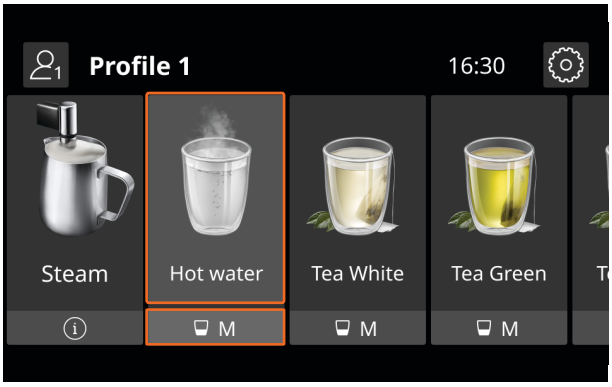

2. Wählen Sie HEISSES WASSER auf der Anzeige und stellen Sie das erforderliche Fassungsvermögen ein, drücken Sie dann AUSGABE.

Drücken Sie jederzeit ABBRECHEN, um die Wasserausgabe vorzeitig zu stoppen.

Die folgenden Schritte sollten zu einem festen Bestandteil Ihrer Reinigungsroutine werden, um die besten Ergebnisse mit Ihrem Gerät zu erzielen.

- Wischen Sie die Oberflächen nach jedem Gebrauch ab.
- Leeren Sie den Satzbehälter und die Auffangwanne regelmäßig.
- Reinigen Sie das Milchkännchen und die Dampfdüse nach jedem Gebrauch.
- Reinigen Sie die Brühgruppe mindestens einmal im Monat.
- Folgen Sie den Aufforderungen zur Pflege und Wartung auf dem Bildschirm, sobald diese angezeigt werden, einschließlich der regelmäßigen Entkalkung und des Austauschs des Wasserfilters.

Oberflächen

Oberflächen mit einem feuchten Tuch und einem milden Reinigungsmittel abwischen. Mit einem sauberen, fusselfreien Tuch trocknen. Verwenden Sie für schwer erreichbare Stellen eine kleine Bürste.

Milchkännchen

Reinigen Sie die Milchkanne, den Deckel und den Anschlussstutzen nach jedem Gebrauch gründlich. Gehen Sie zu EINSTELLUNGEN und wählen Sie REINIGUNG DES MILCHKÄNNCHENS aus. Sie werden durch die Reinigungsanleitung auf dem Bildschirm geführt.

Dampfdüse

Nach jedem Gebrauch reinigen, um Ablagerungen von Milchrückständen und Verstopfungen zu vermeiden. Waschen Sie alle Teile der Düse mit einem Schwamm und warmem Wasser. Prüfen Sie, ob die Löcher verstopft sind, und beseitigen Sie Verstopfungen bei Bedarf mit einem Zahnstocher.

Anschlussstelle für Dampfdüse/Milchkännchen

Wischen Sie nach jedem Gebrauch den Dampfdüsenanschluss mit einem feuchten Schwamm ab, um eventuelle Rückstände zu entfernen. Stellen Sie sicher, dass der Anschluss frei von Verstopfungen ist, bevor Sie die Dampfdüse wieder anbringen.

Satzbehälter

Leeren und reinigen Sie den Satzbehälter alle paar Tage oder wenn das Gerät Sie dazu auffordert. Leeren Sie beim Entfernen des Satzbehälters immer auch gleichzeitig die Auffangwanne, selbst wenn sie nur wenig Kaffeesatz enthält.

Tropfwanne

Leeren und reinigen Sie die Auffangwanne regelmäßig. Die Auffangwanne ist mit einer roten Füllstandsanzeige ausgestattet. Wenn die Anzeige herausragt, leeren und reinigen Sie die Auffangwanne vor der weiteren Verwendung, um ein Überlaufen zu vermeiden.

DAS GERÄT REINIGEN UND PFLEGEN

Spender

Prüfen Sie regelmäßig, ob die Ausgabelöcher des Kaffeespenders verstopft sind. Entfernen Sie Verstopfungen bei Bedarf mit einem Zahnstocher. Reinigen Sie die Ausgüsse regelmäßig mit einem Schwamm oder feuchten Tuch.

Wassertank

Reinigen Sie den Wassertank etwa einmal im Monat und immer dann, wenn Sie den Wasserfilter austauschen. Reinigen Sie ihn mit einem feuchten Tuch und mildem Reinigungsmittel, spülen Sie ihn anschließend gründlich ab, bevor Sie ihn wieder in das Gerät einsetzen.

Einfülltrichter für gemahlenen Kaffee

Prüfen Sie regelmäßig, ob der Einfülltrichter für gemahlenen Kaffee verstopft ist. Entfernen Sie eventuelle Kaffeeablagerungen mit der mitgelieferten Bürste.

Brüheinheit

Reinigung mindestens einmal im Monat vornehmen. Entfernen Sie die Auffangwanne und den Satzbehälter, um Zugang zur Brühgruppe zu erhalten. Drücken Sie zur Entfernung die Entriegelungstasten, und spülen Sie die Brühgruppe anschließend unter fließendem Wasser ab. Setzen Sie sie wieder ein, indem Sie sie auf die innere Halterung schieben, bis sie hörbar einrastet. Verwenden Sie bei der Reinigung der Brühgruppe kein Reinigungsmittel, um eine Beschädigung zu vermeiden.

Spülvorgang

Führen Sie regelmäßig einen Spülvorgang durch, um den internen Kreislauf zu reinigen und aufzuheizen. Gehen Sie zu EINSTELLUNGEN und wählen Sie SPÜLEN. Wenn das Gerät länger als vier Tage nicht benutzt wurde, führen Sie vor dem Gebrauch drei Spülvorgänge durch.

Entkalkung

Die besten Ergebnisse erzielen Sie, wenn Sie die Kaffeemaschine so bald wie möglich entkalken, nachdem der Entkalkungsalarm angezeigt wird. Der Entkalkungsvorgang dauert etwa 30 Minuten. Sie werden durch die Entkalkungsanweisungen auf dem Bildschirm geführt.

Informationen zu Pflege, Wartung und Fehlerbehebung

Scannen Sie den QR-Code oder besuchen Sie fisherpaykel.com und suchen Sie nach Ihrem Modellcode.

EB60MSG3, EB60MSB3, EB60CSX3, EB76PSX3

FISHERPAYKEL.COM

© Fisher & Paykel Appliances2026. Alle Rechte vorbehalten.

Die Modelle in diesem Leitfaden sind möglicherweise nicht in allen Märkten verfügbar und können sich jederzeit ändern.

Die in diesem Leitfaden aufgeführten technischen Daten beziehen sich auf die jeweiligen Produkte und Modelle zum Zeitpunkt des Veröffentlichungsdatums. Da wir unsere Produkte ständig verbessern, können sich diese technischen Daten jederzeit ändern.

Um aktuelle Informationen zur Verfügbarkeit von Modellen und Ausführungen in Ihrem Land zu erhalten, besuchen Sie bitte unsere Website oder kontaktieren Sie Ihren regionalen Fisher & Paykel-Händler.

433146A 11.26