真空密封抽屉
保养和维护

了解您的电器3
清洁和保养抽屉 4
更换热封杆 5
更换密封垫 6
更换抽屉盖密封条 7
为真空泵除湿 8
故障排除 9

FISHER & PAYKEL

CN

真空密封抽屉

VB60SMB3、VB60SCX3

产品概述

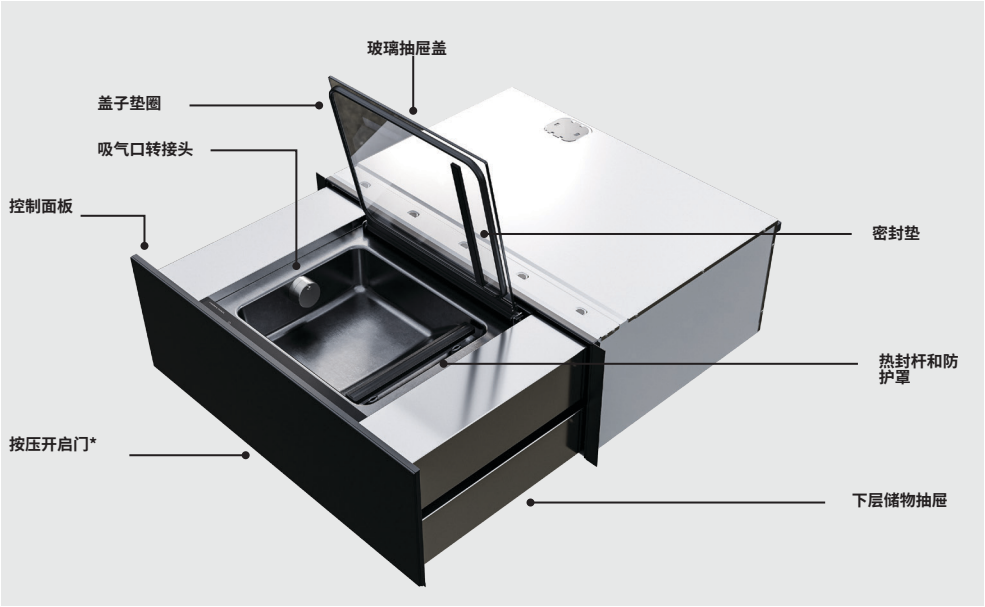

未显示：真空袋、外抽真空套件（转接头、塞子和管子）。
密封袋和配件可以存储在下方的储物抽屉中。取用时，请关闭上层抽屉。**

*专业型号不提供。
**仅限 76 厘米型号。

控制面板

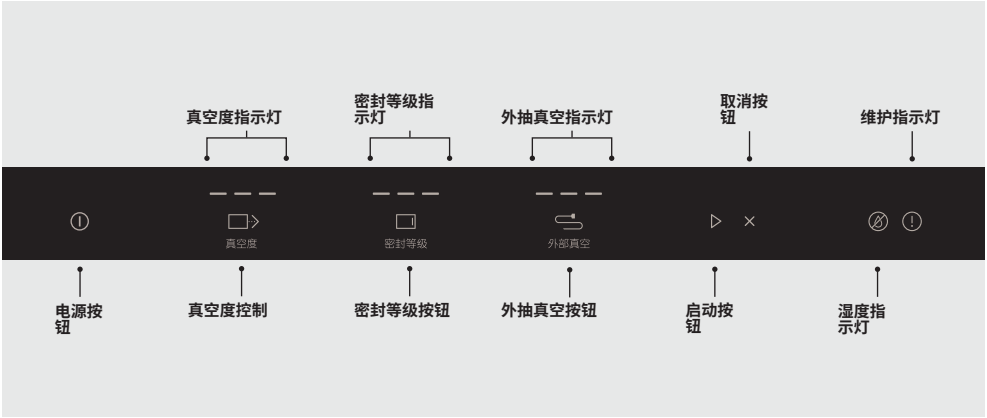

保养真空密封抽屉的关键步骤

- 清洁前请确保抽屉已关机并冷却。
- 用湿布清洁表面，然后用无绒布擦干。
- 每次使用后都要清洁。
- 立即擦掉溢出物。

我们不建议：

- 百洁布。
- 不锈钢清洁剂或光亮剂。
- 研磨性、酸性、碱性或溶剂性清洁产品。
- 蒸汽或高压清洗机。

维护指示灯：

- 如果抽屉无法正常达到抽真空所需的压力，维护指示灯就会亮起。
- 检查并清洁密封垫、热封杆和盖子垫圈，如有损伤或磨损，请予以替换。

抽屉正面

使用柔软的湿布和温和的洗涤剂，并立即用软布擦干。对于不锈钢型号，清洁门时，请顺着抛光纹路的方向擦拭。

抽屉内部

用柔软湿布和温和的洗涤剂清洁抽屉内部，然后用软布擦干。不要让溢出物留在抽屉里或抽屉侧面。清洁时可以拆下热封杆，以便于清洁抽屉内部。

玻璃抽屉盖和盖子垫圈

用柔软的湿布清洁抽屉盖和密封条，然后用软布擦干。请勿在密封条上使用洗涤剂。

热封杆和防护罩

拆下热封杆和防护罩进行清洁。用柔软的湿布和温和洗涤剂清洁，然后用软布擦干。

清洁后，确保将热封杆和防护罩安回原位，使用抽屉内的两个定位销定位。

外抽真空部件

用热水和温和洗涤剂清洁外抽真空部件（转接头、塞子和管子），然后用软布擦干。

更换热封杆

如果热封杆磨损或损坏，请更换。热封杆位于抽屉内部。

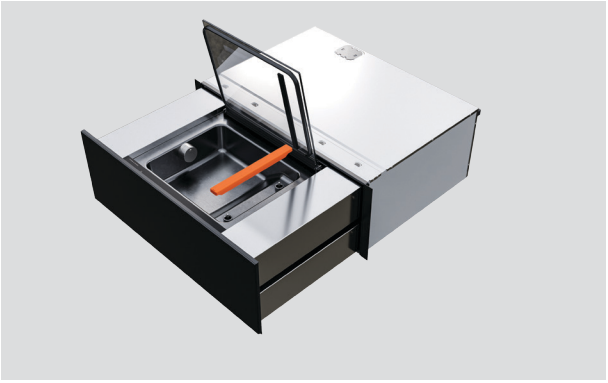

1. 拆下热封杆和防护罩。

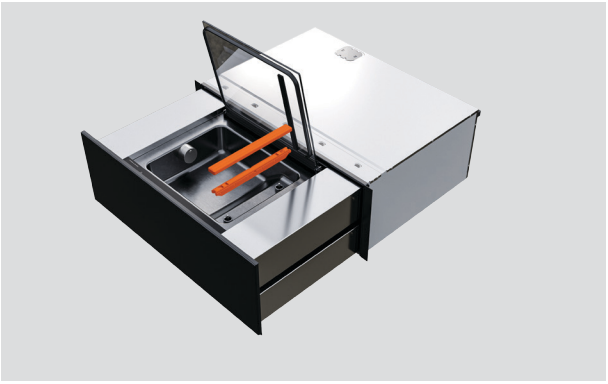

2. 将热封杆与防护罩分开，然后更换新热封杆。

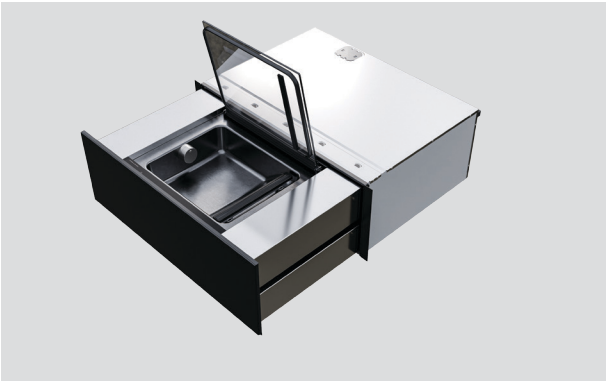

3. 使用两个定位销定位，将热封杆和防护罩安回抽屉原位。

更换密封垫

如果密封垫磨损或损坏，请更换。密封垫位于玻璃抽屉盖的下侧。

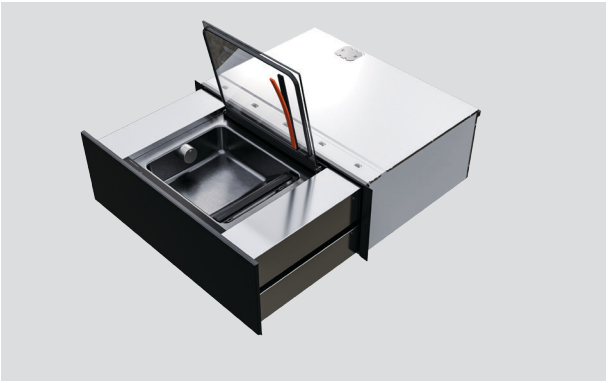

1. 从支架上拆卸磨损或损坏的密封垫，然后更换新密封垫。

检查密封垫是否平整且安装到位。

更换抽屉盖密封条

如果抽屉盖密封条磨损或损坏，请更换。抽屉盖密封条位于玻璃盖外围。

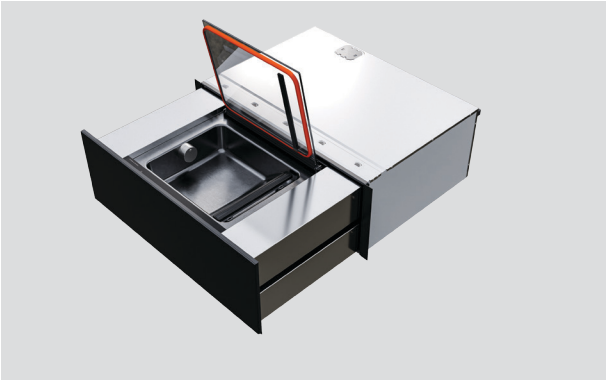

1. 拆卸磨损或损坏的抽屉盖密封条，然后更换新密封条。

检查抽屉盖密封条是否平整且安装到位。

为真空泵除湿

- 经常对高水分食物进行真空处理可能会导致真空泵内积水，因此需要对其除湿。
- 如果真空泵需要除湿，湿度指示灯会亮起。

- 如果湿度指示灯⎚和启动按钮▷同时亮起时，您可以继续使用抽屉，但我们建议尽快运行除湿程序。
- 如果湿度指示灯⎚和维护指示灯①均亮起，则必须先运行除湿程序，然后才能再次使用抽屉。

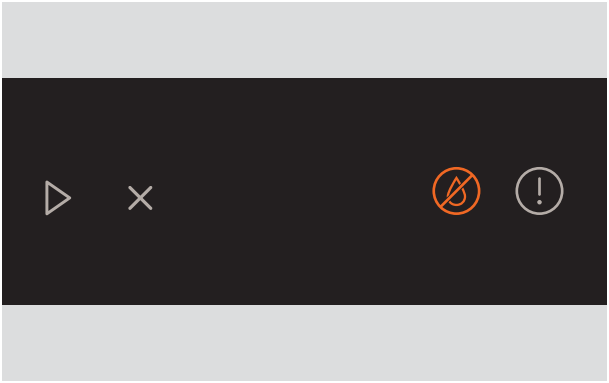

1. 盖上抽屉盖并按住。按湿度指示灯⎚以启动除湿程序。

- 可能需要运行多次除湿程序。每个程序用时 20 分钟。如果除湿后指示器仍然亮起，可等待 1 小时，然后再次除湿。

一般用途

为什么抽屉无法开机?

- 没电。确保电器连接墙壁上的电源,并打开电源开关。
- 检查断路器,或检查检查家里或社区是否停电。如果电器仍然无法开启,请 联系客户服务或授权服务中心安排维修事宜。

为什么抽屉无法工作?

- 抽屉盖没有正确关闭。按下启动按钮前,请按住抽屉盖,确保其正确密封。
- 抽屉因反复使用而过热。再次使用之前,请让电器冷却。如果连续密封多个袋子,建议选择较低档位,或让热封杆在两次密封之间冷却,以防止过热。
- 真空泵需要除湿。如果湿度指示灯⍉和维护指示灯①均亮起,则必须先运行除湿程序,然后才能再次使用抽屉。
- 除湿结束后抽屉正在冷却。如果除湿后指示器仍然亮起,可等待 1 小时,然后再次除湿。

电器为什么会发出噪声?

- 真空泵运行时可能会发出噪声,这是正常现象。

为什么真空袋里还是有空气?

- 所选真空档位可能过低。选择较高的真空档位。
- 袋子损坏或不密封。换新袋子重试,如有需要,可延长密封时间。
- 吸气口被袋子堵住了。检查并根据需要重新放置袋子。

为什么真空袋内的液体在真空密封时会沸腾?

- 高真空压力状态时,液体会在低温下开始沸腾。真空密封液体时,选择较低的真空档位。

外抽真空为何不起作用?

- 可能需要替换软管和真空塞。检查是否有磨损迹象,如有需要则更换。

为什么袋子未正确密封?

- 密封时间太短。选择密封更长的时间。
- 袋子未正确放置在热封杆上。检查位置,如有需要,进行调节。
- 袋子的密封区域周围不干净。密封前,检查并清洁密封区域。
- 密封垫可能需要重新放置或更换。检查密封垫是否安装到位且平整,如有需要则更换。
- 可能需要更换热封杆。检查是否有损坏迹象,如有需要则更换。
- 抽屉因反复使用而过热。再次使用之前,请让电器冷却。如果连续密封多个袋子,建议选择较低档位,或让热封杆在两次密封之间冷却,以防止过热。

为什么电器盖子无法打开?

- 抽屉正在运行。等抽屉运行结束且抽屉盖解锁后,再尝试打开。
- 电器电源已关闭。如果电器运行期间电源被关闭或停电,则抽屉盖可能会保持密封状态,直到恢复供电。

为什么维护指示灯①开启?

- 抽屉盖没有正确关闭。检查是否有物品阻碍抽屉盖关闭,例如真空袋突出或罐子过大。真空密封时,按下启动按钮前要确保牢牢按住抽屉盖。
- 抽屉盖密封条脏污或损坏,无法形成良好的密封。清洁或更换密封件,并检查其是否平整且安装到位。
- 如果湿度指示灯也亮起,则真空泵需要除湿。

为什么湿度指示灯㉀开启?

- 真空泵需要除湿。
- 如果湿度指示灯㉀和启动按钮▷同时亮起时,您可以继续使用抽屉,但我们建议尽快运行除湿程序。
- 如果湿度指示灯㉀和维护指示灯①均亮起,则必须先运行除湿程序,然后才能再次使用抽屉。
- 可能需要运行多次除湿程序。每个程序用时 20 分钟。如果除湿后指示器仍然亮起,可等待 1 小时,然后再次除湿。

FISHERPAYKEL.COM

© Fisher & Paykel Appliances 2026 保留所有权利。

本指南所述的型号并非在所有市场上销售，随时会有变动。

本指南所述的产品规格适用于截至发行日所销售和描述的特定产品型号。本公司禀承不断改进产品之政策，上述规格可能随时会有变动。

如要详细了解本国销售的型号和规格，请访问公司网站，也可以联系当地的 Fisher & Paykel 经销商。

433539A 11.26