CAFETIÈRE ENCASTRÉE
PREMIÈRE UTILISATION

Découvrir votre appareil	3
Configurer la cafetière	5
Allumer/éteindre la cafetière	10
Ajouter du café	11
Régler la mouture	13
Remplissez le réservoir d'eau	15
Sélectionner et personnaliser les boissons	16
Utiliser le pichet à lait	19
Utilisez la buse à vapeur	22
Nettoyer et entretenir votre appareil	24
Nettoyer et entretenir votre appareil	25

FISHER & PAYKEL

NZ AU UK IE EU SG CN

CAFETIÈRE ENCASTRÉE

EB60MSG3, EB60MSB3, EB60CSX3, EB76PSX3

Comment utiliser votre cafetière de manière optimale :

- Ajustez le réglage de la dureté de l'eau pour correspondre à l'alimentation de votre foyer.
- Installez le filtre à eau pour aider à garantir des performances constantes.
- Mettez votre cafetière en service en préparant quelques cafés.
- Nettoyez et détartrez régulièrement la cafetière pour maintenir des performances optimales.
- Enregistrez votre produit pour bénéficier d'une assistance simplifiée.

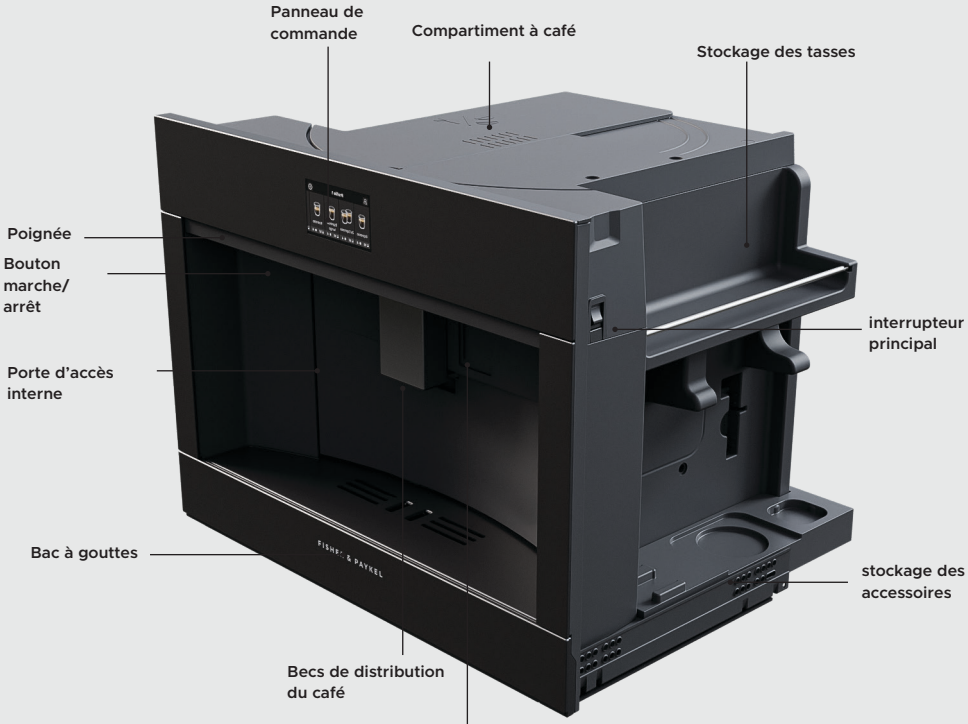

- Tirer la cafetière à l'aide de la poignée pour accéder au compartiment à café, au réchauffeur de tasses, au stockage des accessoires et à l'interrupteur principal.
- Ouvrir la porte en tirant le distributeur de café vers l'avant pour accéder au bac à marc de café, au réservoir d'eau, et à l'unité de percolation. La porte est articulée vers la gauche.

Non illustré : accessoires, buse à vapeur, pichet à lait, bac à marc de café, réservoir d'eau, unité de percolation.

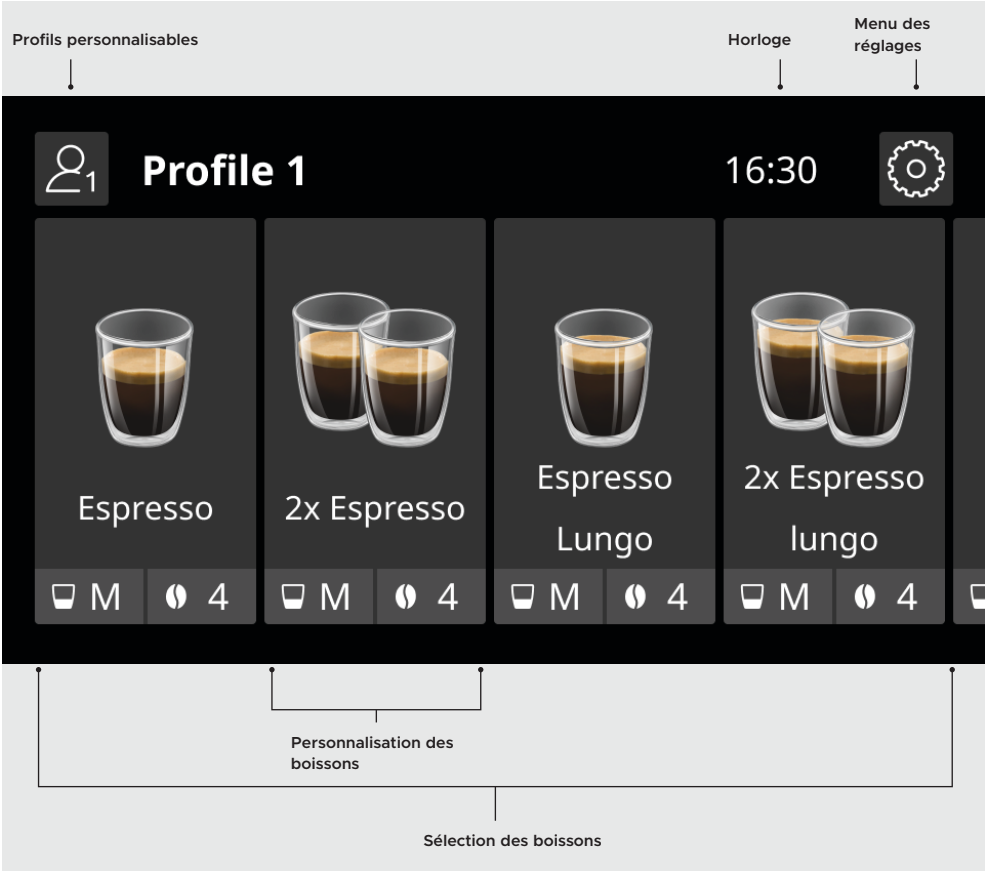

ÉCRAN D'ACCUEIL	
Profils personnalisables	Appuyer pour basculer entre les différents profils d'utilisateurs. Vous pouvez enregistrer jusqu'à 6 profils avec différentes préférences.
Sélection des boissons	Faire défiler pour choisir entre les différentes boissons disponibles. Appuyer pour sélectionner la boisson souhaitée et commencer la distribution.
Réglages des boissons	Affiche la taille et l'intensité de la boisson. Appuyer pour ajuster les réglages de la boisson avant la distribution.
Horloge	Affiche l'heure. Appuyer pour régler l'heure.
Menu des réglages	Appuyez pour accéder aux réglages de l'appareil et aux cycles d'entretien.

La première fois que vous allumez votre cafetière, vous serez invité à suivre quelques étapes pour configurer l'appareil.



Connecter la cafetière

Vérifier que la cafetière est branchée sur secteur.



Allumer la cafetière

Sortir la cafetière pour accéder à l'interrupteur principal et vérifier qu'il est allumé.



Définissez vos préférences

Suivre les instructions à l'écran pour configurer l'appareil, notamment pour la sélection d'une langue et le réglage de l'heure.

Lors de la première mise en service de votre cafetière, vous devrez amorcer le circuit d'eau. Cela prendra quelques minutes. L'appareil peut être plus bruyant que d'habitude pendant ce processus.

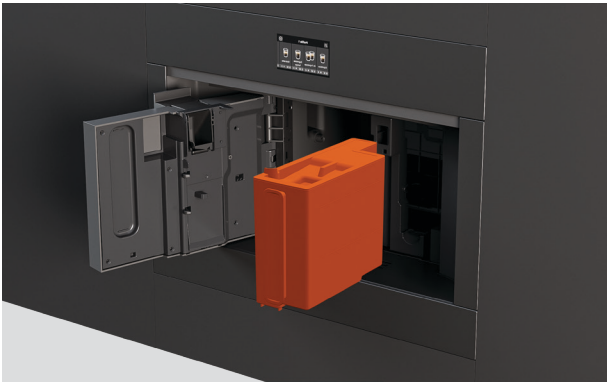

Remplissez le réservoir d'eau

Ouvrir la porte pour accéder au réservoir d'eau.

Enlevez le couvercle et remplissez d'eau fraîche jusqu'à la ligne MAX.

Replacer le couvercle du réservoir, puis replacer le réservoir dans l'appareil.



Connecter la buse à vapeur

Faire glisser le cache de l'embout de connexion pour l'ouvrir et connecter la buse à vapeur à la cafetière.



Amorcer le circuit d'eau

Placer un récipient sous la buse à vapeur, puis suivre les instructions à l'écran. De l'eau passera par la buse à vapeur jusqu'à ce que le circuit soit amorcé.

Pour de meilleurs résultats, nous vous recommandons de régler le niveau de dureté de l'eau avant de faire du café pour la première fois.

Nous avons fourni un papier indicateur de dureté de l'eau avec ce guide pour tester le niveau de dureté de l'eau de votre habitation



Mesurer la dureté de l'eau

1. Enlever le papier indicateur de son emballage. Immerger complètement dans un verre d'eau pendant 1 seconde.



2. Retirer le papier et le secouer légèrement. Attendre 1 minute que le papier réagisse.

Le nombre de carrés rouges sur le papier correspond au niveau de dureté de l'eau (1-4).

Suivre les indications à l'écran, ou accéder au menu des réglages et sélectionner DURETÉ DE L'EAU, puis régler le niveau de dureté de l'eau requis.

NIVEAU DE DURETÉ DE L'EAU	RÉGLAGE DE LA DURETÉ DE L'EAU
	Niveau 1 (eau douce)
	Niveau 2 (eau légèrement dure)
	Niveau 3 (eau dure)
	Niveau 4 (eau très dure)

Nous recommandons d'installer le filtre à eau fourni dans le réservoir d'eau pour des performances optimales.

Suivre les indications à l'écran pendant la configuration ou accéder au menu des réglages et sélectionnez FILTRE À EAU. Vous serez guidé(e) pendant l'installation du filtre sur votre appareil.

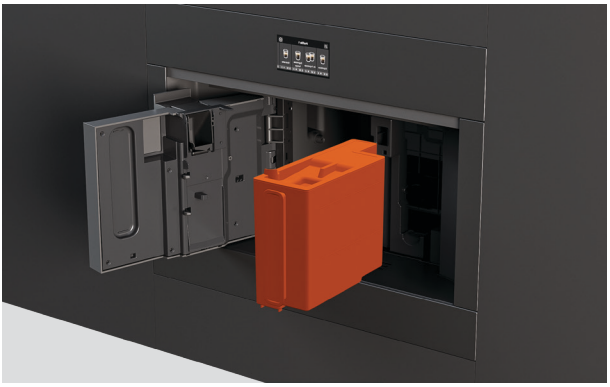

Enlever le réservoir d'eau

Ouvrir la porte et enlever le réservoir d'eau. Enlever le couvercle et remplir le récipient d'eau fraîche.

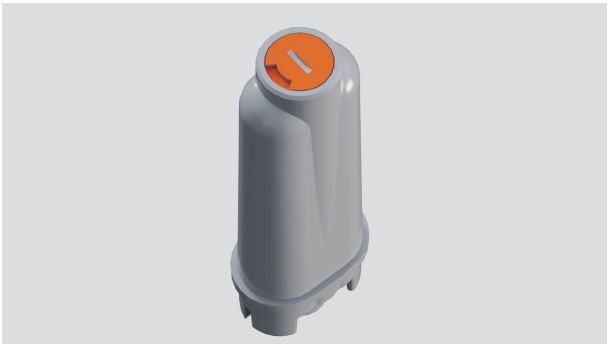

Régler la date sur le filtre à eau

Réglez l'indicateur de date sur deux mois à compter de la date actuelle.



Activer le filtre à eau

Passer le filtre sous un robinet jusqu'à ce qu'il déborde.



Immerger le filtre à eau

Placer le filtre dans le réservoir, immerger complètement pendant environ dix secondes pour laisser s'échapper les bulles d'air.

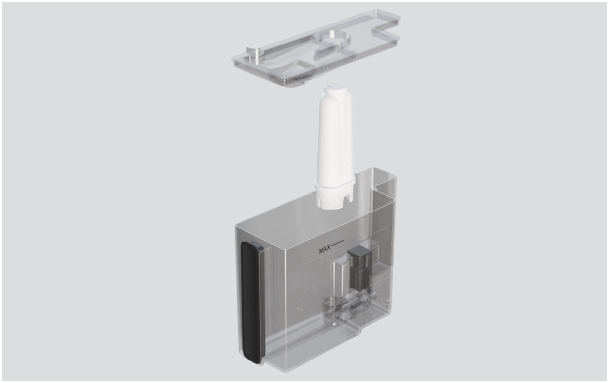

Installez le filtre à eau

Insérer la fixation du filtre dans le logement du filtre.

Replacer le couvercle du réservoir, puis replacer le réservoir dans l'appareil.



Lancez un cycle de rinçage

Placer un récipient vide (minimum 0,5 L) sous le distributeur et appuyer sur OK sur l'écran. La machine à café commence le rinçage. Une fois le rinçage terminé, la machine à café est prête à être utilisée.

Le filtre durera environ deux mois si l'appareil est régulièrement utilisé. Si la cafetière reste inutilisée avec le filtre installé, celui-ci durera trois semaines au maximum.

La cafetière lance automatiquement un court cycle de préchauffage et de rinçage à chaque fois qu'elle est allumée.

Au cours du rinçage, un peu d'eau chaude sortira du bec à café pour aller dans le plateau d'égouttage dessous. Écarter les mains du bec pour éviter tout contact avec l'eau.



1. Sortir la cafetière pour accéder à l'interrupteur principal et vérifier qu'il est allumé.



2. Appuyer sur le bouton de veille à l'avant de l'appareil pour allumer la cafetière.

Éteindre la cafetière

Appuyer sur le bouton de veille à l'avant de l'appareil pour mettre la cafetière en mode veille. La cafetière effectuera automatiquement un cycle de rinçage avant de s'éteindre.

À la fin du cycle de rinçage, appuyer sur l'interrupteur principal sur le côté de l'appareil pour éteindre la cafetière.

- Nous vous recommandons de laisser la cafetière en mode veille lors d'une utilisation quotidienne, afin de vérifier que les indications de nettoyage et d'entretien sont reçues conformément au calendrier.
- Si vous n'utilisez pas la cafetière pendant une période prolongée, éteignez l'appareil à l'aide de l'interrupteur principal.
- Ne jamais éteindre l'interrupteur principal si l'appareil est en fonctionnement.

AJOUTER DU CAFÉ

Remplir la cafetière de grains de café pour la distribution automatique de boissons, ou ajouter manuellement du café moulu chaque fois que vous préparez une boisson.



Utilisation de café en grains

1. Sortir la machine à café.

2. Ouvrir le cache du compartiment à café et remplir le compartiment principal de café en grains.

3. Fermer le couvercle et remettre la machine à café en place.

La cafetière moudra automatiquement les grains chaque fois que vous préparerez un café. Vous pouvez faire jusqu'à deux cafés à la fois lorsque vous utilisez du café en grains.

Ne pas utiliser des grains verts, caramélisés ou sucrés car ils peuvent coller dans le broyeur et l'endommager.



Utilisation de café moulu

1. Tirer la cafetière vers l'extérieur et ouvrir le cache du compartiment à café.

2. Ouvrir le cache de l'entonnoir à café moulu et ajouter une mesurette de café moulu.

3. Fermer le couvercle et remettre la machine à café en place.

AJOUTER DU CAFÉ

Ajouter une mesure de café dans l'entonnoir à café moulu chaque fois que vous préparez une boisson. Vous ne pouvez faire qu'un seul café à la fois avec du café moulu.

- Vérifier que l'entonnoir est vide avant d'ajouter du café moulu.
- Ne jamais ajouter de café moulu si la machine est éteinte.
- Ne jamais mettre plus d'une mesurette car cela peut bloquer l'entonnoir.
- Lors de la préparation de votre café, veillez à accéder aux réglages des boissons et à sélectionner le café moulu avant d'appuyer sur DISTRIBUTION.
- Ce réglage ne peut pas être enregistré comme préférence. Vous devrez sélectionner cette option à chaque fois.

RÉGLER LA MOUTURE

La mouture est réglée par défaut pour des performances optimales et ne devrait pas nécessiter de réglage initialement.

Cependant, si après avoir fait quelques cafés, vous trouvez qu'ils sont trop légers, pas assez onctueux ou distribués trop lentement, vous pouvez corriger cela en ajustant la mouture.



1. Tirer la cafetière vers l'extérieur et ouvrir le compartiment à café pour localiser la molette de réglage de la mouture.



2. Placer une tasse sous le distributeur de café et ajuster la hauteur du distributeur selon vos besoins.

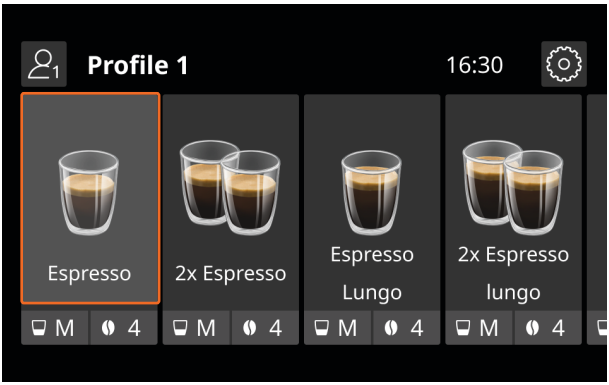

3. Sélectionner une boisson à base de café sur l'écran pour démarrer le moulin à café.



4. Pendant que le moulin à café est en fonctionnement, ajuster le cadran d'un cran dans la direction requise.

Si le café est distribué trop lentement, faire tourner la molette en direction du 7 pour obtenir une mouture plus grossière.

Pour un café plus onctueux et corsé, tourner la molette en direction du 1 pour une mouture plus fine.

- Ne régler la mouture que lorsque le moulin à café est en fonctionnement pendant la phase initiale de préparation d'un café.
- Lors de l'ajustement, ne pas faire tourner le cadran de plus d'une position à la fois.
- Les réglages ne seront perceptibles qu'après avoir fait au moins deux tasses de café. Si le réglage initial n'a pas résolu le problème, répéter le processus et ajuster le cadran sur la position suivante.

REMPLISSEZ LE RÉSERVOIR D'EAU

Avant de préparer des boissons chaudes, vous devez remplir le réservoir d'eau. Pour de meilleurs résultats, nous vous recommandons de remplir le réservoir d'eau fraîche chaque jour.

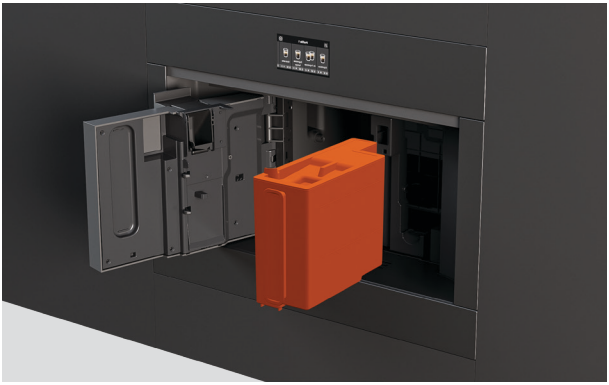

Remplissez le réservoir d'eau

Ouvrir la porte pour accéder au réservoir d'eau.

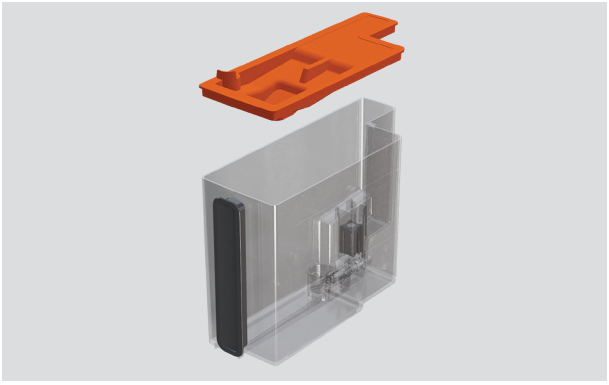

Enlevez le couvercle et remplissez d'eau fraîche jusqu'à la ligne MAX.

Replacer le couvercle du réservoir, puis replacer le réservoir dans l'appareil.

Mise en service de votre cafetière :

- Pour obtenir les meilleurs résultats, nous vous recommandons de préparer votre cafetière en faisant 4 à 5 cafés jusqu'à ce que votre machine commence à produire un café régulier.
- En préparant la machine à café, il est normal d'entendre le bruit de l'eau qui bout. Après avoir fait quelques cafés, ce bruit doit diminuer.

Conseils pour de meilleurs résultats :

- Ajustez l'intensité et la taille du café dans les réglages des boissons selon vos préférences.
- Pour un café plus onctueux, ajuster la hauteur du distributeur de café aussi près de la tasse que possible.
- Pour un café plus chaud, chauffer les tasses à l'eau chaude avant de les utiliser, augmenter la température dans les réglages des boissons, ou lancer un cycle de rinçage avant de préparer votre boisson.



1. Placer une tasse sous le distributeur de café et ajuster la hauteur du distributeur selon vos besoins.

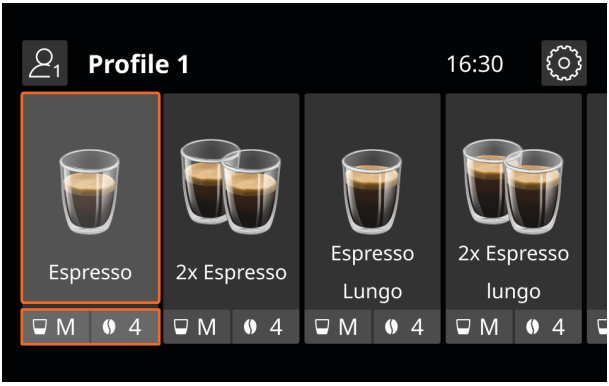

2. Faire défiler pour choisir parmi les différentes boissons disponibles.

Choisir une boisson et sélectionner pour commencer la distribution, ou appuyer sur les réglages de la boisson pour ajuster avant la distribution.



3. Personnalisez votre boisson en ajustant la force et la taille selon vos besoins.

Si vous utilisez du café moulu, veillez à sélectionner café moulu avant d'appuyer sur DISTRIBUTION.

La quantité de chaque ingrédient peut également être davantage personnalisée lors de la distribution.

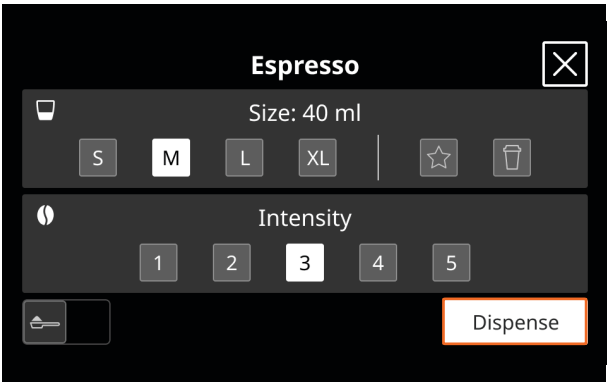

4. Appuyez sur DISTRIBUTION pour démarrer la distribution de votre boisson.

La distribution s'arrête automatiquement une fois terminée.

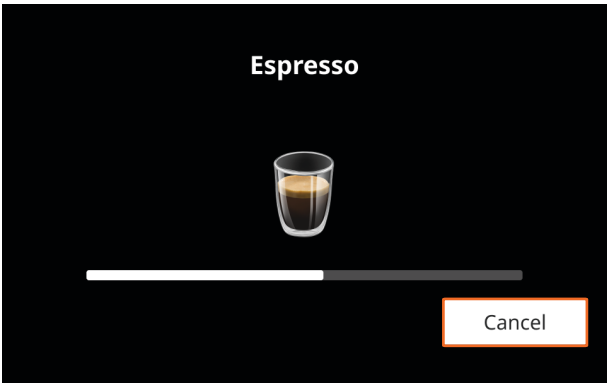

Annuler votre boisson

Appuyer sur ANNULER à tout moment pendant la distribution pour annuler la préparation de la boisson.



Personnaliser des quantités d'ingrédients

Pour les boissons contenant plus d'un ingrédient, appuyer sur STOP pendant la distribution pour arrêter la distribution de l'ingrédient en cours et passer à l'ingrédient suivant.

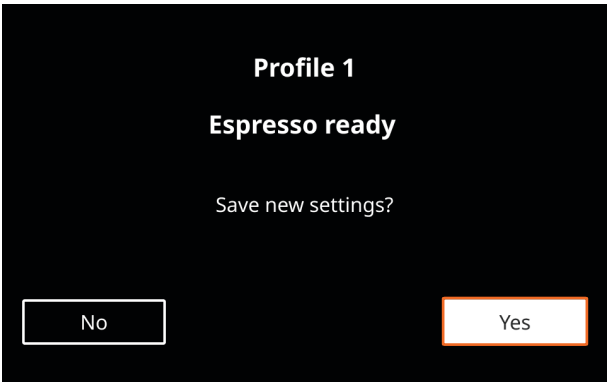

Enregistrement de vos préférences

Une fois la distribution terminée, l'écran vous invitera à enregistrer vos nouveaux réglages.

Appuyer sur YES pour enregistrer vos préférences dans le profil utilisateur actuel.

Préparer des boissons à base de lait

Pour faire des cappuccinos, des cafés au lait et d'autres boissons à base de lait, vous pouvez faire mousser le lait soit automatiquement à l'aide de la fixation du pichet à lait, soit manuellement à l'aide de la fixation de buse à vapeur. Consulter les instructions « Utiliser le pichet à lait » ou « Utiliser la buse à vapeur ».

UTILISER LE PICHET À LAIT

Utiliser la carafe à lait pour faire automatiquement un cappuccino, un café au lait ou d'autres boissons à base de lait.

Pour de meilleurs résultats, nous vous recommandons d'utiliser du lait réfrigéré à une température d'environ 5°C.

Faire automatiquement mousser le lait

- Ne pas laisser le pichet à lait hors du réfrigérateur pendant de longues périodes.
- Pour éviter que le lait ne fasse une mousse de mauvaise qualité ou contenant de grosses bulles, nettoyer soigneusement le couvercle et la connexion après chaque utilisation.
- Si le mode **ÉCONOMIE D'ÉNERGIE** est activé, il peut s'écouler quelques secondes avant que le lait ne commence à chauffer.



1. Enlever le couvercle du pichet à lait.

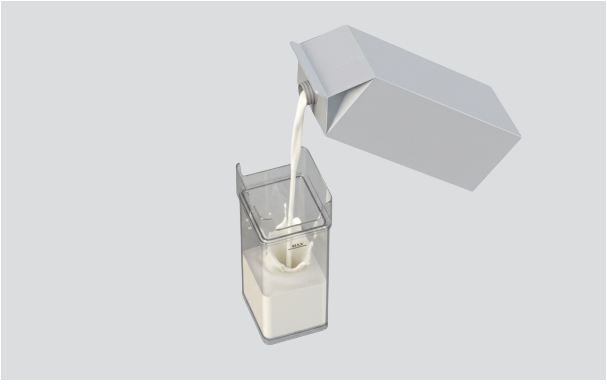

2. Remplissez le pichet d'autant de lait que nécessaire, jusqu'à la ligne MAX.



3. S'assurer que le cadran est tourné sur INSÉRER et vérifier que le tube est toujours bien fixé, puis replacer le couvercle.



4. Faire glisser le cache de l'embout de connexion pour l'ouvrir et fixer le pichet à la cafetière, en s'assurant qu'il s'enclenche complètement.

Enlever d'abord la buse à vapeur si nécessaire.



5. Positionner une tasse à la fois sous le distributeur de café et le bec à lait et ajuster les hauteurs si nécessaire.

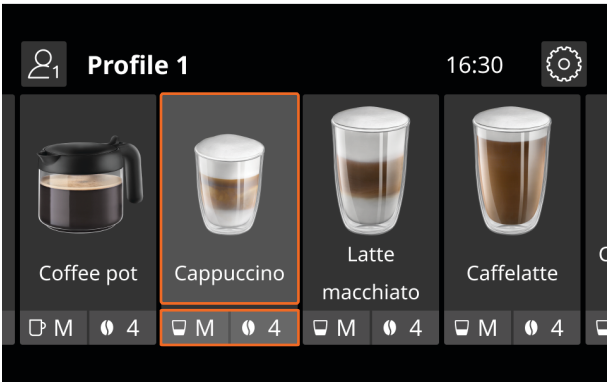

6. Sélectionner une boisson et commencer la distribution.

Vous serez ensuite invité(e) à régler le niveau de mousse recommandé pour la boisson sélectionnée.



7. Ajuster la molette sur la carafe pour correspondre au niveau de mousse recommandé.

RÉGLAGE	NIVEAU DE MOUSSE	CONSEILLÉ POUR
MIN	MOUSSE LÉGÈRE	Caffelatte / Lait chaud (sans mousse)
MOY.	MOUSSE CRÉMEUSE	Latte macchiato / Flat white
MAX	MOUSSE ÉPAISSE	Cappuccino / Cappuccino mélangé / Cappuccino macchiato / Espresso macchiato / Cappuccino + / Lait chaud (avec mousse)

Utiliser la buse à vapeur pour chauffer du lait ou de l'eau, ou pour distribuer de l'eau chaude.

Ne pas laisser l'appareil sans surveillance pendant la distribution de vapeur ou d'eau chaude.

Pour éviter les brûlures ou les éclaboussures, patientez toujours jusqu'à ce que la distribution de vapeur ou d'eau chaude soit arrêtée avant d'enlever le récipient de dessous le bec.

Faire mousser le lait ou chauffer de l'eau

- Choisir un contenant de taille appropriée. Le lait double ou triple de volume quand il mousse.
- Réglez la position du bec en fonction du niveau de mousse souhaité. Réglez le bec sur la position mousse ▼ pour une mousse plus épaisse, et sur la position à plat ▲ pour une mousse plus légère ou sans mousse.
- Pour une mousse plus onctueuse, faire tourner le récipient selon des mouvements lents vers le haut.
- Pour éviter que le lait ne fasse une mousse de mauvaise qualité ou contenant de grosses bulles, toujours nettoyer la buse comme indiqué.
- Pour de meilleurs résultats, nous vous recommandons d'utiliser du lait réfrigéré à une température d'environ 5°C.



1. Faire glisser le cache de l'embout de connexion pour l'ouvrir et connecter la buse à vapeur à la cafetière.

Ajuster la position du bec si nécessaire pour l'adapter à votre boisson.



2. Remplir un récipient de lait ou d'eau à chauffer et immerger le bec dans le liquide.

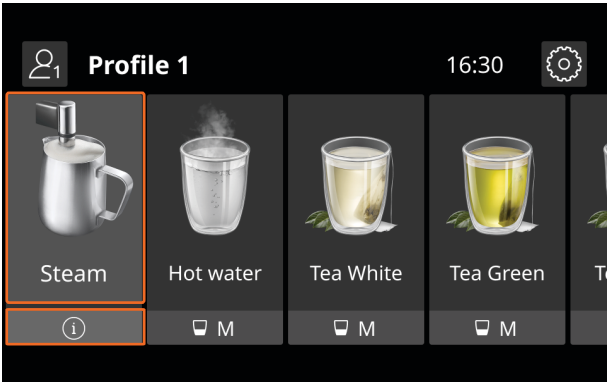

3. Sélectionnez VAPEUR sur l'écran. La vapeur commencera à être distribuée.

Lorsque la température et le niveau de mousse souhaités ont été atteints, appuyer sur STOP.

Distribution d'eau chaude

- Utiliser la buse à vapeur pour la distribution d'eau chaude.
- Ne pas laisser la cafetière sans surveillance pendant la distribution d'eau chaude.



1. Placer une tasse sous le bec. Le positionner aussi près que possible pour éviter les éclaboussures.

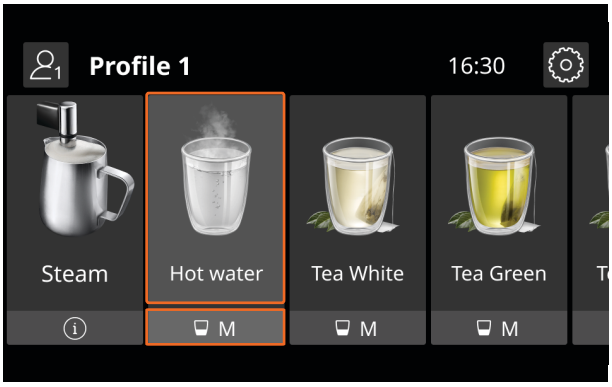

2. Sélectionner EAU CHAUDE sur l'écran et régler le volume requis, puis appuyer sur DISTRIBUTION.

Appuyez sur ANNULER à tout moment pour arrêter la distribution d'eau.

Intégrez ces étapes régulièrement dans votre routine de nettoyage pour que votre appareil fonctionne de manière optimale.

- Essuyez les surfaces après chaque utilisation.
- Vider régulièrement le bac à marc de café et le bac de récupération d'eau.
- Nettoyer le pot à lait et la buse à vapeur après chaque utilisation.
- Nettoyer l'unité d'infusion au moins une fois par mois.
- Suivre les indications d'entretien et de maintenance à l'écran dès qu'elles apparaissent, notamment le détartrage régulier et le remplacement du filtre à eau.

Surfaces

Essuyer les surfaces avec un chiffon humide et un détergent doux. Sécher avec un chiffon propre et non pelucheux. Utiliser une petite brosse pour les endroits difficiles d'accès.

Pichet à lait

Nettoyer soigneusement le pichet à lait, le couvercle et l'embout de connexion après chaque utilisation. Aller dans RÉGLAGES et sélectionner NETTOYAGE DE LE PICHET À LAIT. Les instructions de nettoyage s'afficheront à l'écran.

Buse à vapeur

Nettoyer après chaque utilisation pour éviter l'accumulation de résidus de lait et empêcher toute obstruction. Laver toutes les pièces du bec avec une éponge et de l'eau chaude. Vérifier que les trous ne sont pas obstrués et éliminer les obstructions avec un cure-dent si nécessaire.

Buse à vapeur / embout de connexion du pichet à lait

Après chaque utilisation, essuyer la connexion de la buse à vapeur avec une éponge humide pour enlever tout résidu. Vérifier que la connexion n'est pas obstruée avant de refixer la buse à vapeur.

Bac à marc de café

Vider et nettoyer le bac à marc de café tous les deux jours, ou lorsque l'appareil le demande. Lors du retrait du bac à marc de café, toujours vider le bac de récupération d'eau en même temps, même s'il ne contient que peu de marc.

Bac à gouttes

Vider et nettoyer régulièrement le bac de récupération d'eau. Le bac de récupération d'eau est équipé d'un indicateur de niveau rouge. Lorsque l'indicateur dépasse, vider et nettoyer le bac de récupération d'eau avant toute nouvelle utilisation pour éviter tout débordement.

Distributeur

Vérifier régulièrement que les trous des becs du distributeur de café ne sont pas obstrués.

Éliminer les obstructions avec un cure-dent si nécessaire. Nettoyer régulièrement les becs avec une éponge ou un chiffon humide.

Réservoir d'eau

Nettoyer le réservoir d'eau environ une fois par mois, et chaque fois que vous remplacez le filtre à eau. Nettoyer avec un chiffon humide et un détergent doux, puis rincez abondamment avant de le replacer dans l'appareil.

Entonnoir à café moulu

Vérifier régulièrement que l'entonnoir à café moulu n'est pas bloqué. Éliminer les éventuels dépôts de café à l'aide du pinceau fourni.

Unité d'infusion

Nettoyer au moins une fois par mois. Enlever le bac de récupération d'eau et le bac à marc de café pour avoir accès à l'unité de percolation. Appuyer sur les boutons de déversement pour enlever, puis rincer à l'eau courante. Réinsérer en faisant glisser sur le support interne jusqu'au déclic d'enclenchement. Ne pas utiliser de détergent lors du nettoyage de l'unité d'infusion, car cela causerait des dommages.

Cycle de rinçage

Effectuer régulièrement un cycle de rinçage pour nettoyer et chauffer le circuit interne. Accéder à RÉGLAGES et sélectionner RINÇAGE. Si l'appareil n'a pas été utilisé pendant plus de quatre jours, effectuer trois cycles de rinçage avant utilisation.

Détartrage

Pour obtenir un résultat optimal, détartrez la cafetière dès que possible après l'apparition de l'alerte de détartrage. Le processus de détartrage prend environ 30 minutes. Vous serez guidé(e) tout au long des instructions de détartrage à l'écran.

Informations sur l'entretien, la maintenance et le dépannage

Scannez le code QR ou rendez-vous sur fisherpaykel.com et recherchez la référence de votre modèle.

EB60MSG3, EB60MSB3, EB60CSX3, EB76PSX3

FISHERPAYKEL.COM

© Fisher & Paykel Appliances 2026. Tous droits réservés.

Les modèles présentés dans ce guide peuvent ne pas être disponibles sur tous les marchés et peuvent changer à tout moment.

Les spécifications précisées dans ce guide s'appliquent aux produits et modèles spécifiques décrits à la date de parution. Dans le cadre de notre politique d'amélioration continue des produits, ces caractéristiques techniques peuvent changer à tout moment.

Pour vérifier les caractéristiques actuelles d'un modèle et vérifier sa disponibilité dans votre pays, veuillez consulter notre site ou contacter votre revendeur Fisher & Paykel local.

433146A 11.26