DISHDRAWER™ VAATWASMACHINE INSTALLATIEHANDLEIDING

Benodigde componenten	3
Toegang tot uw productspecificaties	4
Opties voor aanpassing van het maatpaneel	6
Voorafgaand aan de installatie	7
Vaatwasmachine installeren	20
Maatpanelen voorbereiden	23
Vaatwasmachine vastzetten	34
De verticale en horizontale uitlijning van het paneel aanpassen	37
Plint installeren	41
Aansluiten op nutsvoorzieningen	44
Checklist voor de installateur	49

FISHER & PAYKEL

EU

434523A 09.26

INBOUW-DISHDRAWER™ VAATWASMACHINE

DD60DTX6HI1

BENODIGDE COMPONENTEN

GEREEDSCHAP

Niet meegeleverd

- ☐ Stanleymes
- ☐ Kruiskop schroevendraaier
- ☐ Platte schroevendraaier
- ☐ Boormachine
- ☐ 1x boor van 13 mm
- ☐ 1x boor van 2,5 mm
- ☐ Waterpas
- ☐ Tang
- ☐ Potlood
- ☐ Gatenzaag van 57 mm

(zie bladzijde 10)

ONDERDELEN

Meegeleverd en vereist

- ☐ 4x zijmontagebeugels
- ☐ 2x bovenmontagebeugels
- ☐ 1x afdichtingstape
- ☐ 32x 16 mm kruiskopschroeven
- ☐ 1x montagebeugel voor plint op maat
- ☐ 1x Ondersteuning voor afvoerslang
- ☐ 1x Koppelstuk voor afvoerslang
- ☐ 2x draadklemmen
- ☐ 1x klem
- ☐ 10x schroefdoppen

Meegeleverd

- ☐ 4x sets afstandhouders

Om toegang te krijgen tot de installatievideo's, scant u de QR-code of gaat u naar: https://www.fisherpaykel.com/nz/dishdrawer-installation-videos

De video's geven een overzicht van de installatie van de DishDrawer™ vaatwasser en zijn niet bedoeld als zelfstandige handleiding.

Dit moet worden uitgevoerd door een door Fisher & Paykel opgeleide en ondersteunde servicetechnicus of vakbekwaam persoon.

TOEGANG TOT UW PRODUCTSPECIFICATIES

Raadpleeg de planningsgids voor de volledige product-, kast- en servicespecificaties. Om toegang te krijgen tot de planningsgids, scan de QR-code of ga naar fisherpaykel.com/specify. Zoek op apparaattype, productnaam of modelcode.

Neem voor ondersteuning bij de installatie contact op met het ontwerpondersteuningsteam van Fisher & Paykel via designsupport@fisherpaykel.com

De materialen en oppervlakken van de nis en de ruimte onder het werkblad moeten vochtbestendig zijn.
Is dat niet het geval, verzegel of schilder ze dan met een vochtbestendig coatingsysteem.

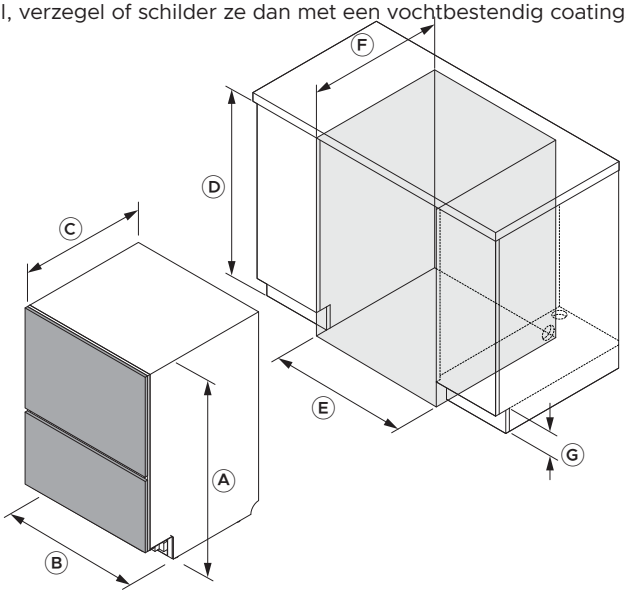

Afmetingen	mm
Ⓐ Totale hoogte (inclusief voeten)	864 - 925
Ⓑ Breedte chassis	599
Ⓒ Chassisdiepte*	553
Ⓓ Nishoogte	866 - 927
Ⓔ Nisbreedte	600 - 610
Ⓕ Nisdiepte**	580
Ⓖ Plinthoogte	50 - 160

*Exclusief maatwerk- of voorbewerkte ladepanelen. **Gaat uit van deurpanelen van 18 mm. Opmerking: er is een speling van 2 mm vereist tussen de ladepanelen van de vaatwasmachine en de omringende kastpanelen.

TOEGANG TOT UW PRODUCTSPECIFICATIES

Zorg voor een kleine opening tussen het maatpaneel en eventuele meubels erachter om een goede verzegeling in de vaatwasmachine te behouden. Dit voorkomt het ontsnappen van vocht en condensatie, wat het maatpaneel en het aangrenzende meubel kan beschadigen.

Het materiaal en de oppervlakken van het maatpaneel moeten vochtbestendig zijn. Is dat niet het geval, verzegel of schilder ze dan met een vochtbestendig coatingsysteem.

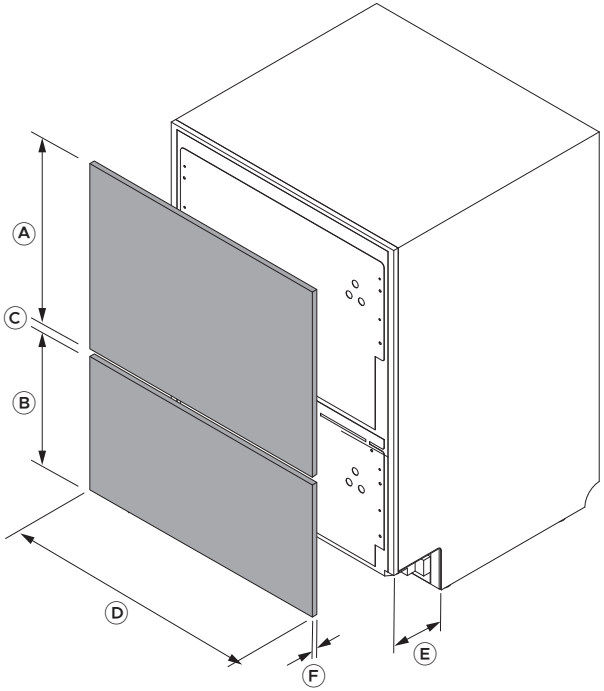

Maatpaneelafmetingen	mm
Ⓐ Minimumhoogte bovenpaneel	442
Ⓑ Minimumhoogte onderpaneel	311
Ⓒ Minimale spleet tussen ladepanelen*	8
Ⓓ Minimumbreedte paneel	596
Ⓔ Diepte maatpaneelplint	40 - 102
Ⓕ Paneeldikte** (voor panelen met een dikte van minder dan 18 mm zijn kortere bevestigingsschroeven nodig)	16 - 25
Maximale verlenging van het onderste paneel naar beneden	50

*Zorg voor een minimumopening van 8 mm om condensatieproblemen te vermijden. **De handleiding gaat uit van deurpanelen van 18 mm. Wanneer het paneel bij een bevestigingspunt minder dan 18 mm dik is, gebruik dan kortere schroeven (niet meegeleverd) om te voorkomen dat de schroeven door de voorkant van het paneel heen steken.

OPTIES VOOR AANPASSING VAN HET MAATPANEEL

Nadat de maatwerkpanelen zijn bevestigd, kan het nodig zijn om deze enigszins bij te stellen om ze uit te lijnen met de bestaande kastfronten. Er zijn drie paneelaanpassingen beschikbaar: zijdelings, omhoog en omlaag, en kanteling. Er is een kruiskopschroevendraaier nodig.

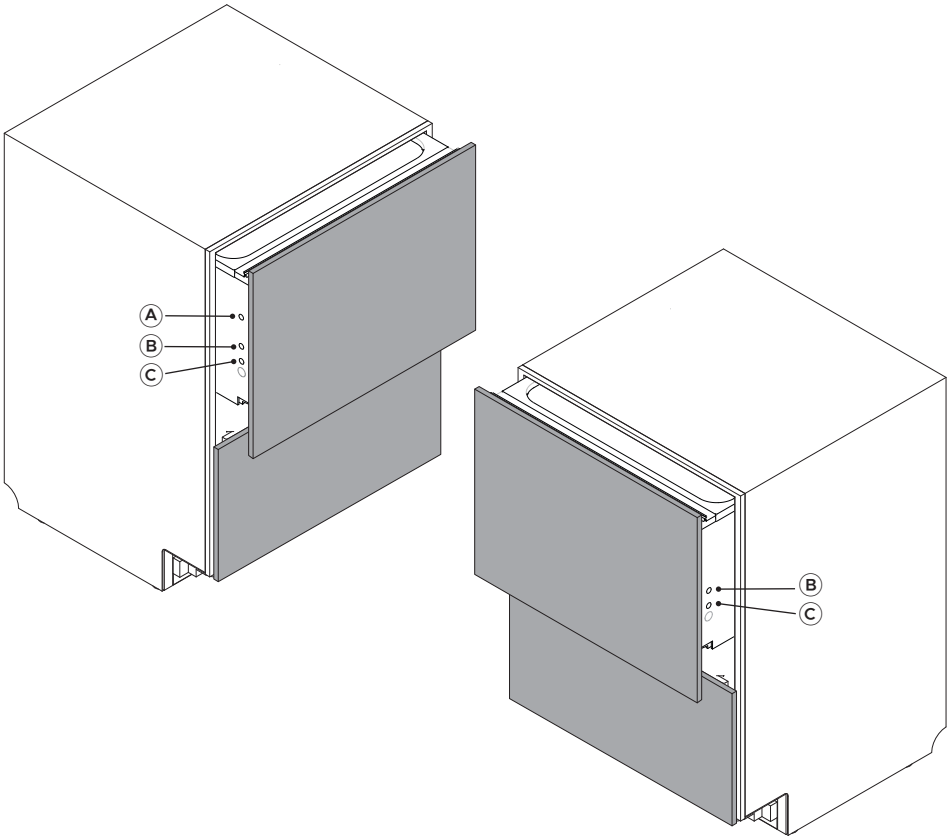

Aanpassingen
Ⓐ Zijdelings (horizontaal) aanpassen
Ⓑ Stel omhoog en omlaag af (verticaal)
Ⓒ Pas de kanteling van het paneel aan

fisherpaykel.com/specify

1. Raadpleeg de planningsgids voor specificaties voor meubels, nis en onderhoud.

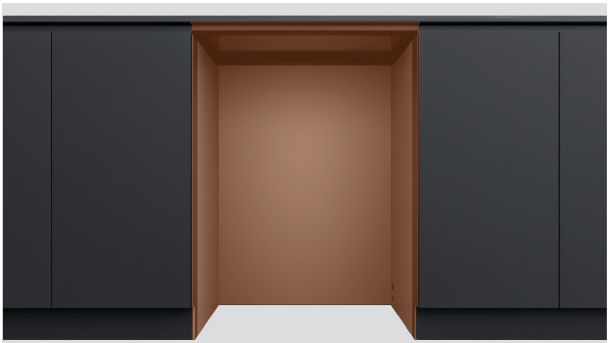

2. De materialen en oppervlakken van de nis en de ruimte onder het werkblad moeten vochtbestendig zijn.

Is dat niet het geval, verzegel of schilder ze dan met een vochtbestendig coatingsysteem.



3. Controleer of de nis schoon en in goede staat is.

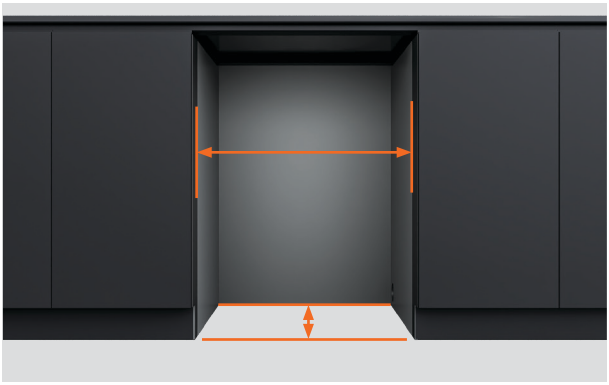

4. Zorg ervoor dat de kast voldoet aan de minimaal vereiste specificaties voor de nis.

Controleer of de zijkanten van het kastje haaks staan.



5. Als de nis te breed is, vul dan de zijkanten op met materiaal, zodat de vaatwasser goed vastgezet kan worden.

Raadpleeg de planningsgids voor details.

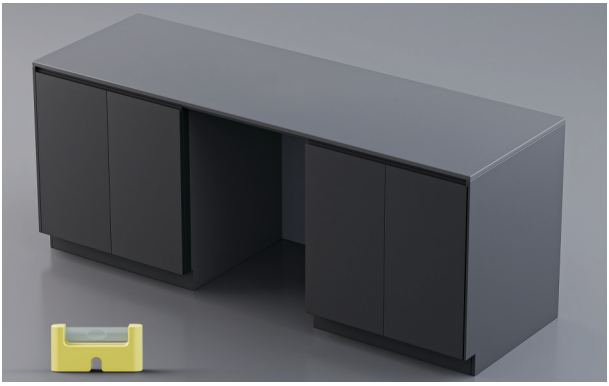

6. Controleer of het kastje waterpas staat.



7. De stekker moet na de installatie toegankelijk zijn voor onderhoud.



8. Gaten voor de nutsvoorzieningen kunnen worden gefreesd vanuit de inbouwnis van de vaatwasmachine naar de plintnis en vervolgens door naar de aangrenzende ruimte.

Raadpleeg de planningsgids op fisherpaykel.com voor onderhoudsopties.

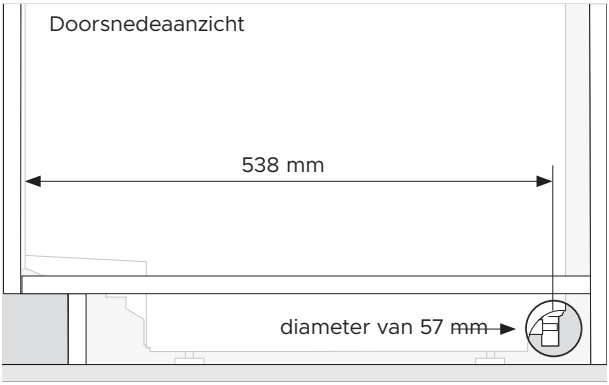

1. Een onderhoudsopening met een minimale diameter van 57 mm is vereist in de zijkant van het kastje.

Het midden van de opening moet zich op minimaal 538 mm van de voorkant van het chassis van de vaatwasmachine bevinden.

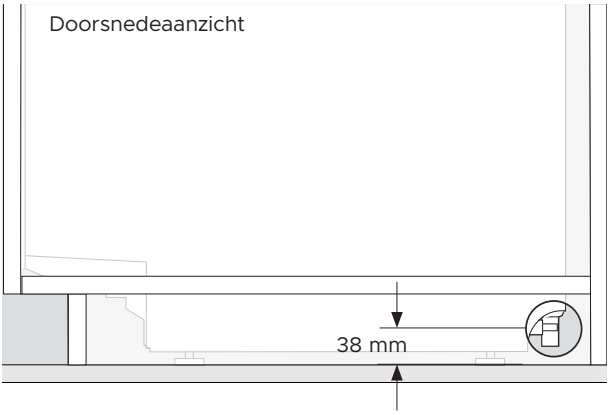

2. Het midden van de opening moet zich op maximaal 38 mm van de vloer of de onderkant van de voeten van de vaatwasmachine bevinden.

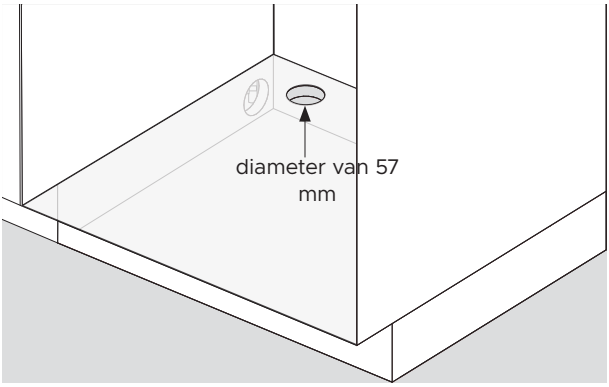

3. In de aangrenzende kastplank moet een onderhoudsopening met een diameter van 57 mm worden aangebracht.



1. Verwijder de plasticfolie.

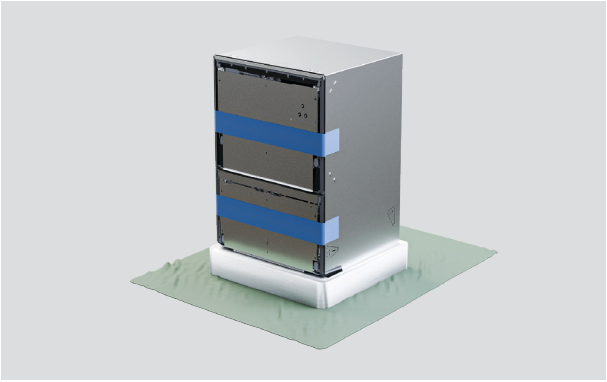

2. Bescherm de vloer voordat u de verpakkingsbasis verwijdert.



3. Om de basis los te maken, gebruikt u een steekwagen om de vaatwasmachine aan de achterkant op te tillen en trekt u vervolgens de basis eraf.

ALLE PRODUCTEN UITPAKKEN

Open de bovenste lade voorzichtig om te voorkomen dat de vaatwasmachine kantelt.

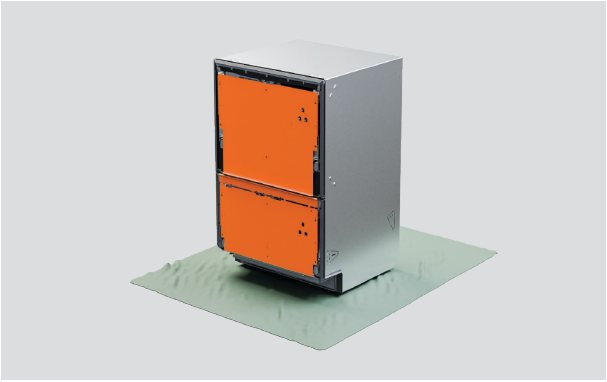

4. Verwijder de ladebeugels niet van de voorkant van de vaatwasmachine.

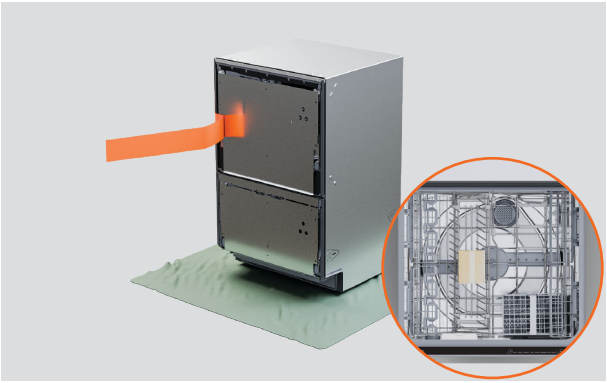

5. Trek het plakband van de bovenste lade los en verwijder de accessoires en installatiepakketten.

Sluit de lade en breng het plakband opnieuw aan.



6. Gooi de verpakking op een verantwoorde wijze weg.

BRENG AFDICHTINGSTAPE AAN



1. Verzeker u ervan dat de onderkant van het keukenblad schoon en stofvrij is.

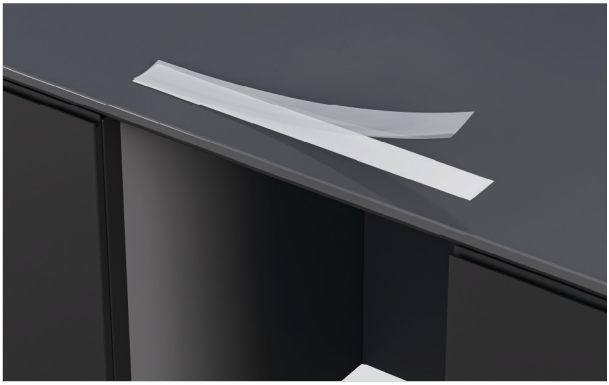

2. Verwijder de beschermlaag van het plakband.



3. Breng plakband in het midden aan langs de onderkant van het keukenblad of de rand van de nis.

De afdichtingstape moet vrij zijn van kreuken, vouwen of luchtbellen.

OPTIES VOOR HET VASTZETTEN VAN DE VAATWASMACHINE

De vaatwasser moet worden vastgezet zodat hij op zijn plaats blijft en geen trillingen veroorzaakt. Er worden drie bevestigingspunten aan elke kant van het chassis aanbevolen.

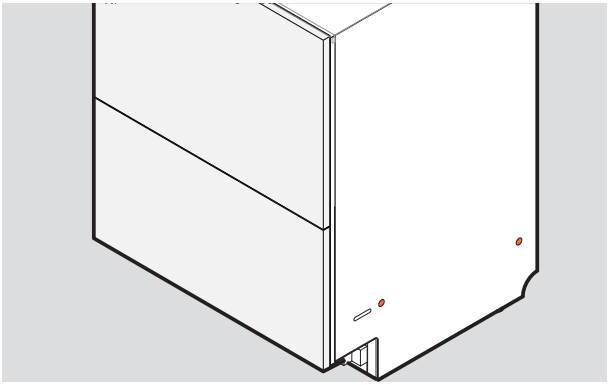

1. Vastzetten door het chassis:

De schroeven moeten door de zijkanten van het chassis en in de zijkanten van het kastje of de opvulstukken worden bevestigd.

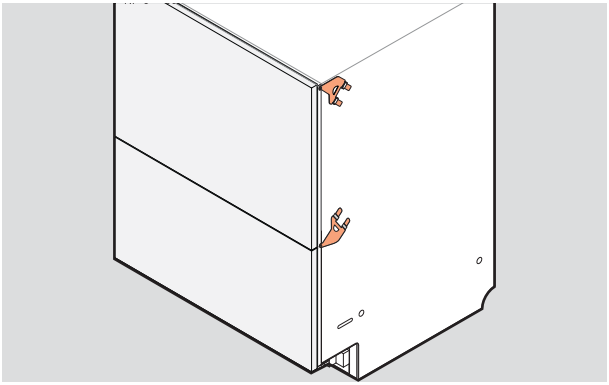

2. Vastzetten via de zijbeugels:

De onderste of bovenste beugelsets kunnen in de zijkanten van het chassis worden geplaatst en aan de randen van de kast worden bevestigd.

Beide sets kunnen indien nodig worden gebruikt.

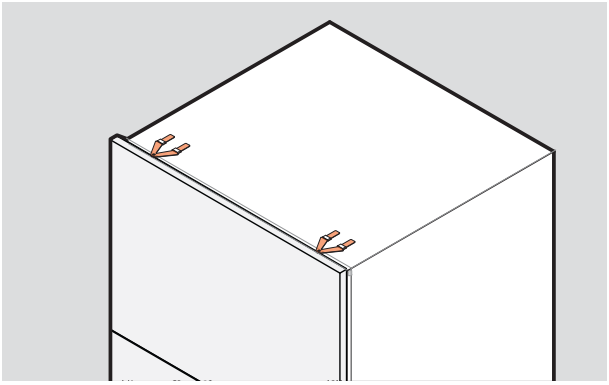

3. Vastzetten via de bovenste beugels:

Indien nodig kunnen beugels in de bovenkant van het chassis worden ingevoegd.

Deze kunnen worden gebruikt afhankelijk van het materiaal van het kastje of keukenblad.

Verzeker u ervan dat de schroeven in lijn liggen met het oppervlak van het kastje om beschadiging van het ladepaneel te vermijden.

ZIJBEUGELS AANBRENGEN

De beugels moeten vlak op het chassis liggen, met de vergrendellipjes naar buiten gericht. De vergrendellipjes moeten correct door de sleuven worden ingevoegd om de beugels vast te zetten.

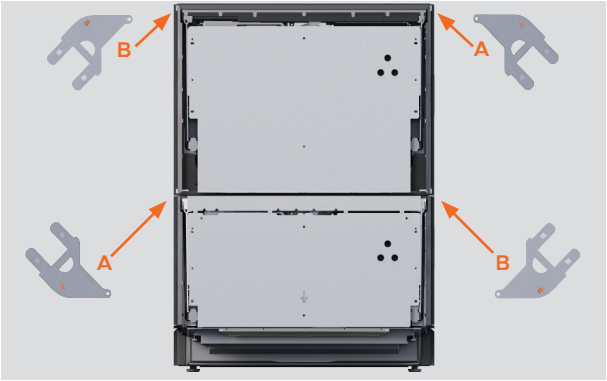

1. Localiseer de bovenste en onderste beugelsets.

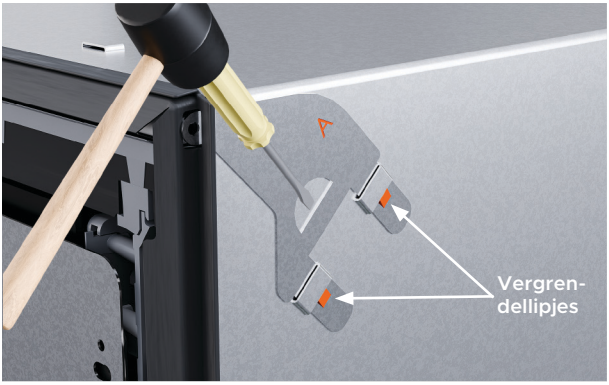

2. Als u de bovenste beugelset gebruikt, steek deze dan in de gleuven en tik er zachtjes met een zachte hamer op om ze vast te zetten.

Duw het schroeflipje door de opening in de rubberen afdichting.



3. Als u de onderste beugelset gebruikt, steek deze dan in de gleuven en tik er zachtjes met een zachte hamer op om ze vast te zetten.

Duw het schroeflipje door de opening in de rubberen afdichting.

BOVENBEUGELS AANBRENGEN

Gebruik bovenbeugels als de kasten daarvoor geschikt zijn en de schroefkoppen gelijk liggen met het oppervlak, om schade aan het ladepaneel te voorkomen.

De beugels moeten vlak op het chassis liggen, met de vergrendellipjes naar buiten gericht.



1. Plaats de bovenste beugels in de bovenste lipjes.

Duw het schroeflipje door de opening in de rubberen afdichting.

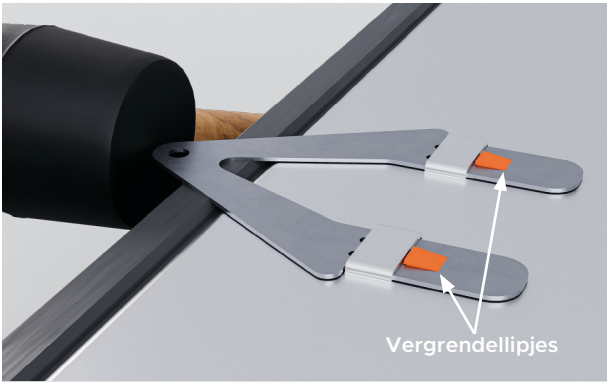

2. Tik indien nodig zachtjes met een zachte hamer erop om het vast te zetten.

AFSTANDHOUDERS AANBRENGEN



1. Breek de vier afstandhouders met een kleefstrip af.

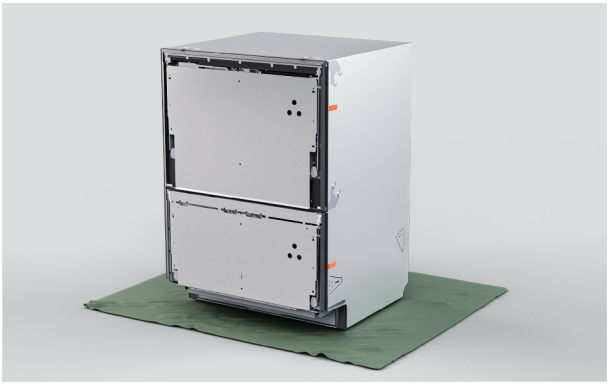

2. Plaats aan elke zijde van de vaatwasmachine afstandhouders tussen de beugels.

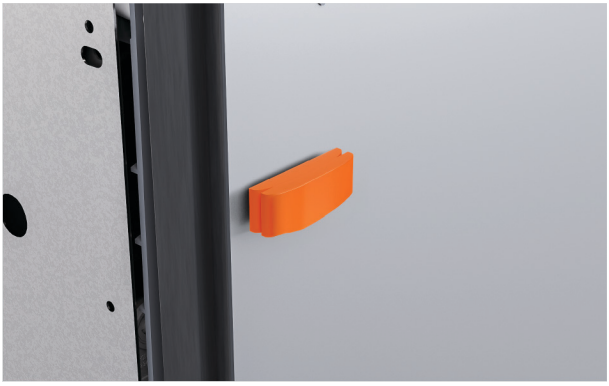

3. Indien nodig kan een groter gedeelte van de afstandhouder worden vastgeklikt om de dikte aan te passen.

DE HOOGTE VAN DE VAATWASMACHINE AANPASSEN

Verzeker u ervan dat de laden met tape zijn vastgezet. Let erop dat u de poten niet buigt wanneer u de vaatwasser kantelt. Verdere aanpassingen kunnen worden uitgevoerd zodra de vaatwasmachine in de nis staat.

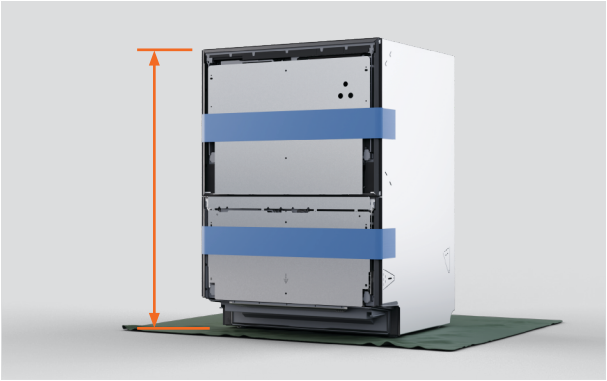

1. Meet de hoogte van de vaatwasmachine vanaf de voeten tot aan de bovenkant van het chassis.

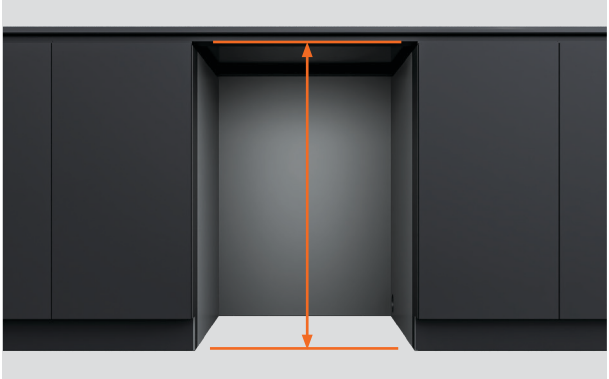

2. Meet de afstand van de vloer tot de onderkant van het keukenblad of de omlijsting van de nis.

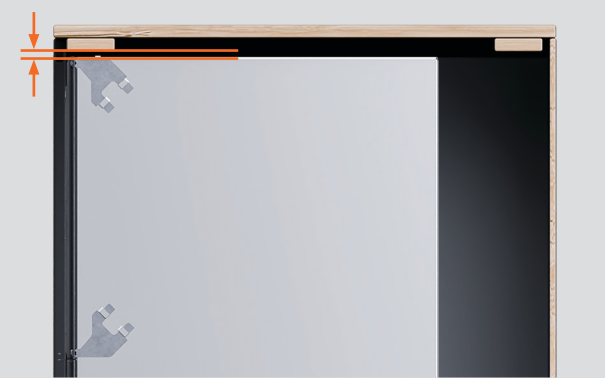

3. Stel de hoogte van de vaatwasmachine in op 3 tot 5 mm onder de nishoogte.

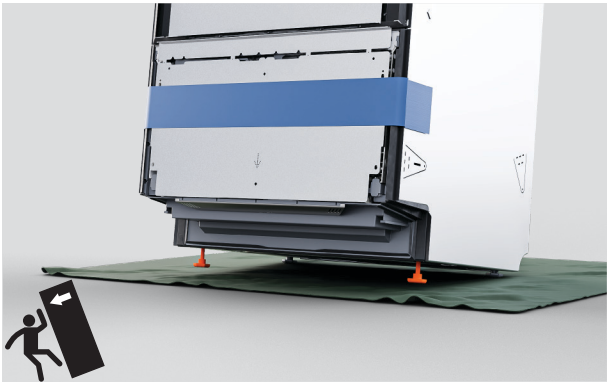

4. Kantel de vaatwasmachine zodat deze op de achterste voeten rust en draai de voorste voeten los of vast.



5. Kantel de vaatwasmachine zodat deze op de voorste voeten rust en draai de achterste voeten los of vast.

DUW IN DE NIS



1. Plaats slangen en snoeren door de onderhoudsgaten en in de aangrenzende nis.

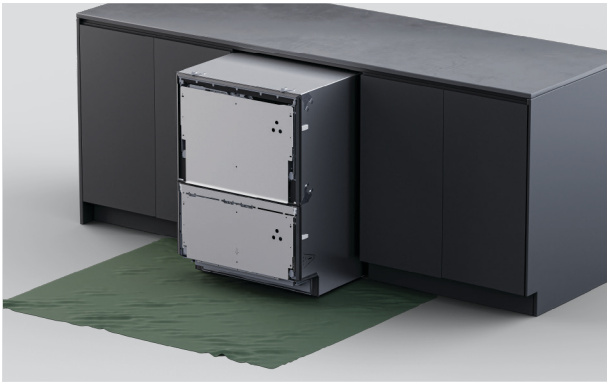

2. Duw het product voorzichtig in de nis en voer de slangen gaandeweg door de onderhoudsgaten.

Vermijd het beknellen of verdraaien van de slangen.

ZET DE VAATWASMACHINE WATERPAS

De minimumafstand tussen het ladepaneel en het keukenblad of de omlijsting is 2 mm.

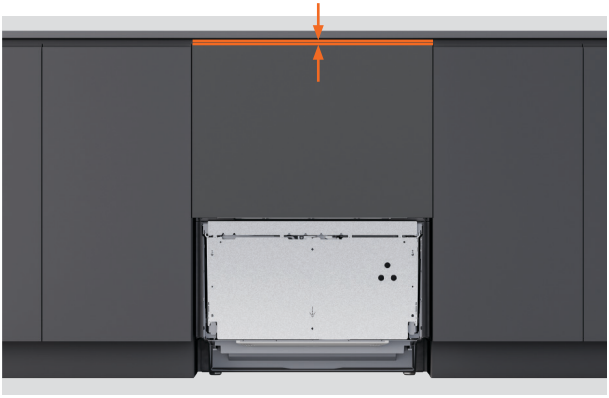

1. Plaats het bovenpaneel op de ladebeugel.

Meet de afstand tussen de bovenkant van het ladepaneel en het keukenblad of de omlijsting voor de hoogteaanpassing.

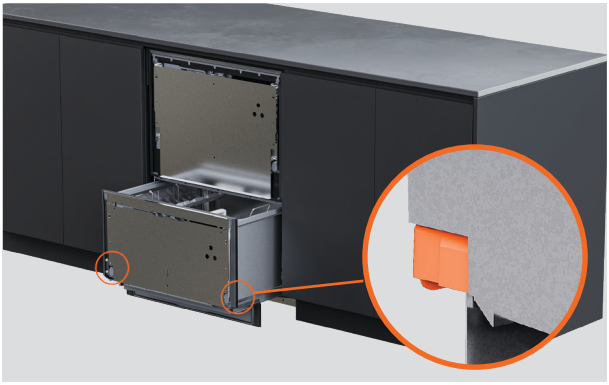

2. Verwijder het paneel en trek de lade halverwege naar buiten om de kuip te verwijderen.

Duw aan weerszijden van de onderste lade de vergrendellipjes naar achteren.

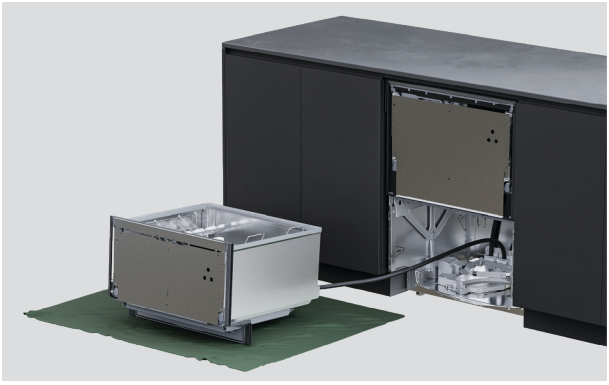

3. Plaats de lade op een beschermd oppervlak links van het apparaat.

Rek de slangen en snoeren niet uit en koppel ze niet los.



4. Gebruik een moersleutel om de hoogte van elke poot aan te passen.



5. Plaats het paneel op de beugel en controleer of de speling minimaal 2 mm bedraagt.

Kleine aanpassingen kunnen worden uitgevoerd zodra het paneel is gemonteerd.

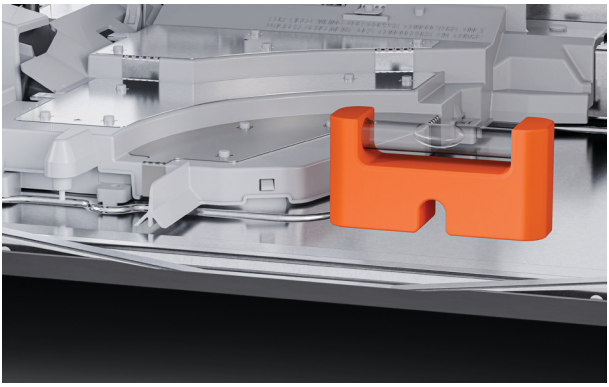

6. Plaats een waterpas op het vlakke gedeelte van het chassis om te controleren of de vaatwasmachine van achteren naar voren en van links naar rechts waterpas staat.

BOVENPANEEL OP MAAT: PANEEL METEN

Als de breedte of hoogte van de panelen groter is dan de minimumafmetingen, zorg er dan voor dat er een kleine opening is tussen het op maat gemaakte paneel en de kasten erachter.

De lade moet volledig afsluiten om te voorkomen dat vocht ontsnapt en condensatie ontstaat, wat het maatpaneel kan beschadigen.

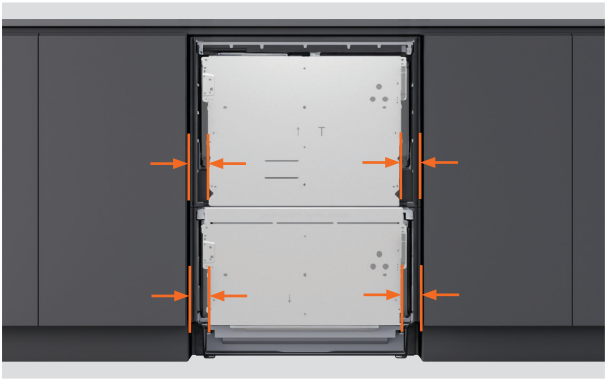

1. Meet de afstand van de aangrenzende kastdeuren tot de onderste randen van de ladebeugel.

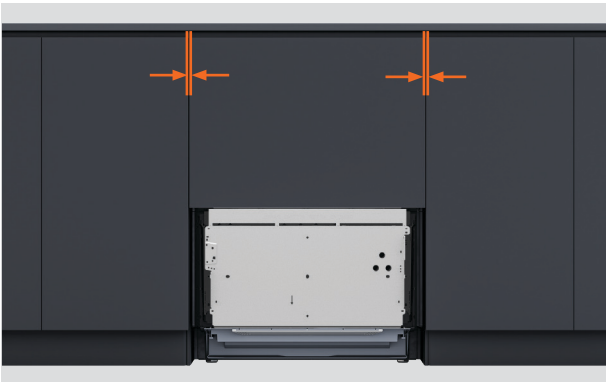

2. Trek bij elke meting de vereiste speling tussen de kastpanelen af.

De minimaal vereiste speling tot de deuren of laden van het aangrenzende meubel is **2 mm**.

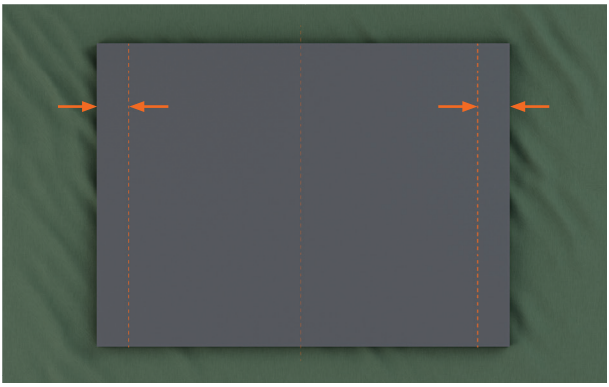

3. Gebruik de definitieve afmetingen om verticale lijnen op de achterkant van het op maat gemaakte paneel te markeren.

BOVENPANEEL OP MAAT: BEVESTIGING AAN DE LADEBEUGEL

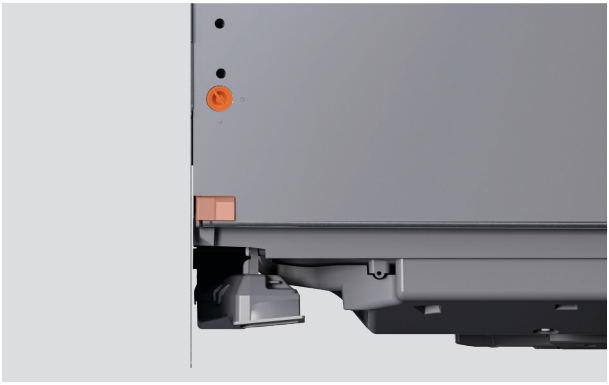

1. Aan elke zijde van de lade:

Draai de pinnen van de ladebeugel een kwartslag. Gebruik een tang om de deurpin eruit te trekken.

Duw de schuifklem terug.

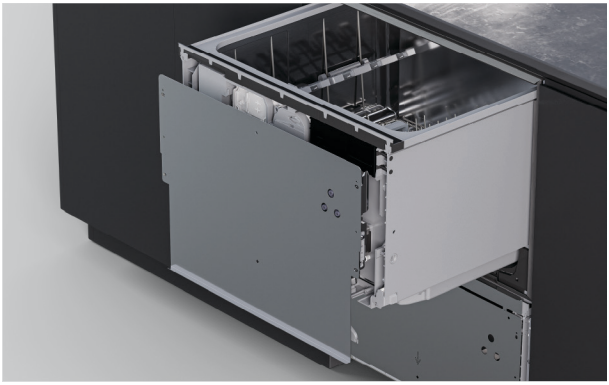

2. Maak de ladebeugel los door deze stevig naar beneden te trekken en vervolgens schuin naar buiten te kantelen.

Koppel de aardingsdraad los van de beugel voordat u de beugel verwijdert.

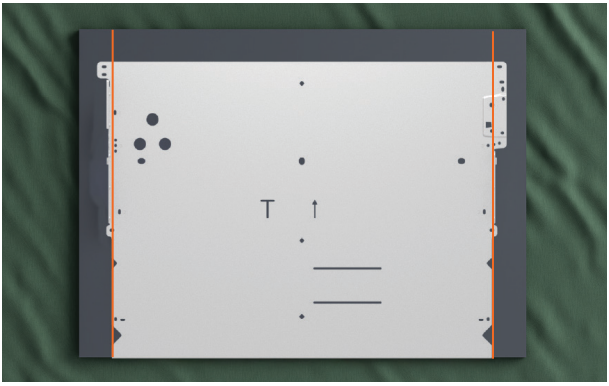

3. Plaats de ladebeugel op het maatpaneel tussen de gemarkeerde lijnen.

Verzeker u ervan dat de onderkant van het ladepaneel op de beugel rust.

BOVENPANEEL OP MAAT: BEVESTIGING AAN DE LADEBEUGEL

De meegeleverde schroeven zijn 16 mm lang. Als het paneel op een bevestigingspunt minder dan 18 mm dik is, gebruik dan kortere schroeven (niet meegeleverd) om te voorkomen dat de schroeven door de voorkant van het paneel heen steken.

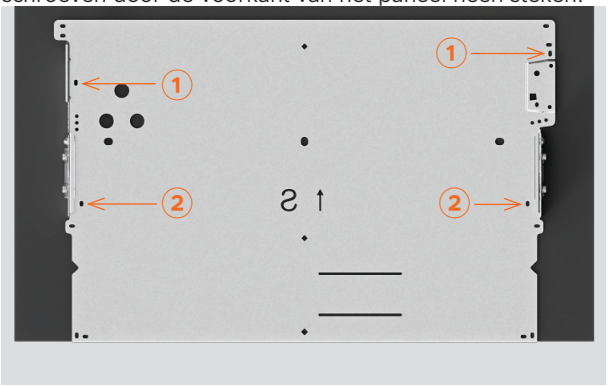

4. Bevestig de schroeven in sleufnummers ① en ② op de beugel.

Afhankelijk van het paneelmateriaal kunnen geleidingsgaten nodig zijn.



5. Plaats het paneel en de beugel op de vaatwasmachine.

Zou u willen controleren of het paneel goed is uitgelijnd met de omringende kastjes.

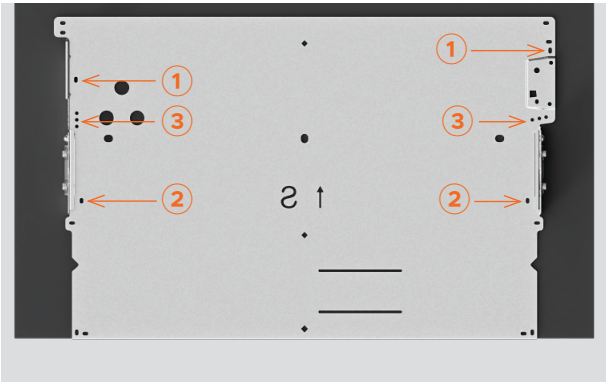

6. Draai de schroeven op posities ① en ②.

Voeg aan elke zijde schroeven toe in een van de gaten die op de beugel met ③ zijn gemarkeerd.

Aan elke zijde van de ladebeugel zijn minimaal drie schroeven vereist.

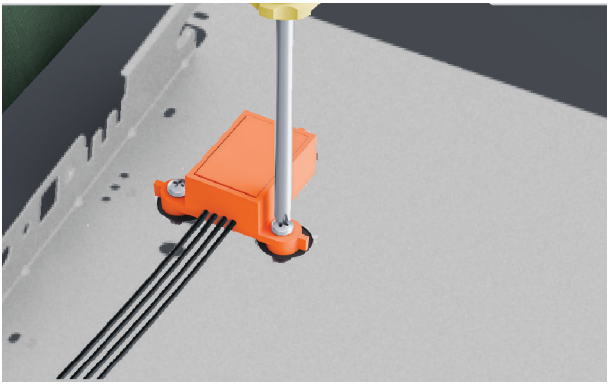

1. Bevestig de knock-to-pause-module met de meegeleverde schroeven aan het paneel.



2. Controleer of de module correct is geplaatst en stevig is bevestigd, zodat deze naar behoren functioneert.



3. Verplaats het paneel naar de vaatwasmachine.

Steek de knock-to-pause-module in de bediening.

VASTZETTEN VAN HET BOVENPANEEL



1. ⚠ Bevestig de aardingsdraad aan de ladebeugel om een veilig gebruik te verzekeren.



2. Aan elke zijde van de lade:

Plaats het paneel terug op de vaatwasmachine. Voeg de zijpinnen in.

Draai de pinnen een kwartslag om ze vast te zetten.

Trek de klem van de ladegeleider naar de voorkant van de lade.

ONDERPANEEL OP MAAT: METEN VAN PANEEL

De minimumafstand tot de deuren of laden van aangrenzende meubels is **2 mm**. De minimumafstand tussen de bovenste en onderste laden van de vaatwasmachine is **8 mm** voor ventilatie.

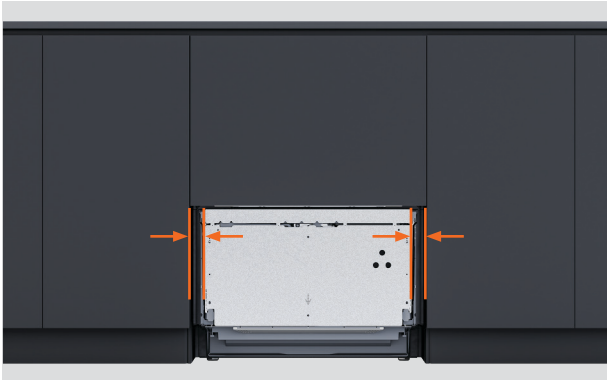

1. Meet de afstand van de aangrenzende kastdeuren tot de randen van de ladebeugel.



2. Trek bij elke meting de vereiste speling tussen de kastpanelen af.

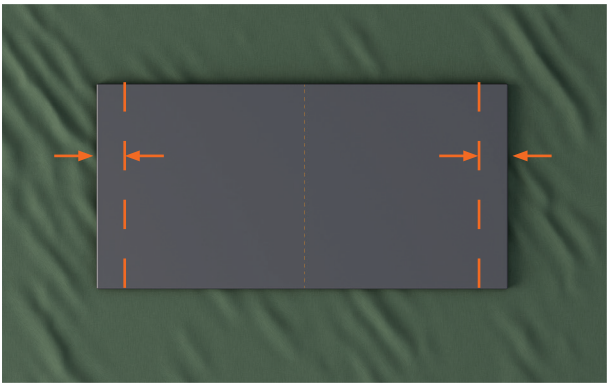

3. Gebruik de definitieve afmetingen om verticale lijnen op de achterkant van het op maat gemaakte paneel te markeren.

ONDERPANEEL OP MAAT: BEVESTIGING AAN DE LADEBEUGEL

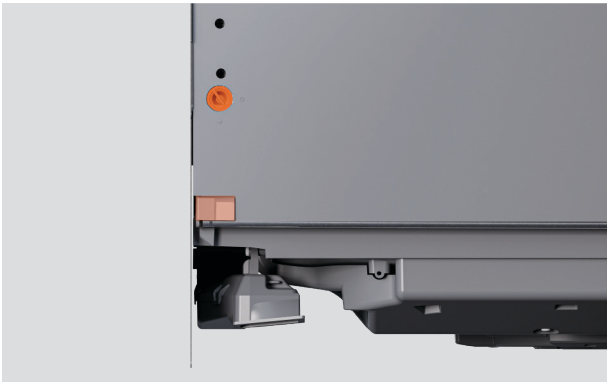

1. Aan elke zijde van de lade:

Draai de pinnen van de ladebeugel een kwartslag. Gebruik een tang om de deurpin eruit te trekken.

Duw de schuifklem terug.

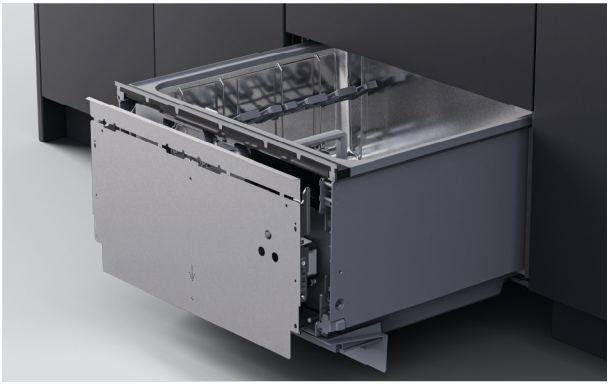

2. Maak de ladebeugel los door deze stevig naar beneden te trekken en vervolgens schuin naar buiten te kantelen.

Koppel de aardingsdraad los van de beugel voordat u de beugel verwijdert.

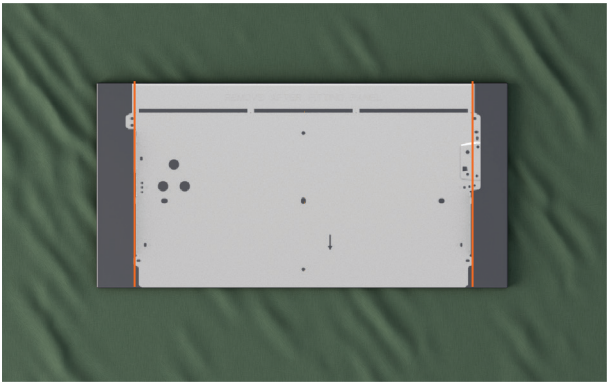

3. Plaats de ladebeugel op het maatpaneel tussen de gemarkeerde lijnen.

Zorg dat de bovenkant van de ladebeugel op de rand van het paneel rust.

ONDERPANEEL OP MAAT: BEVESTIGING AAN DE LADEBEUGEL

De meegeleverde schroeven zijn 16 mm lang. Als het paneel op een bevestigingspunt minder dan 18 mm dik is, gebruik dan kortere schroeven (niet meegeleverd) om te voorkomen dat de schroeven door de voorkant van het paneel heen steken.

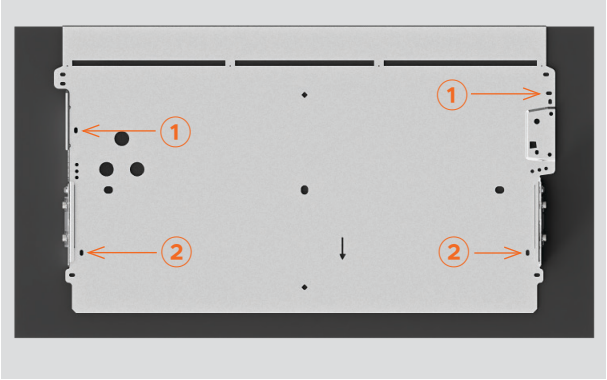

4. Bevestig de schroeven in sleufnummers ① en ② op de beugel.

Afhankelijk van het paneelmateriaal kunnen geleidingsgaten nodig zijn.



5. Plaats het paneel en de beugel op de vaatwasmachine.

Zou u willen controleren of de lade kan worden geopend en gesloten.

Een ventilatiespleet van 8 mm is vereist tussen de bovenste en onderste laden.

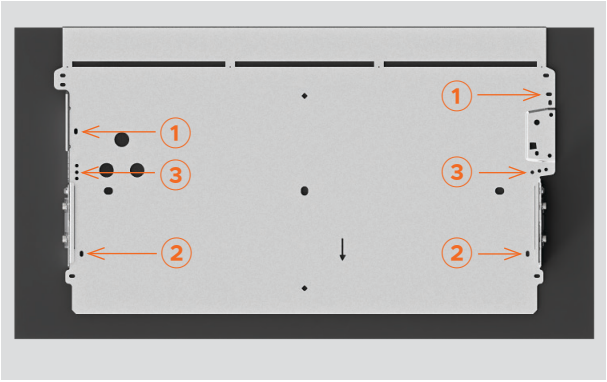

6. Draai de schroeven op posities ① en ②.

Voeg aan elke zijde schroeven toe in een van de gaten die op de beugel met ③ zijn gemarkeerd.

Buig de bovenkant van de beugel heen en weer totdat deze afbreekt.

Aan elke zijde van de ladebeugel zijn minimaal drie schroeven vereist.

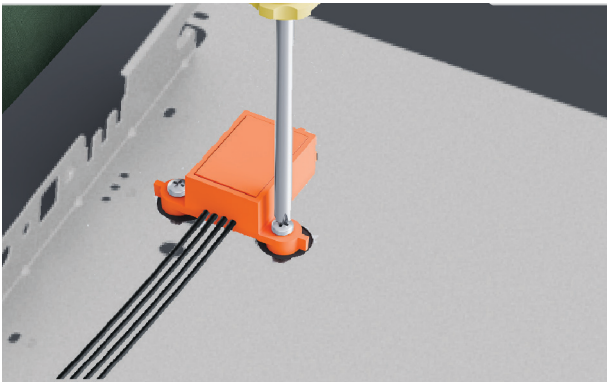

1. Bevestig de knock-to-pause-module met de meegeleverde schroeven aan het paneel.



2. Controleer of de module correct is geplaatst en stevig is bevestigd, zodat deze naar behoren functioneert.



3. Verplaats het paneel naar de vaatwasmachine.

Steek de knock-to-pause-module in de bediening.

VASTZETTEN VAN HET ONDERPANEEL

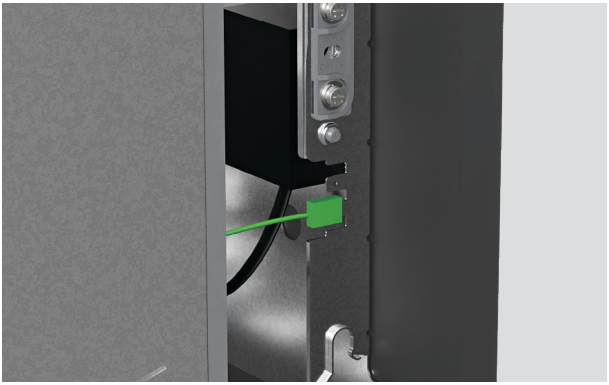

1. ⚠ Bevestig de aardingsdraad aan de ladebeugel om een veilig gebruik te verzekeren.



2. Aan elke zijde van de lade:

Plaats het paneel terug op de vaatwasmachine. Voeg de zijpinnen in.

Draai de pinnen een kwartslag om ze vast te zetten.

Trek de klem van de ladegeleider naar de voorkant van de lade.

PAS DE KANTELING VAN HET PANEEL AAN

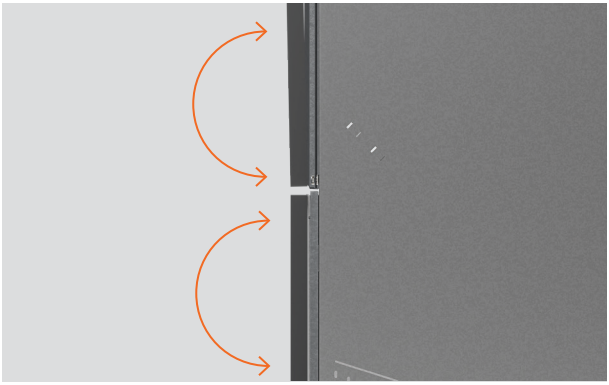

Stel de kanteling van het paneel zo af dat het bovenste en onderste paneel zijn uitgelijnd, en plaats de vaatwasmachine indien nodig opnieuw in de nis.



1. Pas de kanteling van het paneel aan

Steek een kruiskopschroevendraaier in het onderste gat boven de pin van de beugel en draai om aan te passen.

Herhaal aan de andere kant van de lade indien nodig.

VASTZETTEN VIA DE SLEUF IN HET CHASSIS

Sleuven in de zijkanten van het chassis maken het mogelijk om schroeven tijdelijk vast te zetten en de vaatwasmachine in de nis af te stellen. De uitlijning van het paneel kan vervolgens worden gecontroleerd voordat het definitief wordt bevestigd.



1. Trek de lade halverwege naar buiten om de kuip te verwijderen.

Duw aan weerszijden van de kuip de vergrendellipjes naar achteren.



2. Plaats de lade op een beschermd oppervlak links van het apparaat.

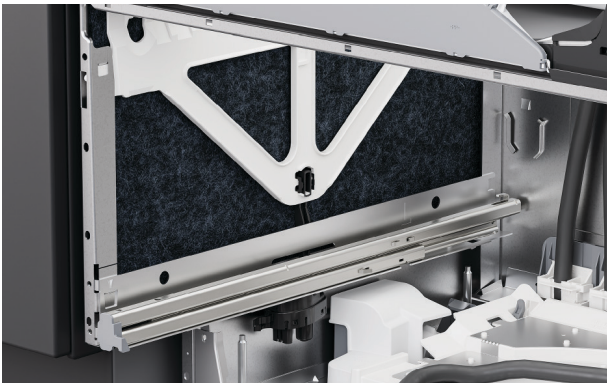

3. Til de isolatie aan de zijkanten van het chassis op.

VASTZETTEN VIA DE SLEUF IN HET CHASSIS



4. Draai in elke sleuf van het chassis een schroef vast om het aan de kast te bevestigen.

Draai de schroeven gedeeltelijk vast en verzeker u ervan dat aanpassingen kunnen worden uitgevoerd.

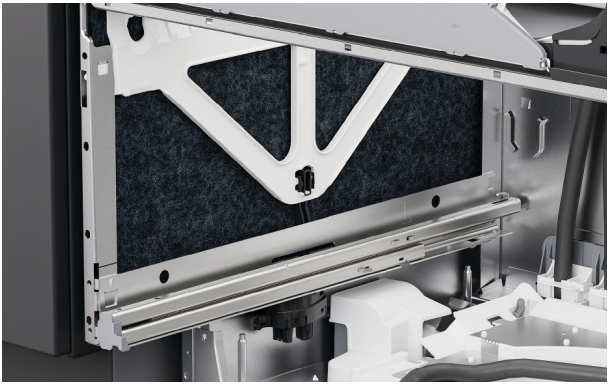

5. Breng de isolatie opnieuw aan en zorg ervoor dat deze correct is geplaatst en de ladegeleiders niet belemmert.



6. Trek de ladegeleiders half uit om de onderste bak te vervangen.

Plaats de kuip op de rails.

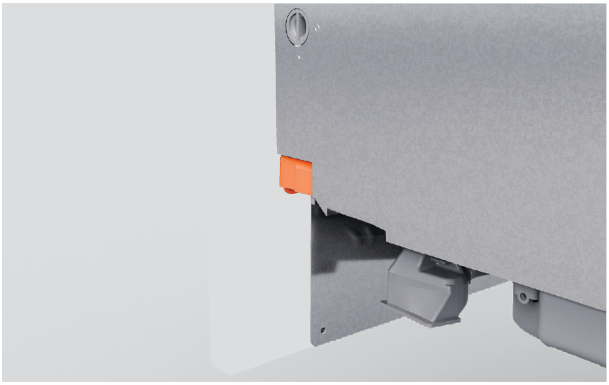

7. Trek de vergrendellipjes naar voren en klik de lade op zijn plaats.

Verzeker u ervan dat de slangen niet bekneld raken of verdraaid worden wanneer u de lade sluit.



8. Zou u willen controleren of het paneel is uitgelijnd met de omringende meubels.

Pas de panelen indien nodig aan.

DE VERTICALE EN HORIZONTALE UITLIJNING VAN HET PANEEL AANPASSEN



Stel omhoog en omlaag af (verticaal)

Steek een schroevendraaier in het tweede gat boven de pin van de beugel en draai om aan te passen.

Herhaal aan de andere kant van de lade indien nodig.



Zijdelings (horizontaal) aanpassen

Steek aan de linkerkant van de lade een schroevendraaier in het derde gat boven de pin van de beugel en draai om aan te passen.

Draai rechtsom om het paneel naar rechts te verplaatsen en linksom om het paneel naar links te verplaatsen.

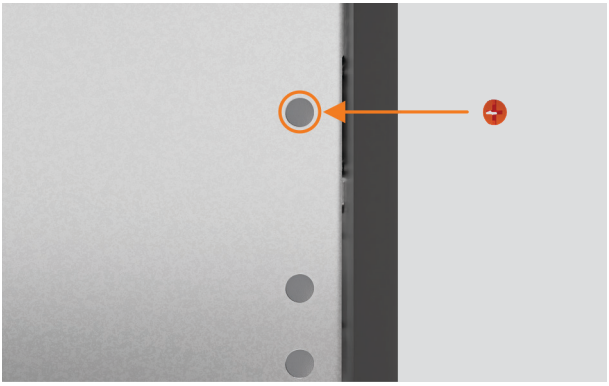

Zodra alle afstellingen definitief zijn en de vaatwasser is geïnstalleerd, vindt u de schroefdopjes en plaatst u deze in de afstelgaten.



1. Trek de lade halverwege naar buiten om de kuip te verwijderen.

Duw aan weerszijden van de kuip de vergrendellipjes naar achteren.

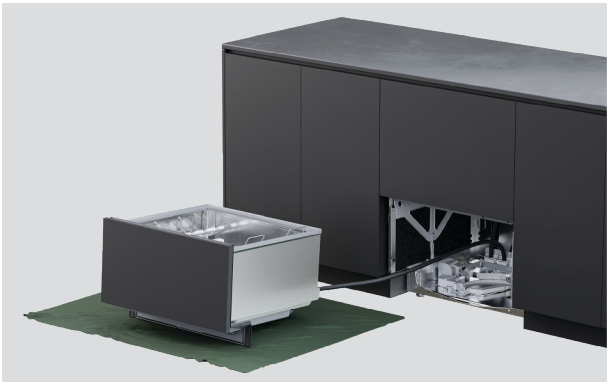

2. Plaats de lade op een beschermd oppervlak links van het apparaat.

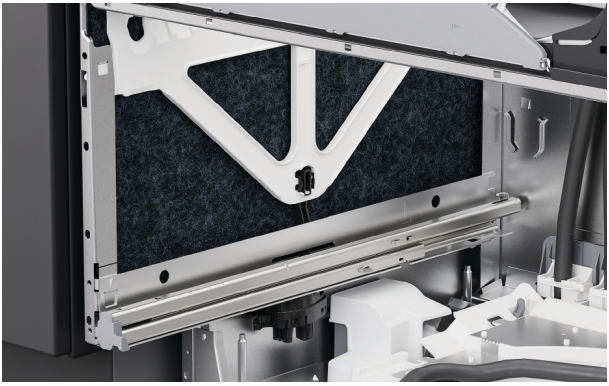

3. Til de isolatie aan de zijkanten van het chassis op.

VASTZETTEN DOOR HET CHASSIS

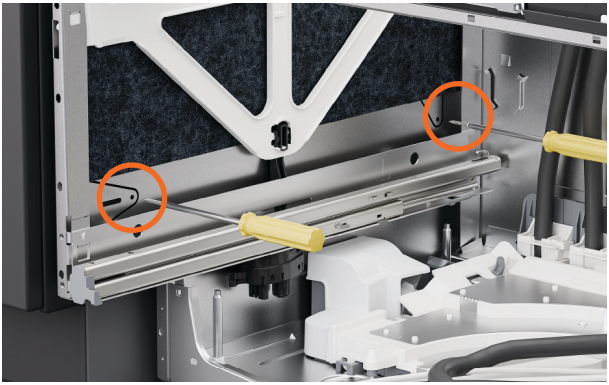

4. Steek de schroeven door de twee gaten aan weerszijden van het chassis.

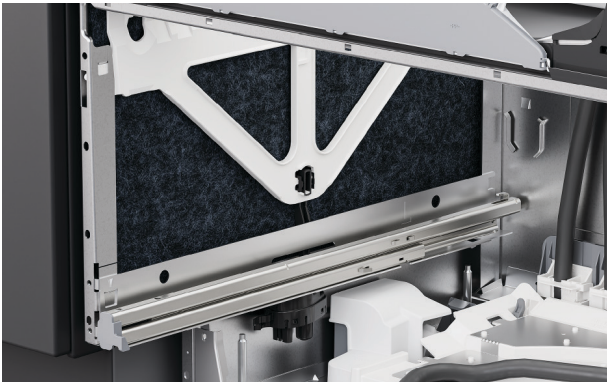

5. Verzeker u ervan dat de isolatie correct wordt teruggeplaatst en de rails van de lade niet belemmert.



6. Plaats de kuip terug op de rails, trek de vergrendellipjes naar voren en klik de lade op zijn plaats.

VASTZETTEN MET BEUGELS



1. Als u beugels gebruikt, open dan de bovenste lade gedeeltelijk.

Til de rubberen afdichting op en verwijder de schroefafdekkingen aan de linker- en rechterkant van de randlijst.



2. Bevestig de zijbeugels met de meegeleverde schroeven en vervang de schroefafdekkingen.



3. Als de bovenste beugels zijn geplaatst, zet u deze vast met de meegeleverde schroeven.

Zorg ervoor dat de schroefkop gelijk ligt met en niet uitsteekt boven de bovenkant van het ladepaneel wanneer de lade gesloten is, om schade te voorkomen.

PLINT INSTALLEREN

Verzeker u ervan dat alle randen van de panelen zijn verzegeld, zodat ze bestand zijn tegen vocht. Er is een **speling van 12 mm** vereist tussen de onderkant van de plint en de vloer.



1. Zoek de verzonken voorbewerkte plint.



2. Markeer een gedeelte van de plintbevestiging dat verwijderd moet worden en zorg ervoor dat dit korter is dan het maatpaneel.

Breek of snijd overtollig materiaal af en werk de rand glad met een vijl.



3. Als u een plint op maat installeert, plaatst u het maatpaneel op de voorbewerkte plint.

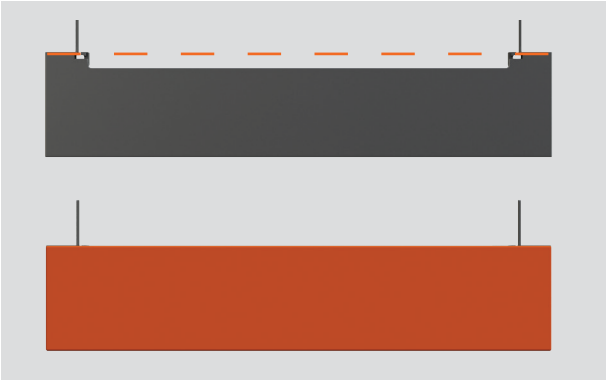

4. Voor een plintdiepte tot 40 mm lijnt u de bovenkant van het maatpaneel uit met de bovenrand van de plintbevestiging.



5. Voor een plintdiepte van 40 - 100 mm lijnt u het maatpaneel uit langs de onderste rand van de plintbevestiging.



6. Boor geleidingsgaten door de bevestigingspunten in de plintbevestiging.

Schroef de montagebeugel met een schroevendraaier aan de plint vast.

BEVESTIGEN VAN DE PLINT



1. Schuif de montagebeugel langs de T-rails totdat deze in positie staat.

Zet de montagebeugel vast aan de T-rails. Draai niet te vast aan.

OPTIES VOOR AFVOERVERBINDING

Waterdruk DD60DTX6HI1: maximaal 1 MPa (145 psi), min. 0,1 MPa (14,5 psi)
Wateraansluiting: 3/4" BSP (GB20) voor platte sluitring, aanbevolen temperatuur: koud 20°C

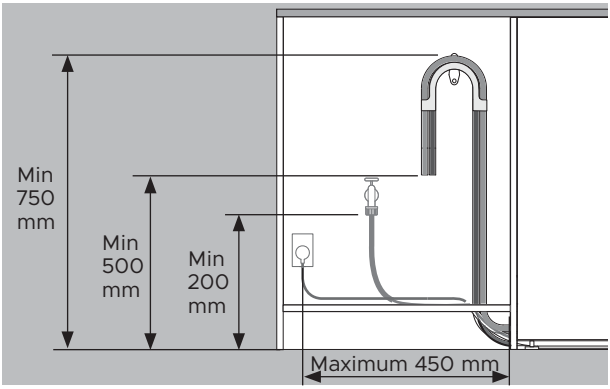

Afstanden zijn dezelfde voor alle installaties.

- Vloer tot bovenkant steun - min. 750 mm.
- Vloer tot uiteinde afvoerslang - min. 500 mm.
- Vloer tot watertoevoer - min. 200 mm.
- Zijkant kastje tot het midden van het stopcontact - maximum 450 mm.

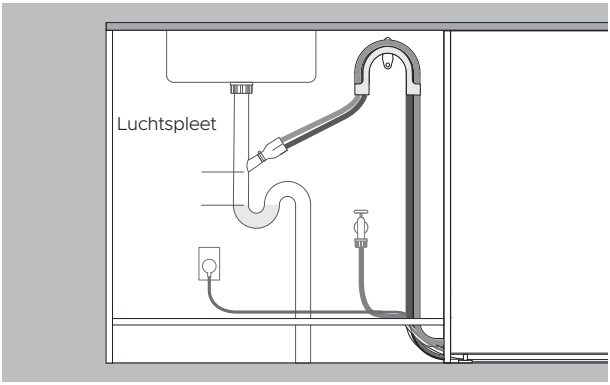

Afvoer aangesloten op slangtule

- De uitloop moet hoger liggen dan het stilstaande water, met een luchtspleet ertussen, om afvoerproblemen te voorkomen.
- Verwijder de overtollige afvoerslang om te voorkomen dat de slang onder de hoogte van de kraan doorhangt.

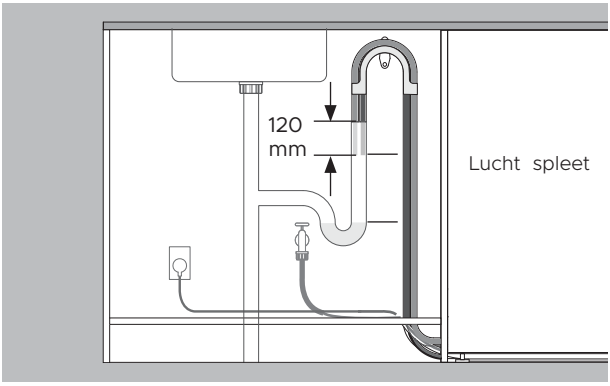

Afvoer aangesloten op standpijp

- De afvoerslang moet hoger liggen dan het stilstaande water, met een luchtspleet ertussen, om afvoerproblemen te voorkomen.
- Verwijder overtollige afvoerslang.
- De slangen mogen niet meer dan 120 mm in de standpijp steken.

AFVOER INSTALLEREN

Zorg ervoor dat de afvoerslangsteun goed is gemonteerd en dat de slang correct is doorgeleid om schade en afvoerproblemen te voorkomen.

De vaatwasmachine mag niet in stilstaand water afvoeren.

Als de meegeleverde afvoerslangen niet lang genoeg zijn voor aansluiting op uw voorzieningen, is er een verlengset voor de afvoerslang van 3,6 m verkrijgbaar op fisherpaykel.com



1. Bevestig de afvoerslangsteun zo dicht mogelijk bij het keukenblad, op een afstand van minimaal 750 mm vanaf de vloer.

Haal de slangen door de ondersteuning.

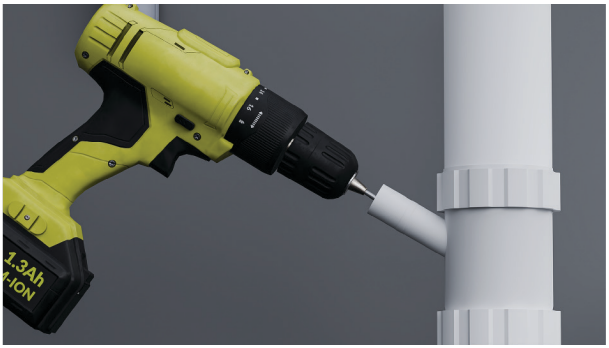

2. Voor verbinding met het afvoer-T-stuk:

Om te vermijden dat er boorresten in het leidingsysteem terechtkomen, verwijdert u het afvoer-T-stuk voordat u boort.

Maak het afvoer-T-stuk los of boor het uit tot een diameter van minimaal 13 mm voordat u het koppelstuk vastzet.

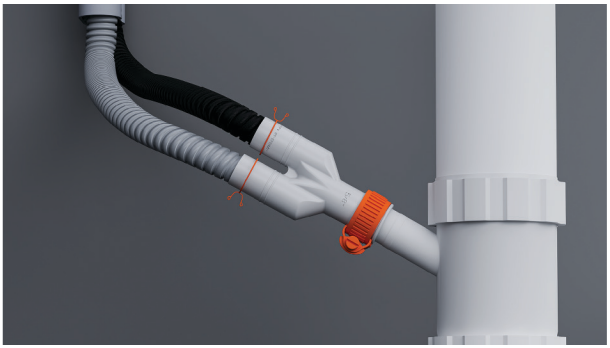

3. Schuif de draadklemmen over de slangen.

Bevestig de slangen aan het meegeleverde koppelstuk en zet ze vast met de meegeleverde draadklemmen.

Verzeker u ervan dat elke slang recht naar het koppelstuk wordt gevoerd om knikken te vermijden die de afvoer kunnen belemmeren.



4. Voor verbinding met een standpijp:

Trek beide afvoerslangen door de ondersteuning voor afvoerslang en leg ze in de standpijp.

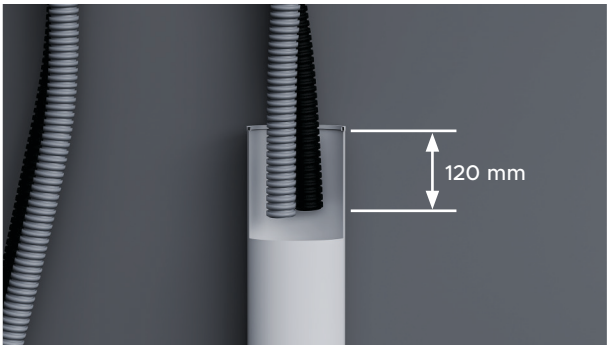

5. Verzeker u ervan dat de slangen niet meer dan 120 mm in de standpijp steken, om te voorkomen dat afvalwater terug in de kuip wordt geheveld.

Slangen kunnen indien nodig worden ingekort.

SLUIT DE WATERTOEVOER AAN

Zet de watertoevoer niet aan voordat de stroom is aangesloten. De vaatwasmachine moet ingeschakeld zijn om de overstromingsbeveiliging te activeren.

Er zijn afsluitkranen vereist om de watertoevoer te kunnen afsluiten.

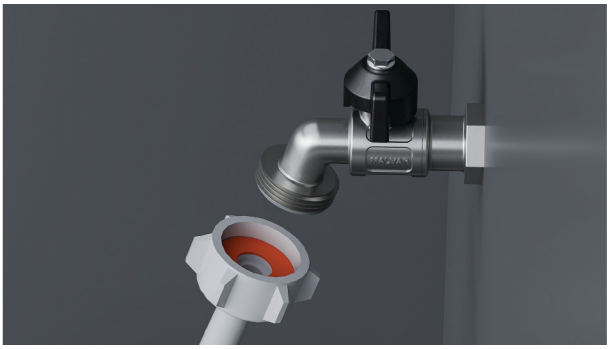

1. Controleer of de meegeleverde rubberen sluitring in de koppeling is ingevoegd.



2. Sluit de toevoerslang aan op de kraan.

Verzeker u ervan dat de toevoerslang geen knik heeft en dat er niet aan de kraan wordt getrokken en dat deze niet onder druk staat.

Kort de toevoerslang niet in.



3. Draai het onderdeel met de hand vast. Draai het vervolgens met een moersleutel of tang nog eens 180° om het goed vast te zetten. Draai het niet te strak aan.

SLUIT DE STROOM AAN

Elektriciteitseisen: 220 - 240 V, 50 - 60 Hz, 9 A

De stekker moet na de installatie toegankelijk zijn voor onderhoud.



1. Sluit de stroom aan.

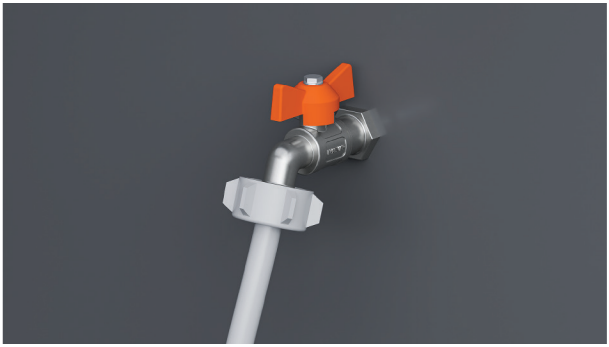

2. Zou u de wateraansluitingen willen controleren.

Zou u de watertoevoer willen inschakelen en op lekken controleren.

De vaatwasmachine moet ingeschakeld zijn om de overstromingsbeveiliging te activeren.

Als de stroom moet worden losgekoppeld, verzeker u er dan van dat de watertoevoer is afgesloten.

CHECKLIST VOOR DE INSTALLATEUR

Installatie

- ☐ Als de stroom is losgekoppeld, moet de watertoevoer worden afgesloten om overstroming te voorkomen.
- ☐ Controleer of alle onderdelen correct zijn geïnstalleerd en goed vastzitten.
- ☐ Zorg ervoor dat alle spelingen gehandhaafd zijn.
- ☐ Verzeker u ervan dat de vaatwasmachine goed is vastgezet en de lade ongehinderd en zonder weerstand open en dicht gaat.
- ☐ Verzeker u ervan dat de panelen correct op de vaatwasmachine zijn gemonteerd.
- ☐ Zorg ervoor dat alle verpakking of tape waarmee de rekken en de sproeiarm zijn vastgezet, is verwijderd.
- ☐ Controleer of de sproeiarm op zijn plaats zit, correct is gemonteerd en vrij kan ronddraaien.
- ☐ Controleer of de Knock-to-Pause-modules stevig zijn gemonteerd en correct werken.
- ☐ Verzeker u ervan dat de afdichtingstape is aangebracht en vrij is van kreuken, vouwen of luchtbellen.

Loodgieterij

- ☐ Controleer of eventuele uitdrukgaten of pluggen in de afvoeraansluiting zijn uitgeboord en de afvoer is aangesloten.
- ☐ Het koppelstuk van de afvoerslang mag niet het gewicht van overtollig slangmateriaal dragen. Houd de afvoerslang zo ver mogelijk uitgetrokken om doorhangen te voorkomen. Eventuele overtollige afvoerslang moet aan de vaatwasmachinezijde van de hoge lus worden gehouden.
- ☐ Zorg ervoor dat de meegeleverde rubberen sluitring op de toevoerslang is gemonteerd en stevig is aangedraaid.
- ☐ Als u de afvoerslang op de sifon aansluit, moet u ervoor zorgen dat de hoge lus ten minste 150 mm hoger zit dan het koppelstuk van de afvoerslang.
- ☐ Modellen met waterontharder: stel de waterontharder in op de standaardinstelling om deze af te stemmen op de waterhardheid van de streek. Zie uw gebruikershandleiding.
- ☐ Zorg dat de watertoevoer is afgesloten totdat de stroom is aangesloten en ingeschakeld. De vaatwasmachine moet ingeschakeld zijn om de functie voor overstromingsbeveiliging te kunnen activeren.

Elektriciteit

- ☐ Zorg ervoor dat alle elektrische tests zijn uitgevoerd in overeenstemming met de plaatselijke voorschriften.

CHECKLIST VOOR DE INSTALLATEUR

Testbedrijf

- ☐ Zet de stroom aan en watertoevoer open en open dan de lade. U moet een pieptoon horen en een programma-indicatielampje zien branden op het bedieningspaneel.
- ☐ Giet drie kopjes water in de lade.
- ☐ Navigeer naar RINSE (SPOELEN) en start het programma.
- ☐ Controleer de knock-to-pause-functie.
- ☐ Herhaal dit voor de andere lade.
- ☐ Controleer na afloop van de spoelcyclus of de vaatwasmachine goed heeft gefunctioneerd en goed is leeggelopen.
- ☐ Controleer of de watertoevoer correct is afgesloten.
- ☐ Controleer de afvoerverbindingen op lekken.
- ☐ **Als de locatie na de installatie zonder stroom komt te zitten, moet de watertoevoer worden afgesloten om overstroming te voorkomen.**

Vul in en bewaar voor latere raadpleging:

Model _____

Serienr. _____

Aankoopdatum _____

Koper _____

Adres van dealer _____

Naam van installateur _____

Handtekening van installateur _____

Installatiebedrijf _____

Installatiedatum _____

FISHERPAYKEL.COM

© Fisher & Paykel Appliances 2026. Alle rechten voorbehouden.

De in deze handleiding getoonde modellenzijn mogelijk niet in alle markten verkrijgbaaren kunnen te allen tijde worden gewijzigd.

De productspecificaties in deze handleiding zijn van toepassing op de specifieke producten en modellen dieop de uitgiftedatum zijn beschreven. In het kader van ons beleid van voortdurende verbetering van onze producten, kunnen deze specificaties te allen tijde worden gewijzigd.

Ga voor actuele informatie over de beschikbaarheid van modellen en specificaties inuw land naar onze website of neem contact op met uw lokale Fisher & Paykel-dealer.

434523A 10.26