מכונת קפה מובנית
שימוש ראשון

הכירו את המכשיר שלכם	3
הגדרת מכונת הקפה	5
הפעלה/כיבוי של מכונת הקפה	10
הוספת קפה	11
התאמת הטחינה	12
מילוי מכל המים	14
בחירה והתאמה אישית של משקאות	15
שימוש בקנקן החלב	18
שימוש בשרביט האדים	21
ניקיון ותחזוקה של המכשיר	23

FISHER & PAYKEL

NZ AU UK IE EU SG CN

מכונת קפה מובנית

EB60MSG3, EB60MSB3, EB60CSX3, EB76PSX3

כיצד להשיג את התוצאות הטובות ביותר ממכונת הקפה:

- כוונו את הגדרת ה-water hardness (רמת הסידן במים) בהתאם לאספקת משק הבית.
- התקינו את מסנן המים כדי להבטיח ביצועים עקביים.
- הכינו את מכונת הקפה לשימוש ראשון באמצעות הכנת מספר כוסות קפה.
- יש לנקות את מכונת הקפה ולהסיר ממנה אבנית באופן קבוע כדי לשמור על ביצועים מיטביים.
- רשמו את המוצר כדי לקבל תמיכה יעילה.

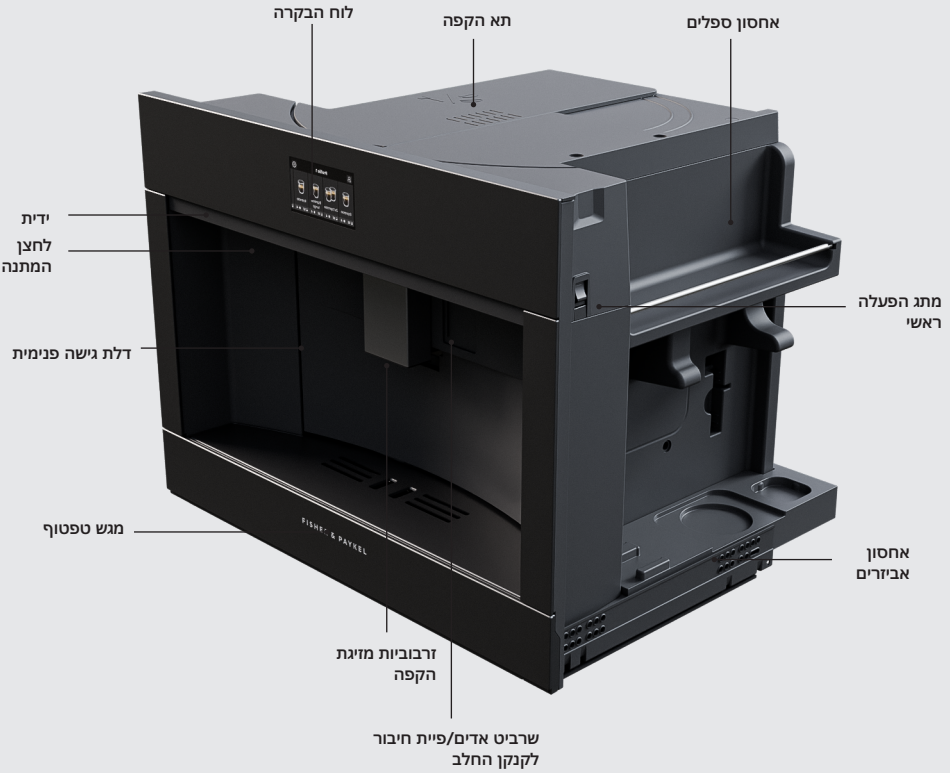

- משכו את מכונת הקפה החוצה באמצעות הידית כדי לגשת לתא הקפה, למחמם הספלים, לאחסון האביזרים ולמתג ההפעלה הראשי.
- פתחו את הדלת באמצעות משיכת מוזג הקפה קדימה, כדי לגשת למכל שאריות הקפה, למכל המים וליחידת החליטה. ציר הדלת נמצא בצד שמאל.

אינם מוצגים: אביזרים, שרביט אדים, קנקן חלב, מכל שאריות הקפה, מכל מים, יחידת חליטה.



מסך הבית	
פרופילים הניתנים להתאמה אישית	לחצו על המתג כדי לעבור בין פרופילי משתמש שונים. ניתן לשמור עד 6 פרופילים עם העדפות משתמש שונות.
בחירת משקאות	גוללו כדי לבחור בין המשקאות הזמינים השונים. לחצו כדי לבחור את המשקה הרצוי ולהתחיל במזיגה.
הגדרות משקאות	מציג את גודל המשקה וחוזקו. יש ללחוץ כדי להתאים את הגדרות המשקה לפני המזיגה.
שעון	מציג את השעה. יש ללחוץ כדי להגדיר את השעה.
תפריט ההגדרות	לחצו כדי לגשת להגדרות המכשיר ולמחזורי תחזוקה.

בפעם הראשונה שתפעילו את מכונת הקפה, תתבקשו לבצע כמה שלבים לצורך הגדרת המכשיר.



חברו את מכונת הקפה

יש לוודא שמכונת הקפה מחוברת לאספקת החשמל.



הפעלת מכונת הקפה

משכו את מכונת הקפה החוצה כדי לגשת למתג ההפעלה הראשי והבטיחו שהוא מופעל.



הגדרת העדפותיכם

יש לעקוב אחר ההוראות המופיעות על המסך כדי להגדיר/להתקין את המכשיר, כגון בחירת השפה והגדרת השעה.

בעת ההגדרה הראשונית של מכונת הקפה, יהיה עליכם למלא את מעגל המים. פעולה זו תימשך כמה דקות. המכשיר עשוי להיות רועש יותר מהרגיל במהלך תהליך זה.

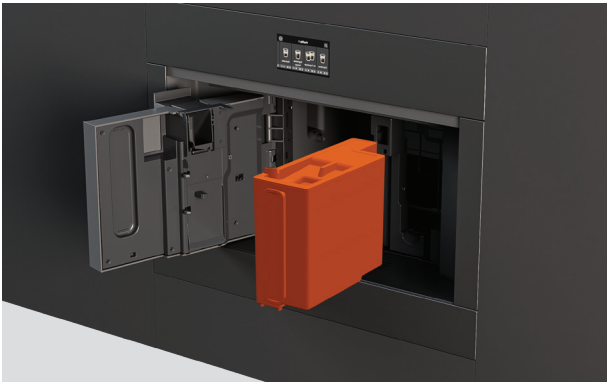

מילוי מכל המים

פתחו את הדלת כדי לגשת למכל המים.

מסירים את המכסה וממלאים במים טריים עד לקו ה-MAX (קו המילוי המרבי).

החזירו את מכסה המכל למקומו, ולאחר מכן החזירו את המכל למכשיר.



חברו את שרביט האדים

החליקו את כיסוי פיית החיבור לפתיחה וחברו את שרביט האדים למכונת הקפה.



טעינת מעגל המים

יש להניח מכל מתחת לשרביט האדים, ולאחר מכן לעקוב אחר ההוראות שעל המסך. מים יזרמו דרך שרביט האדים עד שהמעגל ייטען.

הגדרת מכונת הקפה

לתוצאות הטובות ביותר, אנו ממליצים להגדיר את רמת הסידן במים לפני הכנת הקפה בפעם הראשונה.
צירפנו למדריך זה נייר מחוון רמת הסידן במים כדי לבדוק את רמת הסידן במים בביתכם



מדידת רמת הסידן במים

1. הסירו את נייר המחוון מאריזתו. טבלו אותו בכוס מים עד כדי כיסוי למשך שנייה אחת.



2. הסירו את הנייר ונערו קלות. יש להמתין דקה אחת לפיתוח הנייר.

מספר הריבועים האדומים על הנייר תואם לרמת הסידן הנדרשת במים (1–4).

פעלו לפי ההנחיות שעל המסך, או עברו לתפריט ההגדרות, בחרו ב-WATER HARDNESS (רמת הסידן במים) ולאחר מכן הגדירו את רמת הסידן הנדרשת במים.

רמת הסידן במים	הגדרת WATER HARDNESS (רמת הסידן במים)
	רמה 1 (מים רכים)
	רמה 2 (מים קשים במקצת)
	רמה 3 (מים קשים)
	רמה 4 (מים קשים מאוד)

אנו ממליצים להתקין את מסנן המים המצורף במכל המים לקבלת ביצועים מיטביים.
פעלו לפי ההנחיות שעל המסך במהלך ההגדרה או עברו אל התפריט 'הגדרות' ובחרו WATER FILTER (מסנן מים). תקבלו הדרכה לאורך התקנת המסנן במכשיר שלכם.

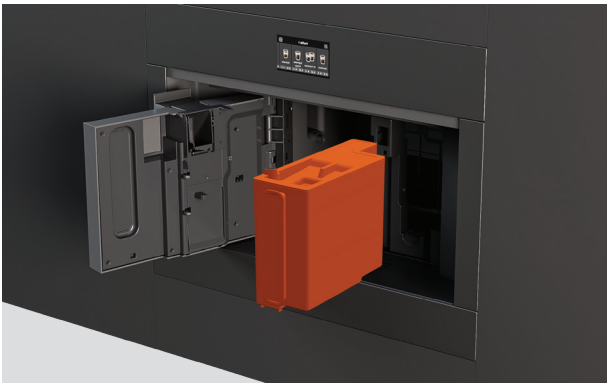

הסרת מכל המים

פתחו את הדלת והסירו את מכל המים.
הסירו את המכסה ומלאו במים טריים.

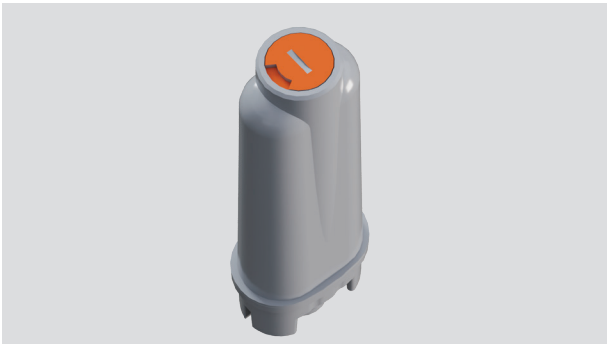

הגדרת התאריך במסנן המים

כוונו את מחוון התאריך לחודשיים מהתאריך הנוכחי.



הפעילו את מסנן המים

מלאו את המסנן מתחת לברז עד שיעלה על גדותיו.



טבילת מסנן המים

הניחו את המסנן במכל והטבילו אותו עד כדי כיסוי במשך כעשר שניות, כדי לאפשר לכל בועות האוויר להשתחרר.

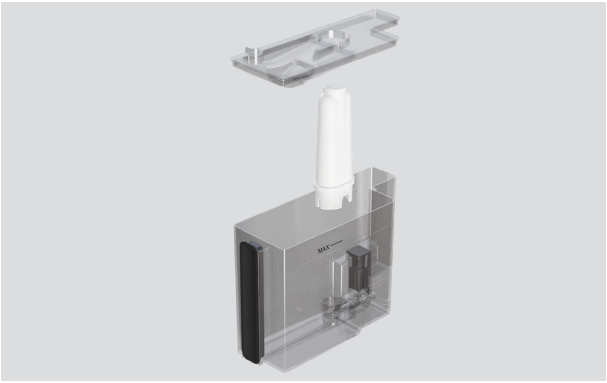

התקנת מסנן המים

הכניסו את המסנן וקבעו אותו למקומו בתוך בית המסנן.

החזירו את מכסה המכל למקומו, ולאחר מכן החזירו את המכל למכשיר.



הפעלת מחזור שטיפה

הניחו מכל ריק (מינימום 0.5 ליטר) מתחת למוזג ולחצו על OK (אישור) במסך. מכונת הקפה תתחיל בשטיפה. עם השלמת השטיפה, מכונת הקפה תהיה מוכנה לשימוש.

אם המכשיר נמצא בשימוש קבוע המסנן יחזיק מעמד כחודשיים. אם מכונת הקפה נותרת ללא שימוש כאשר המסנן מותקן, הוא יחזיק מעמד שלושה שבועות לכל היותר.

כל פעם שמכונת הקפה מופעלת, היא תתחיל באופן אוטומטי מחזור קצר של חימום מוקדם ושטיפה.
במהלך השטיפה, מעט מים חמים ייצאו מזרבובית הקפה וייאספו במגש הטפטוף שמתחת.
יש להרחיק את הידיים מהזרבובית כדי להימנע ממגע עם המים.



1. משכו את מכונת הקפה החוצה כדי לגשת למתג ההפעלה הראשי והבטיחו שהוא מופעל.



2. לחצו על לחצן ההמתנה בחזית המכשיר כדי להפעיל את מכונת הקפה.

כיבוי מכונת הקפה

לחצו על לחצן ההמתנה בחזית המכשיר כדי להעביר את מכונת הקפה למצב המתנה. לפני הכיבוי, מכונת הקפה תבצע באופן אוטומטי מחזור שטיפה.

לאחר סיום מחזור השטיפה, לחצו על מתג ההפעלה הראשי בצד המכשיר כדי לכבות את מכונת הקפה.

- אנו ממליצים להשאיר את מכונת הקפה במצב המתנה במהלך השימוש היומיומי, כדי להבטיח שהנחיות הניקיון והתחזוקה יתקבלו לפי לוח הזמנים.
- אם אינכם מתכוונים להשתמש במכונת הקפה במשך פרק זמן ממושך, כבו את המכשיר באמצעות מתג ההפעלה הראשי.
- אסור לעולם לכבות את מתג ההפעלה הראשי בזמן שהמכשיר פועל.

יש למלא את מכונת הקפה בפולים שלמים למזיגת משקאות אוטומטית, או להוסיף קפה טחון באופן ידני כל פעם שמכינים משקה.



השימוש בפולי קפה שלמים

1. משכו את מכונת הקפה החוצה.

2. פתחו את כיסוי תא הקפה ומלאו את התא הראשי בפולי קפה.

3. סגרו את הכיסוי ודחפו את מכונת הקפה בחזרה למקומה.

כל פעם שתכינו קפה, מכונת הקפה תטחן את הפולים באופן אוטומטי. באפשרותכם להכין עד שני ספלי קפה בו-זמנית בעת שימוש בפולי קפה שלמים.

אין להשתמש בפולי קפה ירוקים, מקורמלים או מסוכרים, מכיוון שהם עלולים להיתקע במטחנה ולגרום לה נזק.



השימוש בקפה טחון

1. משכו את מכונת הקפה החוצה ופתחו את כיסוי תא הקפה.

2. פתחו את כיסוי משפך הקפה הטחון והוסיפו מידה אחת שטוחה של קפה טחון.

3. סגרו את הכיסוי ודחפו את מכונת הקפה בחזרה למקומה.

הוסיפו מידת קפה אחת למשפך הקפה הטחון כל פעם שאתם מכינים משקה. ניתן להכין רק כוס קפה אחת כל פעם באמצעות קפה טחון מראש.

- בדקו שהמשפך אינו חסום לפני הוספת קפה טחון.
- אסור לעולם להוסיף קפה טחון כאשר המכונה כבויה.
- אסור לעולם להשתמש ביותר ממידת רמה אחת, שכן הדבר עלול לחסום את המשפך.
- בעת הכנת הקפה, ודאו שאתם עוברים ל-drink settings (הגדרות המשקה) ובוחרים ב-ground coffee (קפה טחון) לפני הלחיצה על DISPENSE (מזיגה).
- אין אפשרות לשמור הגדרה זו כהעדפה. יהיה עליכם לבחור באפשרות זו כל פעם מחדש.

התאמת הטחינה

דרגת הטחינה מוגדרת כברירת מחדל לביצועים מיטביים ואינה אמורה להצריך התאמה ראשונית.

עם זאת, אם לאחר הכנת מספר כוסות קפה תגלו שהקפה חלש מדי, אינו קטיפתי מספיק או נמזג לאט מדי, ניתן לתקן זאת באמצעות התאמת הטחינה.



1. משכו את מכונת הקפה החוצה ופתחו את כיסוי תא הקפה כדי לאתר את חוגת התאמת הטחינה.



2. הניחו ספל מתחת למוזג הקפה והתאימו את גובה המוזג לפי הצורך.

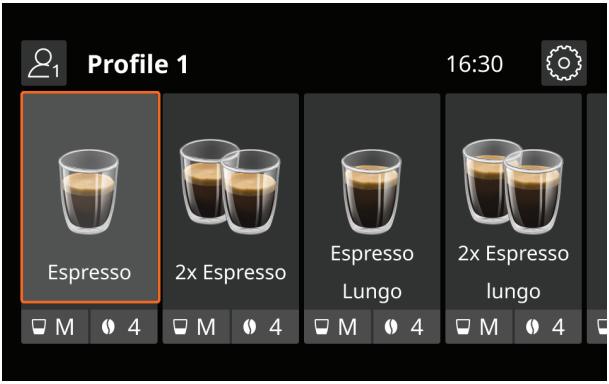

3. בחרו משקה על בסיס קפה במסך כדי להפעיל את מטחנת הקפה.



4. במהלך תפעול מטחנת הקפה, סובבו את החוגה שלב אחד בכיוון הנדרש.

אם הקפה נמזג באיטיות רבה מדי, סובבו את החוגה קרוב יותר ל-7 לקבלת טחינה גסה יותר.

לקפה בעל גוף מלא וקטיפתי יותר, סובבו את החוגה קרוב יותר ל-1 לטחינה דקה יותר.

- יש לכוונן את הטחינה רק בזמן שמטחנת הקפה נמצאת בתפעול, במהלך השלב הראשוני של הכנת הקפה.
- בעת ההתאמה, אין לסובב את החוגה יותר ממיקום אחד בכל פעם.
- ההתאמות יהיו מורגשות רק לאחר הכנת שני ספלי קפה לפחות. אם ההתאמה הראשונית לא פתרה את הבעיה, יש לחזור על הפעולה ולכוון את החוגה למיקום הבא.

מילוי מכל המים

לפני הכנת משקאות חמים, יש למלא את מכל המים. לקבלת התוצאות הטובות ביותר, אנו ממליצים למלא את המכל במים טריים כל יום.

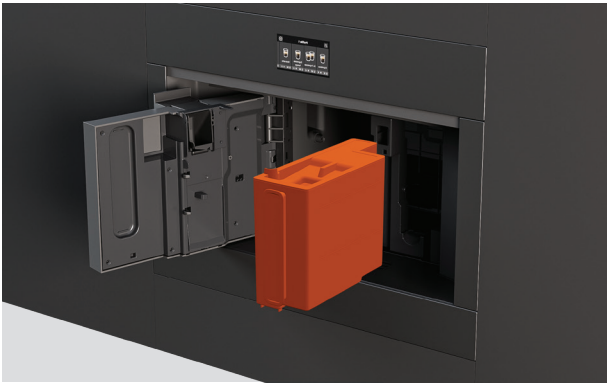

מילוי מכל המים

פתחו את הדלת כדי לגשת למכל המים.

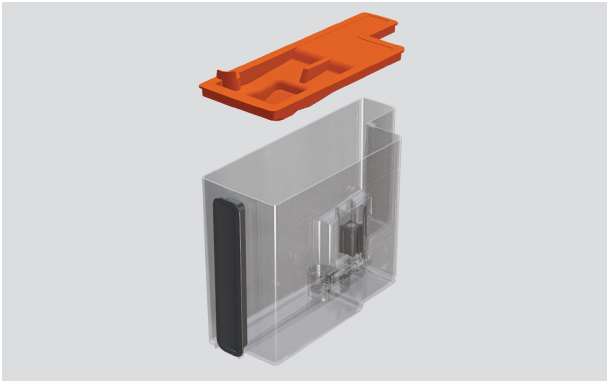

מסירים את המכסה וממלאים במים טריים עד לקו ה-MAX (קו המילוי המרבי).

החזירו את מכסה המכל למקומו, ולאחר מכן החזירו את המכל למכשיר.

בחירה והתאמה אישית של משקאות

הכנת מכונת הקפה לשימוש ראשון:

- לקבלת התוצאות הטובות ביותר, אנו ממליצים להכין את מכונת הקפה לשימוש ראשון על ידי הכנת 4–5 כוסות קפה, עד שהמכונה תתחיל להפיק קפה ברמה עקבית.
- במהלך הכנת מכונת הקפה לשימוש ראשון, צליל מים רותחים הוא נורמלי. לאחר הכנה של מספר כוסות קפה, הרעש הזה אמור לפחות.

טיפים לקבלת התוצאות הטובות ביותר:

- התאימו את חוזק הקפה והגודל תחת drink settings (הגדרות המשקה) בהתאם להעדפתכם.
- לקבלת קפה קרמי יותר, התאימו את גובה מוזג הקפה קרוב ככל האפשר לספל.
- לקבלת קפה חם יותר, חממו את הספלים במים חמים לפני השימוש, הגבירו את הטמפרטורה בהגדרות המשקאות או הפעילו מחזור שטיפה לפני הכנת המשקה.



1. הניחו ספל מתחת למוזג הקפה והתאימו את גובה המוזג לפי הצורך.



2. גוללו כדי לבחור בין המשקאות הזמינים השונים.

בחרו משקה ולחצו כדי להתחיל במזיגה, או לחצו על drink settings (הגדרות המשקה) כדי לבצע התאמה לפני המזיגה.

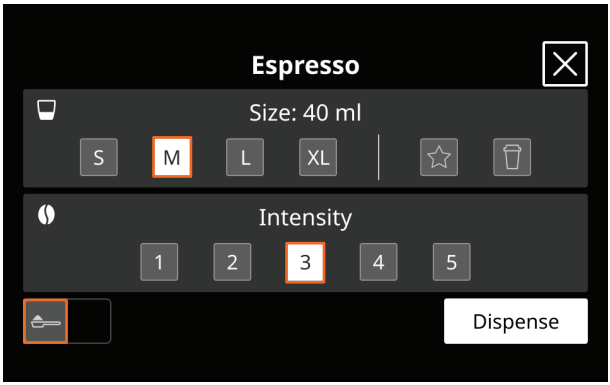

3. התאימו אישית את המשקה שלכם על ידי התאמת החוזק והגודל לפי הצורך.

אם אתם משתמשים בקפה טחון, ודאו שבחרתם ב-ground coffee (קפה טחון) לפני הלחיצה על DISPENSE (מזיגה).

כמות כל מרכיב ניתנת גם להתאמה אישית מפורטת יותר במהלך המזיגה.

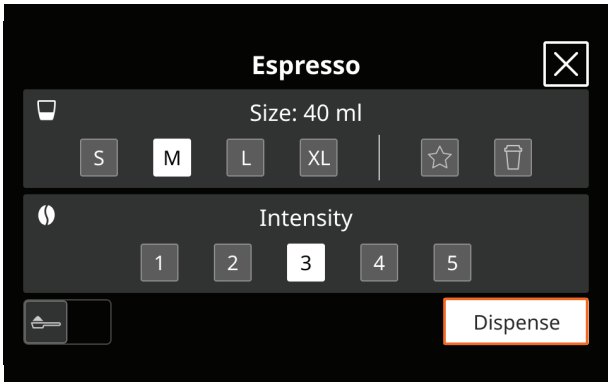

4. לחצו על DISPENSE (מזיגה) כדי להתחיל למזוג את המשקה שלכם.

המזיגה תיפסק באופן אוטומטי עם סיומה.

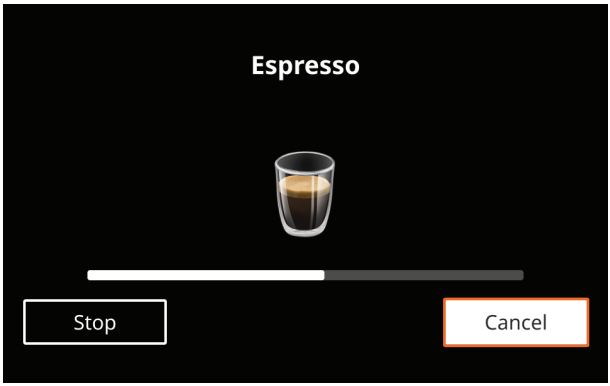

ביטול המשקה

לוחצים על CANCEL (ביטול) בכל שלב במהלך המזיגה כדי לבטל את הכנת המשקה.

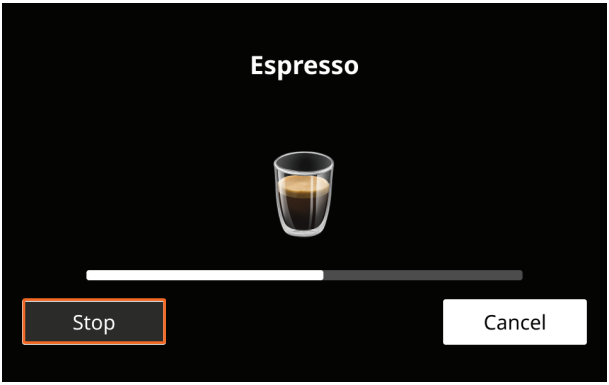

התאמה אישית של כמויות המרכיבים

עבור משקאות המכילים יותר ממרכיב אחד, לחצו על STOP (עצירה) במהלך המזיגה כדי לעצור את מזיגת המרכיב הנוכחי ולעבור למרכיב הבא.

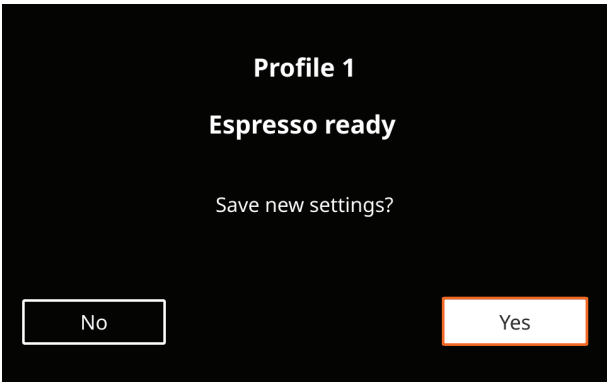

שמירת העדפותיכם

לאחר סיום המזיגה, המסך ינחה אתכם לשמירת ההגדרות החדשות.

לחצו על YES (כן) כדי לשמור את העדפותיכם בפרופיל המשתמש הנוכחי.

הכנת משקאות על בסיס חלב

להכנת קפוצ'ינו, לאטה ומשקאות אחרים על בסיס חלב, ניתן לחמם את החלב באדים באופן אוטומטי באמצעות חיבור קנקן החלב, או באופן ידני באמצעות חיבור שרביט האדים. להנחיות, עיינו ב'שימוש בקנקן החלב' או ב'שימוש בשרביט האדים'.

השתמשו בחיבור קנקן החלב כדי להכין באופן אוטומטי קפוצ'ינו, לאטה ומשקאות אחרים על בסיס חלב.

לקבלת התוצאות הטובות ביותר, אנו ממליצים להשתמש בחלב מקורר בטמפרטורה של כ-5°C.

חימום והקצפה של חלב באופן אוטומטי

- אין להשאיר את קנקן החלב מחוץ למקרר לפרקי זמן ממושכים.
- כדי להימנע מחלב עם קצף דל או עם בועות גדולות, יש לנקות את המכסה ואת החיבור ביסודיות לאחר כל שימוש.
- אם מצב **ENERGY SAVING** (חיסכון באנרגיה) מופעל, ייתכן שיחלפו כמה שניות עד שהחלב יתחיל להתחמם.



1. הסירו את מכסה קנקן החלב.

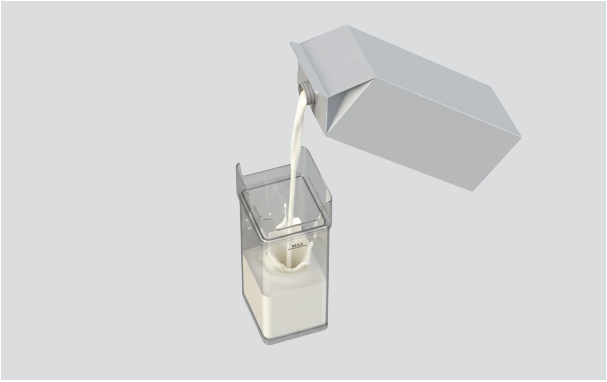

2. יש למלא את הקנקן בכמות החלב הנדרשת, עד לקו ה-MAX (קו המילוי המרבי).



3. יש לוודא שהחוגה מסובבת אל INSERT (הוספה) ולבדוק שהצינור עדיין מחובר היטב, ולאחר מכן להחזיר את המכסה.



4. החליקו את כיסוי פיית החיבור לפתיחה וחברו את קנקן החלב למכונת הקפה. הבטיחו שהוא ננעל למקומו בנקישה.

הסירו תחילה את שרביט האדים לפי הצורך.



5. הציבו ספל מתחת למוזג הקפה ולזרבובית החלב והתאימו את הגבהים לפי הצורך.

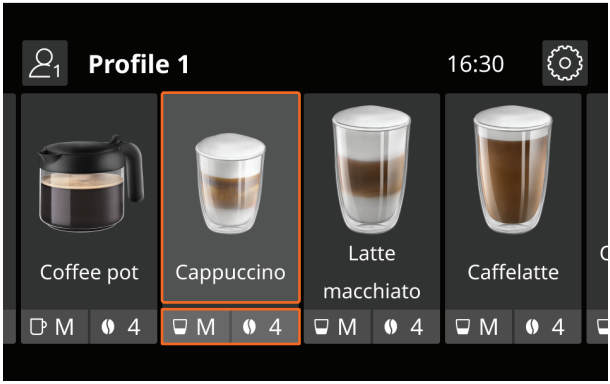

6. בחרו משקה והתחילו במזיגה.
לאחר מכן יוצגו הנחיות להגדרת רמת הקצף המומלצת עבור המשקה שנבחר.



7. התאימו את החוגה שעל הקנקן לרמת הקצף המומלצת.

הגדרה	רמת הקצף	מומלץ עבור
מינימום	LIGHT FOAM (קצף קל)	קפה לאטה/חלב חם (ללא קצף)
MED (בינוני)	קצף קטיפתי	Latte macchiato (לאטה מקיאטו)/Flat white (פלאט ווייט)
מקסימום	THICK FOAM (קצף סמיך)	Cappuccino (קפוצ'ינו)/Cappuccino mix (קפוצ'ינו מיקס)/ Cappuccino macchiato (קפוצ'ינו מקיאטו)/Espresso macchiato (אספרסו מקיאטו)/+ Cappuccino (קפוצ'ינו +)/ Hot milk חלב חם (עם קצף)

השתמשו בשרביט האדים כדי לחמם חלב או מים, או כדי למזוג מים חמים.
אין להשאיר את המכשיר ללא השגחה בעת שחרור אדים או מים חמים.
כדי להימנע מכוויות או מנתזים, יש להמתין תמיד עד ששחרור המים החמים או האדים ייפסק לפני הסרת המכל מתחת לזרבובית.

חימום והקצפה של חלב או חימום מים

- בחרו מכל בגודל מתאים. נפח החלב יוכפל או ישולש במהלך החימום באדים.
- התאימו את מיקום הזרבובית לרמת הקצף הנדרשת. כוונו את הזרבובית למיקום הקצף ▼ לקבלת קצף סמיך יותר, ולמיקום השטוח ▲ לקבלת קצף דליל יותר או ללא קצף.
- לקבלת קצף קטיפתי יותר, יש לסובב את המכל בתנועות איטיות כלפי מעלה.
- כדי להימנע מחלב עם קצף דל או עם בועות גדולות, יש לנקות תמיד את הזרבובית בהתאם להוראות.
- לקבלת התוצאות הטובות ביותר, אנו ממליצים להשתמש בחלב מקורר בטמפרטורה של כ-5°C.



1. החליקו את כיסוי פיית החיבור לפתיחה וחברו את שרביט האדים למכונת הקפה.

התאימו את מיקום הזרבובית לפי הצורך בהתאם למשקה שלכם.



2. יש למלא מכל בחלב או במים המיועדים לחימום ולטבול את הזרבובית בנוזל.

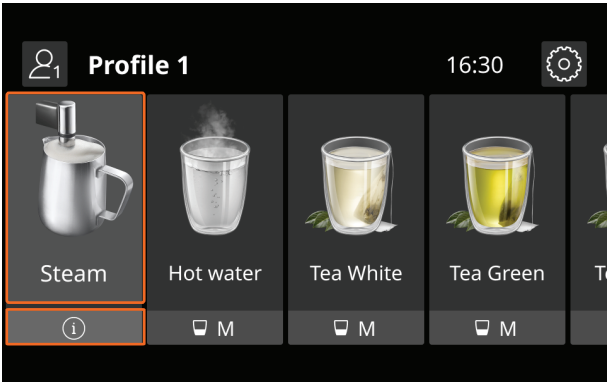

3. בחרו באפשרות STEAM (אדים) במסך. האדים יתחילו להשתחרר.

כאשר תגיעו לטמפרטורה ולרמת הקצף הרצויות, לחצו על STOP (עצירה).

מזיגת מים חמים

- השתמשו בשרביט האדים למזיגת מים חמים.
- אין להשאיר את מכונת הקפה ללא השגחה בעת מזיגת מים חמים.



1. הניחו ספל מתחת לזרבובית. מקמו אותו קרוב ככל האפשר כדי להימנע מנתזים.

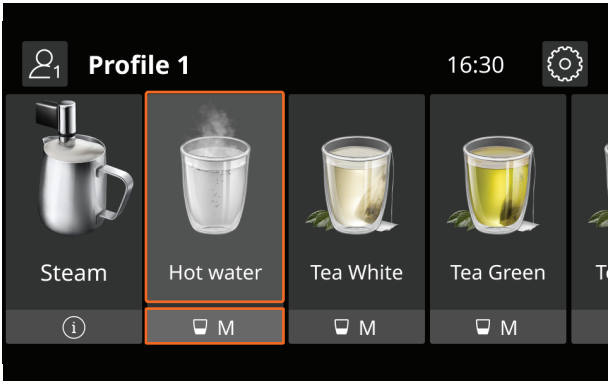

2. בחרו HOT WATER (מים חמים) במסך והגדירו את הנפח הנדרש, ולאחר מכן לחצו על DISPENSE (מזיגה).

לחצו על CANCEL (ביטול) בכל שלב כדי לעצור את מזיגת המים מוקדם.

ניקיון ותחזוקה של המכשיר

כדאי להפוך את השלבים האלה לחלק קבוע משגרת הניקיון שלכם כדי לקבל את התוצאות הטובות ביותר מהמכשיר שלכם.

- יש לנגב את המשטחים לאחר כל שימוש.
- רוקנו את מכל שאריות הקפה ואת התבנית העמוקה באופן קבוע.
- נקו את קנקן החלב ואת שרביט האדים לאחר כל שימוש.
- נקו את יחידת החליטה לפחות פעם בחודש.
- פעלו לפי הנחיות הטיפול והתחזוקה המופיעות על המסך מיד עם הצגתן, לרבות הסרת האבנית והחלפת מסנן המים באופן קבוע

משטחים

יש לנגב משטחים עם מטלית לחה וחומר ניקוי עדין. יש לייבש עם מטלית נקייה נטולת מוך. יש להשתמש במברשת קטנה עבור מקומות שקשה להגיע אליהם.

קנקן חלב

יש לנקות ביסודיות את קנקן החלב, המכסה ופיית החיבור לאחר כל שימוש. עוברים אל 'הגדרות' ובוחרים 'ניקוי קנקן החלב'. הנחיות הניקוי יוצגו על גבי המסך.

שרביט אדים

נקו לאחר כל שימוש כדי להימנע מהצטברות שאריות חלב ולמנוע סתימות. שטפו את כל חלקי הזרבובית באמצעות ספוג ומים חמים. ודאו שהחורים אינם חסומים ושחררו חסימות בעזרת קיסם לפי הצורך.

שרביט אדים/פיית חיבור לקנקן החלב

לאחר כל שימוש, יש לנגב את חיבור שרביט האדים בספוג לח כדי להסיר שאריות. יש לוודא שהחיבור נקי מחסימות לפני חיבור שרביט האדים מחדש.

מכל שאריות קפה

רוקנו ונקו את מכל שאריות הקפה מדי כמה ימים, או כאשר מתקבלת הנחיה מהמכשיר. בעת הסרת מכל שאריות הקפה, רוקנו תמיד את מגש הטפטוף באותו הזמן, גם אם הוא מכיל רק מעט שאריות קפה.

מגש טפטוף

יש לרוקן ולנקות את מגש הטפטוף באופן קבוע. מגש הטפטוף מצויד במחוון רמה אדום. כאשר המחוון בולט, יש לרוקן ולנקות את מגש הטפטוף לפני שימוש נוסף כדי להימנע מהצפה.

מוזג

בדקו באופן קבוע שחורי הזרבובית של מוזג הקפה אינם חסומים. הסירו חסימות בעזרת קיסם לפי הצורך. נקו את הזרבוביות באופן קבוע בעזרת ספוג או בד לח.

מכל מים

נקו את מכל המים בערך פעם בחודש, ובכל פעם שאתם מחליפים את מסנן המים. נקו בעזרת מטלית לחה וחומר ניקוי עדין, ולאחר מכן שטפו היטב לפני החזרתו למכשיר.

משפך לקפה טחון

בדקו באופן קבוע שמשפך הקפה הטחון אינו חסום. הסירו משקעי קפה בעזרת המברשת המצורפת.

יחידת חליטה

יש לנקות לפחות פעם בחודש. הסירו את מגש הטפטוף ואת מכל שאריות הקפה כדי לגשת ליחידת החליטה. לחצו על לחצני השחרור כדי להסיר אותה, ולאחר מכן שטפו אותה תחת מים זורמים. הכניסו מחדש את יחידת החליטה באמצעות החלקה על התומך הפנימי עד שתישמע נקישה. אין להשתמש בחומר ניקוי בעת ניקוי יחידת החליטה, שכן הדבר יגרום לה נזק.

מחזור שטיפה

הפעילו מחזור שטיפה באופן קבוע כדי לנקות ולחמם את המעגל הפנימי. עברו אל SETTINGS (הגדרות) ובחרו ב-RINSING (שטיפה). אם לא נעשה שימוש במכשיר במשך יותר מארבעה ימים, הפעילו שלושה מחזורי שטיפה לפני השימוש.

הסרת אבנית

לקבלת התוצאות הטובות ביותר, בצעו הסרת אבנית ממכונת הקפה בהקדם האפשרי לאחר שמוצגת התראת הסרת האבנית. תהליך הסרת האבנית נמשך כ-30 דקות. הנחיות להסרת האבנית יופיעו על גבי המסך.

מידע על טיפול, תחזוקה ופתרון בעיות

סרקו את קוד ה-QR או בקרו באתר fisherpaykel.com וחפשו את קוד הדגם שלכם.

EB60MSG3, EB60MSB3, EB60CSX3, EB76PSX3

FISHERPAYKEL.COM

© 2026 Fisher & Paykel Appliances. כל הזכויות שמורות.

ייתכן שהמודלים המוצגים במדריך זה לא יהיו זמינים בחלק מהשווקים והם נתונים לשינוי בכל עת.

מפרטי המוצר במדריך זה חלים על המוצרים והמודלים הספציפיים שתוארו במועד הפרסום. על פי המדיניות שלנו לשיפור מתמיד של המוצר, מפרטים אלה עשויים להשתנות בכל עת.

לפרטים עדכניים לגבי זמינות המודלים והמפרטים במדינה שלך, מומלץ לבקר באתר האינטרנט שלנו או לפנות למשווק המקומי של Fisher & Paykel.

433146A 09.26