DISHDRAWER™ DISKMASKIN
INSTALLATIONSGUIDE

Komponenter som krävs	3
Hitta dina produktspecifikationer	4
Innan installation	7
Förbered diskmaskinen	14
Installera diskmaskin	19
Förbered den anpassade panelen	20
Slutför installationen av diskmaskinen	27
Kontrollera panelens frontjustering	30
Installera service	35
Checklista för installatör	42

FISHER & PAYKEL

SV

434527A 10.26

INTEGRERAD DISHDRAWER™ -DISKMASKIN

DD60STX6HI1

KOMPONENTER SOM KRÄVS

VERKTYG

Medföljer ej

- ☐ Mattkniv
- ☐ Stjärnskruvmejsel
- ☐ Plattmejsel
- ☐ Borrmaskin
- ☐ 1x 13 mm borr
- ☐ 1x 2,5 mm borr
- ☐ Vattenpass
- ☐ Plattång
- ☐ Blyertspenna
- ☐ 57 mm hålsågsborr (se sida 11)

DELAR

Medföljer och krävs

- ☐ 4x sidomonteringsfästen
- ☐ 1x tätningstejp
- ☐ 1x kit för lådfäste
- ☐ 16 x 16 mm krysskruvar
- ☐ 2 x 38 mm fästskruvar och brickor för chassifötterna

Medföljer

- ☐ 4x uppsättningar distanshållare
- ☐ 1x Hållare för dräneringsslang
- ☐ 1x Dräneringsslangkoppling
- ☐ 1 x kabelklämma
- ☐ 1x Klämma
- ☐ 1x kit för extern ventilation
- ☐ 10x skruvlock

För att få tillgång till installationsvideor, skanna QR-koden eller gå till: https://www.fisherpaykel.com/nz/dishdrawer-installation-videos

Videorna ger en översikt över installationen av DishDrawer™-diskmaskinen och är inte avsedda att användas som en fristående guide.

Installationen måste utföras av en servicetekniker som utbildats och auktoriserats av Fisher & Paykel eller av annan kvalificerad person.

HITTA DINA PRODUKTSPECIFIKATIONER

I planeringsguiden hittar du fullständiga produkt-, skåp- och servicespecifikationer. För att komma åt planeringsguiden skannar du QR-koden eller besöker fisherpaykel.com/specify. Sök efter apparattyp, produktnamn eller modellkod.

För installationssupport kan du kontakta Fisher & Paykels designsupportteam på designsupport@fisherpaykel.com

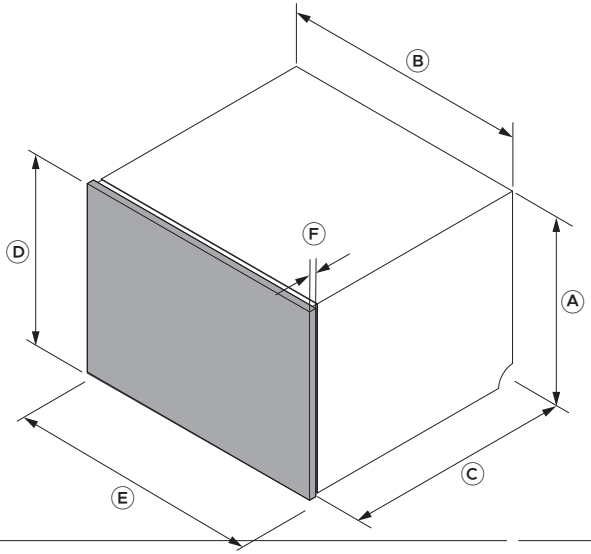

Mått	DD60STX6HI1
	mm
Ⓐ Chassihöjd	455
Ⓑ Chassibredd	599
Ⓒ Chassidjup*	553
Ⓓ Minsta panelhöjd	452
Ⓔ Minsta panelbredd	596
Ⓕ Panelens tjocklek**	16–25
Maximal förlängning av nedre panel	50

*Exklusive panel. **Guiden förutsätter 18 mm dörrpaneler; där panelen är mindre än 18 mm tjock vid någon fixeringspunkt ska kortare skruvar användas (medföljer ej) för att undvika att bryta igenom panelens framsida. Obs: Ett avstånd på 2 mm krävs mellan diskmaskinens lådpanel och omgivande skåppaneler.

HITTA DINA PRODUKTSPECIFIKATIONER

Se till att det finns ett litet gap mellan den anpassade panelen och eventuella skåp bakom den för att bibehålla en ordentlig tätning i diskmaskinen. Detta förhindrar fuktläckage och kondensation, vilket kan skada den anpassade panelen.

Material och ytor i hålutrymmet, den anpassade panelen och basen under bänkskivan måste vara fuktbeständiga. Om de inte är det, täta eller måla dem med ett fuktbeständigt beläggningssystem.

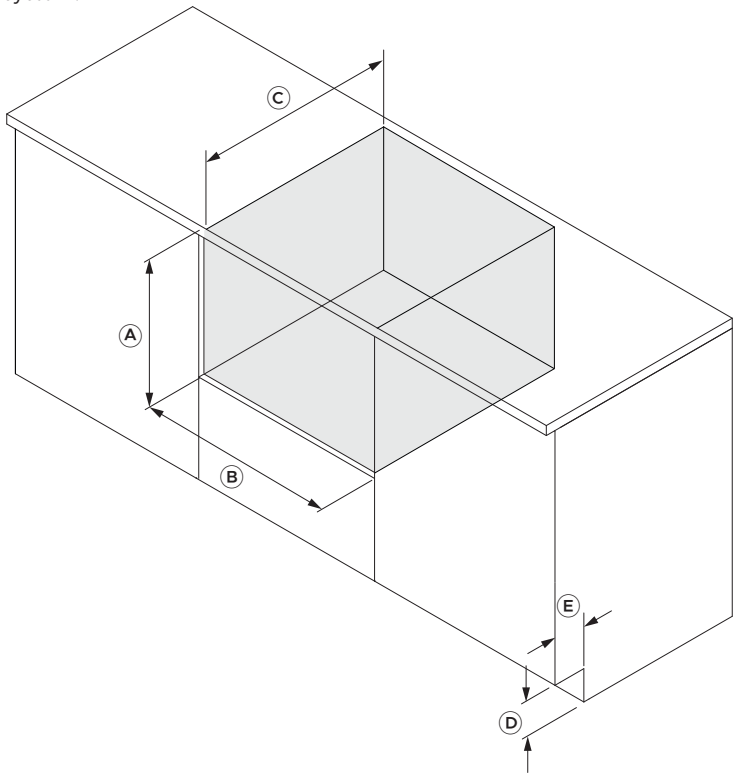

Mått	DD60STX6HI1
	mm
Ⓐ Minimal höjd för hålutrymme	457
Ⓑ Hålutrymmets bredd	600–610
Ⓒ Minsta djup för hålutrymme*	580
Ⓓ Minsta skåpsockelhöjd**	100
Ⓔ Minsta djup på skåpsockel**	60

*Guiden förutsätter dörrpaneler på 18 mm **Vid ventilering genom sockel

JUSTERINGSALTERNATIV FÖR ANPASSAD PANEL

När de har installerats kan anpassade paneler behöva små justeringar för att riktas in mot befintliga skåpsfronter. Tre justeringar är tillgängliga: i sidled, uppåt och nedåt samt lutning. En stjärnskruvmejsel krävs.

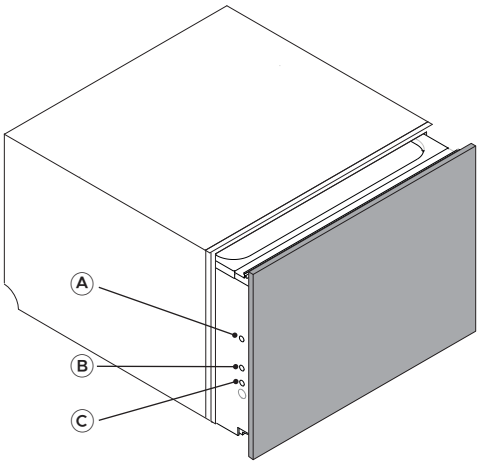

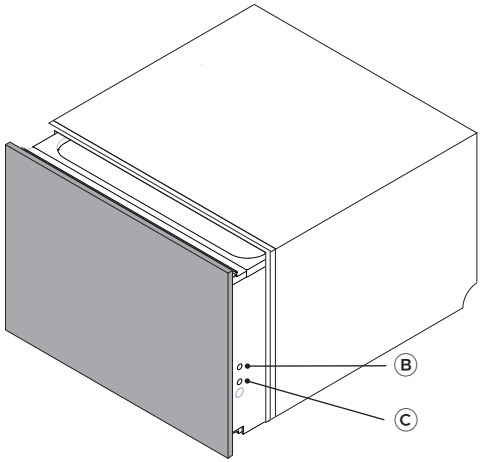

Justeringar
Ⓐ Justera i sidled (horisontellt)
Ⓑ Justera uppåt och nedåt (vertikalt)
Ⓒ Justera panelens lutning

fisherpaykel.com/specify

1. Se planeringsguiden för specifikationer för skåp, hålutrymme och service.

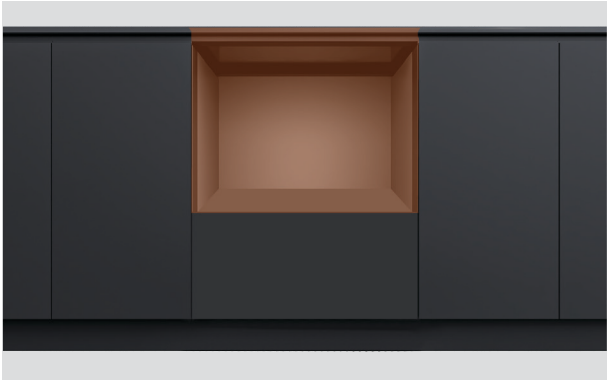

2. Material och ytor i hålutrymmet och basen under bänkskivan måste vara fuktbeständiga.

Om de inte är det, täta eller måla dem med ett fuktbeständigt beläggningssystem.



3. Kontrollera att hålutrymmet är rent och i gott skick.

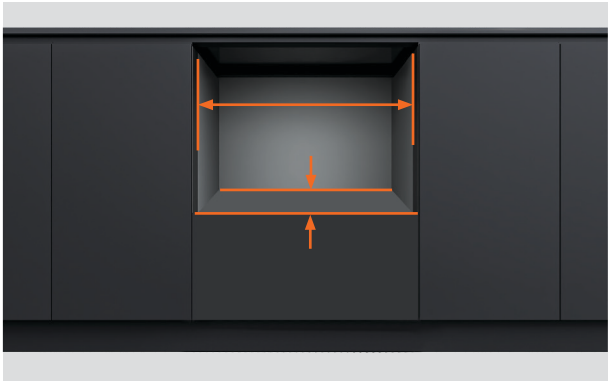

4. Se till att skåpet uppfyller de minsta hålrumsspecifikationer som krävs.

Kontrollera att skåpets sidor är vinkelräta.

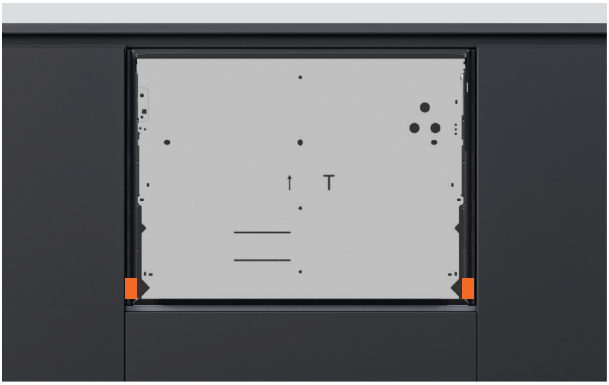

5. Om hålutrymmet är för brett, lägg till material på sidorna så att diskmaskinen kan spännas fast.

Se planeringsguiden för detaljer.

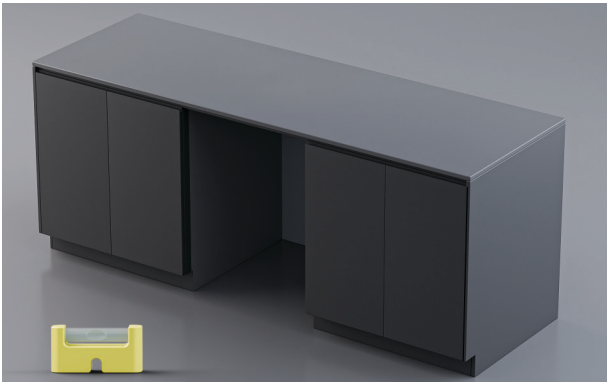

6. Kontrollera att skåpet står jämnt.



7. Stickkontakten bör vara åtkomlig efter installationen för underhåll.



8. Servicehål kan dras från diskmaskinen till det intilliggande hålutrymmet.

Om ventilationskanalerna dras genom skåpssockeln krävs en sockelhöjd på minst 100 mm och ett sockeldjup på minst 60 mm.

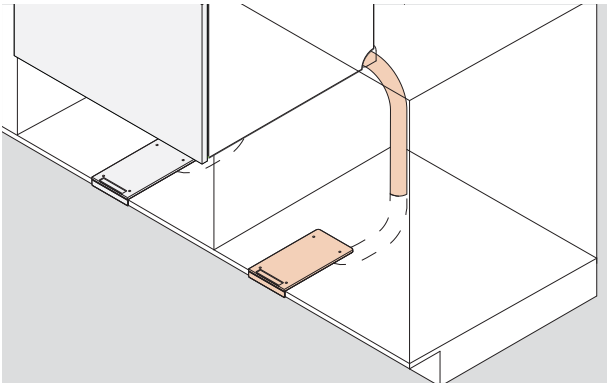

1. Ventilationsslangen kan dras vidare till det intilliggande skåpet och in i sockeln.

Alternativt kan den dras under diskmaskinen in i sockeln.

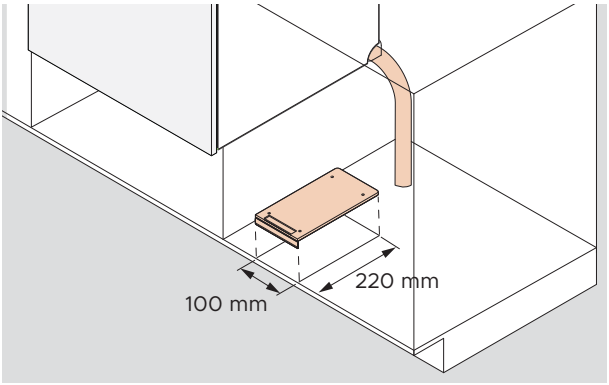

2. Utskärningen för ventilationskanalen är 100 mm x 220 mm.

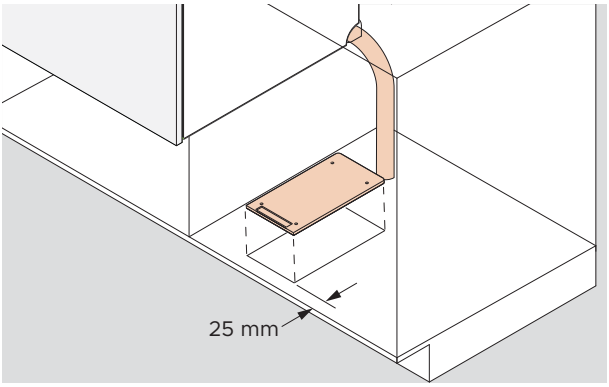

3. Skåp med ram:

Utskärningen ska placeras 25 mm från ramen.

Se planeringsguiden på fisherpaykel.com för servicealternativ.

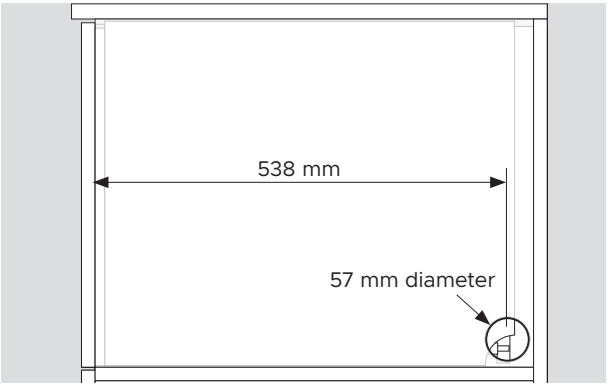

1. Ett servicehål med en diameter på minst 57 mm krävs i skåpets sida.

Hålets mitt ska vara minst 538 mm från chassits framsida.

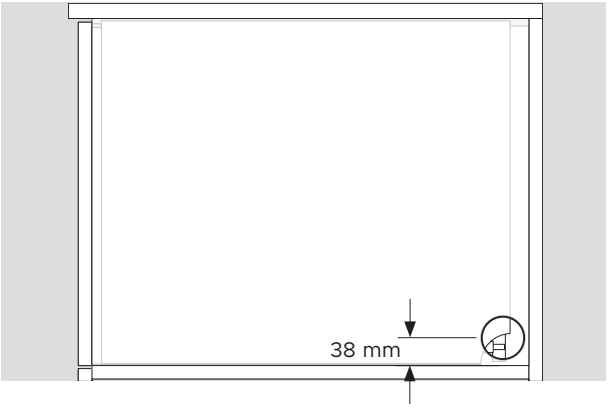

2. Hålets mitt ska vara högst 38 mm från hyllan.

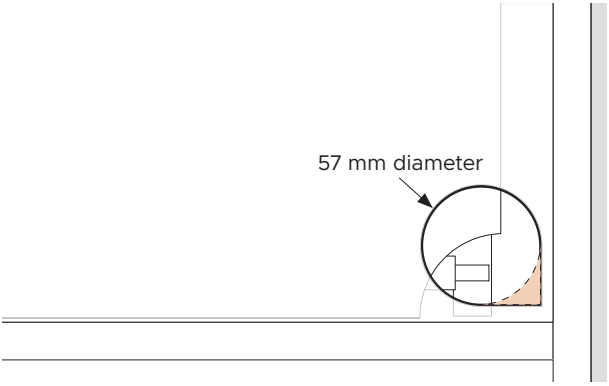

3. Om ventilationsslangen dras genom servicehålet ska det bakre hörnet skäras bort.

PACKA UPP ALLA PRODUKTER

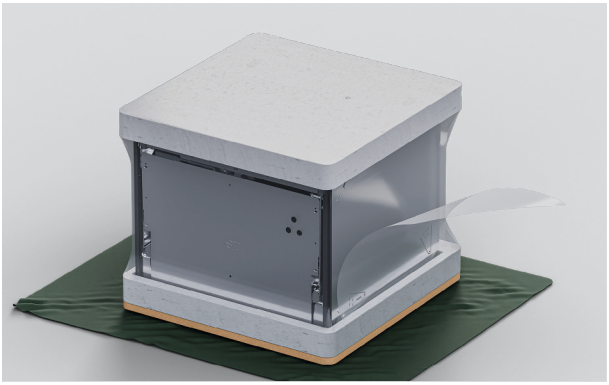

1. Avlägsna plastfolien.

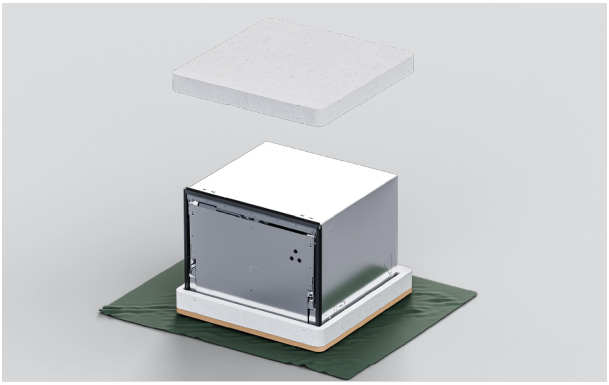

2. Avlägsna det övre emballaget.

Låt basen sitta kvar för att skydda golvytan när diskmaskinen flyttas.



3. Avlägsna inte lådfästet från diskmaskinens framsida.

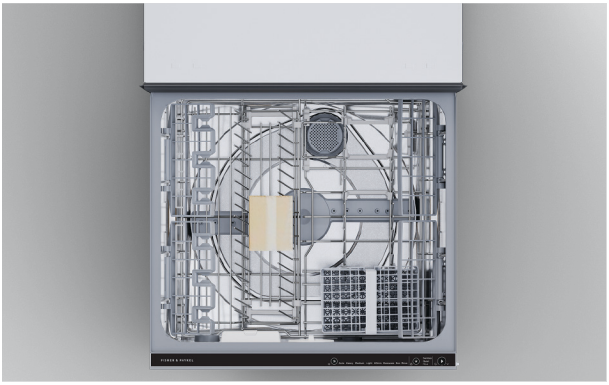

4. Dra bort bandet från lådan och avlägsna tillbehör och installationspaket från karet.

Stäng lådan och sätt fast tejpen igen.



5. Bortskaffa förpackningen på ett ansvarsfullt sätt.

APPLICERA TÄTNINGSTEJP



1. Se till att undersidan av bänkskivan är ren och dammfri.

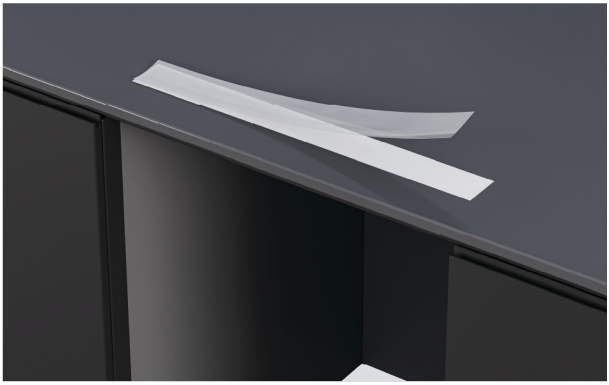

2. Avlägsna baksidan från bandet.



3. Använd tejpen centrerat längs undersidan av bänkskivan eller hålutrymmets kant.

Tätningstejpen måste vara fri från veck, vikningar eller luftbubblor.

ALTERNATIV FÖR ATT SPÄNNA FAST DISKMASKINEN

Diskmaskinen måste säkras så att den står stadigt och inte vibrerar. Tre fästpunkter på varje sida av chassit rekommenderas.

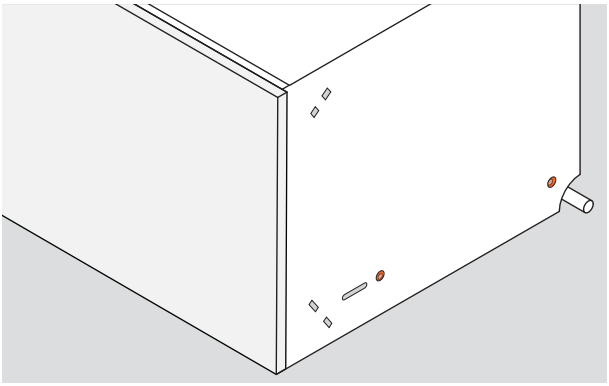

1. Säkra genom chassits sidor:

Skruvarna måste fixeras genom chassits sidor och in i skåpets sidor eller fyllnadsmaterial.

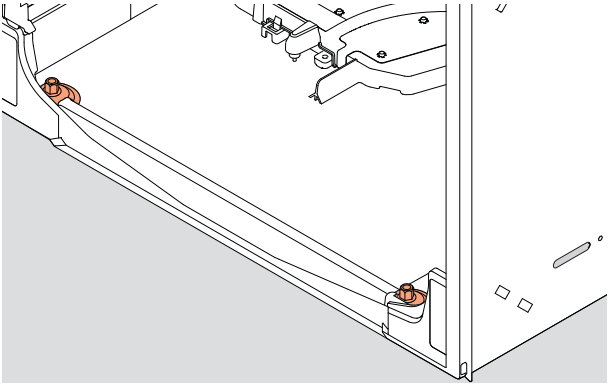

2. Säkra genom chassits nedre del:

Skruvar kan fixeras genom chassits botten och in i hyllan från diskmaskinens insida.

2 x 38 mm fästskruvar och brickor medföljer.

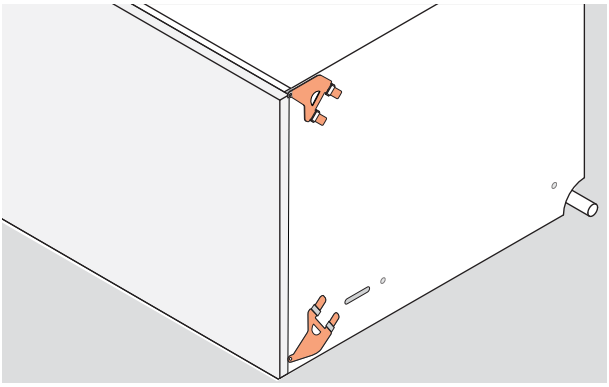

3. Fastspänning genom sidofästena:

Övre eller nedre fästsatser kan infogas i chassits sidor och fixeras vid skåpets kanter.

Båda uppsättningarna kan användas vid behov.

MONTERA FÄSTEN

Fästena ska ligga plant mot chassit med låsflikarna vända utåt. Låsflikarna måste infogas ordentligt genom spåren för att spänna fast fästena.

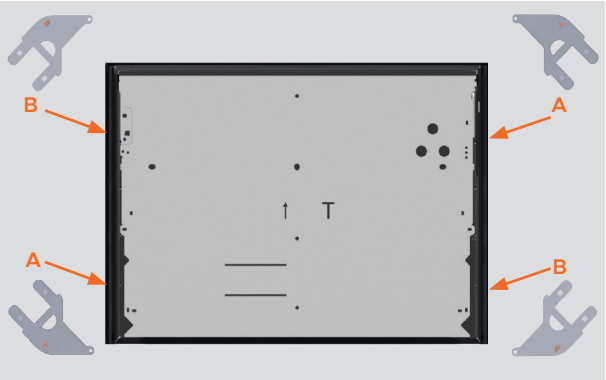

1. Leta reda på de övre och nedre fästsatserna.

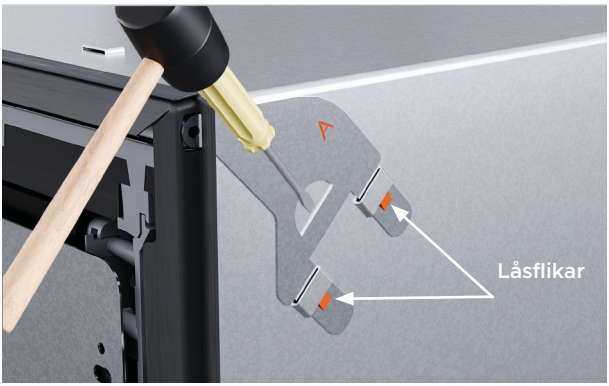

2. Om du använder den övre fästsatsen, infoga den i spåren och knacka försiktigt med en mjuk klubba för att spänna fast den.

Tryck skruvfliken genom mellanrummet i gummitätningen.



3. Om den nedre fästsatsen används, infoga i de nedre spåren och knacka försiktigt med en mjuk klubba för att spänna fast.

Tryck skruvfliken genom mellanrummet i gummitätningen.

MONTERA DISTANSHÅLLARNA



1. Snäpp av de fyra distanshållarna med en självhäftande remsa.

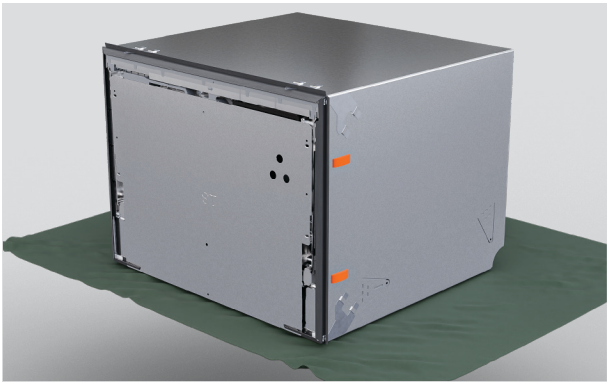

2. Placera distanshållare på varje sida av diskmaskinen mellan fästena.

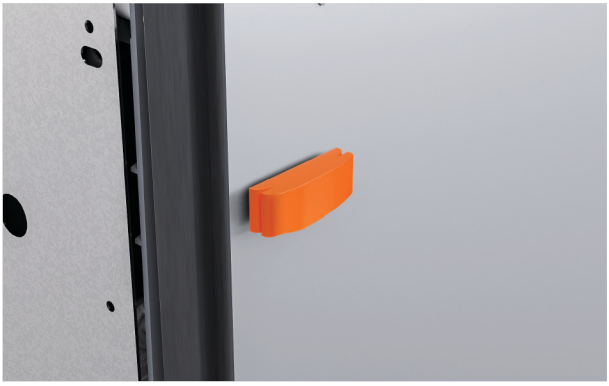

3. Vid behov kan ett större segment av distanshållaren snäppas fast för att justera tjockleken.

MONTERA VENTILATIONSSLANGEN

Se planeringsguiden på fisherpaykel.com för ventilationsalternativ.

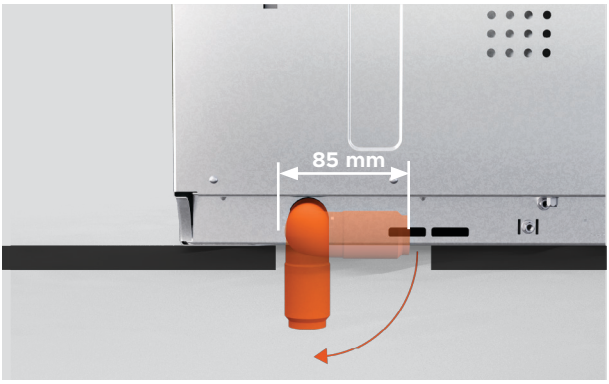

Ventilationsslangen kan dras under diskmaskinen.

Se till att urtagets storlek gör det möjligt att vrida ventilationskröken när diskmaskinen är i hålutrymmet.



1. Rotera kröken åt vänster eller höger beroende på ventilationsplatsen.

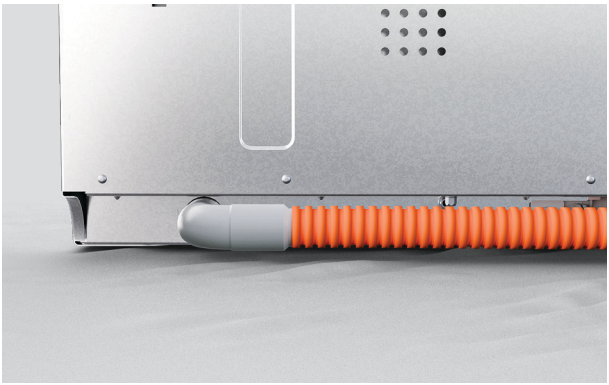

2. Om ventilationen dras till vänster eller höger, tryck på ventilationsslangen ordentligt på kröken för att spänna fast.

TRYCK IN I HÅLUTRYMMET

Det minimala gapet mellan lådpanelen och bänkskivan eller ramen är 2 mm.



1. Placera slangar och sladdar genom servicehålen och in i det intilliggande hålutrymmet.



2. Tryck försiktigt in diskmaskinen i hålutrymmet och mata slangarna genom servicehålen allt eftersom.

Undvik att klämma eller vrida slangarna.



3. Placera panelen på lådfästet och justera diskmaskinen i hålutrymmet tills panelens framsida är i linje med skåpsluckorna.

MÅTT FÖR ANPASSAD PANEL

Om panelernas bredd eller höjd ökas utöver minimimåtten ska du se till att det finns ett litet gap mellan den anpassade panelen och eventuella skåp bakom den.

Lådan måste täta helt för att förhindra fuktläckage och kondensation, vilket kan skada den anpassade panelen.



1. Mät avståndet från de intilliggande skåpsluckorna till kanterna på lådfästet.

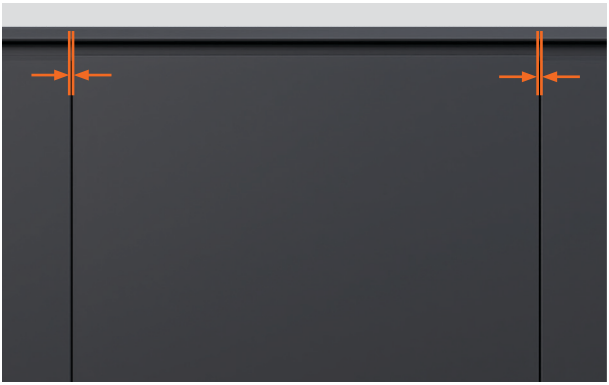

2. Dra av det nödvändiga gapet mellan skåpspanelerna från varje mått.

Minsta nödvändiga gap till intilliggande skåpsluckor eller lådor är 2 mm.

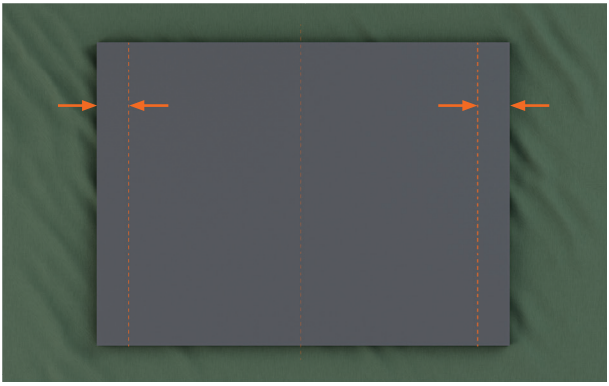

3. Använd de slutliga måtten för att markera vertikala linjer på baksidan av den anpassade panelen.

FÄST PANELEN PÅ LÅDFÄSTET



1. Rotera lådfästets stift ett kvarts varv.

Använd en tång för att dra ut sidostiftet.

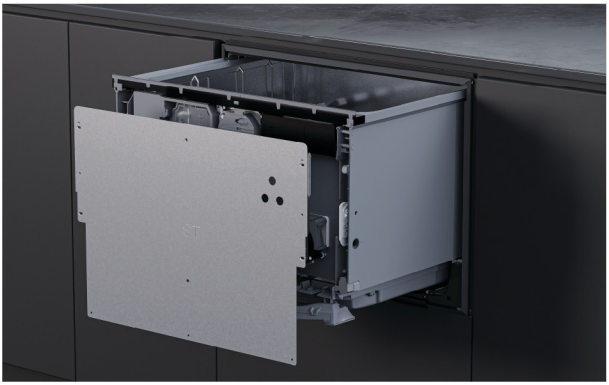

2. Lossa lådfästet genom att dra det bestämt nedåt och sedan vinkla ut det.

Koppla loss jordkabeln från fästet innan det avlägsnas.



3. Placera lådfästet på den anpassade panelen mellan de markerade linjerna.

Se till att lådpanelens nedre del vilar mot fästet.

FÄST PANELEN PÅ LÅDFÄSTET

De medföljande skruvarna är 16 mm långa. Där panelen är mindre än 18 mm tjock vid någon fixeringspunkt, använd kortare skruvar (medföljer inte) för att undvika att bryta igenom panelens framsida.

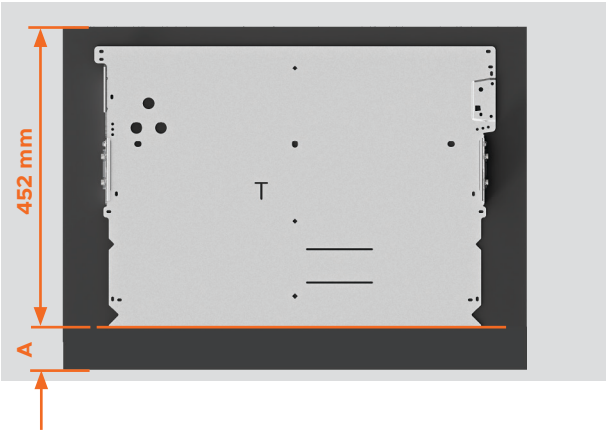

4. Paneler förlängda nedtill:

Använd förlängningsmåttet (A) för att placera fästets nedre kant.

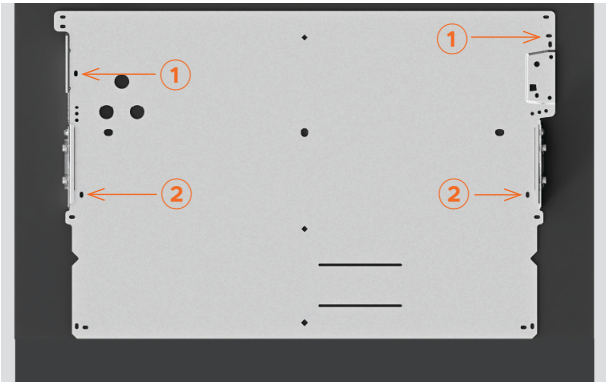

6. Fixera en skruv på varje plats i spår nummer ① och ②.

Pilothål kan behövas beroende på panelens material.



5. Sätt fast panelen på diskmaskinen.

Kontrollera att gapen mellan panelen och intilliggande skåpsluckor är minst 2 mm.

FÄST PANELEN PÅ LÅDFÄSTET

De medföljande skruvarna är 16 mm långa. Där panelen är mindre än 18 mm tjock vid någon fixeringspunkt, använd kortare skruvar (medföljer inte) för att undvika att bryta igenom panelens framsida.

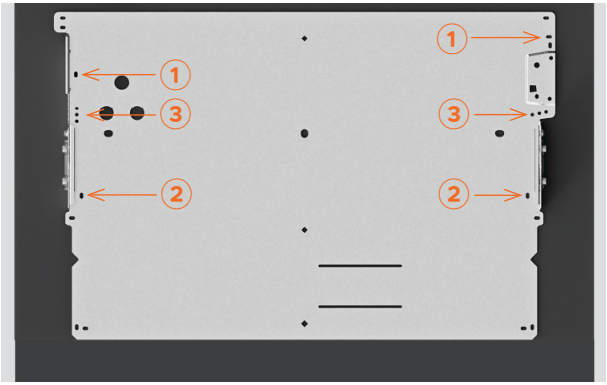

7. Dra åt skruvarna i positionerna ① och ②.

Sätt i en skruv på varje sida i ett av de tre hålen märkta ③.

Minst tre skruvar krävs på varje sida av lådfästet.

INSTALLERA KNACKA-FÖR-ATT-PAUSA-MODULEN

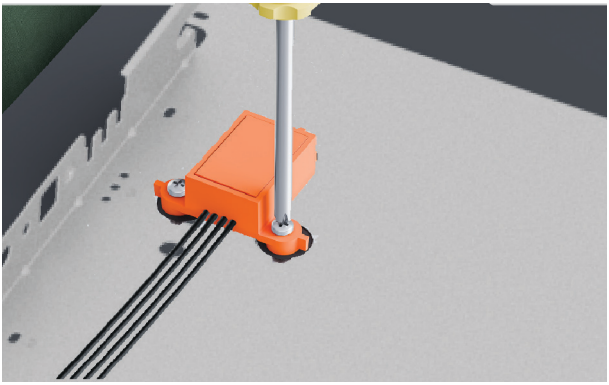

1. Spänn fast knacka-för-att-pausa-modulen på panelen med de medföljande skruvarna.



2. Kontrollera att modulen är korrekt placerad och ordentligt fixerad för att se till att funktionen är korrekt.



3. Flytta panelen till diskmaskinen.

Anslut knacka-för-att-pausa-modulen till styrenheten.

SPÄNN FAST PANELEN



1. ⚠ Fäst jordkabeln vid lådfästet för att se till att användningen är säker.



2. Sätt tillbaka panelen på diskmaskinen. Sätt i sidostiften.

Vrid stiften ett kvarts varv för att spänna fast dem.

JUSTERA PANELENS LUTNING

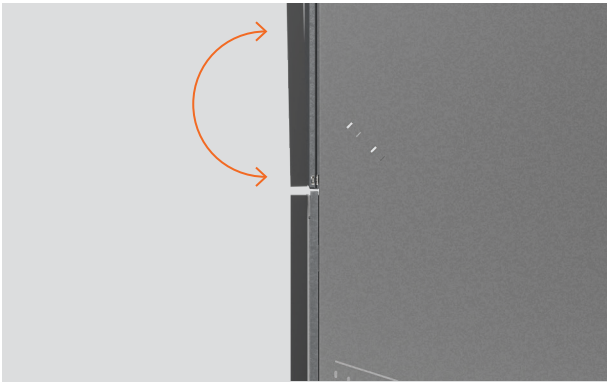

Den anpassade panelen kan behöva små justeringar för att komma i linje med befintliga skåpsfronter.



1. Justera panelens lutning

För in en stjärnskruvmejsel i det nedre hålet ovanför sidostiftet och vrid för att justera.

Upprepa på den andra sidan av lådan om det behövs.

SÄKRA GENOM SPÅRET I CHASSIT

Spår i chassits sidor gör det möjligt att tillfälligt fixera skruvarna och justera diskmaskinen i hålutrymmet. Panelens justering kan sedan kontrolleras före den slutliga fastsättningen.

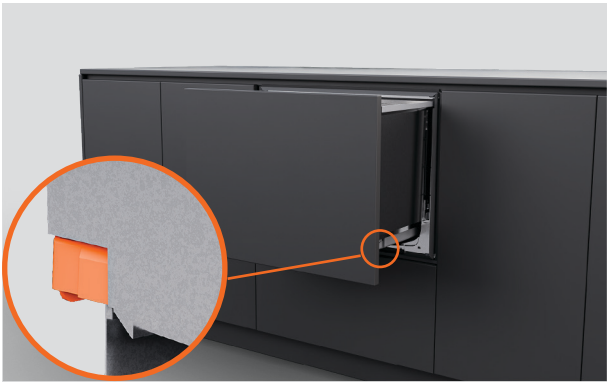

1. Dra ut lådan halvvägs för att avlägsna baljan.

Tryck tillbaka låsflikarna på båda sidor av karet.



2. Placera lådan på en skyddad yta till vänster om apparaten.

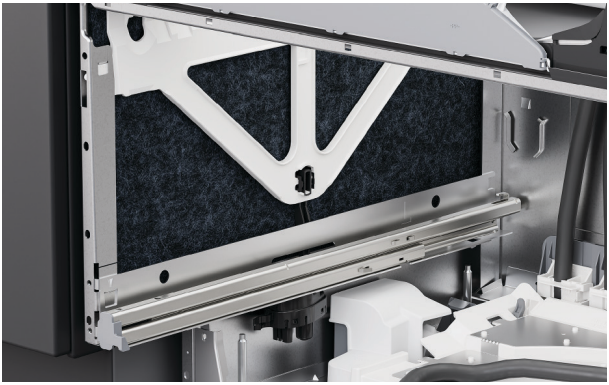

3. Lyft isoleringen på chassits sidor.

SÄKRA GENOM SPÅRET I CHASSIT



4. Sätt i en skruv i varje spår i chassit för att spänna fast det i skåpet.

Dra åt skruvarna delvis och se till att justeringar kan göras.

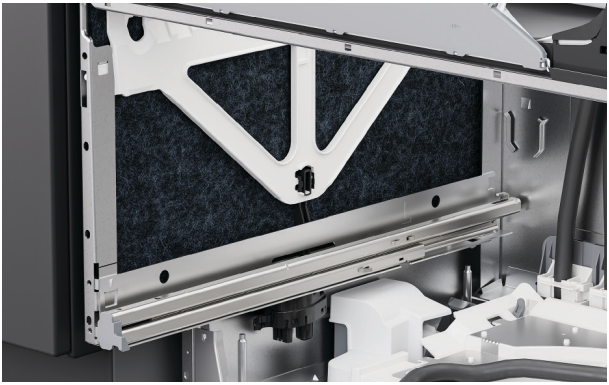

5. Sätt tillbaka isoleringen och se till att den är korrekt placerad och inte hindrar lådskenorna.



6. Dra ut lådskenorna halvvägs för att byta ut karet.

Placera karet på skenorna.

SÄKRA GENOM SPÅRET I CHASSIT

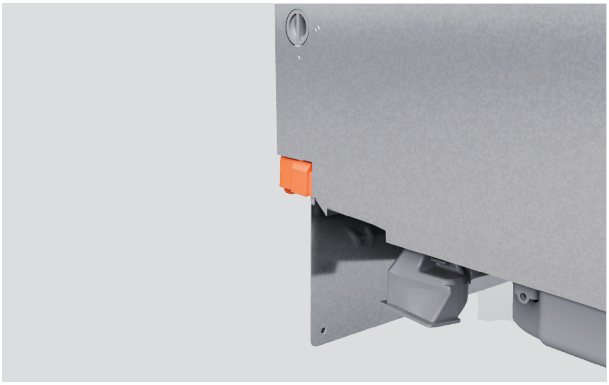

7. Dra låsflikarna framåt och klicka fast lådan på plats.

Se till att slangarna inte kläms eller vrids när lådan stängs.



8. Kontrollera att panelen är i linje med omgivande skåp.

Justera diskmaskinen i hålutrymmet vid behov.

JUSTERA PANELENS VERTIKALA OCH HORISONTELLA JUSTERING



Justera uppåt och nedåt (vertikalt)

För in en skruvmejsel i det andra hålet ovanför fäststiftet och vrid för att justera.

Upprepa på den andra sidan av lådan om det behövs.



Justera i sidled (horisontellt)

På lådans vänstra sida för du in en skruvmejsel i det tredje hålet ovanför sidostiftet och vrider för att justera.

Vrid medurs för att flytta panelen åt höger och moturs för att flytta panelen åt vänster.

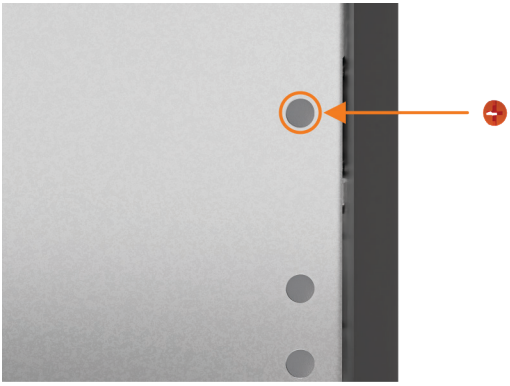

När alla justeringar är klara och diskmaskinen är installerad, leta reda på skruvlocken och infoga dem i justeringshålen.

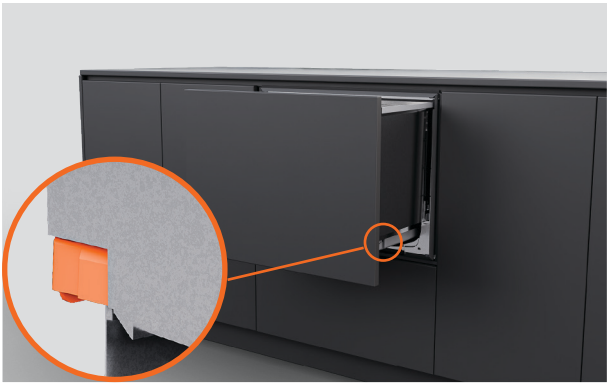

1. Dra ut lådan halvvägs för att avlägsna baljan.

Tryck tillbaka låsflikarna på båda sidor av karet.

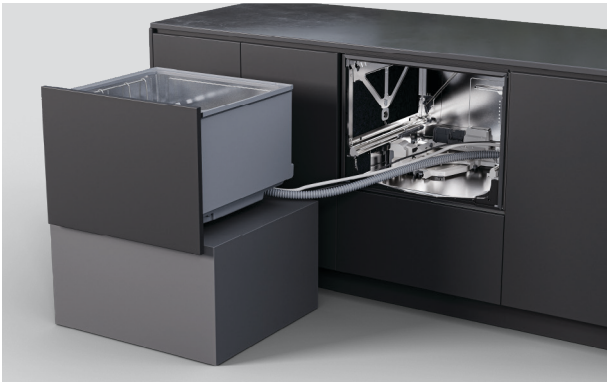

2. Placera lådan på en skyddad yta till vänster om apparaten.

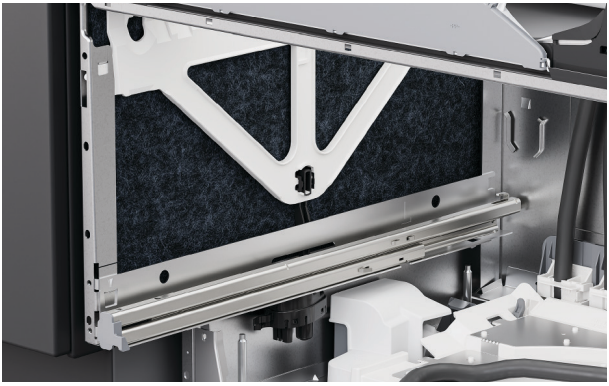

3. Lyft isoleringen på chassits sidor.

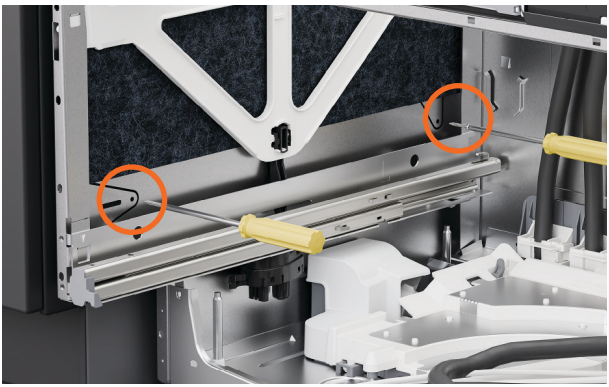

4. Infoga skruvar genom de två hålen på varje sida av chassit.

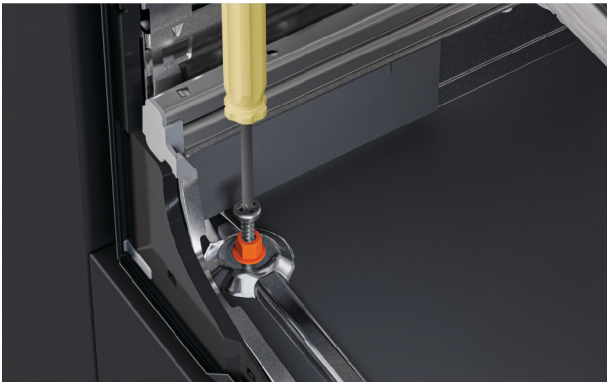

5. Infoga de medföljande 38 mm-skruvarna och brickorna genom de två främre hålen i chassits botten.

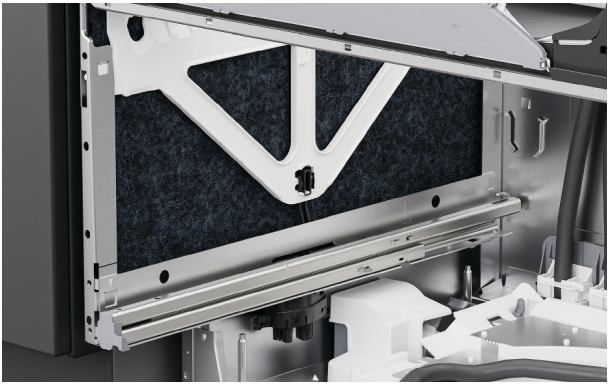

6. Se till att isoleringen placeras tillbaka korrekt och inte hindrar lådskenorna.

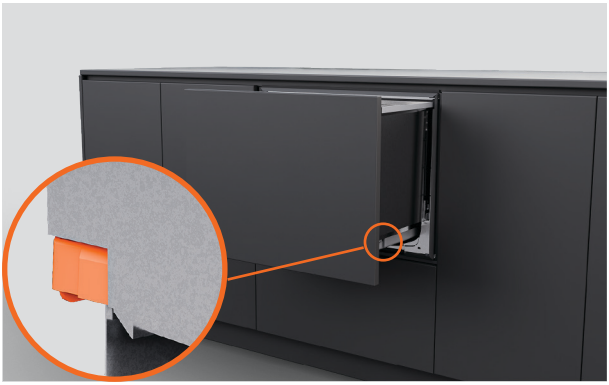

7. Sätt tillbaka karet på skenorna, dra låsflikarna framåt och klicka fast lådan på plats.

SPÄNN FAST MED FÄSTEN



1. Om fästen används, öppna lådan delvis.

Lyft gummitätningen och avlägsna de vänstra och högra skruvskydden från listen.



2. Fixera sidofästena med de medföljande skruvarna och sätt tillbaka skruvlocken.

INSTALLERA VENTILEN

Ventilationsslangen bör inte vara längre än 1,6 meter. Korta inte av slangen.

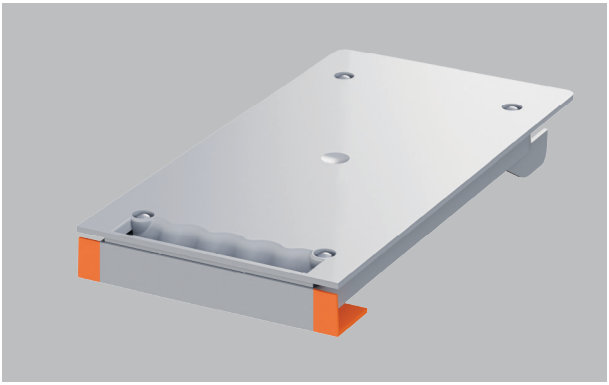

Om skåpet har en ram eller inte kan monteras vid hyllans kant ska kanten på ventilationskanalen skäras bort.

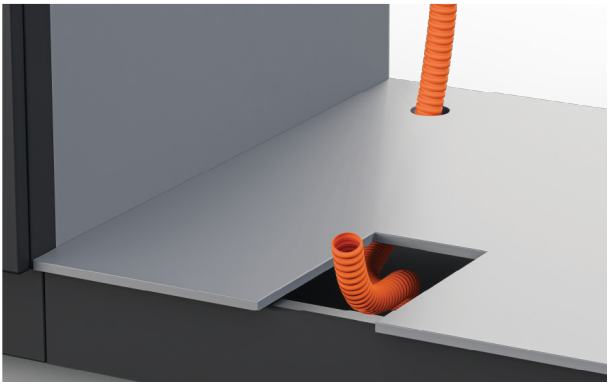

1. Dra ventilationsslangen in i sockelutrymmet i det intilliggande skåpet eller under diskmaskinen efter behov.

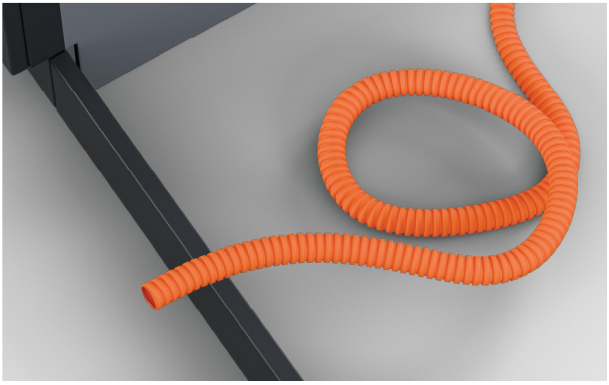

2. Ventilationsslangen kan rullas ihop i sockelutrymmet.

Se till att det inte finns några skarpa böjar eller veck.

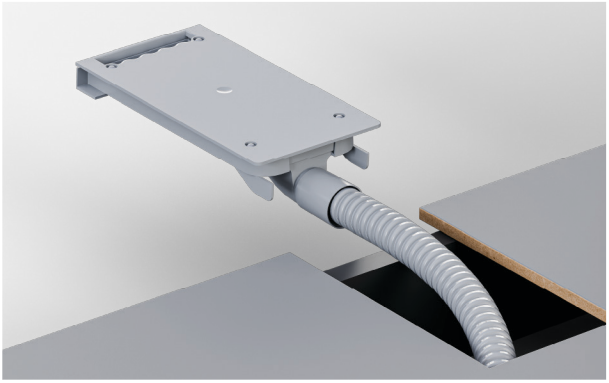

3. Dra änden av ventilationsslangen genom utskärningen och fäst den ordentligt på ventilationskanalen.

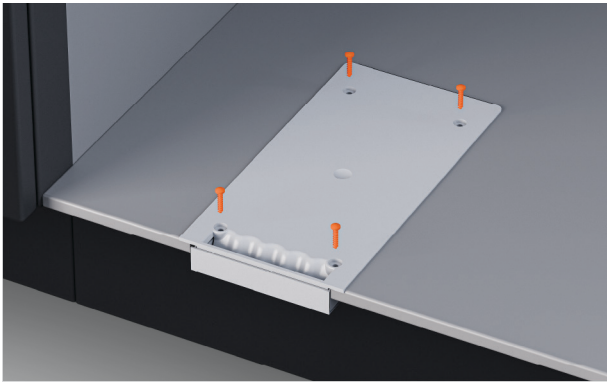

4. Spänn fast ventilationen med de medföljande skruvarna.

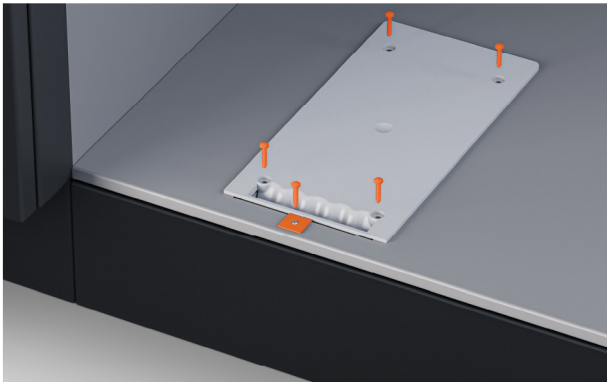

5. Montera fästet och skruven som ingår i ventilationskitet för skåp med ram.

ALTERNATIV FÖR AVLOPPSANSLUTNING

Vattentryck DD60STX6HI1: maximum 1 MPa (145 psi), min. 0,1 MPa (14,5 psi)

Vattenanslutning: 3/4” BSP (GB20) som passar slät bricka, rekommenderad temperatur: kallt 20 °C

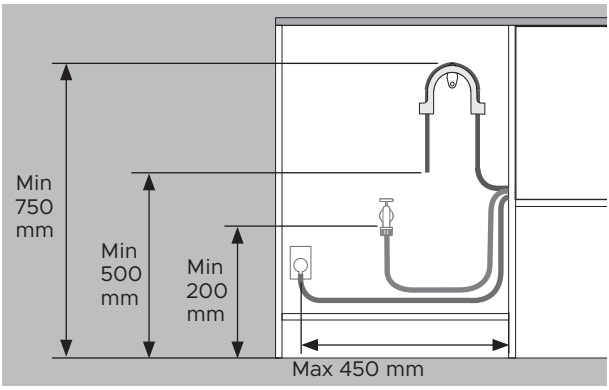

Avstånden är samma för alla installationer.

- Golv till övre stöd – min 750 mm.
- Golv till dräneringsslangens ände – min 500 mm.
- Golv till vatteninlopp – min 200 mm.
- Skåpsida till mitten av eluttaget – maximalt 450 mm.

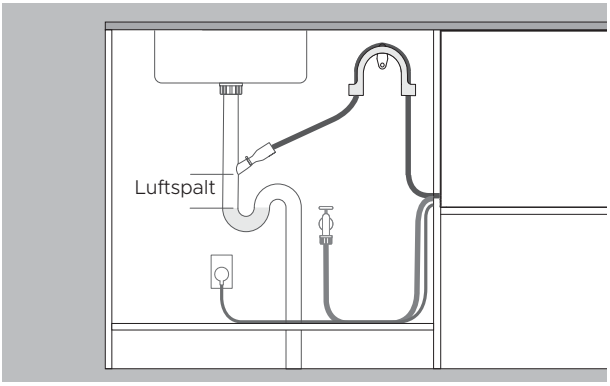

Avlopp draget till tapp

- Tappen måste vara högre än det stående vattnet, med en luftspalt emellan, för att undvika dräneringsproblem.
- Avlägsna överskott av dräneringsslangen för att förhindra att slangen hänger ned under tapphöjden.

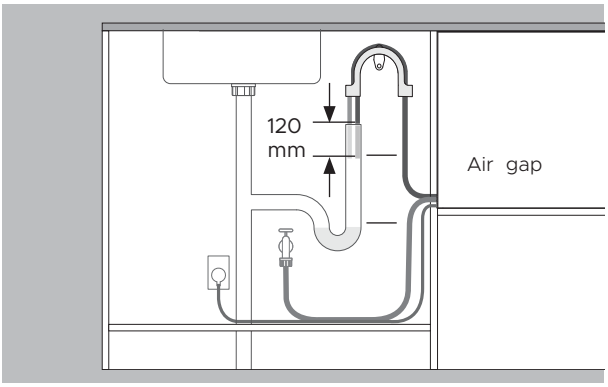

Avlopp draget till stigrör

- Dräneringsslangen måste vara högre än stillastående vatten med en luftspalt emellan för att undvika dräneringsproblem.
- Avlägsna överskott av dräneringsslang.
- Dräneringsslangen får inte sticka in mer än 120 mm i stigröret.

INSTALLERA AVLOPP

Se till att hållaren för dräneringsslangen är korrekt monterad och att slangen är korrekt dragen genom den för att förhindra skador och problem med dräneringen.

Diskmaskinen får inte tömmas i stående vatten.

Om den medföljande dräneringsslangen inte är tillräckligt lång för att nå dina anslutningar finns ett förlängningskit för dräneringsslang på 3,6 m på fisherpaykel.com



1. Montera hållaren för dräneringsslangen så nära bänkskivan som möjligt, med ett minsta avstånd på 750 mm från golvet.

Dra slangen genom hållaren.

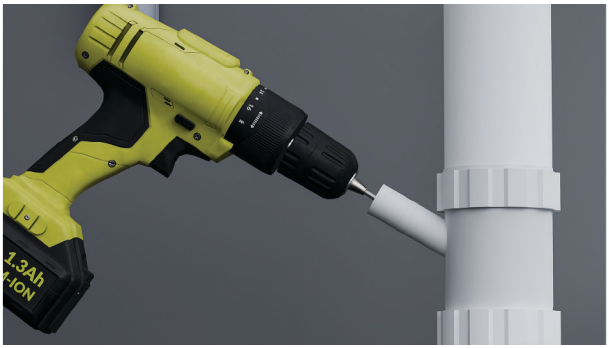

2. För anslutning till ett avfallsrör:

Avlägsna avfallsröret innan du borrar för att undvika att borrspån kommer in i VVS-systemet.

Koppla från eller borra ut avfallsröret så att öppningen får en diameter på minst 13 mm innan kopplingen spänns fast.

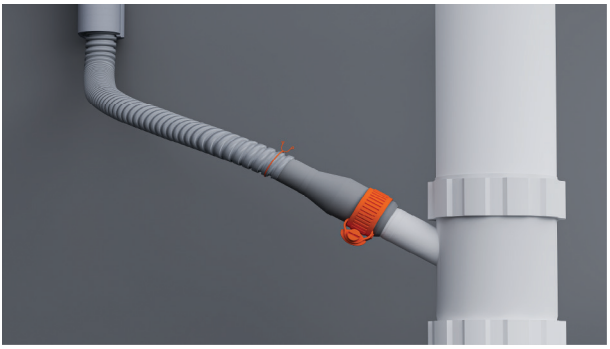

3. Trä kabelklämman på slangen.

Montera slangen på den medföljande slangkopplingen och spänn fast den med den medföljande kabelklämman.

Se till att slangen dras rakt till kopplingen för att undvika veck som begränsar avrinningen.

Korta av dräneringsslangen vid behov.



4. För anslutning till ett stigrör:

Dra dräneringsslangen genom hållaren och låt den hänga i stigröret.

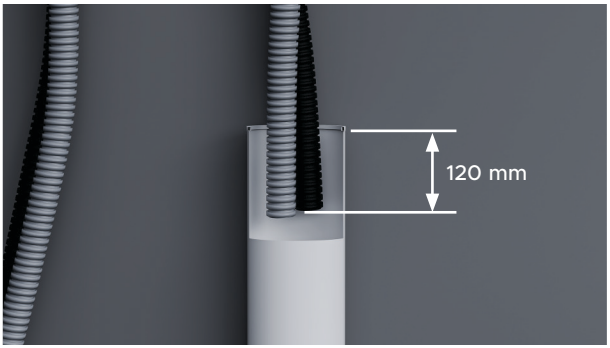

5. Se till att slangen inte sticker in mer än 120 mm i stigröret, så att avloppsvatten inte sugs tillbaka in i karet.

Slangen kan kortas vid behov.

ANSLUT VATTENINLOPPET

Slå inte på vattenförsörjningen innan strömmen har anslutits. Diskmaskinen måste vara påslagen för att översvämningsskyddet ska aktiveras.

Avstängningskranar krävs för att vattenförsörjningen ska kunna stängas av.

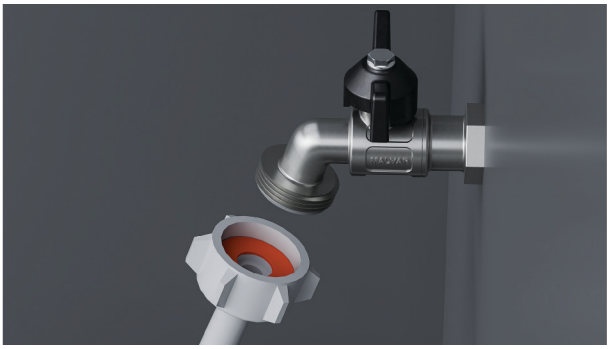

1. Kontrollera att den medföljande gummibrickan har infogats i kopplingen.



2. Anslut inloppsslangen till kranen.

Se till att inloppsslangen inte är kinkad och att kranen inte dras i eller utsätts för tryck.

Korta inte av inloppsslangen.



3. Dra åt för hand tills den sitter på plats. Vrid ytterligare 180° med en skiftnyckel eller tång för att spänna fast. Undvik att dra åt för hårt.

ANSLUTA STRÖMMEN

Elektriska krav: 220–240 V, 50–60 Hz, 4,5 A

Stickkontakten bör vara åtkomlig efter installationen för underhåll.



1. Anslut strömmen.

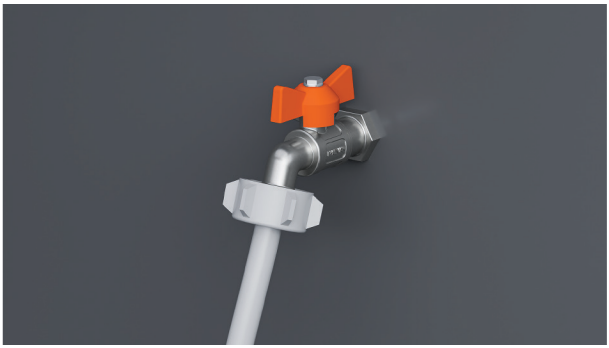

2. Kontrollera vattenanslutningarna.

Vrid på vattenförsörjningen och kontrollera om det finns läckor.

Diskmaskinen måste vara påslagen för att översvämningsskyddet ska aktiveras.

Om effekten ska kopplas bort, se till att vattenförsörjningen är avstängd.

CHECKLISTA FÖR INSTALLATÖR

Installation

- ☐ Om strömmen är frånkopplad ska du se till att vattenförsörjningen är avstängd för att förhindra översvämning.
- ☐ Kontrollera att alla delar är monterade på rätt sätt och sitter ordentligt.
- ☐ Se till att alla mellanrum har upprätthållits.
- ☐ Se till att diskmaskinen sitter säkert och att lådan går att öppna och stänga fritt utan motstånd.
- ☐ Se till att panelen är korrekt monterad på diskmaskinen.
- ☐ Se till att allt emballage eller tejp som skyddar ställningarna eller spolarmarna är borttagna.
- ☐ Kontrollera att spolarmen är på plats, är korrekt monterad och roterar fritt.
- ☐ Se till att knacka-för-att-pausa-modulen är korrekt monterad och fungerar som den ska.
- ☐ Se till att tätningsbandet har applicerats och är fritt från veck, vikningar eller luftbubblor.

VVS

- ☐ Se till att avloppsanslutningens öppningar eller kontakter har borrats ur och anslutning till avloppet gjorts.
- ☐ Dräneringsslangkopplingen får inte belastas med vikten av överflödigt slangmaterial. Håll dräneringsslangen så utdragen som möjligt för att förhindra att den sjunker ihop. Överflödiga längder av dräneringsslang bör hållas på diskmaskinens sida om den höga slangböjen.
- ☐ Kontrollera att inloppsslangen har utrustats med gummibrickan och att den är åtdragen.
- ☐ Om du ansluter dräneringsslangen till vattenlåset ska du se till att slangböjen är minst 150 mm högre än dräneringsslangkopplingen.
- ☐ Modeller med vattenavhärdare: justera vattenavhärdarens inställning från standardinställningen för att passa områdets vattenhårdhet. Se användarmanualen.
- ☐ Se till att vattenförsörjningen är avstängd tills strömmen ansluts och aktiveras. Diskmaskinen måste vara påslagen för att översvämningsskyddet ska aktiveras.

Elanslutning

- ☐ Kontrollera så att alla elektriska tester har utförts i enlighet med lokala föreskrifter.

CHECKLISTA FÖR INSTALLATÖR

Testa driften

- ☐ Slå på strömmen och vattenförsörjningen och öppna sedan lådan. Du bör höra ett pip och se en programindikator tändas på kontrollpanelen.
- ☐ Tillsätt tre koppar vatten i disklådan.
- ☐ Navigera till RINSE (SKÖLJ) och starta programmet.
- ☐ Kontrollera knacka-för-att-pausa-funktionen
- ☐ Efter att sköljningscykeln har avslutats, se till att diskmaskinen har körts och tömts korrekt.
- ☐ Kontrollera så att vattentillförseln har stängts av.
- ☐ Kontrollera avloppsanslutningar för läckage.
- ☐ **Om platsen lämnas utan ström när installationen slutförts bör du se till att vattenförsörjningen är avstängd för att förhindra översvämning.**

Fyll i och spara för framtida bruk:

Modell _____

Serienummer _____

Inköpsdatum _____

Inköpare _____

Återförsäljares adress _____

Installatörens namn _____

Installatörens underskrift _____

Installationsföretag _____

Installationsdatum _____

FISHERPAYKEL.COM

© Fisher & Paykel Appliances 2026. Alla rättigheter förbehållna.

Modellerna som visas i denna användarmanual är eventuellt inte tillgängliga på alla marknader och kan när som helst komma att ändras.

Produktspecifikationerna i denna användarmanual gäller de produkter och modeller som beskrivs vid publiceringsdatum. Dessa specifikationer kan när som helst ändras på grund av vår policy för fortsatta produktförbättringar.

För aktuell information om modeller och specifikationer som finns tillgängliga i ditt land, kan du besöka vår webbplats eller kontakta din lokala Fisher & Paykel-handlare.

434527A 10.26