DISHDRAWER™ OPPVASKMASKIN INSTALLASJONSVEILEDNING

Nødvendige komponenter	3
Få tilgang til produktspesifikasjonene dine	4
Alternativer for justering av spesialtilpasset panel	6
Før installasjon	7
Installer oppvaskmaskinen	20
Klargjør tilpassede paneler	23
Fest oppvaskmaskinen	34
Juster panelets stilling loddrett og vannrett	37
Monter sparkelisten	41
Koble til vann, avløp og strøm	44
Sjekkliste for installatører	49

FISHER & PAYKEL

EU

434523A 09.26

INTEGRERT DISHDRAWER™ OPPVASKMASKIN

DD60DTX6HI1

KOMPONENTER SOM KREVES

VERKTØY

Ikke inkludert

- ☐ Universalkniv
- ☐ Stjerneskrutrekker
- ☐ Flat skrutrekker
- ☐ Drill
- ☐ 1 13 mm bor
- ☐ 1 2,5 mm bor
- ☐ Vater
- ☐ Tenger
- ☐ Blyant
- ☐ 57 mm hullsagbor

(se side 10)

DELER

Medfølgende og nødvendige

- ☐ 4 sidemonteringsbeslag
- ☐ 2 toppmonteringsbeslag
- ☐ 1 tetningstape
- ☐ 32 x 16 mm stjerneskruer
- ☐ 1 monteringsbeslag for spesialtilpasset sparkelist
- ☐ 1 holder til avløpsslange
- ☐ 1 koblingsstykke til avløpsslange
- ☐ 2 slangeklemmer
- ☐ 1 klemme
- ☐ 10 skruedeksler

Inkludert

- ☐ 4 sett med avstandsstykker

For å få tilgang til installasjonsvideoene kan du enten skanne QR-koden eller gå til: https://www.fisherpaykel.com/nz/dishdrawer-installation-videos

Videoene gir en oversikt over installasjonen av DishDrawer™ og er ikke ment å brukes alene.

Installasjonen må utføres av en servicetekniker som er opplært og støttet av Fisher & Paykel, eller en faglært person.

FÅ TILGANG TIL PRODUKTSPESIFIKASJONENE DINE

Se planleggingsveiledningen for fullstendige produkt-, skap- og tilkoblingsspesifikasjoner. Du får tilgang til planleggingsveiledningen ved å skanne QR-koden eller gå til fisherpaykel.com/specify. Søk etter apparattype, produktnavn eller modellkode.

Trenger du hjelp til installasjonen, kan du kontakte Fisher & Paykels designteam på design@fisherpaykel.com

Materialene og overflatene i nisjen og i sokkelen under benkeplaten må være fuktbestandige. Hvis de ikke er det, forsegl eller mal dem med et fuktbestandig overflatebehandlingssystem.

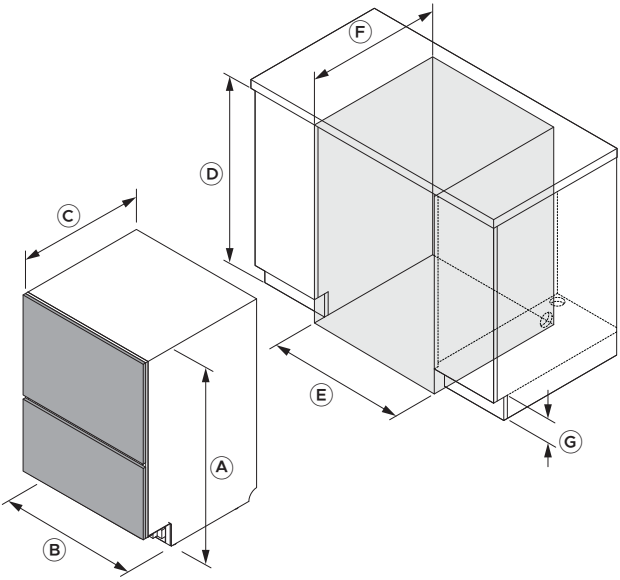

Dimensjoner	mm
Ⓐ Total høyde (inkluderer føtter)	864–925
Ⓑ Chassisbredde	599
Ⓒ Chassisdybde*	553
Ⓓ Nisjens høyde	866–927
Ⓔ Nisjens bredde	600–610
Ⓕ Nisjens dybde**	580
Ⓖ Sparkelisthøyde	50–160

*Ekskluderer spesialtilpassede eller forbehandlede skuffepaneler. **Forutsetter 18 mm dørpaneler. Merk: Det kreves en klaring på 2 mm mellom skuffepanelene på oppvaskmaskinen og omkringliggende skappaneler.

FÅ TILGANG TIL PRODUKTSPESIFIKASJONENE DINE

Sørg for at det er en liten avstand mellom det tilpassede panelet og eventuelle skap bak det for å opprettholde riktig tetning i oppvaskmaskinen. Dette forhindrer fuktlekkasje og kondens, som kan skade det tilpassede panelet og tilstøtende skap.

Materialet og overflatene på det tilpassede panelet må være fuktbestandige. Hvis de ikke er det, forsegl eller mal dem med et fuktbestandig overflatebehandlingssystem.

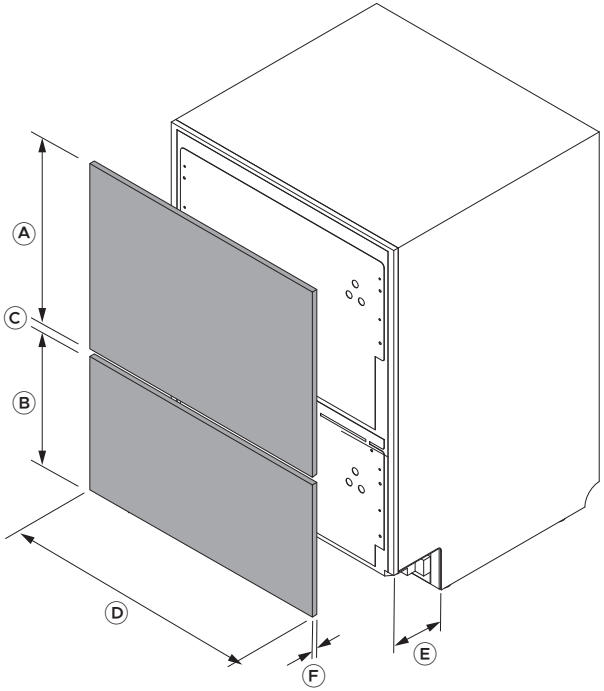

Tilpassede paneldimensjoner	mm
Ⓐ Minimumshøyde på toppanel	442
Ⓑ Minimum høyde på bunnpanel	311
Ⓒ Minste mellomrom mellom skuffepaneler*	8
Ⓓ Minimum panelbredde	596
Ⓔ Dybde på tilpasset sparkeplate	40–102
Ⓕ Paneltykkelse** (kortere festeskruer kreves for paneler som er tynnere enn 18 mm)	16–25
Maksimal nedre forlengelse for bunnpanel	50

*Sørg for en avstand på minst 8 mm for å unngå kondensproblemer. **Veiledningen forutsetter 18 mm dørpaneler. Der panelet er under 18 mm tykt ved et festepunkt, bruk kortere skruer (medfølger ikke) for å unngå å bryte gjennom forsiden av panelet.

ALTERNATIVER FOR JUSTERING AV SPESIALTILPASSEDE PANELER

Når panelene er festet, kan det være de må justeres litt for å flukte med tilstøtende skapfronter. Tre paneljusteringer er tilgjengelige: fra side til side, opp og ned og helning. Det kreves en stjerneskrutrekker.

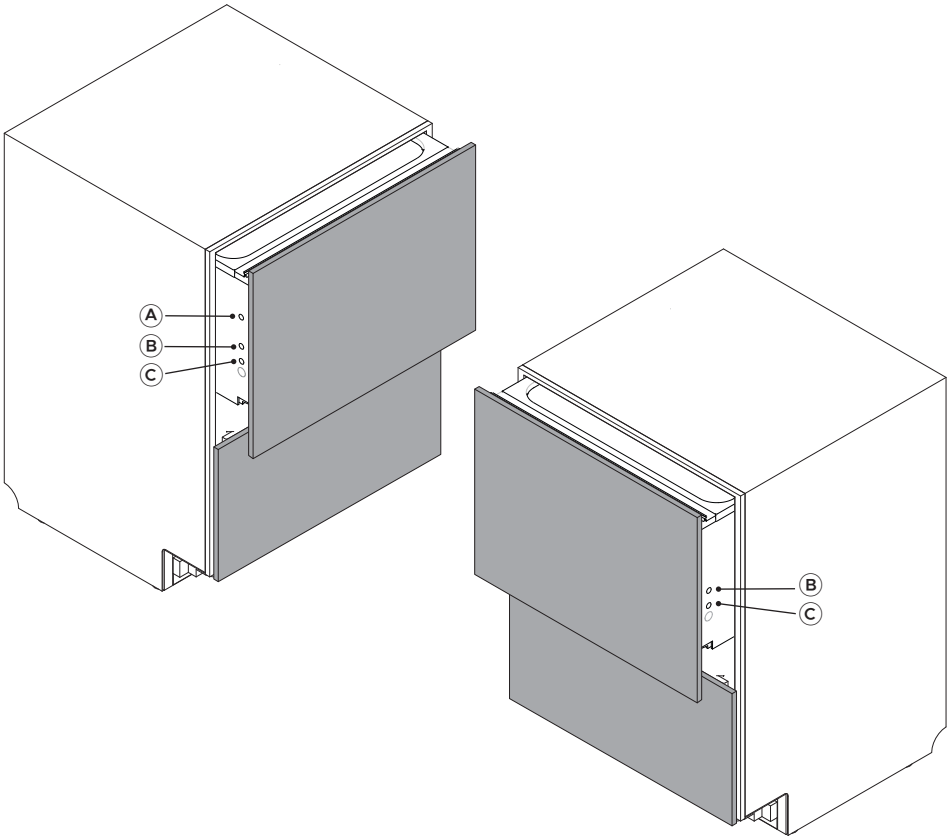

Justeringer
Ⓐ Juster fra side til side (vannrett)
Ⓑ Juster opp og ned (loddrett)
Ⓒ Juster panelets helning

fisherpaykel.com/specify

1. Se planleggingsveiledningen for skap-, nisje- og tilkoblingsspesifikasjoner.

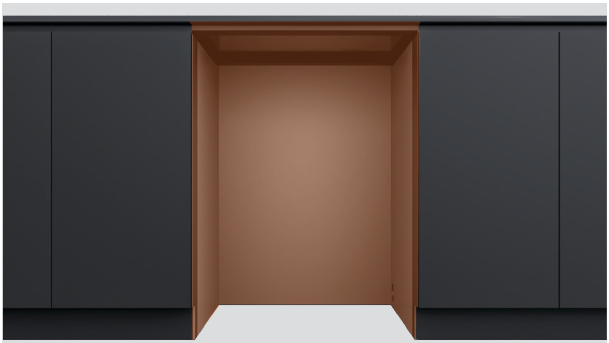

2. Materialene og overflatene i nisjen og i sokkelen under benkeplaten må være fuktbestandige.

Hvis de ikke er det, forsegl eller mal dem med et fuktbestandig overflatebehandlingssystem.



3. Kontroller at nisjen er ren og i god stand.

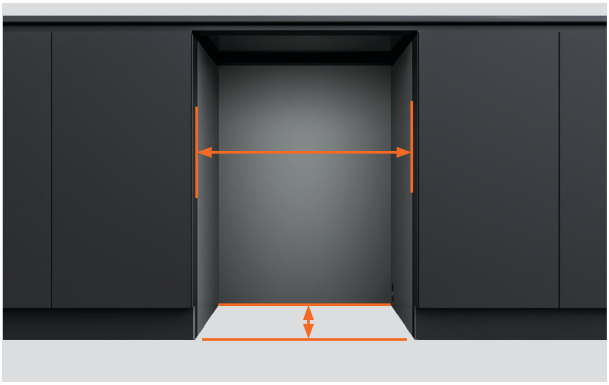

4. Sørg for at skapet oppfyller minstekravene for nisje.

Kontroller at skrogets sider er i rett vinkel.



5. Hvis nisjen er for bred, kan du legge til materialer på sidene som oppvaskmaskinen kan festes til.

Se detaljer i planleggingsveiledningen.

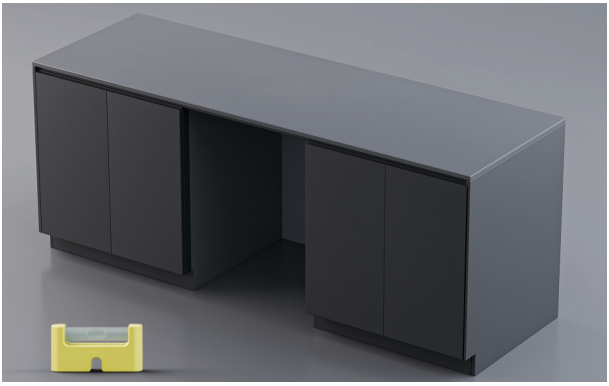

6. Kontroller at skapet er i vater.



7. Støpselet må være tilgjengelig etter installasjon for å muliggjøre vedlikehold.



8. Det kan lages hull for tilkoblinger fra oppvaskmaskinens nisje til hulrommet bak sparkelisten og videre inn i nisjen ved siden av.

Se tilkoblingsalternativer i planleggingsveiledningen på fisherpaykel.com.

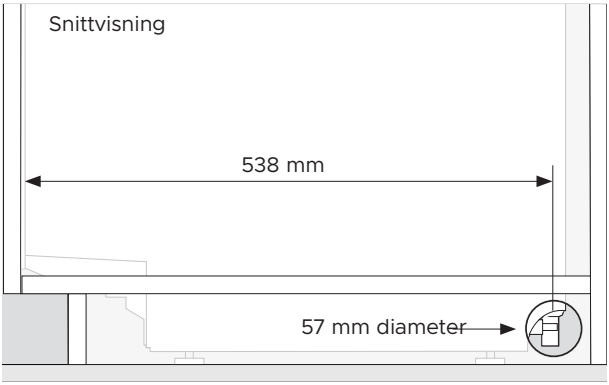

1. Et tilkoblingshull med diameter på minst 57 mm er nødvendig i siden av skapet.

Midten av hullet må være minst 538 mm fra fronten av oppvaskmaskinskroget.

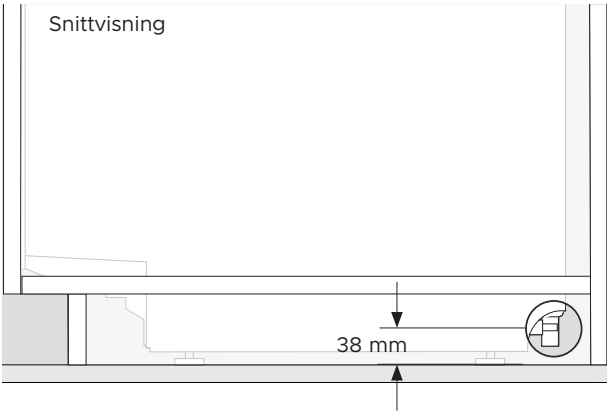

2. Midten av hullet må være maks. 38 mm fra gulvet eller bunnen av oppvaskmaskinens føtter.

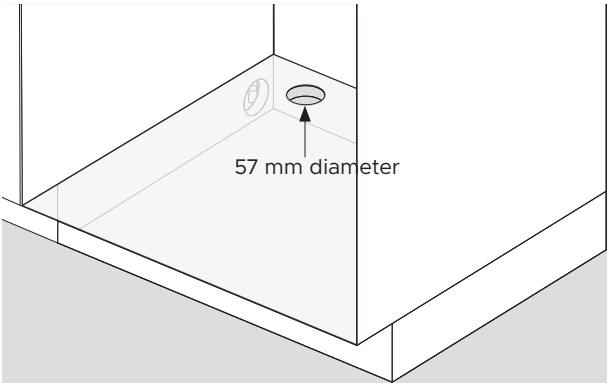

3. Et tilkoblingshull med diameter på 57 mm må bores i hyllen i det tilstøtende skapet.

PAKK UT ALLE PRODUKTENE



1. Fjern plastfolien.

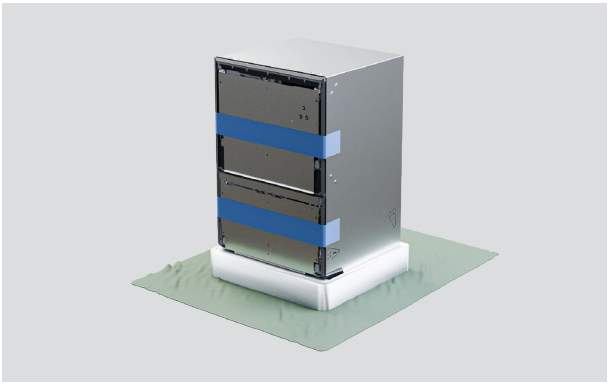

2. Beskytt gulvet før du fjerner emballasjebunnen.



3. Bruk en tralle til å løfte oppvaskmaskinen bakfra, og dra emballasjebunnen ut.

PAKK UT ALLE PRODUKTENE

Åpne den øverste skuffen forsiktig for å unngå at oppvaskmaskinen velter.

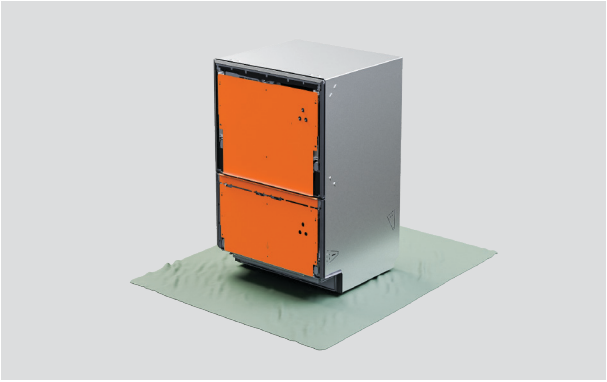

4. Ikke fjern skuffebeslagene fra fronten på oppvaskmaskinen.

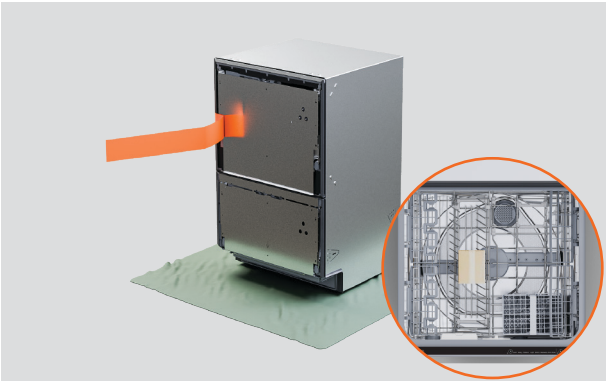

5. Ta tapen av den øverste skuffen og ta ut tilbehøret og installasjonspakkene.

Lukk skuffen og sett på tapen igjen.



6. Kast emballasjen på en ansvarlig måte.

SETT PÅ TETNINGSTAPE



1. Sørg for at undersiden av benkeplaten er ren og fri for støv.

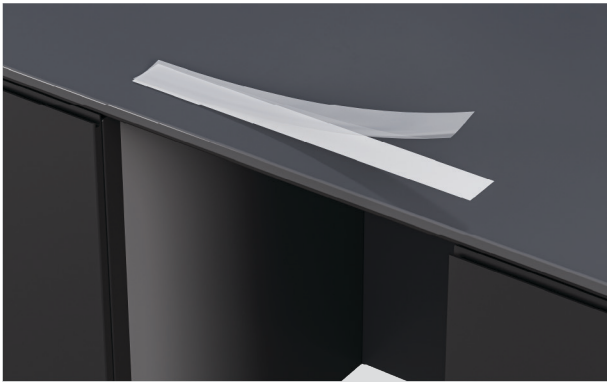

2. Fjern beskyttelsespapiret fra tapen.



3. Fest tapen sentrert langs undersiden av benkeplaten eller nisjekanten.

Tetningstapen må være fri for skrukker, bretter og luftbobler.

ALTERNATIVER FOR FESTING AV OPPVASKMASKINEN

Oppvaskmaskinen må være festet for at den skal stå på plass og ikke vibrere. Vi anbefaler tre festepunkter på hver side av skroget.

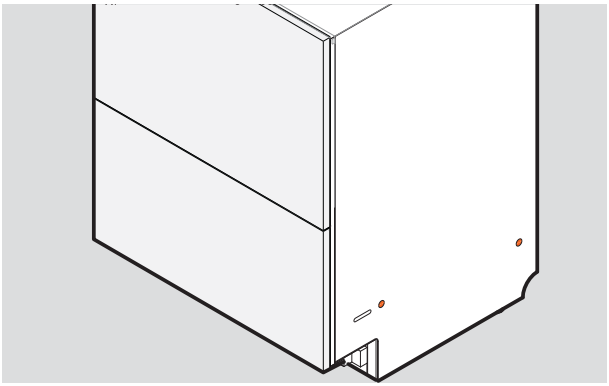

1. Fest gjennom skroget:

Skruene må festes gjennom sidene på skroget og inn i skapsidene eller avstandsstykkene.

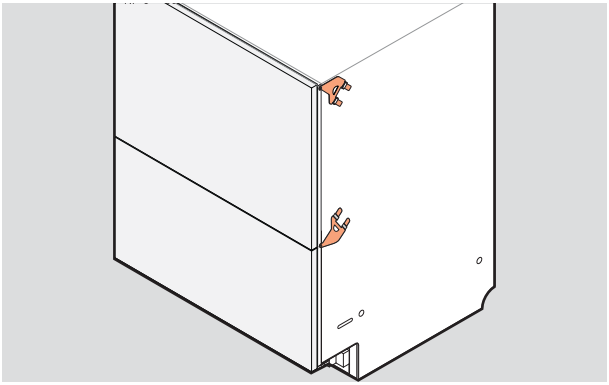

2. Fest gjennom sidebeslag:

Nedre eller øvre beslagsett kan settes inn i sidene på skroget og festes til kantene av skapet.

Begge sett kan brukes om nødvendig.

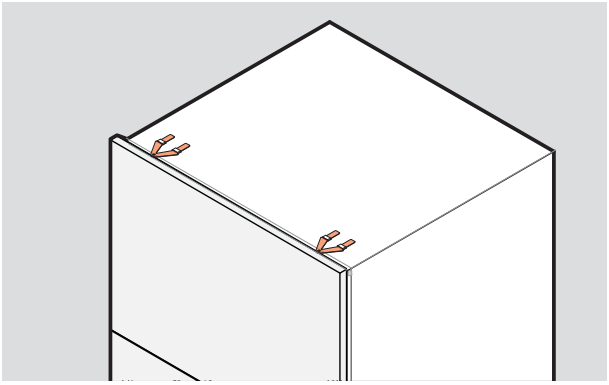

3. Fest gjennom toppbeslag:

Om nødvendig kan beslag settes inn i oversiden av skroget.

Om de kan brukes, er avhengig av materialet i skapet eller benkeplaten.

Sørg for at skruene er i flukt med skapets overflate for å unngå at de skader skuffepanelet.

FESTE SIDEBESLAG

Beslagene må ligge flatt på skroget med låseflikene vendt utover. Låseflikene må være satt helt inn i sporene for å sikre beslagene.

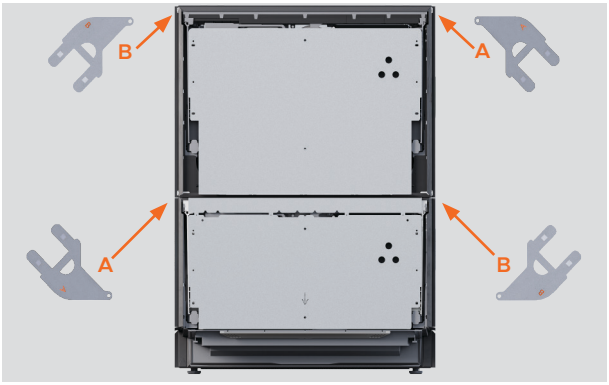

1. Finn frem øvre og nedre beslagsett.

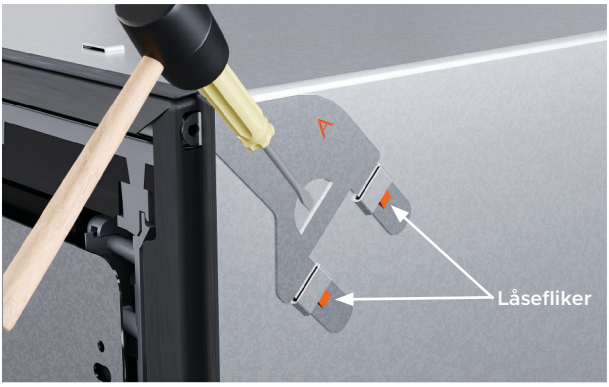

2. Hvis du bruker det øvre beslagsettet, setter du dem inn i sporene og banker dem forsiktig inn med en gummihammer til de sitter godt.

Skyv skruefliken gjennom åpningen i gummipakningen.



3. Hvis du bruker det nedre beslagsettet, setter du dem inn i de nedre sporene og banker dem forsiktig inn med en gummihammer til de sitter godt.

Skyv skruefliken gjennom åpningen i gummipakningen.

FESTE TOPPBESLAG

Bruk toppbeslag hvis skapet er egnet og skruehodene er i flukt med overflaten, slik at de ikke skader skuffepanelene.

Beslagene må ligge flatt på skroget med låseflikene vendt utover.



1. Sett toppbeslagene inn i de øvre flikene.

Skyv skruefliken gjennom åpningen i gummipakningen.

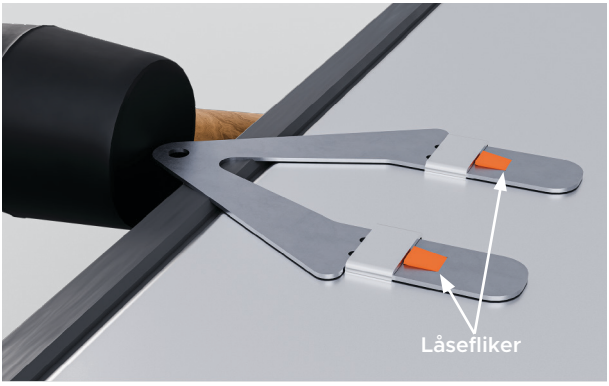

2. Om nødvendig kan du bruke en gummihammer til å banke dem forsiktig på plass.

FEST AVSTANDSSTYKKER



1. Brekk av de fire avstandsstykkene med en klebestrimmel.

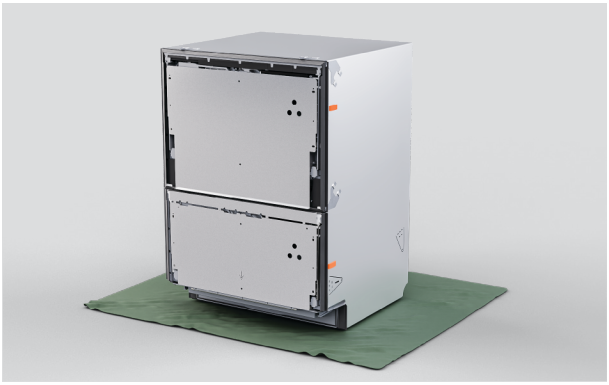

2. Plasser avstandsstykker på hver side av oppvaskmaskinen mellom beslagene.

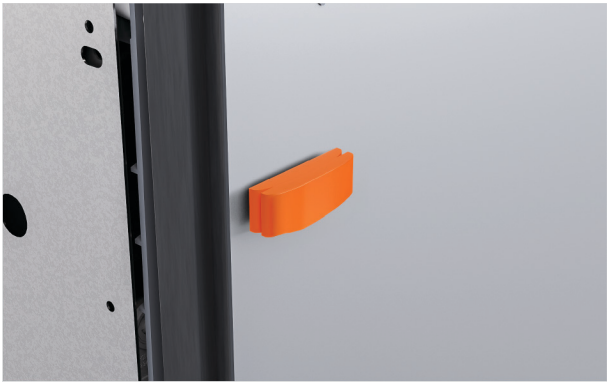

3. Om nødvendig kan et større avstandsstykke settes på for å justere tykkelsen.

JUSTER HØYDEN PÅ OPPVASKMASKINEN

Sørg for at skuffene er sikret med tape. Pass på at du ikke bøyer føttene når du vipper oppvaskmaskinen. Ytterligere justeringer gjøres når oppvaskmaskinen er plassert i nisjen.

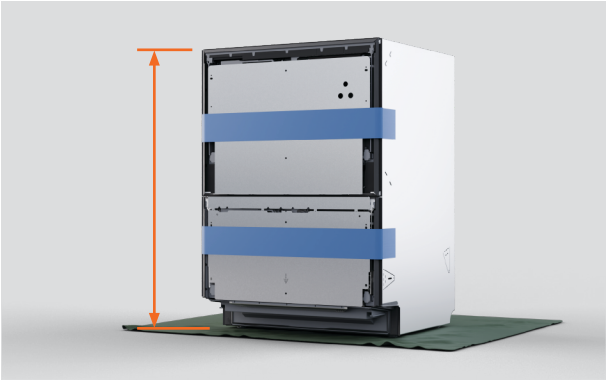

1. Mål høyden på oppvaskmaskinen fra føttene til toppen av skroget.

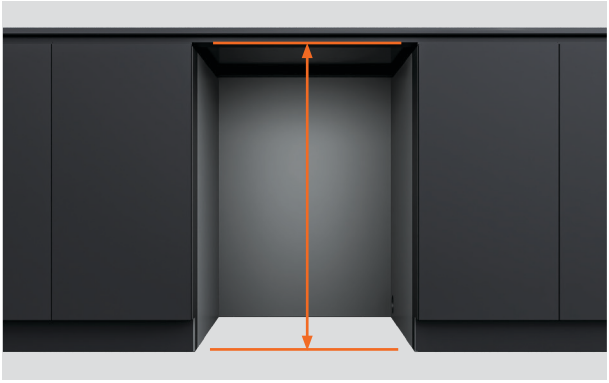

2. Mål avstanden fra gulvet til undersiden av benkeplaten eller nisjerammen.

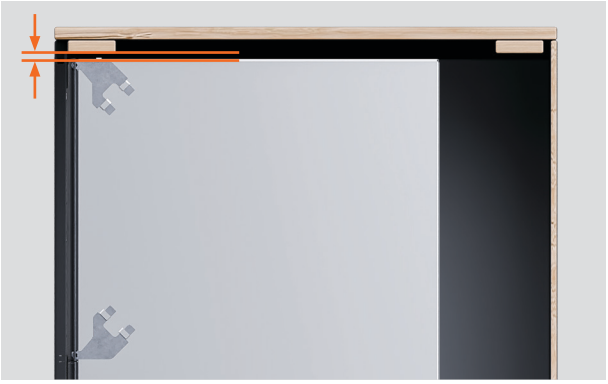

3. Juster høyden på oppvaskmaskinen til 3–5 mm under nisjens høyde.

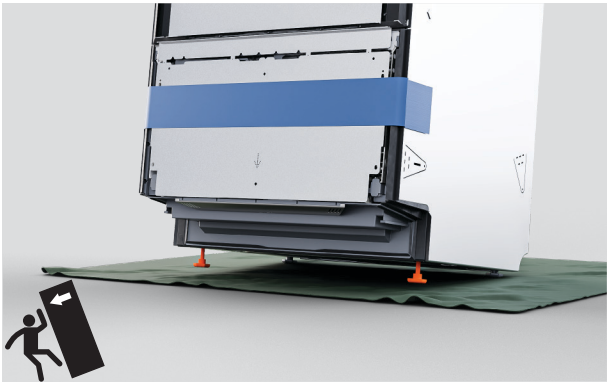

4. Vipp oppvaskmaskinen bakover så den står på de bakre føttene og skru løs eller skru til de fremre føttene.



5. Vipp oppvaskmaskinen så den står på de fremre føttene og skru løs eller skru til de bakre føttene.

SKYV MASKINEN INN I NISJEN



1. Trekk slanger og ledninger gjennom tilkoblingshullene og inn i nisjen ved siden av.

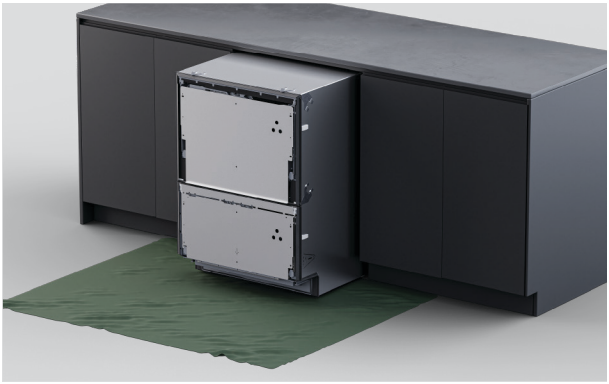

2. Skyv forsiktig produktet inn i nisjen, mens du samtidig fører slangene gjennom tilkoblingshullene.

Unngå å klemme eller vri slangene.

NIVELLER OPPVASKMASKINEN

Minsteavstanden mellom skuffepanelet og benkeplaten eller rammen er 2 mm.

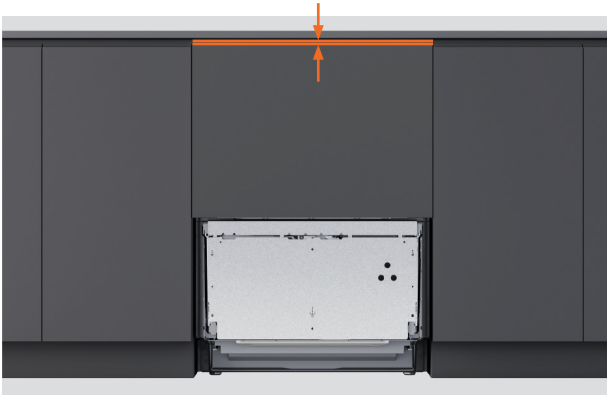

1. Sett det øvre panelet på skuffebeslaget.

Mål avstanden mellom toppen av skuffepanelet og benkeplaten eller rammen for å justere høyden.

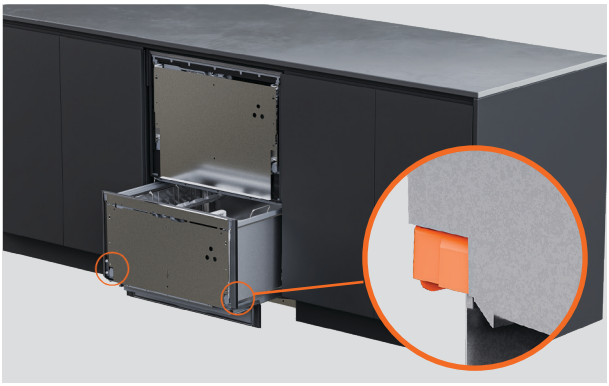

2. Fjern panelet og trekk skuffen halvveis ut for å fjerne karet.

Skyv låseflikene bakover på hver side av den nedre skuffen.

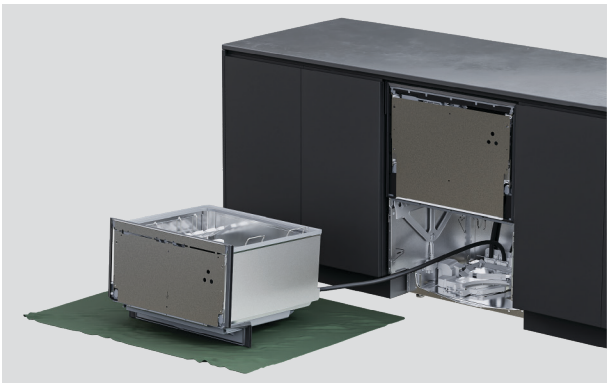

3. Sett skuffen på et beskyttet underlag til venstre for oppvaskmaskinen.

Ikke strekk eller koble fra slangene eller ledningene.



4. Bruk en skiftenøkkel til å justere høyden på hvert ben.



5. Plasser panelet på beslaget og sjekk at avstanden er minst 2 mm.

Små justeringer kan gjøres når panelet er montert.

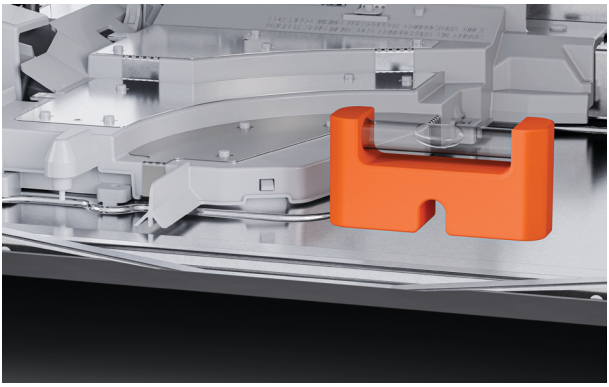

6. Plasser et vater på det flate området av skroget for å sjekke at oppvaskmaskinen er i vater fra foran til bak og fra høyre til venstre.

SPESIALTILPASSET ØVRE PANEL: MÅL PANELET

Hvis panelene er bredere eller høyere enn minimumsmålene, må du sørge for at det er en liten klaring mellom panelet og eventuelle skapdeler bak det.

Skuffen må kunne lukkes helt tett for å unngå fuktlekkasje og kondens, som kan skade panelet.

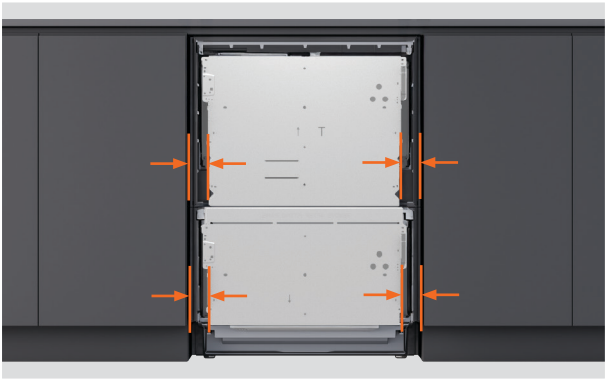

1. Mål avstanden fra de tilstøtende skapdørene til de nedre kantene av skuffebeslaget.



2. Trekk fra den nødvendige avstanden mellom skappanelene i hver måling.

Minste nødvendige klaring til tilstøtende skapdører eller skuffer er **2 mm**.

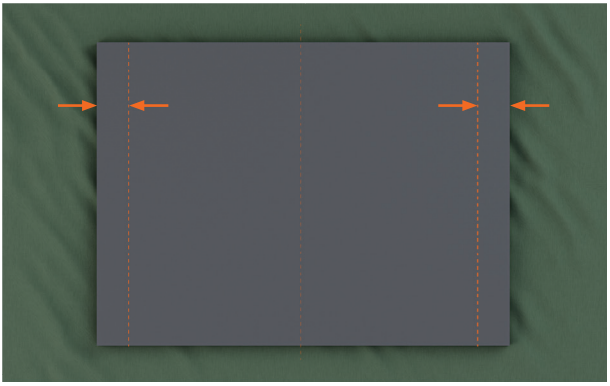

3. Bruk de endelige målene til å markere vertikale linjer på baksiden av det spesialtilpassede panelet.

SPESIALTILPASSET ØVRE PANEL: FEST TIL SKUFFEBESLAG

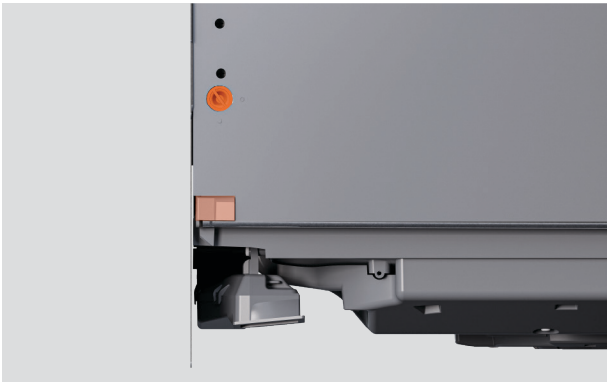

1. På hver side av skuffen:

Drei pinnene på skuffebeslagene en kvart omdreining. Bruk tang til å trekke ut dørpinnen.

Skyv glideklipsen tilbake.

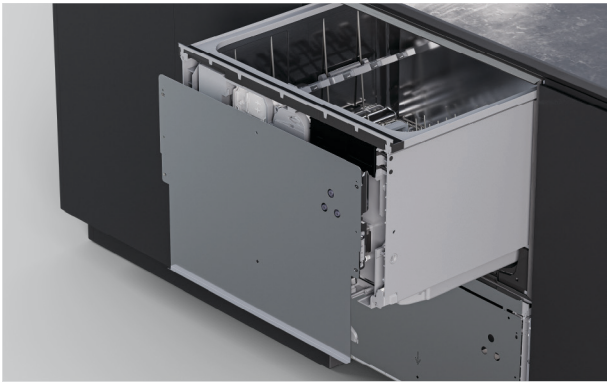

2. Løsne skuffebeslaget ved å trekke det ned og deretter vinkle det utover.

Koble jordledningen fra beslaget før du fjerner det.

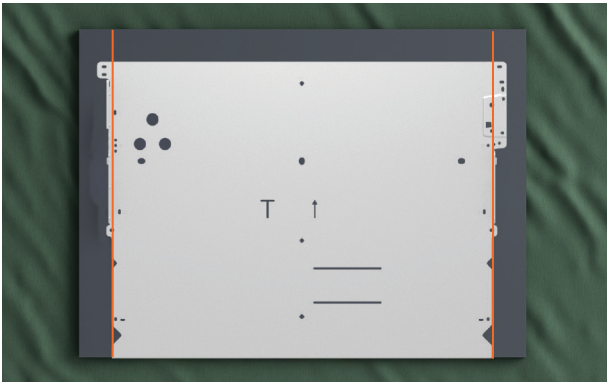

3. Plasser skuffebeslaget på panelet mellom de markerte linjene.

Sørg for at bunnen av skuffepanelet sitter på beslaget.

SPESIALTILPASSET ØVRE PANEL: FEST TIL SKUFFEBESLAG

De medfølgende skruene er 16 mm lange. Der panelet er mindre enn 18 mm tykt ved et festepunkt, må det brukes kortere skruer (følger ikke med) for å unngå å bryte gjennom forsiden av panelet.

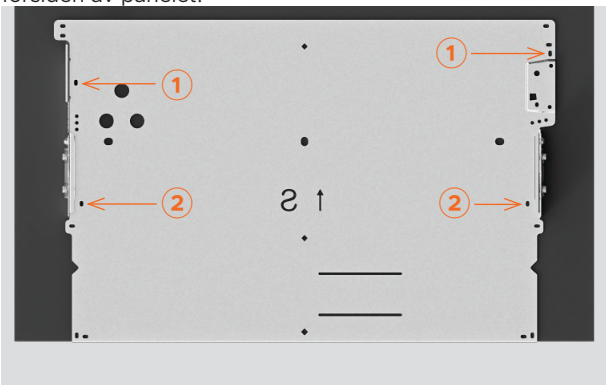

4. Fest skruene i spor nummer ① og ② på beslaget.

Pilothull kan være nødvendig avhengig av panelmaterialet.



5. Sett panelet og beslaget i sporet på oppvaskmaskinen.

Kontroller at panelet er i flukt med de tilstøtende skapene.

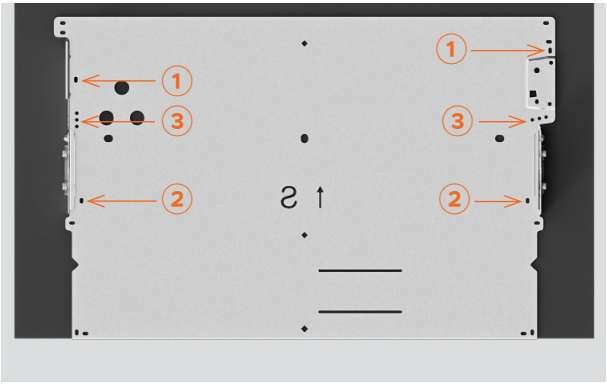

6. Stram skruene i spor ① og ②.

Sett inn skruer på hver side i hullene merket med ③ på beslaget.

Minst tre skruer kreves på hver side av skuffebeslaget.

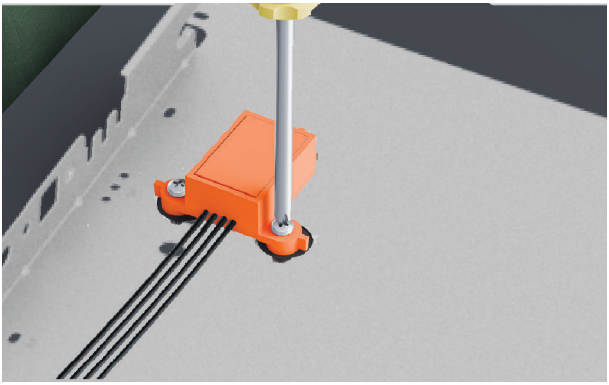

1. Fest knock-to-pause-modulen på panelet med de medfølgende skruene.



2. Kontroller at modulen er vendt riktig vei og godt festet for å sikre at den fungerer som den skal.



3. Flytt panelet til oppvaskmaskinen.

Koble knock-to-pause-modulen til kontrolleren.

FEST DET ØVRE PANELET



1. ⚠ Fest jordledningen til skuffebeslaget for sikker bruk.



2. På hver side av skuffen:

Sett panelet på oppvaskmaskinen igjen. Sett inn sidepinnene.

Drei pinnene en kvart omdreining for å feste dem.

Trekk glideklipsen mot fronten av skuffen.

SPESIALTILPASSET NEDRE PANEL: MÅL PANELET

Minsteavstand til tilstøtende skapdører eller skuffer er **2 mm**. Minsteavstand mellom øvre og nedre skuff er **8 mm** for ventilasjon.

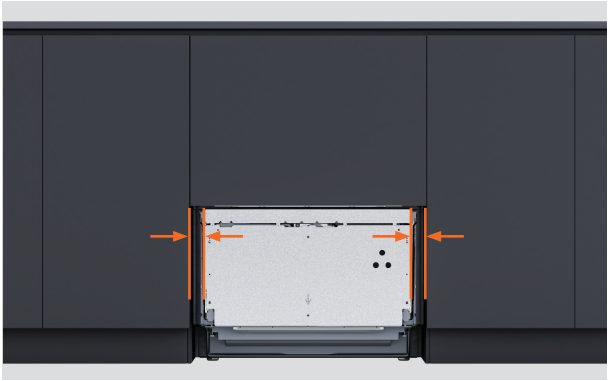

1. Mål avstanden fra de tilstøtende skapdørene til kantene på skuffebeslaget.



2. Trekk fra den nødvendige avstanden mellom skappanelene i hver måling.

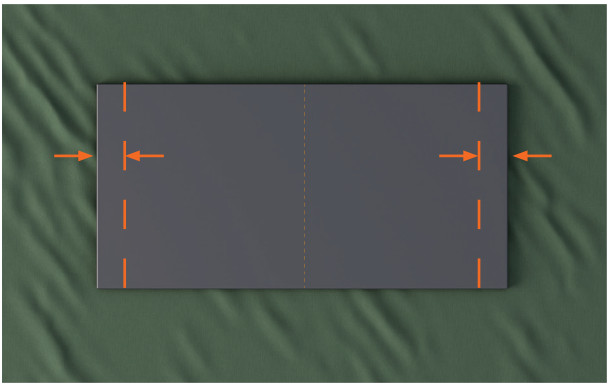

3. Bruk de endelige målene til å markere vertikale linjer på baksiden av det spesialtilpassede panelet.

SPESIALTILPASSET NEDRE PANEL: FEST TIL SKUFFEBESLAGET

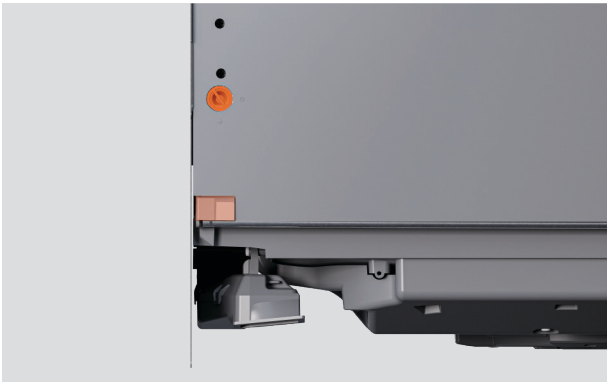

1. På hver side av skuffen:

Drei pinnene på skuffebeslagene en kvart omdreining. Bruk tang til å trekke ut dørpinnen.

Skyv glideklipsen tilbake.

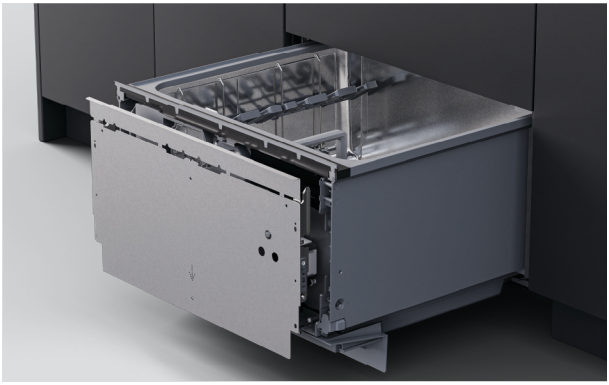

2. Løsne skuffebeslaget ved å trekke det ned og deretter vinkle det utover.

Koble jordledningen fra beslaget før du fjerner det.

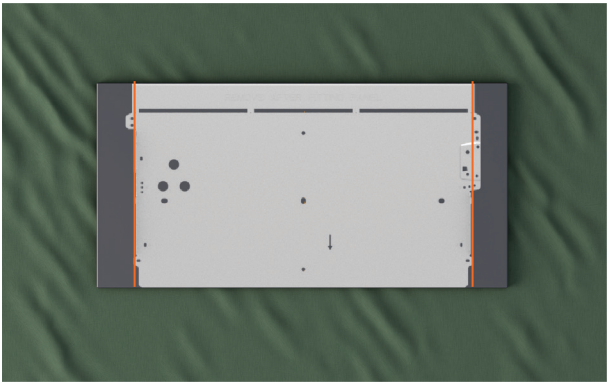

3. Plasser skuffebeslaget på panelet mellom de markerte linjene.

Sørg for at toppen av skuffebeslaget ligger på kanten av panelet.

SPESIALTILPASSET NEDRE PANEL: FEST TIL SKUFFEBESLAGET

De medfølgende skruene er 16 mm lange. Der panelet er mindre enn 18 mm tykt ved et festepunkt, må det brukes kortere skruer (følger ikke med) for å unngå å bryte gjennom forsiden av panelet.

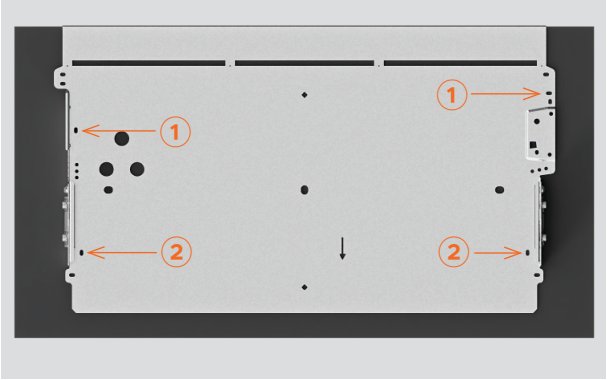

4. Fest skruene i spor nummer ① og ② på beslaget.

Pilothull kan være nødvendig avhengig av panelmaterialet.



5. Sett panelet og beslaget i sporet på oppvaskmaskinen.

Kontroller at skuffen kan åpnes og lukkes.

En avstand på 8 mm er nødvendig mellom øvre og nedre skuff for ventilasjon.

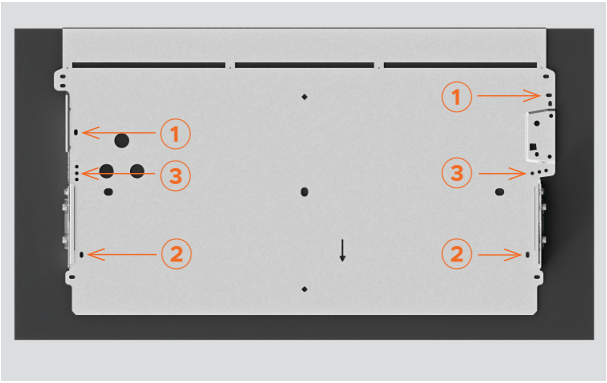

6. Stram skruene i spor ① og ②.

Sett inn skruer på hver side i hullene merket med ③ på beslaget.

Bøy toppen av beslaget frem og tilbake til det brekker av.

Det kreves minst tre skruer på hver side av skuffebeslaget.

SPESIALTILPASSET NEDRE PANEL: MONTER KNOCK-TO-PAUSE-MODULEN

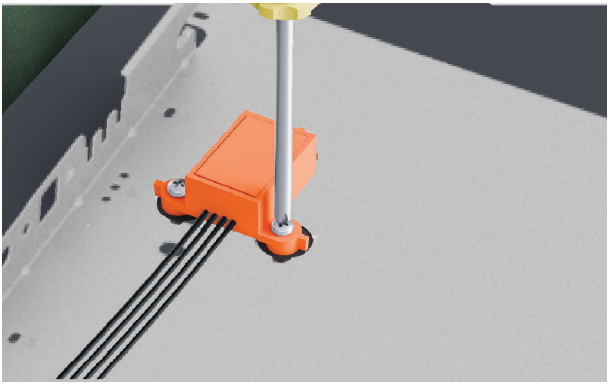

1. Fest knock-to-pause-modulen til panelet med de medfølgende skruene.



2. Kontroller at modulen er vendt riktig vei og godt festet for å sikre at den fungerer som den skal.



3. Flytt panelet til oppvaskmaskinen.

Koble knock-to-pause-modulen til kontrolleren.

FEST DET NEDRE PANELET

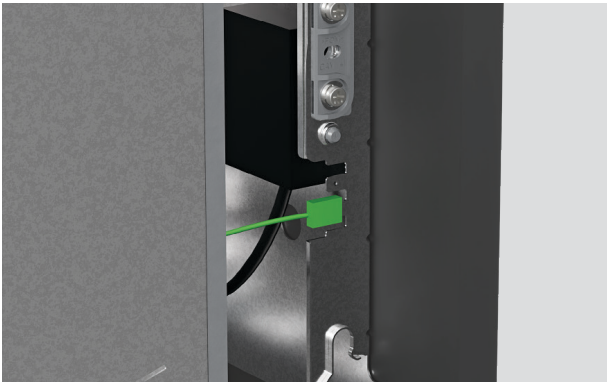

1. ⚠ Fest jordledningen til skuffebeslaget for sikker bruk.



2. På hver side av skuffen:

Sett panelet på oppvaskmaskinen igjen. Sett inn sidepinnene.

Drei pinnene en kvart omdreining for å feste dem.

Trekk glideklipsen mot fronten av skuffen.

JUSTER PANELETS HELNING

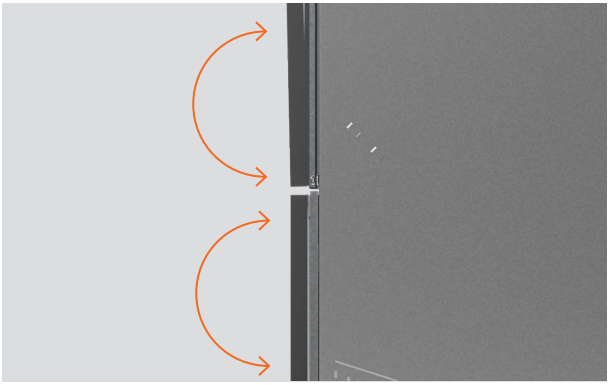

Juster panelet slik at øvre og nedre paneler er i flukt. Deretter må du må kanskje flytte på oppvaskmaskinen inne i nisjen.



1. Juster panelets helning

Sett en stjerneskrutrekker i det nederste hullet over beslagpinnen og drei for å justere.

Gjenta på den andre siden av skuffen om nødvendig.

FEST GJENNOM SPORET I SKROGET

Spor i sidene av skroget gjør det mulig å feste skruene midlertidig, slik at oppvaskmaskinen kan justeres i nisjen. Det gjør at du kan kontrollere om panelene er på linje før endelig festing.



1. Trekk skuffen halvveis ut for å fjerne karet.

Skyv låseflikene bakover på hver side av karet.



2. Sett skuffen på et beskyttet underlag til venstre for oppvaskmaskinen.

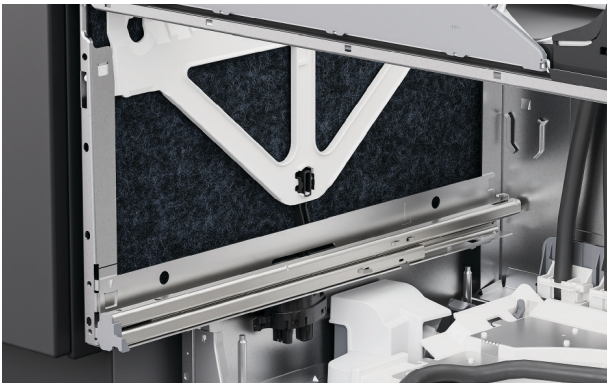

3. Løft opp isolasjonen på sidene av skroget.

FEST GJENNOM SPORET I SKROGET



4. Sett en skrue i hvert spor i skroget for å feste det til skapet.

Stram skruene delvis, slik at det er mulig å gjøre justeringer.

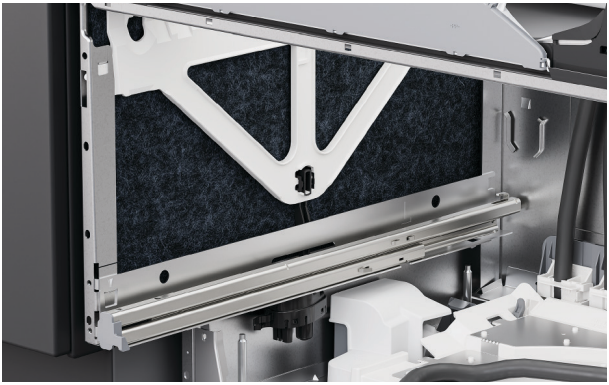

5. Sett isolasjonen tilbake, sørg for at det er riktig plassert og ikke kommer i veien for skuffens glideskinner.



6. Sett det nedre karet på plass igjen ved å trekke glideskinnene halvveis ut.

Plasser karet på skinnene.

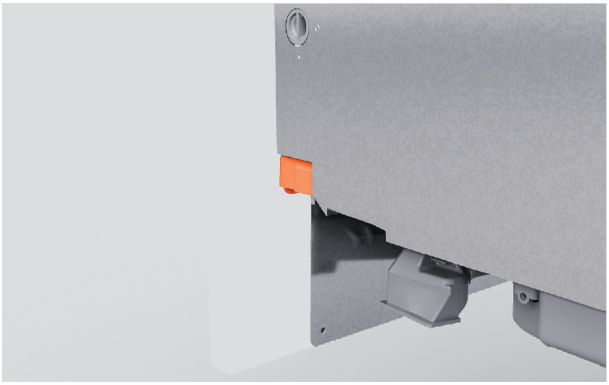

7. Trekk låseflikene forover og klikk skuffen på plass.

Sørg for at slangene ikke er i klem eller vridd når du lukker skuffen.



8. Kontroller at panelet er i flukt med tilstøtende skap.

Juster panelene ved behov.

JUSTER PANELETS STILLING LODDRETT OG VANNRETT



Juster opp og ned (loddrett)

Sett en skrutrekker i det andre hullet over beslagpinnen og drei for å justere.

Gjenta på den andre siden av skuffen om nødvendig.



Juster fra side til side (vannrett)

Sett en skrutrekker inn i det tredje hullet over beslagpinnen på venstre side av skuffen og drei for å justere.

Drei med klokken for å bevege panelet til høyre og mot klokken for å bevege panelet til venstre.

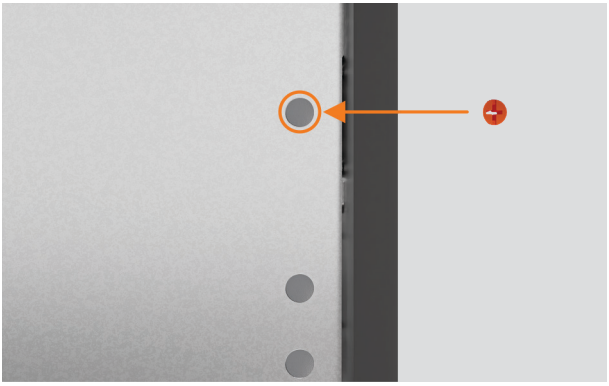

Når alle justeringene er gjort, og oppvaskmaskinen er installert, kan du finne frem skruedekslene og sette dem inn i justeringshullene.

FEST GJENNOM SKROGET



1. Trekk skuffen halvveis ut for å fjerne karet.

Skyv låseflikene bakover på hver side av karet.

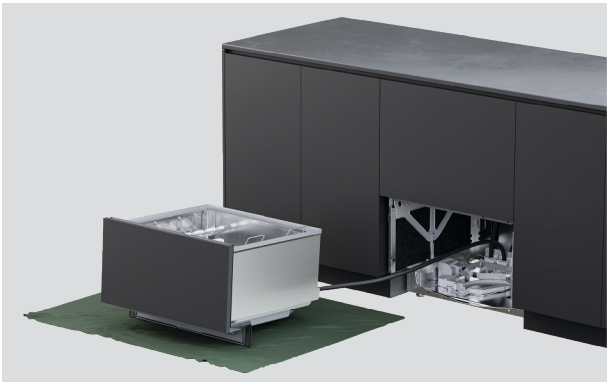

2. Sett skuffen på et beskyttet underlag til venstre for oppvaskmaskinen.

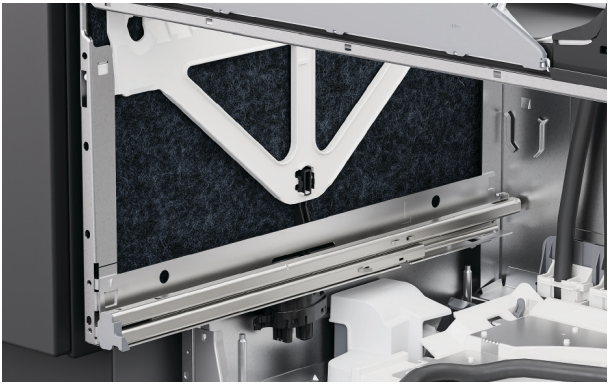

3. Løft opp isolasjonen på sidene av skroget.

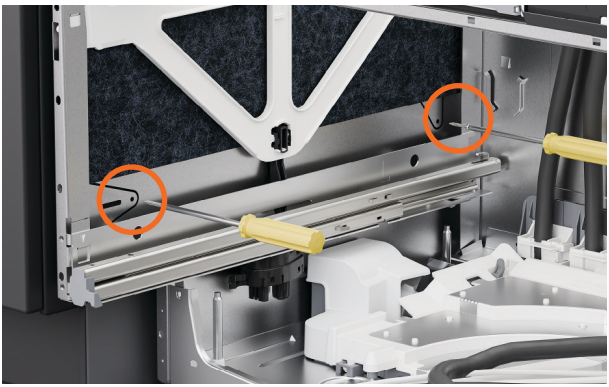

4. Sett skruer inn i de to hullene på hver side av skroget.

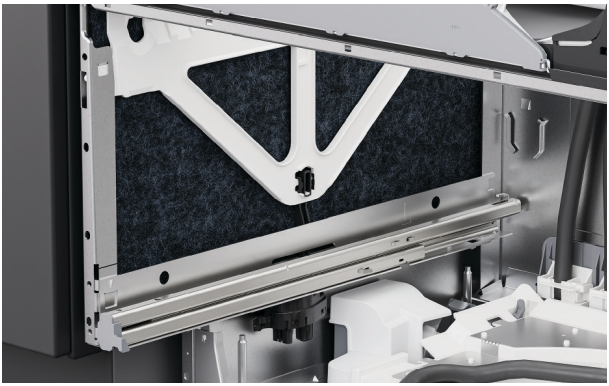

5. Sørg for at isolasjonen er plassert riktig og ikke i veien for skuffens glideskinner.



6. Sett karet på skinnene igjen, trekk låseflikene fremover og klikk skuffen på plass.

FEST MED BESLAG



1. Hvis du bruker beslag, åpner du den øverste skuffen delvis.

Løft gummipakningen og fjern høyre og venstre skruedeksel fra dekklisten.



2. Fest sidebeslagene med de medfølgende skruene og sett skruedekslene på igjen.



3. Hvis toppbeslag er satt inn, fester du dem med de medfølgende skruene.

Pass på at skruehodet er i flukt med overflaten og klar av skuffepanelet når skuffen er lukket, for å unngå skade.

INSTALLER SPARKELIST

Sørg for at alle panelkanter er forseglet for å tåle fukt. En klaring på **12 mm** er nødvendig mellom bunnen av sparkelisten og gulvet.



1. Finn den innfelte, forbehandlede sparkelisten.



2. Merk av en del av sokkelfestet som skal fjernes, og sørg for at den er kortere enn det spesialtilpassede panelet.

Brekk eller skjær bort overflødig materiale og glatt kanten med en fil.



3. Hvis du monterer en spesialtilpasset sparkelist, plasser det spesialtilpassede panelet på den forbehandlede sparkelisten.

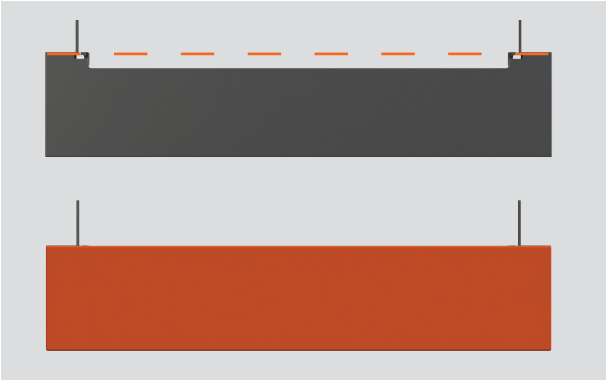

4. For en sokkeldybde på opptil 40 mm skal toppen av det spesialtilpassede panelet flukte med overkanten av sparkelistfestet.



5. For en sokkeldybde på 40–100 mm, plasser det spesialtilpassede panelet langs underkanten av sparkelistfestet.



6. Bor pilothull gjennom festepunktene i sparkelistfestet.

Skru monteringsbeslaget fast på sparkelisten med en skrutrekker.

FEST SPARKELISTEN



1. Skyv monteringsbeslaget langs T-skinnene til det er på plass.

Fest monteringsbeslaget på T-skinnene. Ikke stram for hardt.

ALTERNATIVER FOR AVLØPSTILKOBLING

Vanntrykk DD60DTX6HI1: Maksimum 1 MPa (145 psi), min. 0,1 MPa (14,5 psi)
Vanntilkobling: 3/4” BSP (GB20) for flat pakning, anbefalt temperatur: kaldt vann 20 °C

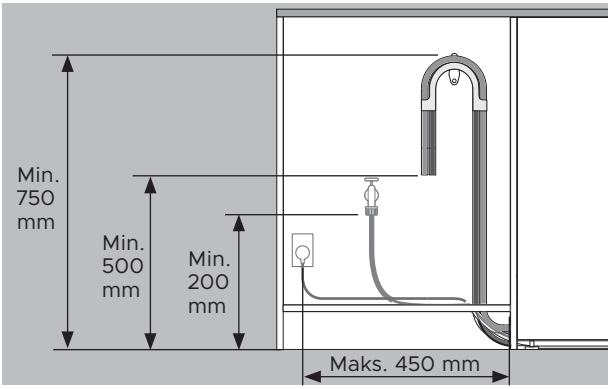

Avstandene er de samme for alle installasjoner.

- Gulv til toppen av støtten – min. 750 mm.
- Gulv til ende på avløpsslange – min. 500 mm.
- Gulv til vanninntak – min. 200 mm.
- Skapside til midten av stikkontakt – maks. 450 mm.

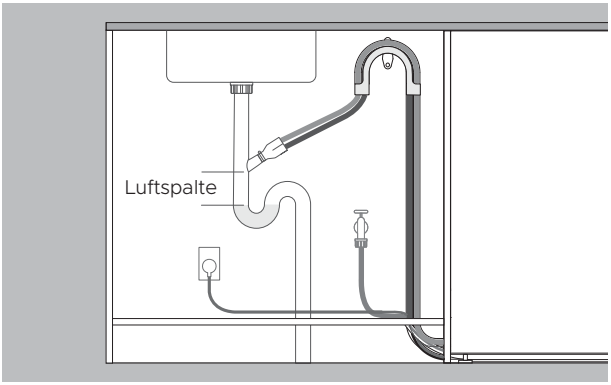

Drenering ført til stuss

- Stussen må være høyere enn stående vann med en luftspalte mellom for å unngå dreneringsproblemer.
- Fjern overflødig avløpsslange for å forhindre at slangen henger ned under stussens høyde.

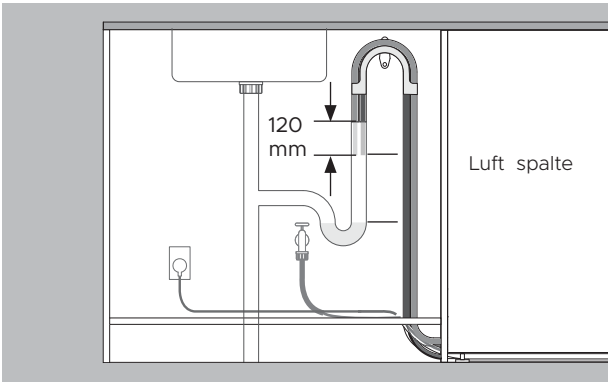

Drenering ført til stigerør

- Avløpsslangen må være høyere enn stillestående vann med en luftspalte imellom for å unngå avløpsproblemer.
- Fjern overflødig avløpsslange.
- Slanger må ikke stikke mer enn 120 mm inn i stigerøret.

INSTALLER AVLØP

Sørg for at holderen til avløpsslangen er riktig montert, og at slangen er ført riktig gjennom den for å forhindre skade og problemer med tømming.

Oppvaskmaskinen må ikke tømmes i stående vann.

Hvis de medfølgende avløpsslangene ikke er lange nok til å nå avløpstilkoblingen, kan du få kjøpt et forlengelsessett på 3,6 m fra fisherpaykel.com



1. Monter holderen til avløpsslangen så nær benkeplaten som mulig, med en minsteavstand på 750 mm fra gulvet.

Før slangene gjennom holderen.

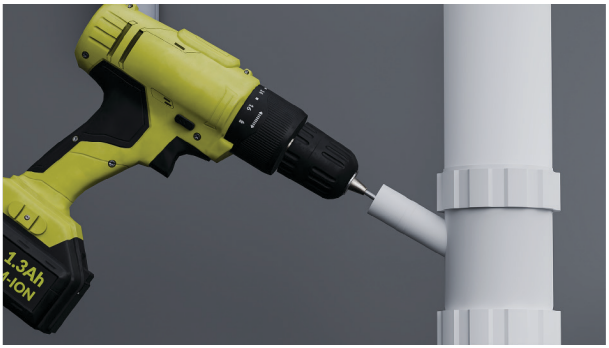

2. For tilkobling til avløpsrør med T-stykke:

For å unngå at borespon faller inn i rørsystemet bør du fjerne T-stykket før du borer.

Fjern proppen i T-stykket, eller bor opp en åpning med en diameter på minst 13 mm, før koblingsstykket festes.

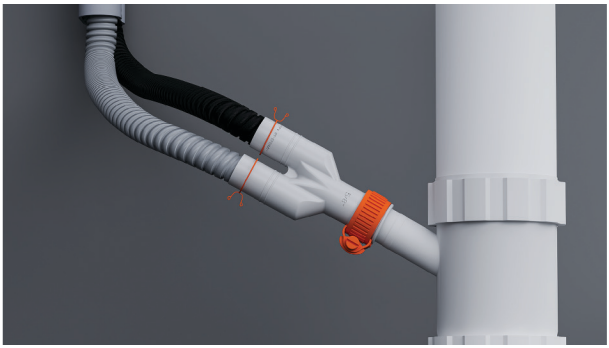

3. Tre slangeklemmene på slangene.

Koble slangene til det medfølgende koblingsstykket, og sikre dem med de medfølgende slangeklemmene.

Før slangene rett frem til koblingsstykket, og unngå knekker som kan hindre vannet i å renne ut.



4. For tilkobling til avløpsrør:

Trekk begge avløpsslangene gjennom slangeholderen og stikk dem ned i avløpsrøret.

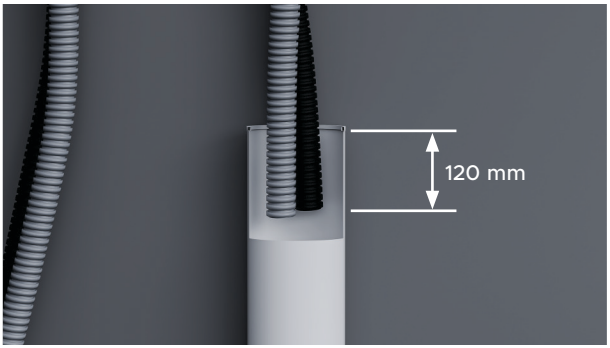

5. Slangene må ikke stikke mer enn 120 mm ned i røret, ellers kan avløpsvann renne tilbake i karet.

Slangene kan forkortes om nødvendig.

KOBLE TIL VANNINNTAKET

Ikke slå på vanntilførselen før strømmen er koblet til. Oppvaskmaskinen må være slått på for at oversvømmelsesvernet skal være aktivert.

Stoppekraner er påkrevd for at vanntilførselen skal kunne stenges av.

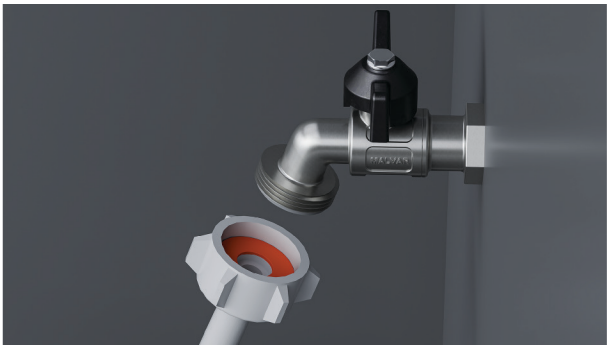

1. Kontroller at den medfølgende gummipakningen er satt inn i koblingsmutteren.



2. Koble inntaksslangen til kranen.

Kontroller at inntaksslangen ikke har noen knekker, og at den ikke trekker i vannkranen eller belaster tilkoblingen.

Ikke forkort inntaksslangen.



3. Stram til for hånd. Drei ytterligere 180° med en skiftenøkkel eller tang. Ikke stram for hardt.

KOBLE TIL STRØM

Elektriske spesifikasjoner: 220–240 V, 50–60 Hz, 9 A

Støpselet må være tilgjengelig etter installasjon for å muliggjøre vedlikehold.



1. Koble til strøm.

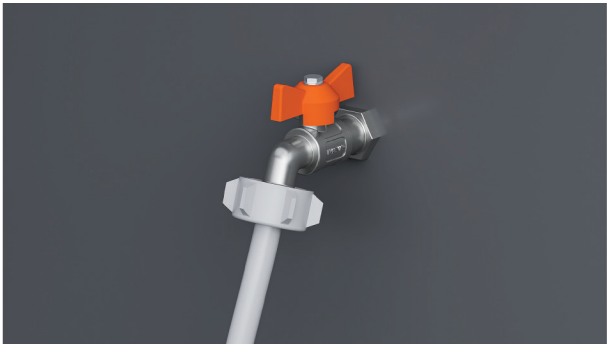

2. Kontroller vanntilkoblingene.

Slå på vanntilførselen og sjekk for lekkasjer.

Oppvaskmaskinen må være slått på for at oversvømmelsesvernet skal være aktivert.

Hvis strømmen skal kobles fra, må vanntilførselen være slått av.

SJEKKLISTE FOR INSTALLATØRER

Installasjon

- ☐ Hvis strømmen er koblet fra, må det påses at vanntilførselen er slått av for å forhindre oversvømmelse.
- ☐ Kontroller at alle deler er riktig montert og sitter godt fast.
- ☐ Sørg for at alle klaringer er opprettholdt.
- ☐ Sikre at oppvaskmaskinen er sikret og at skuffen åpnes og lukkes fritt uten motstand.
- ☐ Sørg for at panelene er riktig montert på oppvaskmaskinen.
- ☐ Sørg for at eventuell emballasje eller tape som fester kurvene og spylearmen, er fjernet.
- ☐ Kontroller at spylearmen er på plass, riktig montert og roterer fritt.
- ☐ Kontroller at knock-to-pause-modulene er solid montert og fungerer som de skal.
- ☐ Sørg for at tetningstapen er påført og er fri for skrukker, bretter eller luftbobler.

Rørleggerarbeid

- ☐ Sørg for at eventuelle utstansinger eller plugger i avløpstilkoblingen er boret ut, og at avløpstilkoblingen er utført.
- ☐ Avløpsslangekoblingen må ikke bære vekten av overflødig slangemateriale. Hold avløpsslangen så utstrakt som mulig for å forhindre at den henger ned. Eventuell overskytende lengde på avløpsslangen skal holdes på oppvaskmaskinsiden av den høye sløyfen.
- ☐ Forsikre deg om at den medfølgende gummiskiven er montert på vanninntaksslangen og strammet sikkert.
- ☐ Hvis avløpsslangen kobles til vannlåsen, sørg for at den høye sløyfen er minst 150 mm høyere enn avløpsslangekoblingen.
- ☐ Modeller med vannmykner: juster innstillingen for vannmykner fra standardinnstillingen etter vannhardheten i området. Se brukerveiledningen.
- ☐ Sørg for at vanntilførselen er slått av til strømmen er tilkoblet og slått på. Oppvaskmaskinen må være slått på for at funksjonen for oversvømmelsesbeskyttelse skal være aktivert.

Elektrisk

- ☐ Sørg for at alle elektriske tester er utført i henhold til lokale bestemmelser.

SJEKKLISTE FOR INSTALLATØRER

Test funksjonen

- ☐ Slå på strøm- og vanntilførselen, og åpne deretter skuffen. Du skal høre et pip og se at en programindikator lyser opp på betjeningspanelet.
- ☐ Tilsett tre kopper vann i skuffen.
- ☐ Naviger til RINSE og start programmet.
- ☐ Kontroller knock-to-pause-funksjonen.
- ☐ Gjenta for den andre skuffen.
- ☐ Når skylleprogrammet er fullført, må du kontrollere at oppvaskmaskinen har kjørt og tømt seg riktig.
- ☐ Kontroller at vanntilførselen er riktig stengt.
- ☐ Kontroller avløpstilkoblingene for lekkasjer.
- ☐ **Hvis installasjonsstedet forlates uten strøm etter at installasjonen er fullført, sørg for at vanntilførselen er slått av for å forhindre oversvømmelse.**

Fyll ut og oppbevar på et trygt sted:

Modell _____

Serienr. _____

Kjøpsdato _____

Kjøper _____

Forhandlerens adresse _____

Installatørens navn _____

Installatørens signatur _____

Installasjonsfirma _____

Installasjonsdato _____

FISHERPAYKEL.COM

© Fisher & Paykel Appliances 2026. Alle rettigheter forbeholdes.

Modellenesom vises i denne veiledningen, er kanskje ikke tilgjengelige ialle markeder og kan endres når som helst.

Produktspesifikasjonene i denne veiledningen gjelder for de spesifikke produktene og modellene som er beskrevet på utgivelsesdatoen. I tråd med policyen vår om kontinuerlig produktforbedring kan disse spesifikasjonene endres når som helst.

Hvis du vil ha informasjon om hvilke modeller og spesifikasjoner som er tilgjengelige i ditt land,kan du gå til nettstedet vårt eller kontakte din lokale Fisher & Paykel-forhandler.

434523A 10.26