# DISHDRAWER™ DISKMASKIN
# INSTALLATIONSGUIDE


| | |
|---|---|
| Komponenter som krävs | 3 |
| Hitta dina produktspecifikationer | 4 |
| Innan installation | 7 |
| Förbereda diskmaskinen | 13 |
| Installera diskmaskin | 17 |
| Slutföra installationen av diskmaskinen | 18 |
| Installera service | 25 |
| Checklista för installatör | 30 |


FISHER & PAYKEL

SV

433802A 09.26

**SAMTIDA SINGLE DISHDRAWER™-DISKMASKIN**

DD60ST4HDX2

# KOMPONENTER SOM KRÄVS

## VERKTYG

**Medföljer ej**

- ☐ Mattkniv
- ☐ Kryssmejsel
- ☐ Plattmejsel
- ☐ Borrmaskin
- ☐ 1x 13 mm borr
- ☐ Vattenpass
- ☐ Plattång
- ☐ Blyertspenna
- ☐ 57 mm hålsågsborr

(se sidan 10)

## DELAR

**Medföljer och krävs**

- ☐ 4x sidofästen
- ☐ 1x tätningstejp
- ☐ 7 st 16 mm krysskruvar
- ☐ 2 st 38 mm fästskruvar och brickor för chassifötterna
- ☐ 1x Hållare för dräneringsslang
- ☐ 1x Dräneringsslangkoppling
- ☐ 1 x kabelklämma
- ☐ 1x Klämma

**Medföljer**

- ☐ 4x uppsättningar distanshållare

För att få tillgång till installationsvideor, skanna QR-koden eller gå till: https://www.fisherpaykel.com/nz/dishdrawer-installation-videos

Videorna ger en översikt över installationen av DishDrawer™-diskmaskinen och är inte avsedda att användas som en fristående guide.

Installationen måste utföras av en servicetekniker som utbildats och auktoriserats av Fisher & Paykel eller av annan kvalificerad person.

## HITTA DINA PRODUKTSPECIFIKATIONER

I planeringsguiden hittar du fullständiga produkt-, skåp- och servicespecifikationer. För att komma åt planeringsguiden skannar du QR-koden eller besöker fisherpaykel.com/specify. Sök efter apparattyp, produktnamn eller modellkod.

För installationssupport kan du kontakta Fisher & Paykels designsupportteam på designsupport@fisherpaykel.com

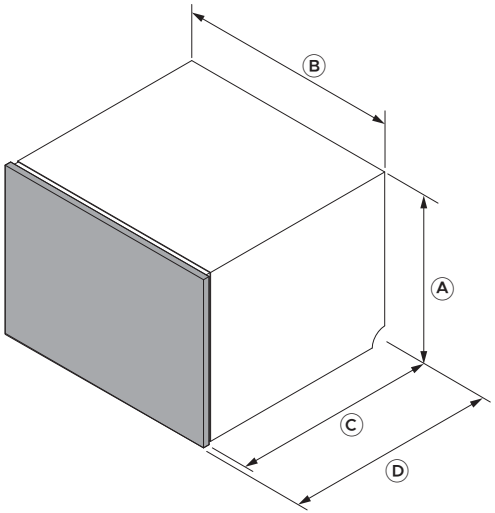


| **Produktmått** | DD60ST4HDX2 |
|---|---|
| | **mm** |
| Ⓐ Chassihöjd | 454 |
| Ⓑ Chassibredd | 599 |
| Ⓒ Chassidjup | 553 |
| Ⓓ Totalt djup* | 573 |

*Inkluderar 20 mm lådpanel

## HITTA DINA PRODUKTSPECIFIKATIONER

I planeringsguiden hittar du fullständiga produkt-, skåp- och servicespecifikationer. För att komma åt planeringsguiden skannar du QR-koden eller besöker fisherpaykel.com/specify. Sök efter apparattyp, produktnamn eller modellkod.

För installationssupport kan du kontakta Fisher & Paykels designsupportteam på designsupport@fisherpaykel.com

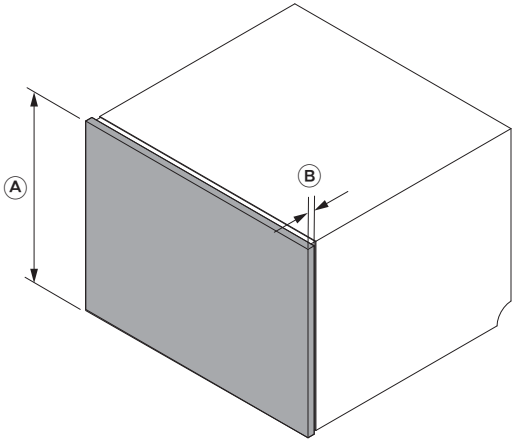


| **Mått för panel** | DD60ST4HDX2 |
|---|---|
| | **mm** |
| Ⓐ Lådpanelens höjd | 442 |
| Ⓑ Lådpanelens djup | 20 |

## HITTA DINA PRODUKTSPECIFIKATIONER

**Se till att det finns ett litet gap mellan panelen och eventuella skåp bakom den för att bibehålla en ordentlig tätning i diskmaskinen. Detta förhindrar fuktläckage och kondensation.**

Material och ytor i hålutrymmet och basen under bänkskivan måste vara fuktbeständiga. Om de inte är det, täta eller måla dem med ett fuktbeständigt beläggningssystem.

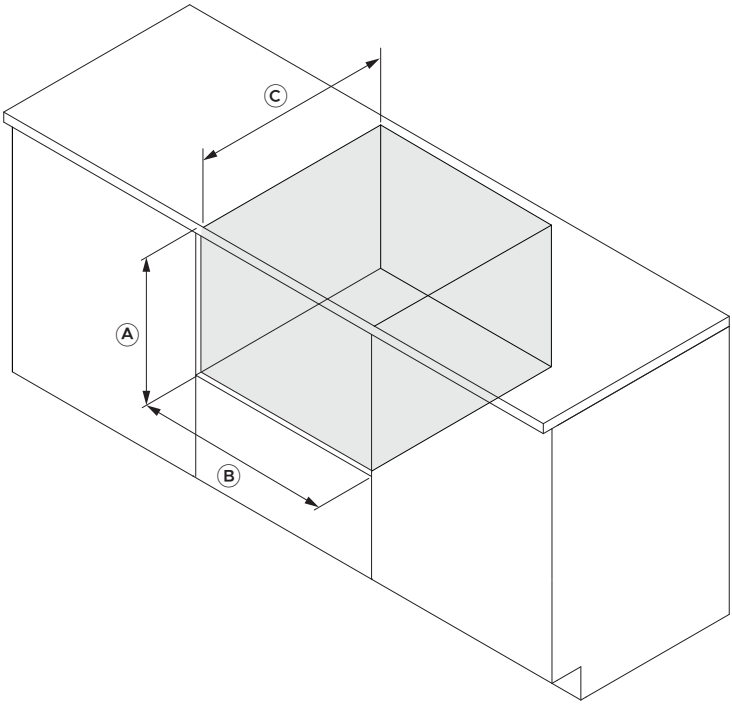


| **Hålutrymmets mått** | DD60ST4HDX2 |
|---|---|
| | **mm** |
| Ⓐ Hålutrymmets höjd | min 457 |
| Ⓑ Hålutrymmets bredd | 600–610 |
| Ⓒ Hålutrymmets djup | min 580 |

fisherpaykel.com/specify

**1.** Se planeringsguiden för specifikationer för skåp, hålutrymme och service.

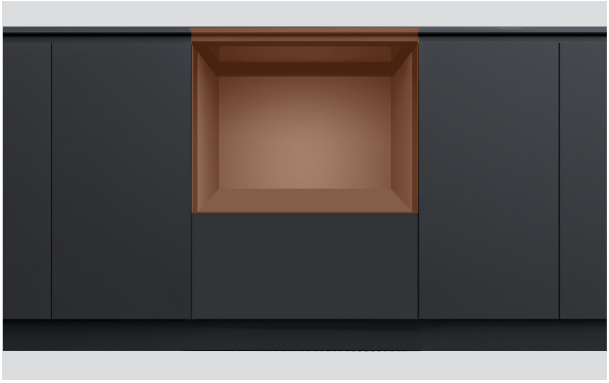

**2.** Material och ytor i hålutrymmet och basen under bänkskivan måste vara fuktbeständiga.

Om de inte är det, täta eller måla dem med ett fuktbeständigt beläggningssystem.



**3.** Kontrollera att hålutrymmet är rent och i gott skick.

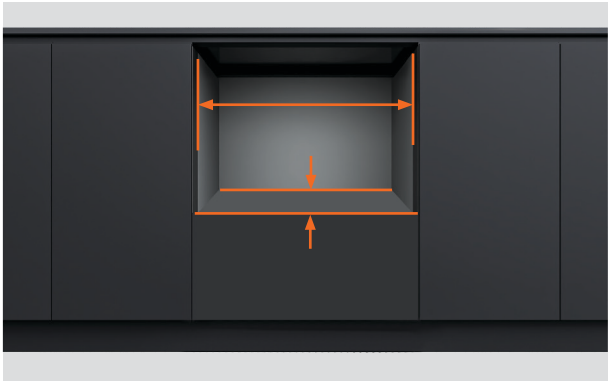

**4.** Se till att skåpet uppfyller de minsta hålrumsspecifikationer som krävs.

Kontrollera att skåpets sidor är vinkelräta.



**5.** Om hålutrymmet är för brett, lägg till material på sidorna så att diskmaskinen kan spännas fast.

Se planeringsguiden för detaljer.

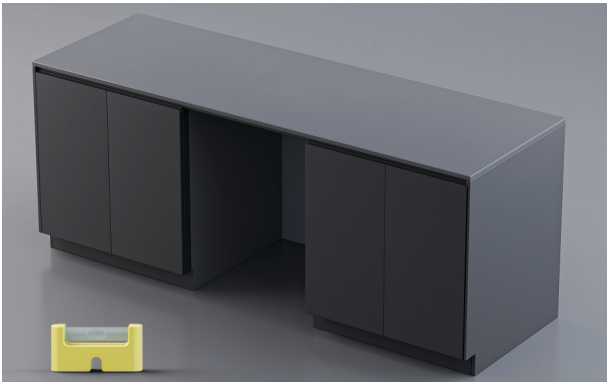

**6.** Kontrollera att skåpet står jämnt.



**7.** Stickkontakten bör vara åtkomlig efter installationen för underhåll.



**8.** Serviceslangar kan dras från diskmaskinen till det intilliggande hålutrymmet.

Se planeringsguiden på fisherpaykel.com för servicealternativ.

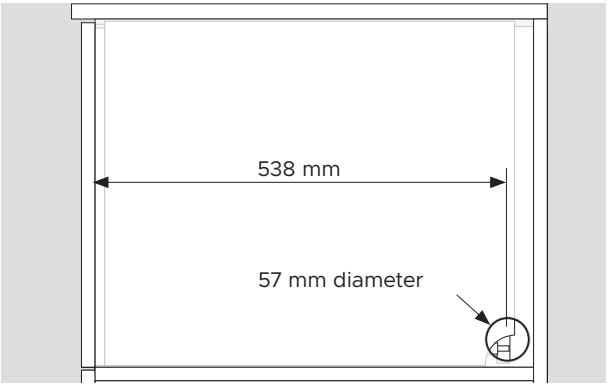


**1.** Ett servicehål med en diameter på minst 57 mm krävs i skåpets sida.

Hålets mitt ska vara minst 538 mm från chassits framsida.

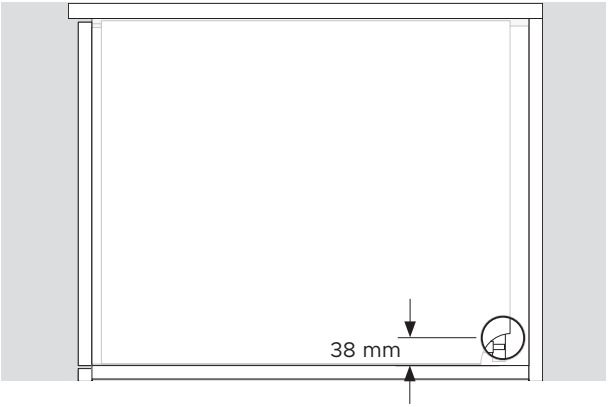


**2.** Hålets mitt ska vara högst 38 mm från hyllan.

# PACKA UPP ALLA PRODUKTER

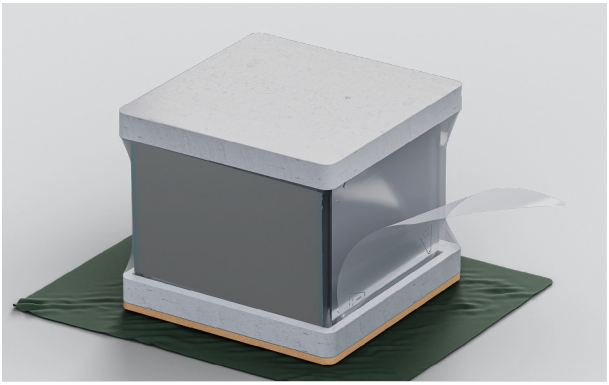

**1.** Avlägsna plastfolien.

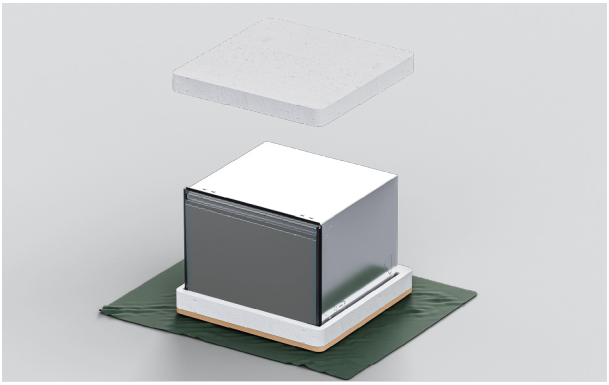

**2.** Avlägsna det övre emballaget.

Låt basen sitta kvar för att skydda golvytan när diskmaskinen flyttas.

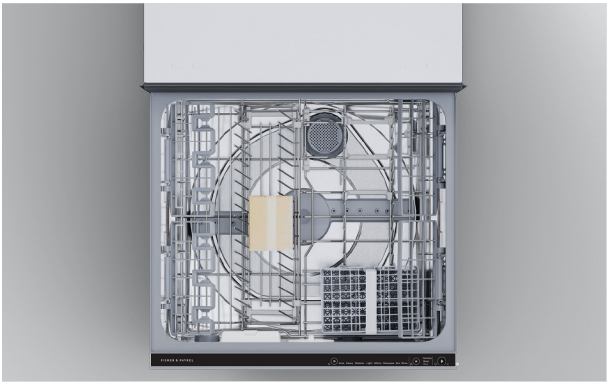

**3.** Dra bort bandet från den övre lådan och avlägsna tillbehör och installationspaket från karet.

Stäng lådan och sätt fast tejpen igen.



**4.** Bortskaffa förpackningen på ett ansvarsfullt sätt.

# APPLICERA TÄTNINGSTEJP



**1.** Se till att undersidan av bänkskivan är ren och dammfri.

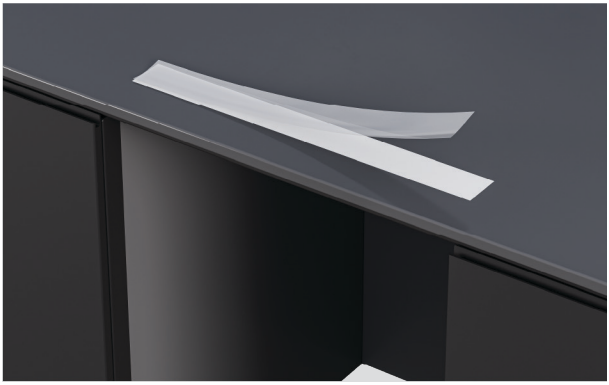

**2.** Avlägsna baksidan från bandet.



**3.** Använd tejpen centrerat längs undersidan av bänkskivan eller hålutrymmets kant.

Tätningstejpen måste vara fri från veck, vikningar eller luftbubblor.

## ALTERNATIV FÖR ATT SPÄNNA FAST DISKMASKINEN

Diskmaskinen måste säkras så att den står stadigt och inte vibrerar. Tre fästpunkter på varje sida av chassit rekommenderas.

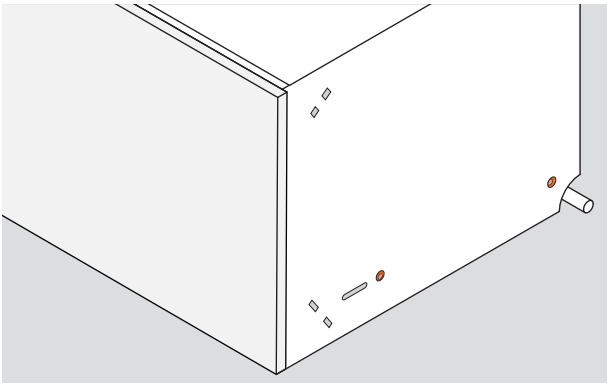

**1. Säkra genom chassits sidor:**

Skruvarna måste fixeras genom chassits sidor och in i skåpets sidor eller fyllnadsmaterial.

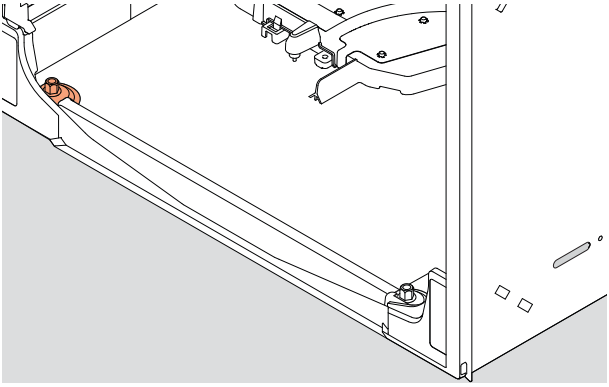

**2. Säkra genom chassits nedre del:**

Skruvar kan fixeras genom chassits nedre vänstra del och in i hyllan från diskmaskinens insida.

38 mm fästskruvar och brickor medföljer.

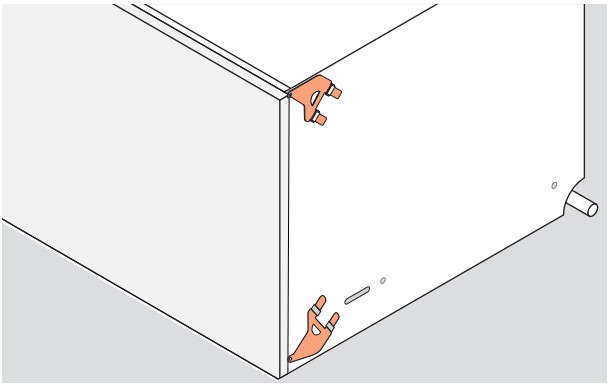

**3. Fastspänning genom sidofästena:**

Sidofästen kan infogas i chassits sidor och fixeras vid skåpets sidor.

Alla fästen kan användas vid behov.

# MONTERA FÄSTEN

Fästena ska ligga plant mot chassit med låsflikarna vända utåt. Låsflikarna måste infogas ordentligt genom spåren för att spänna fast fästena.




**1.** Leta reda på sidofästsatserna.




**2.** Om du använder den övre fästsatsen, infoga den i spåren och knacka försiktigt med en mjuk klubba för att spänna fast den.

Tryck skruvfliken genom mellanrummet i gummitätningen.




**3.** Om den nedre fästsatsen används, infoga i de nedre spåren och knacka försiktigt med en mjuk klubba för att spänna fast.

Tryck skruvfliken genom mellanrummet i gummitätningen.

# MONTERA DISTANSHÅLLARNA



**1.** Snäpp av de fyra distanshållarna med en självhäftande remsa.



**2.** Placera distanshållare på varje sida av diskmaskinen mellan fästena.

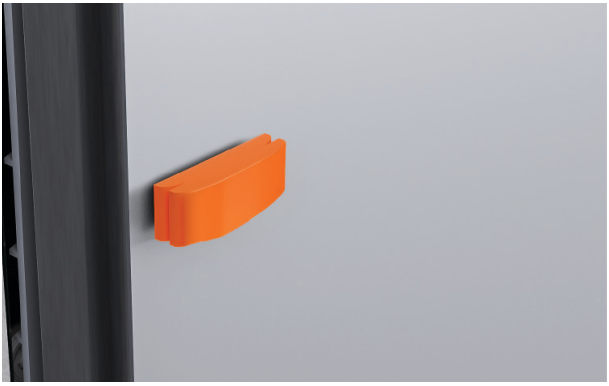

**3.** Vid behov kan ett större segment av distanshållaren snäppas fast för att justera tjockleken.

## TRYCK IN I HÅLUTRYMMET

Det minimala gapet mellan lådpanelen och bänkskivan eller ramen är 2 mm.



**1.** Placera slangar och sladdar genom servicehålen och in i det intilliggande hålutrymmet.

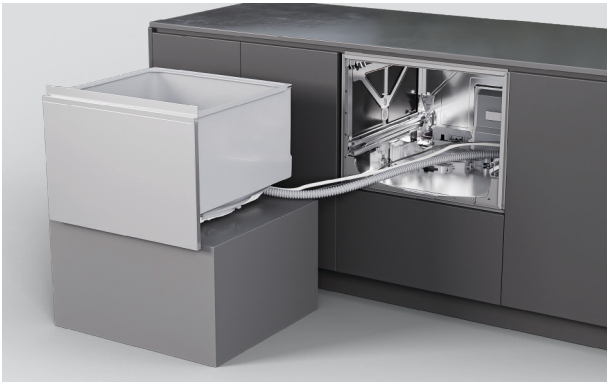

**2.** Tryck försiktigt in diskmaskinen i hålutrymmet och mata slangarna genom servicehålen allt eftersom.

Undvik att klämma eller vrida slangarna.

## SÄKRA GENOM SPÅRET I CHASSIT

Spår i chassits sidor gör det möjligt att tillfälligt fixera skruvarna och justera diskmaskinen i hålutrymmet. Panelens justering kan sedan kontrolleras före den slutliga fastsättningen.

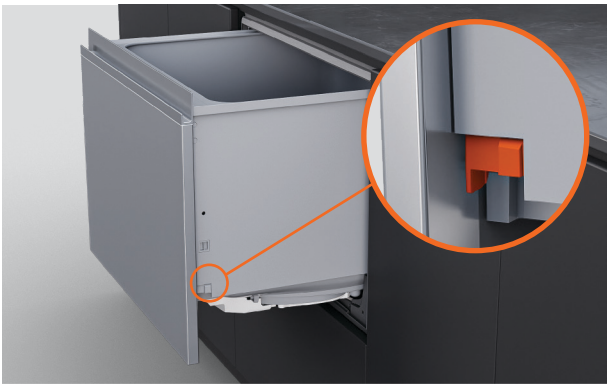

**1.** Dra ut lådan halvvägs för att avlägsna baljan.

Tryck tillbaka låsflikarna på båda sidor av karet.

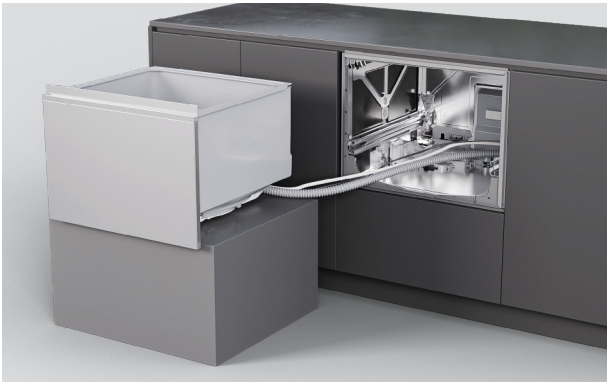

**2.** Placera lådan på en skyddad yta till vänster om apparaten.

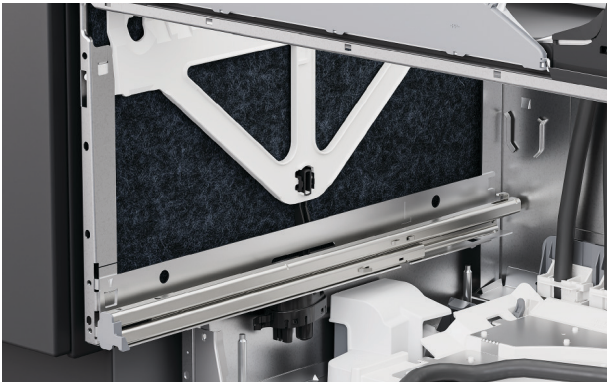

**3.** Lyft isoleringen på chassits sidor.

## SÄKRA GENOM SPÅRET I CHASSIT



**4.** Sätt i en skruv i varje spår i chassit för att spänna fast det i skåpet.

Dra åt skruvarna delvis och se till att justeringar kan göras.

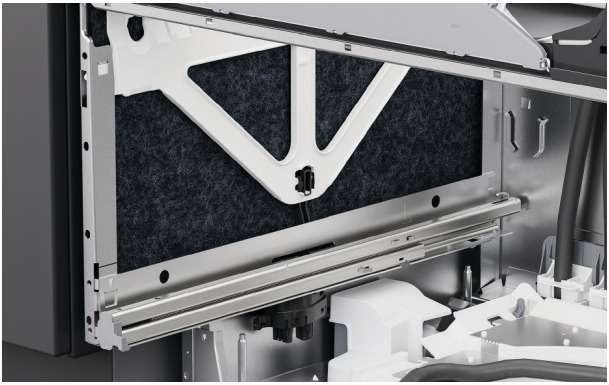

**5.** Sätt tillbaka isoleringen och se till att den är korrekt placerad och inte hindrar lådskenorna.



**6.** Dra ut lådskenorna halvvägs för att byta ut karet.

Placera karet på skenorna.

## SÄKRA GENOM SPÅRET I CHASSIT



**7.** Dra låsflikarna framåt och klicka fast lådan på plats.

**Se till att slangarna inte kläms eller vrids när lådan stängs.**

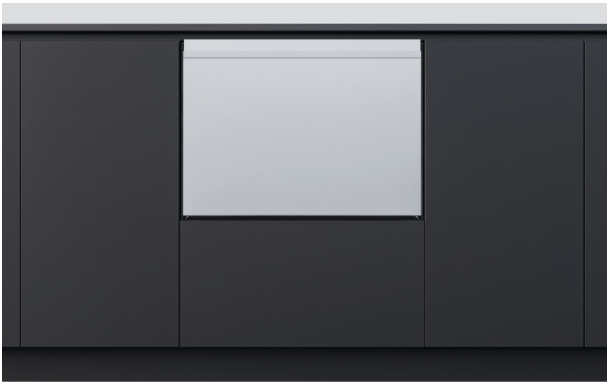

**8.** Kontrollera att lådan är i linje med omgivande skåp.

Justera diskmaskinen i hålutrymmet vid behov.

## SÄKRA GENOM CHASSIT

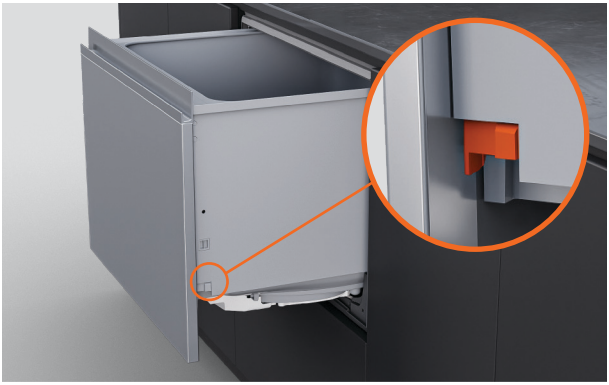

**1.** Dra ut lådan halvvägs för att avlägsna baljan.

Tryck tillbaka låsflikarna på båda sidor av karet.

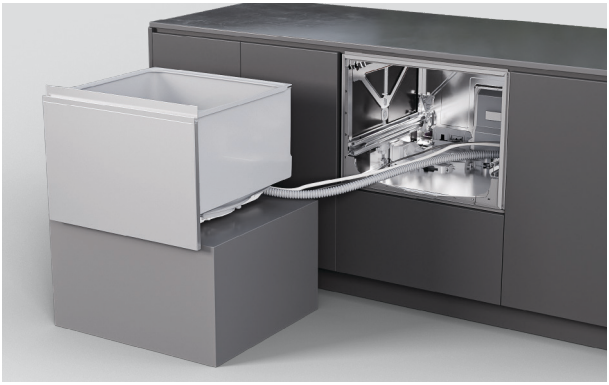

**2.** Placera lådan på en skyddad yta till vänster om apparaten.

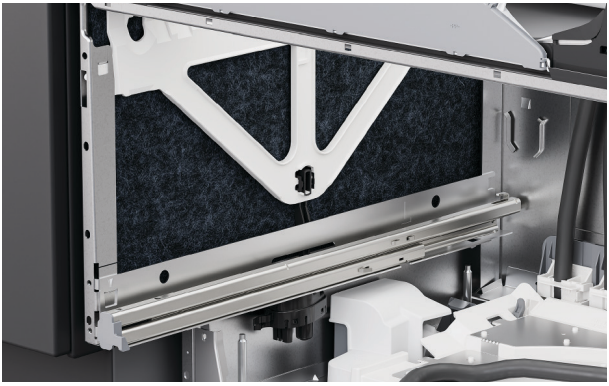

**3.** Lyft isoleringen på chassits sidor.

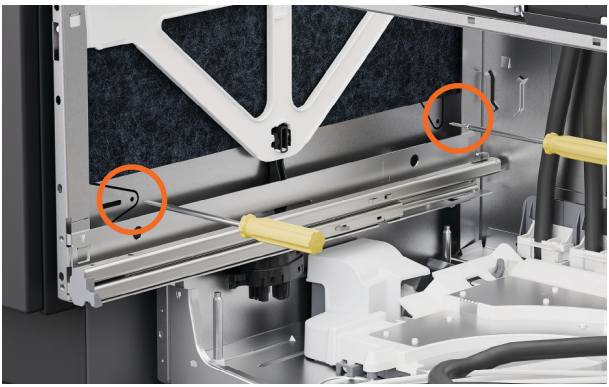

**4.** Infoga skruvar genom de två hålen på varje sida av chassit.

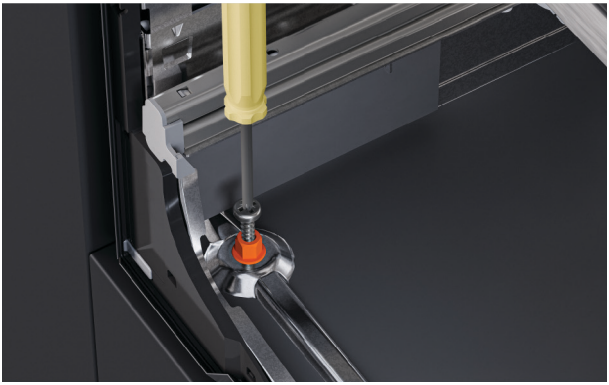

**5.** Infoga den medföljande 38 mm-skruven och brickan genom det vänstra hålet i chassits botten.

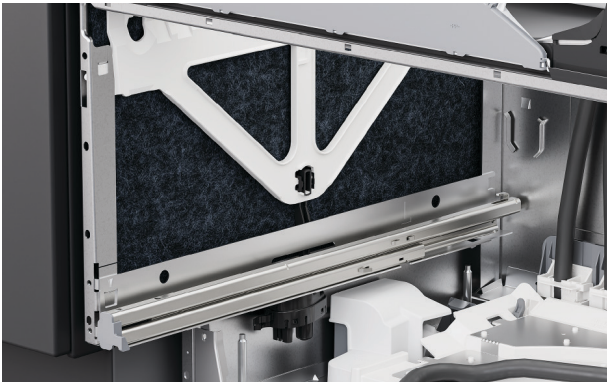

**6.** Se till att isoleringen placeras tillbaka korrekt och inte hindrar lådskenorna.

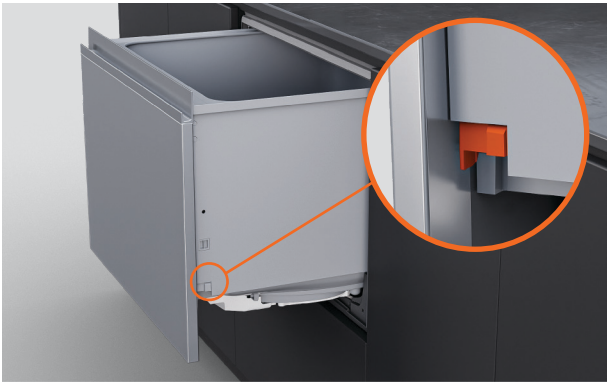

**7.** Sätt tillbaka karet på skenorna, dra låsflikarna framåt och klicka fast lådan på plats.

# SPÄNN FAST MED FÄSTEN



**1.** Om fästen används, öppna lådan delvis.

Lyft gummitätningen och avlägsna de vänstra och högra skruvskydden från listen.



**2.** Fixera sidofästena med de medföljande skruvarna och sätt tillbaka skruvskydden.

## ALTERNATIV FÖR AVLOPPSANSLUTNING

Vattentryck: max. 1 MPa (145 psi), min. 0,03 MPa (4,3 psi)
Vattentryck, modeller med vattenavhärdare: max. 1 MPa (145 psi), min. 0,1 MPa (14,5 psi).
Vattenanslutning: 3/4” BSP (GB20) som passar slät bricka
Rekommenderad temperatur: kallvattenanslutning @ 20°C

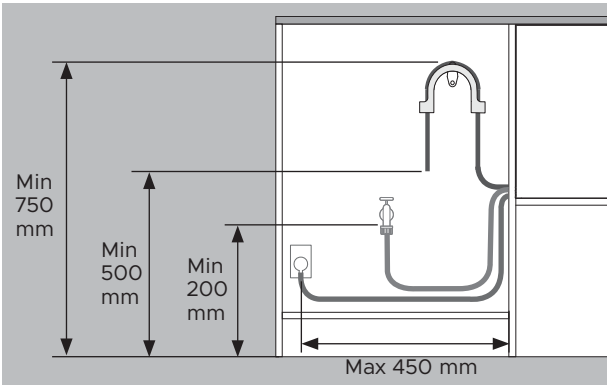


**Avstånden är samma för alla installationer.**

- Golv till övre stöd – min 750 mm.
- Golv till dräneringsslangens ände – min 500 mm.
- Golv till vatteninlopp – min 200 mm.
- Skåpsida till mitten av eluttaget – max 450 mm.

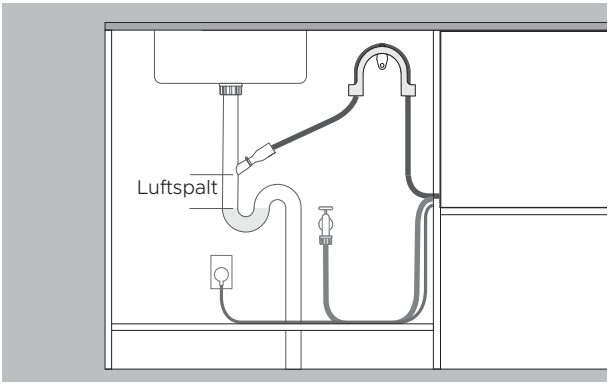


**Avlopp draget till tapp**

- Tappen måste vara högre än det stående vattnet, med en luftspalt emellan, för att undvika dräneringsproblem.
- Avlägsna överskott av dräneringsslangen för att förhindra att slangen hänger ned under tapphöjden.

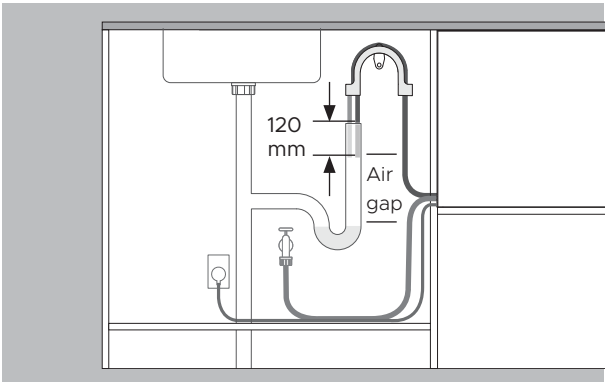


**Avlopp draget till stigrör**

- Dräneringsslangen måste vara högre än stillastående vatten med en luftspalt emellan för att undvika dräneringsproblem.
- Avlägsna överskott av dräneringsslang.
- Dräneringsslangen får inte sticka in mer än 120 mm i stigröret.

# INSTALLERA AVLOPP

Se till att hållaren för dräneringsslangen är korrekt monterad och att slangen är korrekt dragen genom den för att förhindra skador och problem med dräneringen.

Diskmaskinen får inte tömmas i stående vatten.

Om den medföljande dräneringsslangen inte är tillräckligt lång för att nå dina anslutningar finns ett förlängningskit för dräneringsslang på 3,6 m på fisherpaykel.com



**1.** Montera hållaren för dräneringsslangen så nära bänkskivan som möjligt, med ett minsta avstånd på 750 mm från golvet.

Dra slangen genom hållaren.

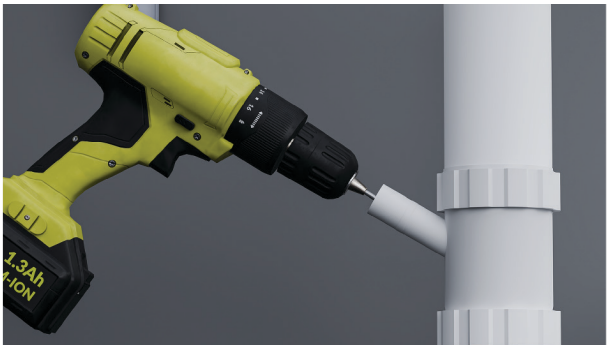

**2.** För anslutning till ett avfallsrör:

Avlägsna avfallsröret innan du borrar för att undvika att borrspån kommer in i VVS-systemet.

Koppla från eller borra ut avfallsröret så att öppningen får en diameter på minst 13 mm innan kopplingen spänns fast.

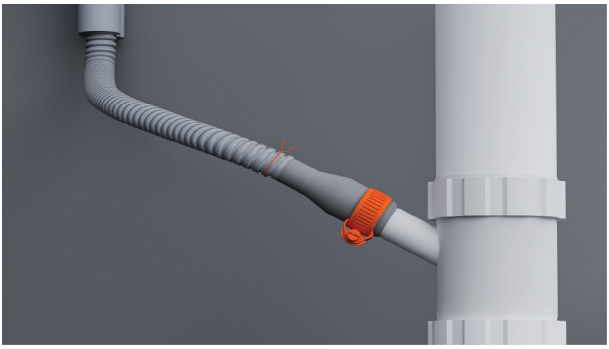

**3.** Trä en kabelklämma på slangen.

Montera slangen på den medföljande slangkopplingen och spänn fast den med den medföljande kabelklämman.

Se till att slangen dras rakt till kopplingen för att undvika veck som begränsar avrinningen.

Korta av dräneringsslangen vid behov.



**4.** För anslutning till ett stigrör:

Dra dräneringsslangen genom hållaren och låt hänga i stigröret.

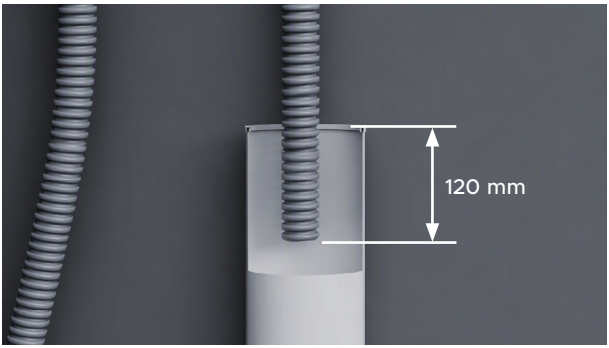


**5.** Se till att slangen inte sticker in mer än 120 mm i stigröret, så att avloppsvatten inte sugs tillbaka in i karet.

Slangen kan kortas vid behov.

## ANSLUT VATTENINLOPPET

**Slå inte på vattenförsörjningen innan strömmen har anslutits. Diskmaskinen måste vara påslagen för att översvämningsskyddet ska aktiveras.**

Avstängningskranar krävs för att vattenförsörjningen ska kunna stängas av.

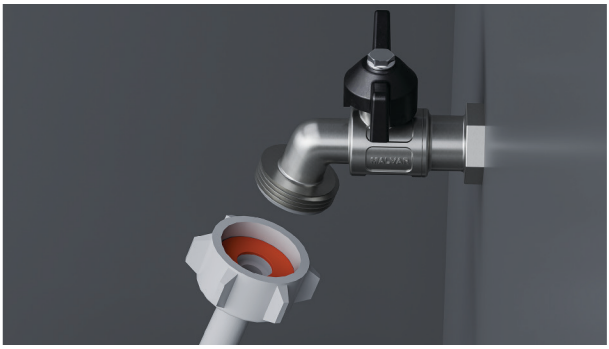

**1.** Kontrollera att den medföljande gummibrickan har infogats i kopplingen.



**2.** Anslut inloppsslangen till kranen.

Se till att inloppsslangen inte är kinkad och att kranen inte dras i eller utsätts för tryck.

Korta inte av inloppsslangen.



**3.** Dra åt för hand tills den sitter på plats. Vrid ytterligare 180$^{0}$ med en skiftnyckel eller tång för att spänna fast. Undvik att dra åt för hårt.

## ANSLUTA STRÖMMEN

Elektriska krav: 220–240 V, 50–60 Hz. Minimalt 4,5 A

Stickkontakten bör vara åtkomlig efter installationen för underhåll.



**1.** Anslut strömmen.

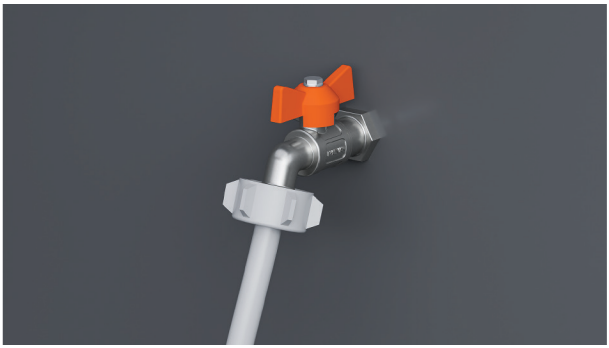

**2.** Kontrollera vattenanslutningarna.

Vrid på vattenförsörjningen och kontrollera om det finns läckor.

Diskmaskinen måste vara påslagen för att översvämningsskyddet ska aktiveras.

Om effekten ska kopplas bort, se till att vattenförsörjningen är avstängd.

# CHECKLISTA FÖR INSTALLATÖR

**Installation**

- ☐ Om strömmen är frånkopplad ska du se till att vattenförsörjningen är avstängd för att förhindra översvämning.
- ☐ Kontrollera att alla delar är monterade på rätt sätt och sitter ordentligt.
- ☐ Se till att alla mellanrum har upprätthållits.
- ☐ Se till att diskmaskinen sitter säkert och att lådan går att öppna och stänga fritt utan motstånd.
- ☐ Se till att allt emballage eller tejp som skyddar ställningarna eller spolarmarna är borttagna.
- ☐ Kontrollera att spolarmen är på plats, är korrekt monterad och roterar fritt.
- ☐ Se till att knacka-för-att-pausa-modulen fungerar som den ska.
- ☐ Se till att tätningsbandet har applicerats och är fritt från veck, vikningar eller luftbubblor.

**VVS**

- ☐ Se till att avloppsanslutningens öppningar eller kontakter har borrats ur och anslutning till avloppet gjorts.
- ☐ Dräneringsslangkopplingen får inte belastas med vikten av överflödigt slangmaterial. Håll dräneringsslangen så utdragen som möjligt för att förhindra att den sjunker ihop. Överflödiga längder av dräneringsslang bör hållas på diskmaskinens sida om den höga slangböjen.
- ☐ Kontrollera att inloppsslangen har utrustats med gummibrickan och att den är åtdragen.
- ☐ Om du ansluter dräneringsslangen till vattenlåset ska du se till att slangböjen är minst 150 mm högre än dräneringsslangkopplingen.
- ☐ Modeller med vattenavhärdare: justera vattenavhärdarens inställning från standardinställningen för att passa områdets vattenhårdhet. Se användarmanualen.
- ☐ Se till att vattenförsörjningen är avstängd tills strömmen ansluts och aktiveras. Diskmaskinen måste vara påslagen för att översvämningsskyddet ska aktiveras.

**Elanslutning**

- ☐ Kontrollera så att alla elektriska tester har utförts i enlighet med lokala föreskrifter.

# CHECKLISTA FÖR INSTALLATÖR

**Testa driften**

- ☐ Slå på strömmen och vattenförsörjningen och öppna sedan lådan. Du bör höra ett pip och se en programindikator tändas på kontrollpanelen.
- ☐ Tillsätt tre koppar vatten i disklådan.
- ☐ Navigera till RINSE (SKÖLJ) och starta programmet.
- ☐ Kontrollera knacka-för-att-pausa-funktionen.
- ☐ Efter att sköljningscykeln har avslutats, se till att diskmaskinen har körts och tömts korrekt.
- ☐ Kontrollera så att vattentillförseln har stängts av.
- ☐ Kontrollera avloppsanslutningar för läckage.
- ☐ **Om platsen lämnas utan ström när installationen slutförts bör du se till att vattenförsörjningen är avstängd för att förhindra översvämning.**

**Fyll i och spara för framtida bruk:**

Modell _____

Serienummer _____

Inköpsdatum _____

Inköpare _____

Återförsäljares adress _____

Installatörens namn _____

Installatörens underskrift _____

Installationsföretag _____

Installationsdatum _____

FISHERPAYKEL.COM

© Fisher & Paykel Appliances 2026. Alla rättigheter förbehållna.

Modellerna som visas i denna användarmanual är eventuellt inte tillgängliga på alla marknader och kan när som helst komma att ändras.

Produktspecifikationerna i denna användarmanual gäller de produkter och modeller som beskrivs vid publiceringsdatum. Dessa specifikationer kan när som helst ändras på grund av vår policy för fortsatta produktförbättringar.

För aktuell information om modeller och specifikationer som finns tillgängliga i ditt land, kan du besöka vår webbplats eller kontakta din lokala Fisher & Paykel-handlare.

**433802A 09.26**