DISHDRAWER™ OPPVASKMASKIN INSTALLASJONSVEILEDNING

Nødvendige komponenter	3
Få tilgang til spesifikasjonene for ditt produkt	4
Før installasjon	7
Klargjør oppvaskmaskinen	13
Installer oppvaskmaskinen	17
Fullfør installasjonen av oppvaskmaskinen	18
Installer tilkoblingene	25
Sjekkliste for installatører	30

FISHER & PAYKEL

EU

433802A 09.26

MODERNE ENKEL DISHDRAWER™ OPPVASKMASKIN

DD60ST4HDX2

KOMPONENTER SOM KREVES

VERKTØY

Ikke inkludert

- ☐ Universalkniv
- ☐ Stjerneskrutrekker
- ☐ Flat skrutrekker
- ☐ Drill
- ☐ 1 13 mm bor
- ☐ Vater
- ☐ Tenger
- ☐ Blyant
- ☐ 57 mm hullsagbor

(se side 10)

DELER

Medfølgende og nødvendige

- ☐ 4 sidebeslag
- ☐ 1 tetningstape
- ☐ 7 x 16 mm stjerneskruer
- ☐ 2x 38 mm festeskruer og skiver til føttene på skroget
- ☐ 1 holder til avløpsslange
- ☐ 1 koblingsstykke til avløpsslange
- ☐ 1 slangeklemme
- ☐ 1 klemme

Inkludert

- ☐ 4 sett med avstandsstykker

For å få tilgang til installasjonsvideoene kan du enten skanne QR-koden eller gå til: https://www.fisherpaykel.com/nz/dishdrawer-installation-videos

Videoene gir en oversikt over installasjonen av DishDrawer™ og er ikke ment å brukes alene.

Installasjonen må utføres av en servicetekniker som er opplært og støttet av Fisher & Paykel, eller en faglært person.

FÅ TILGANG TIL PRODUKTSPESIFIKASJONENE DINE

Se planleggingsveiledningen for fullstendige produkt-, skap- og tilkoblingsspesifikasjoner. Du får tilgang til planleggingsveiledningen ved å skanne QR-koden eller gå til fisherpaykel.com/specify. Søk etter apparattype, produktnavn eller modellkode.

Trenger du hjelp til installasjonen, kan du kontakte Fisher & Paykels designteam på design@fisherpaykel.com

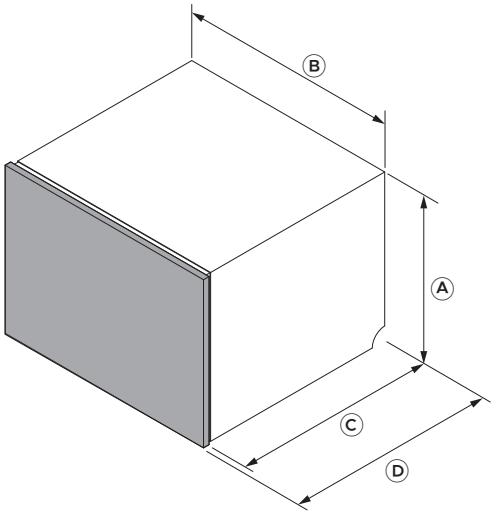

Produktets dimensjoner	DD60ST4HDX2
	mm
Ⓐ Chassishøyde	454
Ⓑ Chassisbredde	599
Ⓒ Chassisdybde	553
Ⓓ Total dybde*	573

*Inkluderer 20 mm skuffepanel

FÅ TILGANG TIL PRODUKTSPESIFIKASJONENE DINE

Se planleggingsveiledningen for fullstendige produkt-, skap- og tilkoblingsspesifikasjoner. Du får tilgang til planleggingsveiledningen ved å skanne QR-koden eller gå til fisherpaykel.com/specify. Søk etter apparattype, produktnavn eller modellkode.

Trenger du hjelp til installasjonen, kan du kontakte Fisher & Paykels designteam på design@fisherpaykel.com

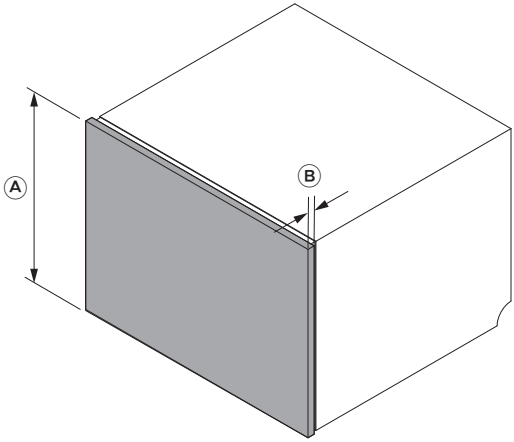

Panelmål	DD60ST4HDX2
	mm
Ⓐ Høyde på skuffepanel	442
Ⓑ Dybde på skuffepanel	20

FÅ TILGANG TIL PRODUKTSPESIFIKASJONENE DINE

Sørg for at det er en liten avstand mellom panelet og eventuelle skap bak det for å opprettholde riktig tetning i oppvaskmaskinen. Dette forhindrer fuktlekkasje og kondens.

Materialene og overflatene i nisjen og i sokkelen under benkeplaten må være fuktbestandige. Hvis de ikke er det, forsegl eller mal dem med et fuktbestandig overflatebehandlingssystem.

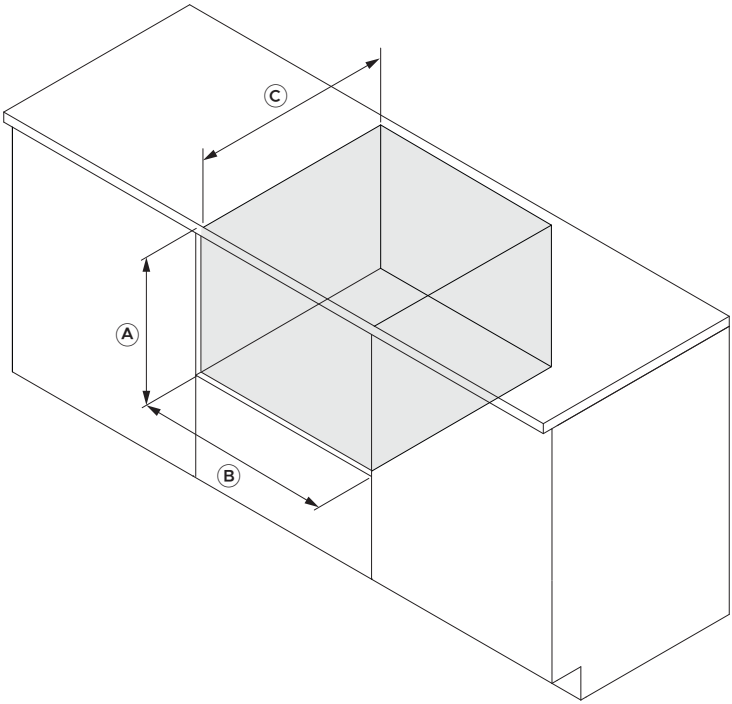

Nisjens dimensjoner	DD60ST4HDX2
	mm
Ⓐ Nisjens høyde	min. 457
Ⓑ Nisjens bredde	600–610
Ⓒ Nisjens dybde	min. 580

fisherpaykel.com/specify

1. Se planleggingsveiledningen for skap-, nisje- og tilkoblingsspesifikasjoner.



2. Materialene og overflatene i nisjen og i sokkelen under benkeplaten må være fuktbestandige.

Hvis de ikke er det, forsegl eller mal dem med et fuktbestandig overflatebehandlingssystem.



3. Kontroller at nisjen er ren og i god stand.

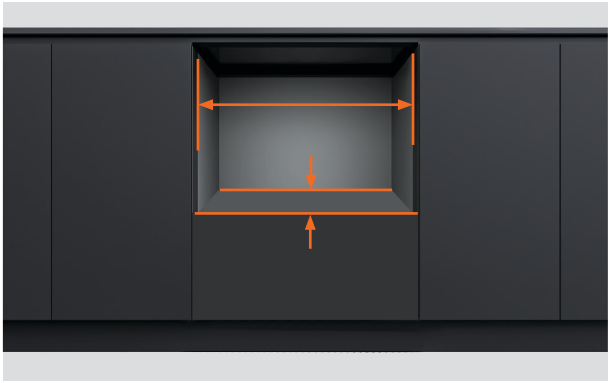

4. Sørg for at skapet oppfyller minstekravene for nisje.

Kontroller at skrogets sider er i rett vinkel.



5. Hvis nisjen er for bred, kan du legge til materialer på sidene som oppvaskmaskinen kan festes til.

Se detaljer i planleggingsveiledningen.

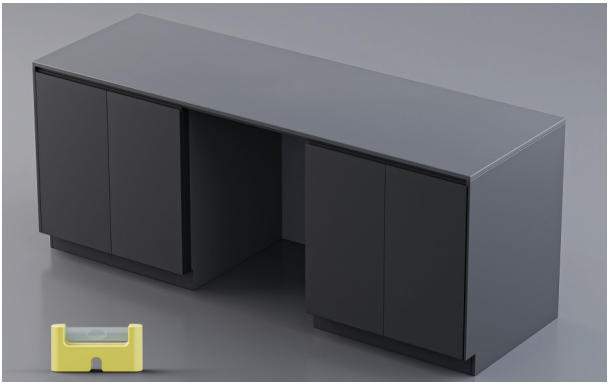

6. Kontroller at skapet er i vater.



7. Støpselet må være tilgjengelig etter installasjon for å muliggjøre vedlikehold.



8. Tilkoblingsslangene kan føres fra oppvaskmaskinen inn i den tilstøtende nisjen.

Se tilkoblingsalternativer i planleggingsveiledningen på fisherpaykel.com.

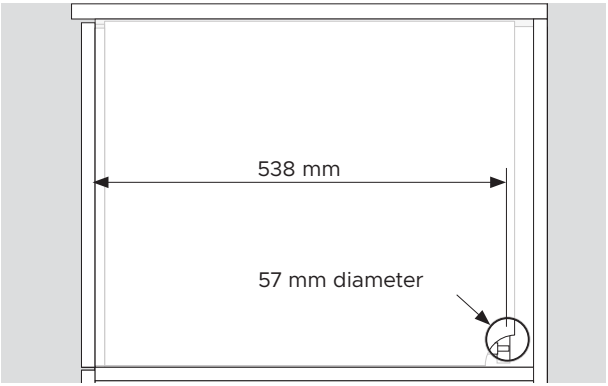

1. Et tilkoblingshull med diameter på minst 57 mm er nødvendig i siden av skapet.

Midten av hullet bør være minst 538 mm fra fronten av skroget.

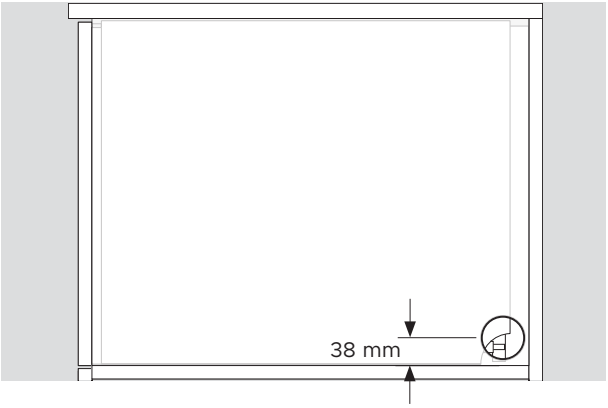

2. Midten av hullet bør være maks. 38 mm fra hyllen.

PAKK UT ALLE PRODUKTENE

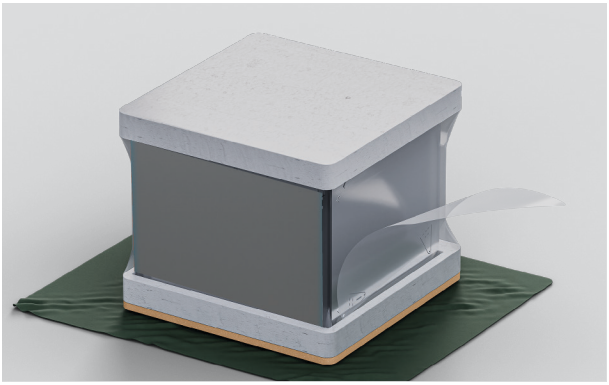

1. Fjern plastfolien.

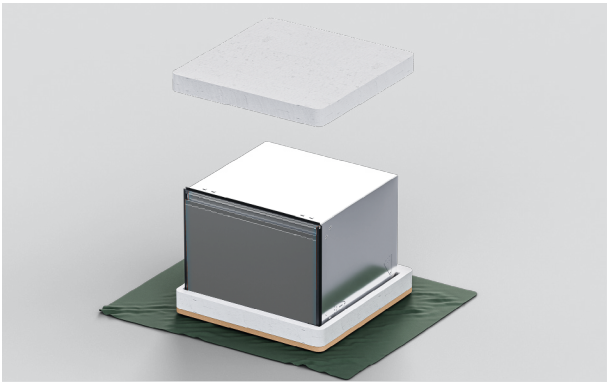

2. Fjern emballasjen på toppen.

La bunnen sitte på for å beskytte gulvoverflaten når oppvaskmaskinen flyttes.

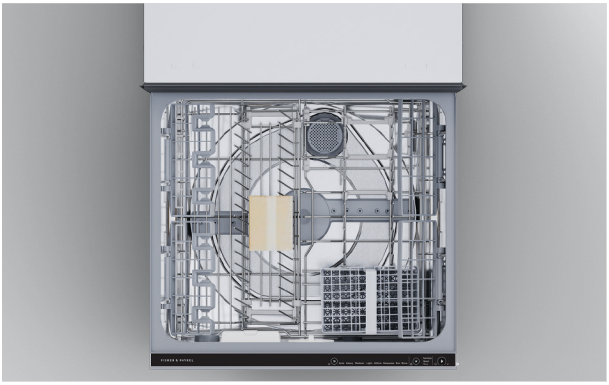

3. Ta tapen av den øverste skuffen og ta tilbehøret og installasjonspakkene ut av karet.

Lukk skuffen og sett på tapen igjen.



4. Kast emballasjen på en ansvarlig måte.

SETT PÅ TETNINGSTAPE



1. Sørg for at undersiden av benkeplaten er ren og fri for støv.

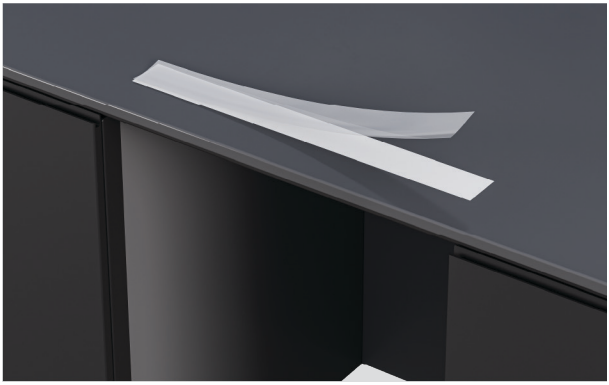

2. Fjern beskyttelsespapiret fra tapen.



3. Fest tapen sentrert langs undersiden av benkeplaten eller nisjekanten.

Tetningstapen må være fri for skrukker, bretter og luftbobler.

ALTERNATIVER FOR FESTING AV OPPVASKMASKINEN

Oppvaskmaskinen må være festet for at den skal stå på plass og ikke vibrere. Vi anbefaler tre festepunkter på hver side av skroget.

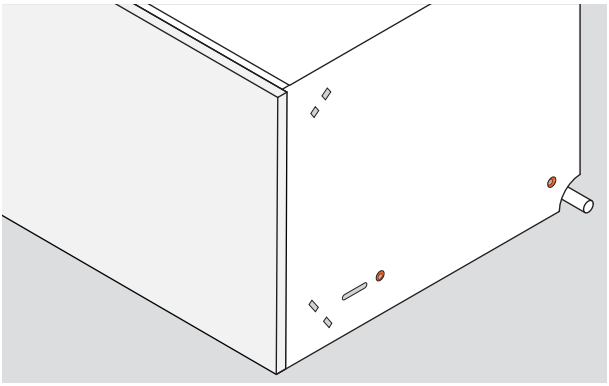

1. Festing gjennom sidene på skroget:

Skruene må festes gjennom sidene på skroget og inn i skapsidene eller avstandsstykkene.

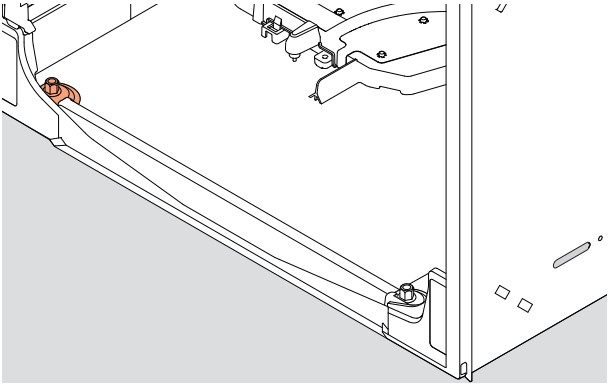

2. Fest gjennom bunnen av skroget:

Skruene kan festes gjennom den nedre venstre delen av skroget og inn i hyllen fra innsiden av oppvaskmaskinen.

Det følger med 38 mm festeskruer og skiver.

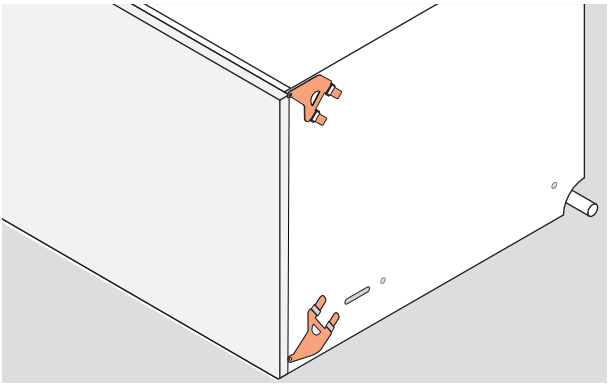

3. Fest gjennom sidebeslag:

Sidebeslag kan settes inn i sidene på skroget og festes til skapsidene.

Alle beslag kan brukes ved behov.

FESTE BESLAG

Beslagene må ligge flatt på skroget med låseflikene vendt utover. Låseflikene må være satt helt inn i sporene for å sikre beslagene.



1. Finn frem sidebeslagsettene.



2. Hvis du bruker det øvre beslagsettet, setter du dem inn i sporene og banker dem forsiktig inn med en gummihammer til de sitter godt.

Skyv skruefliken gjennom åpningen i gummipakningen.

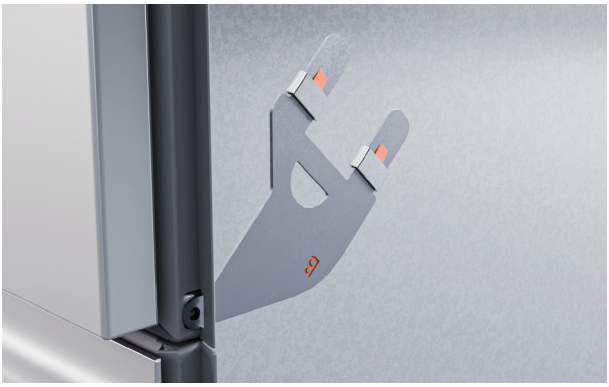

3. Hvis du bruker det nedre beslagsettet, setter du dem inn i de nedre sporene og banker dem forsiktig inn med en gummihammer til de sitter godt.

Skyv skruefliken gjennom åpningen i gummipakningen.

FEST AVSTANDSSTYKKER



1. Brekk av de fire avstandsstykkene med en klebestrimmel.



2. Plasser avstandsstykker på hver side av oppvaskmaskinen mellom beslagene.

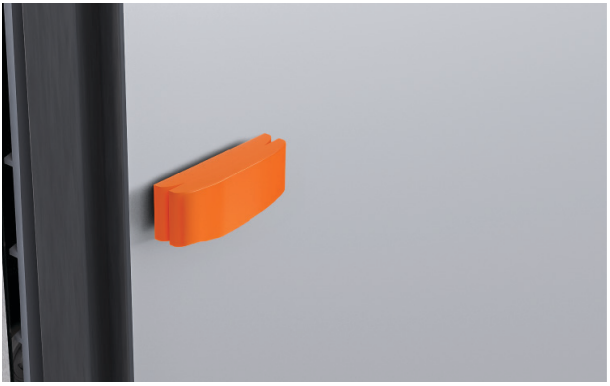

3. Om nødvendig kan et større avstandsstykke settes på for å justere tykkelsen.

SKYV MASKINEN INN I NISJEN

Minsteavstanden mellom skuffepanelet og benkeplaten eller rammen er 2 mm.



1. Trekk slanger og ledninger gjennom tilkoblingshullene og inn i nisjen ved siden av.

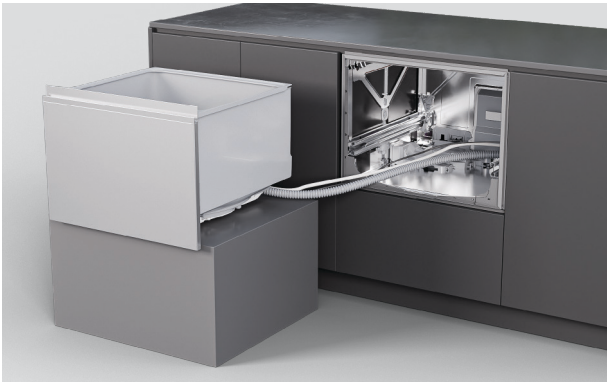

2. Skyv forsiktig oppvaskmaskinen inn i nisjen, mens du samtidig fører slangene gjennom tilkoblingshullene.

Unngå å klemme eller vri slangene.

FEST GJENNOM SPORET I SKROGET

Spor i sidene av skroget gjør det mulig å feste skruene midlertidig, slik at oppvaskmaskinen kan justeres i nisjen. Det gjør at du kan kontrollere om panelene er på linje før endelig festing.

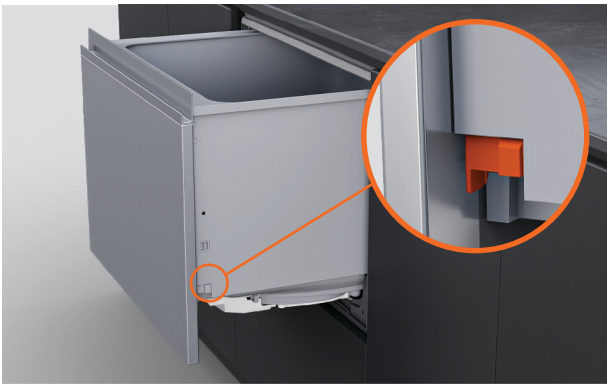

1. Trekk skuffen halvveis ut for å fjerne karet.

Skyv låseflikene bakover på hver side av karet.

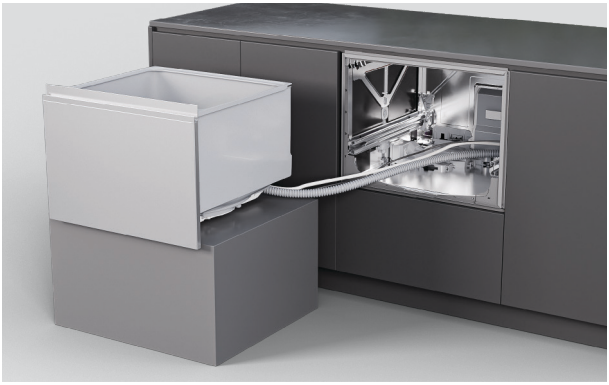

2. Sett skuffen på et beskyttet underlag til venstre for oppvaskmaskinen.

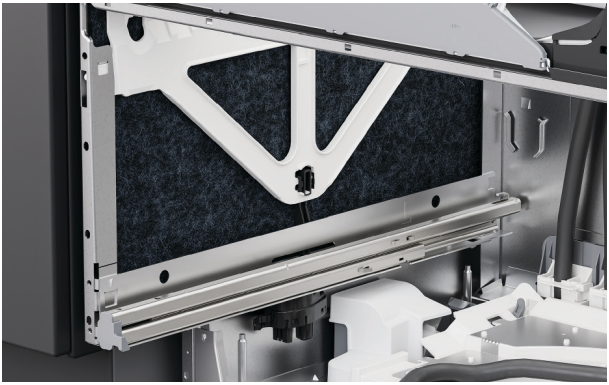

3. Løft opp isolasjonen på sidene av skroget.

FEST GJENNOM SPORET I SKROGET



4. Sett en skrue i hvert spor i skroget for å feste det til skapet.

Stram skruene delvis, slik at det er mulig å gjøre justeringer.

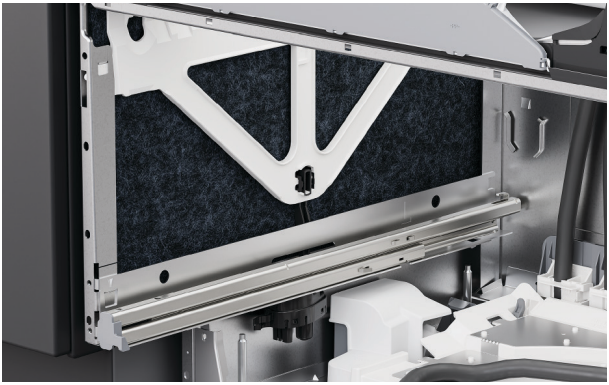

5. Sett isolasjonen tilbake, sørg for at det er riktig plassert og ikke kommer i veien for skuffens glideskinner.



6. Sett karet på plass igjen ved å trekke glideskinnene halvveis ut.

Plasser karet på skinnene.



7. Trekk låseflikene forover og klikk skuffen på plass.

Sørg for at slangene ikke er i klem eller vridd når du lukker skuffen.

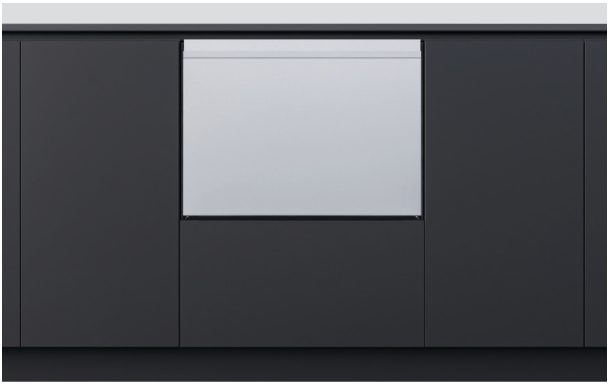

8. Kontroller at skuffen er i flukt med tilstøtende skap.

Juster oppvaskmaskinen i nisjen ved behov.

FEST GJENNOM SKROGET

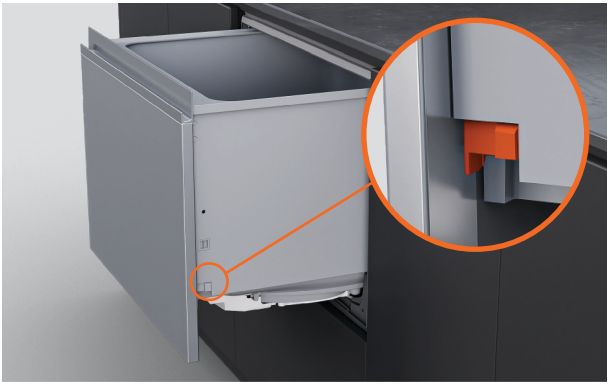

1. Trekk skuffen halvveis ut for å fjerne karet.

Skyv låseflikene bakover på hver side av karet.

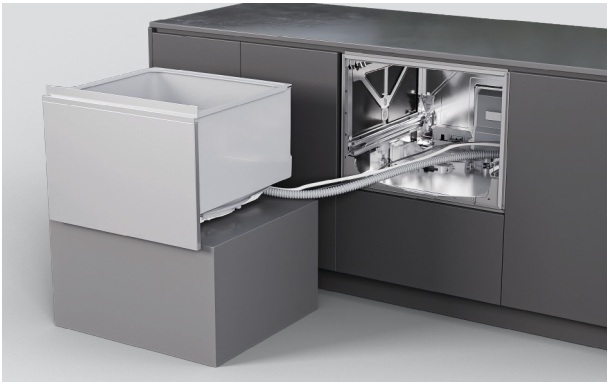

2. Sett skuffen på et beskyttet underlag til venstre for oppvaskmaskinen.

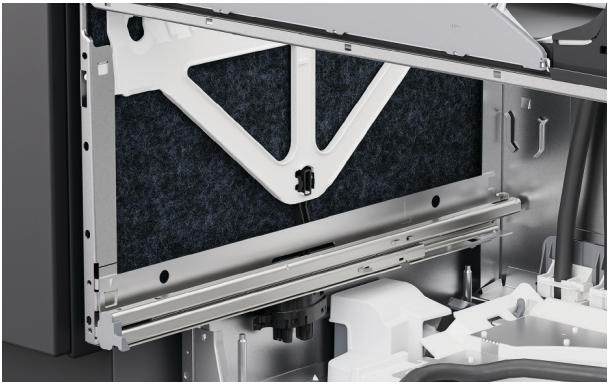

3. Løft opp isolasjonen på sidene av skroget.

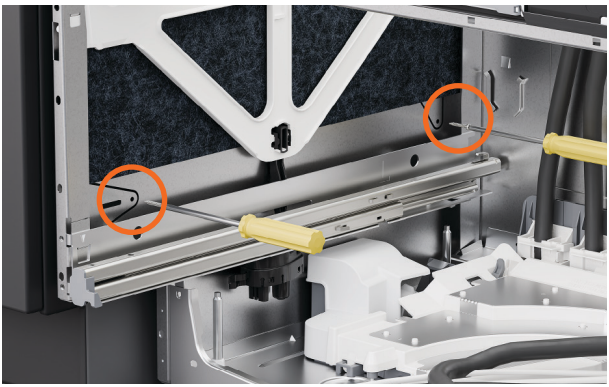

4. Sett skruer inn i de to hullene på hver side av skroget.

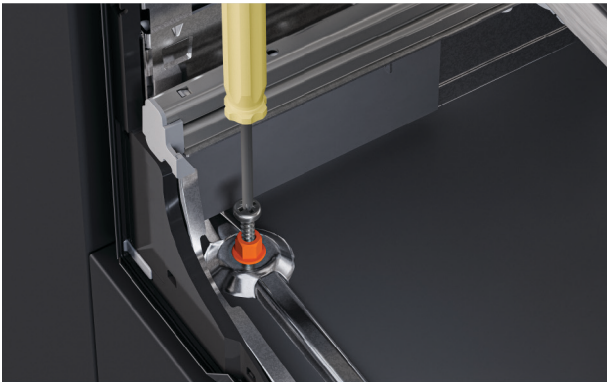

5. Sett den medfølgende 38 mm skruen og skiven inn gjennom det venstre hullet på bunnen av skroget.

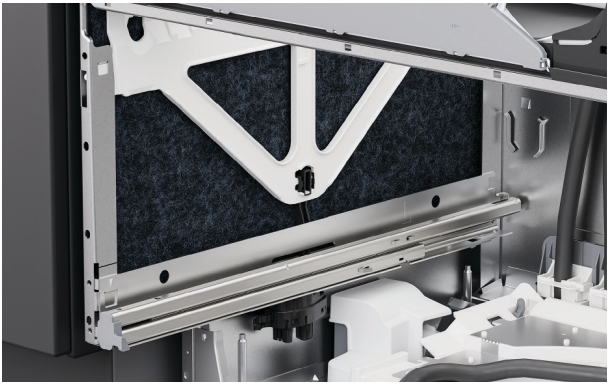

6. Sørg for at isolasjonen er plassert riktig og ikke i veien for skuffens glideskinner.

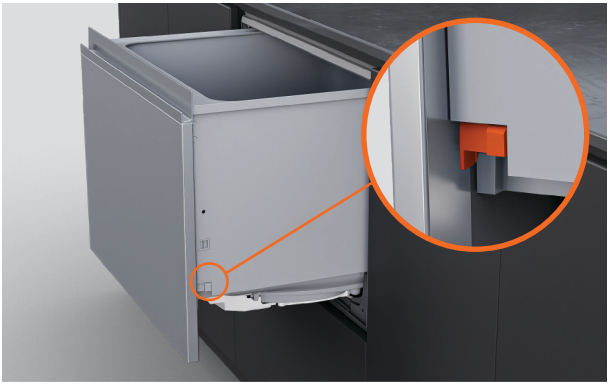

7. Sett karet på skinnene igjen, trekk låseflikene fremover og klikk skuffen på plass.

FEST MED BESLAG



1. Hvis du bruker beslag, åpner du skuffen delvis.

Løft gummipakningen og fjern høyre og venstre skruedeksel fra dekklisten.



2. Fest sidebeslagene med de medfølgende skruene og sett skruedekslene på igjen.

ALTERNATIVER FOR AVLØPSTILKOBLING

Vanntrykk: maksimum 1 MPa (145 psi), min. 0,03 MPa (4,3 psi)

Vanntrykk, modeller med vannmykner: Maksimum 1 MPa (145 psi), min. 0,1 MPa (14,5 psi).

Vanntilkobling: 3/4" BSP (GB20) for flat pakning

Anbefalt temperatur: Kaldtvannstilkobling på 20 °C

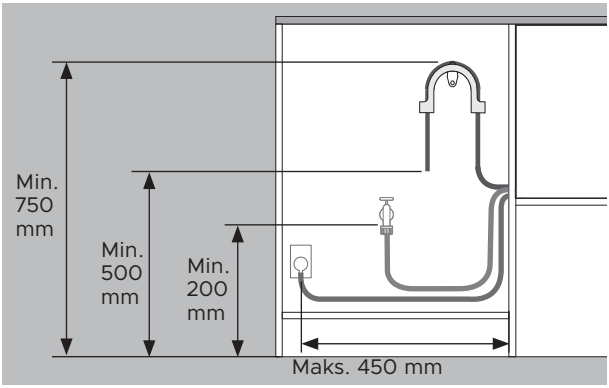

Avstandene er de samme for alle installasjoner.

- Gulv til toppen av støtten – min. 750 mm.
- Gulv til ende på avløpsslange – min. 500 mm.
- Gulv til vanninntak – min. 200 mm.
- Skapside til midten av stikkontakt – maks. 450 mm.

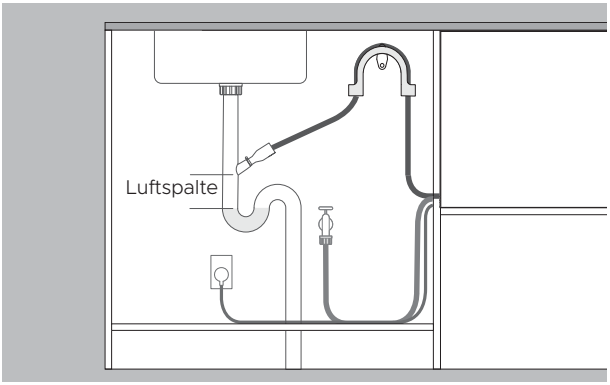

Drenering ført til stuss

- Stussen må være høyere enn stående vann med en luftspalte mellom for å unngå dreneringsproblemer.
- Fjern overflødig avløpsslange for å forhindre at slangen henger ned under stussens høyde.

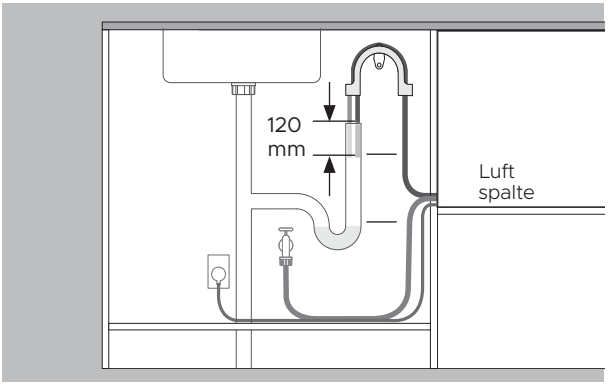

Drenering ført til stigerør

- Avløpsslangen må være høyere enn stillestående vann med en luftspalte imellom for å unngå avløpsproblemer.
- Fjern overflødig avløpsslange.
- Avløpsslangen må ikke stikke mer enn 120 mm inn i stigerøret.

INSTALLER AVLØP

Sørg for at holderen til avløpsslangen er riktig montert, og at slangen er ført riktig gjennom den for å forhindre skade og problemer med tømming.

Oppvaskmaskinen må ikke tømmes i stående vann.

Hvis den medfølgende avløpsslangen ikke er lang nok til å nå avløpstilkoblingen, er et forlengelsessett for avløpsslange på 3,6 m tilgjengelig på fisherpaykel.com



1. Monter holderen til avløpsslangen så nær benkeplaten som mulig, med en minsteavstand på 750 mm fra gulvet.

Før slangen gjennom holderen.

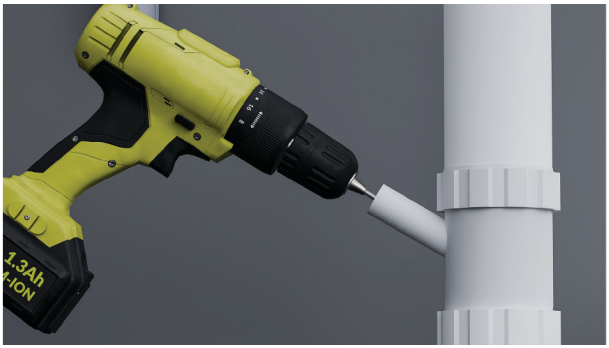

2. For tilkobling til avløpsrør med T-stykke:

For å unngå at borespon faller inn i rørsystemet bør du fjerne T-stykket før du borer.

Fjern proppen i T-stykket, eller bor opp en åpning med en diameter på minst 13 mm, før koblingsstykket festes.

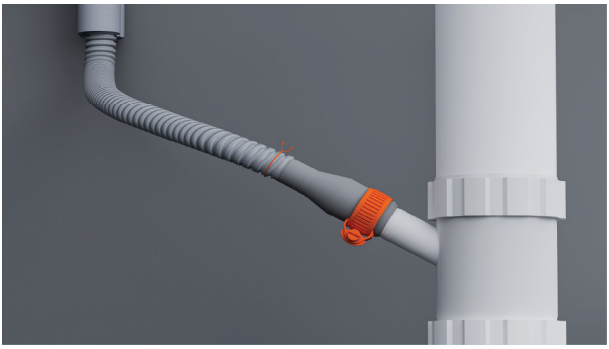

3. Tre en slangeklemme på slangen.

Koble slangen til det medfølgende koblingsstykket, og sikre den med den medfølgende slangeklemmen.

Før slangen rett frem til koblingsstykket for å unngå knekker som hindrer vannet i å renne ut.

Forkort avløpsslangen ved behov.



4. For tilkobling til avløpsrør:

Trekk avløpsslangen gjennom slangeholderen og stikk den ned i avløpsrøret.

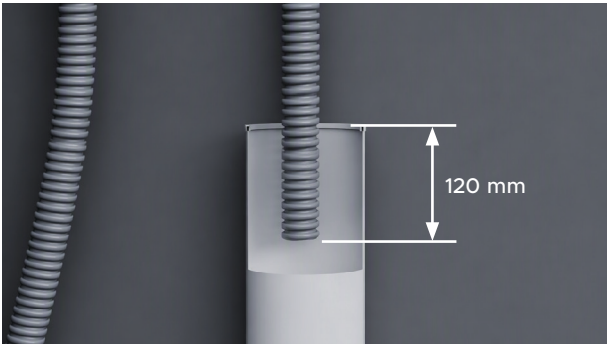

5. Slangen må ikke stikke mer enn 120 mm inn i stigerøret, for å hindre at avløpsvann suges tilbake i karet.

Slangen kan forkortes om nødvendig.

KOBLE TIL VANNINNTAKET

Ikke slå på vanntilførselen før strømmen er koblet til. Oppvaskmaskinen må være slått på for at oversvømmelsesvernet skal være aktivert.

Stoppekraner er påkrevd for at vanntilførselen skal kunne stenges av.

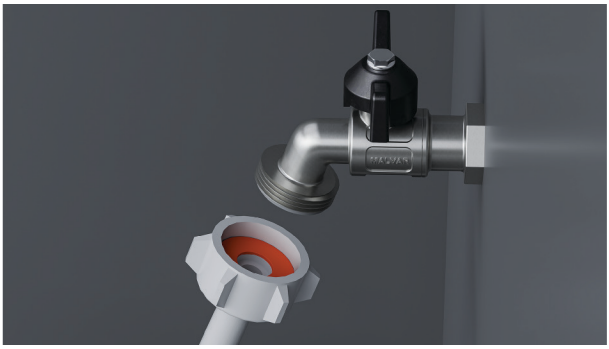

1. Kontroller at den medfølgende gummipakningen er satt inn i koblingsmutteren.



2. Koble inntaksslangen til kranen.

Kontroller at inntaksslangen ikke har noen knekker, og at den ikke trekker i vannkranen eller belaster tilkoblingen.

Ikke forkort inntaksslangen.



3. Stram til for hånd. Drei ytterligere 180° med en skiftenøkkel eller tang for å feste. Ikke stram for hardt.

KOBLE TIL STRØM

Elektriske spesifikasjoner: 220–240 V, 50–60 Hz. Minimum 4,5 A

Støpselet må være tilgjengelig etter installasjon for å muliggjøre vedlikehold.



1. Koble til strøm.

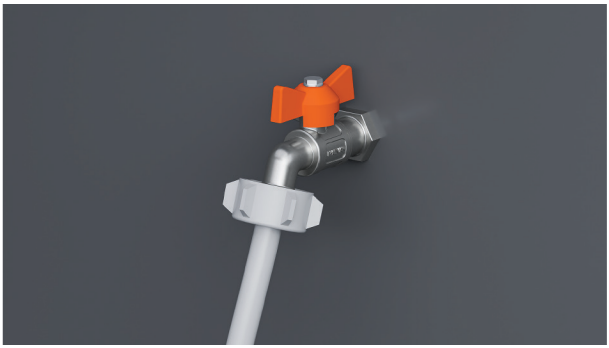

2. Kontroller vanntilkoblingene.

Slå på vanntilførselen og sjekk for lekkasjer.

Oppvaskmaskinen må være slått på for at oversvømmelsesvernet skal være aktivert.

Hvis strømmen skal kobles fra, må vanntilførselen være slått av.

SJEKKLISTE FOR INSTALLATØRER

Installasjon

- ☐ Hvis strømmen er koblet fra, må det påses at vanntilførselen er slått av for å forhindre oversvømmelse.
- ☐ Kontroller at alle deler er riktig montert og sitter godt fast.
- ☐ Sørg for at alle klaringer er opprettholdt.
- ☐ Sikre at oppvaskmaskinen er sikret og at skuffen åpnes og lukkes fritt uten motstand.
- ☐ Sørg for at eventuell emballasje eller tape som fester kurvene og spylearmen, er fjernet.
- ☐ Kontroller at spylearmen er på plass, riktig montert og roterer fritt.
- ☐ Kontroller at modulen for å sette oppvaskmaskinen på pause ved å banke på den («knock-to-pause»), fungerer som den skal.
- ☐ Sørg for at tetningstapen er påført og er fri for skrukker, bretter eller luftbobler.

Rørleggerarbeid

- ☐ Sørg for at eventuelle utstansinger eller plugger i avløpstilkoblingen er boret ut, og at avløpstilkoblingen er utført.
- ☐ Avløpsslangekoblingen må ikke bære vekten av overflødig slangemateriale. Hold avløpsslangen så utstrakt som mulig for å forhindre at den henger ned. Eventuell overskytende lengde på avløpsslangen skal holdes på oppvaskmaskinsiden av den høye sløyfen.
- ☐ Kontroller at den medfølgende gummiskiven er montert på inntaksslagen, og at den er strammet.
- ☐ Hvis avløpsslangen kobles til vannlåsen, sørg for at den høye sløyfen er minst 150 mm høyere enn avløpsslangekoblingen.
- ☐ Modeller med vannmykner: juster innstillingen for vannmykner fra standardinnstillingen etter vannhardheten i området. Se brukerveiledningen.
- ☐ Sørg for at vanntilførselen er slått av til strømmen er tilkoblet og slått på. Oppvaskmaskinen må være slått på for at oversvømmelsessikringen skal være aktivert.

Elektrisk

- ☐ Sørg for at alle elektriske tester er utført i henhold til lokale bestemmelser.

SJEKKLISTE FOR INSTALLATØRER

Test funksjonen

- ☐ Slå på strøm- og vanntilførselen, og åpne deretter skuffen. Du skal høre et pip og se at en programindikator lyser opp på betjeningspanelet.
- ☐ Tilsett tre kopper vann i skuffen.
- ☐ Naviger til RINSE og start programmet.
- ☐ Kontroller knock-to-pause-funksjonen.
- ☐ Når skylleprogrammet er fullført, må du kontrollere at oppvaskmaskinen har kjørt og tømt seg riktig.
- ☐ Kontroller at vanntilførselen er riktig stengt.
- ☐ Kontroller avløpstilkoblingene for lekkasjer.
- ☐ **Hvis installasjonsstedet forlates uten strøm etter at installasjonen er fullført, sørg for at vanntilførselen er slått av for å forhindre oversvømmelse.**

Fyll ut og oppbevar på et trygt sted:

Modell _____

Serienr. _____

Kjøpsdato _____

Kjøper _____

Forhandlerens adresse _____

Installatørens navn _____

Installatørens signatur _____

Installasjonsfirma _____

Installasjonsdato _____

FISHERPAYKEL.COM

© Fisher & Paykel Appliances 2026. Alle rettigheter forbeholdes.

Modellenesom vises i denne veiledningen, er kanskje ikke tilgjengelige ialle markeder og kan endres når som helst.

Produktspesifikasjonene i denne veiledningen gjelder for de spesifikke produktene og modellene som er beskrevet på utgivelsesdatoen. I tråd med policyen vår om kontinuerlig produktforbedring kan disse spesifikasjonene endres når som helst.

Hvis du vil ha informasjon om hvilke modeller og spesifikasjoner som er tilgjengelige i ditt land,kan du gå til nettstedet vårt eller kontakte din lokale Fisher & Paykel-forhandler.

433802A 09.26