DISHDRAWER™ OPVASKEMASKINE INSTALLATIONSVEJLEDNING

Nødvendige komponenter	3
Adgang til dine produktspecifikationer	4
Før installation	7
Forbered opvaskemaskinen	13
Installer opvaskemaskinen	17
Færdiggør installationen af opvaskemaskinen	18
Installer services	25
Installatørtjekliste	30

FISHER & PAYKEL

EU

433802A 09.26

CONTEMPORARY SINGLE DISHDRAWER™ OPVASKEMASKINE

DD60ST4HDX2

NØDVENDIGE KOMPONENTER

VÆRKTØJ

Medfølger ikke

- ☐ Hobbykniv
- ☐ Stjerneskruetrækker
- ☐ Skruetrækker med lige kærv
- ☐ Boremaskine
- ☐ 1x 13 mm bor
- ☐ Vaterpas
- ☐ Tang
- ☐ Blyant
- ☐ 57 mm hulsav

(se side 10)

DELE

Medfølgende og nødvendige

- ☐ 4x sidebeslag
- ☐ 1x forseglingsbånd
- ☐ 7x 16 mm skruer med krydskærv
- ☐ 2x 38 mm skruer og skiver til fastgørelse af chassisets fødder
- ☐ 1x Afløbsslangestøtte
- ☐ 1x afløbsslangesamler
- ☐ 1x ledningsklemme
- ☐ 1x Klemme

Medfølger

- ☐ 4x Afstandsstykkesæt

Scan QR-koden for at få adgang til installationsvideoer, eller gå til: https://www.fisherpaykel.com/nz/dishdrawer-installation-videos

Videoerne giver et overblik over DishDrawer™-installationen og er ikke beregnet til at blive brugt som en selvstændig vejledning.

Installationen skal udføres af en autoriseret Fisher & Paykel-servicetekniker eller kvalificeret person.

ADGANG TIL DINE PRODUKTSPECIFIKATIONER

For fuldstændige produkt-, kabinet- og servicespecifikationer henvises til Planlægningsvejledningen. For at få adgang til planlægningsvejledningen skal du scanne QR-koden eller besøge fisherpaykel.com/specify. Søg efter apparattype, produktnavn eller modelkode.

For installationssupport bedes du kontakte Fisher & Paykels designsupportteam på designsupport@fisherpaykel.com

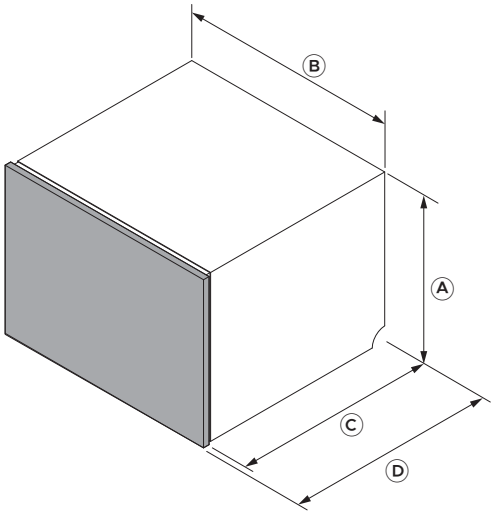

Produktmål	DD60ST4HDX2
	mm
Ⓐ Chassishøjde	454
Ⓑ Chassisets bredde	599
Ⓒ Chassisdybde	553
Ⓓ Samlet dybde*	573

*Indeholder 20 mm skuffepanel

ADGANG TIL DINE PRODUKTSPECIFIKATIONER

For fuldstændige produkt-, kabinet- og servicespecifikationer henvises til Planlægningsvejledningen. For at få adgang til planlægningsvejledningen skal du scanne QR-koden eller besøge fisherpaykel.com/specify. Søg efter apparattype, produktnavn eller modelkode.

For installationssupport bedes du kontakte Fisher & Paykels designsupportteam på designsupport@fisherpaykel.com

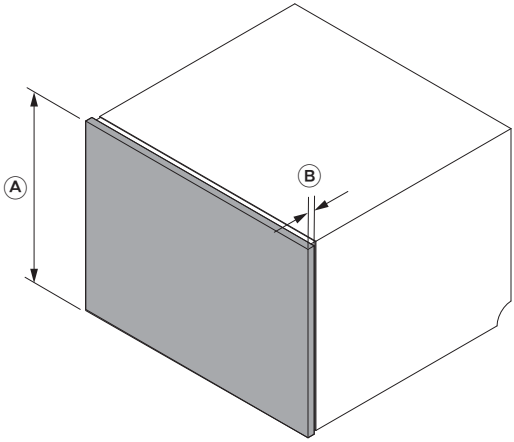

Mål på paneler	DD60ST4HDX2
	mm
Ⓐ Højde for skuffepanel	442
Ⓑ Dybde for skuffepanel	20

ADGANG TIL DINE PRODUKTSPECIFIKATIONER

Sørg for, at der er et lille mellemrum mellem panelet og ethvert køkkenelement bagved for at opretholde en korrekt forsegling i opvaskemaskinen. Dette forhindrer udslip af fugt og kondensering.

Materialerne og overfladerne i hulrummet og i bunden under bordpladen skal være fugtbestandige. Hvis de ikke er det, skal de forsegles eller males med en fugtbestandig belægning.

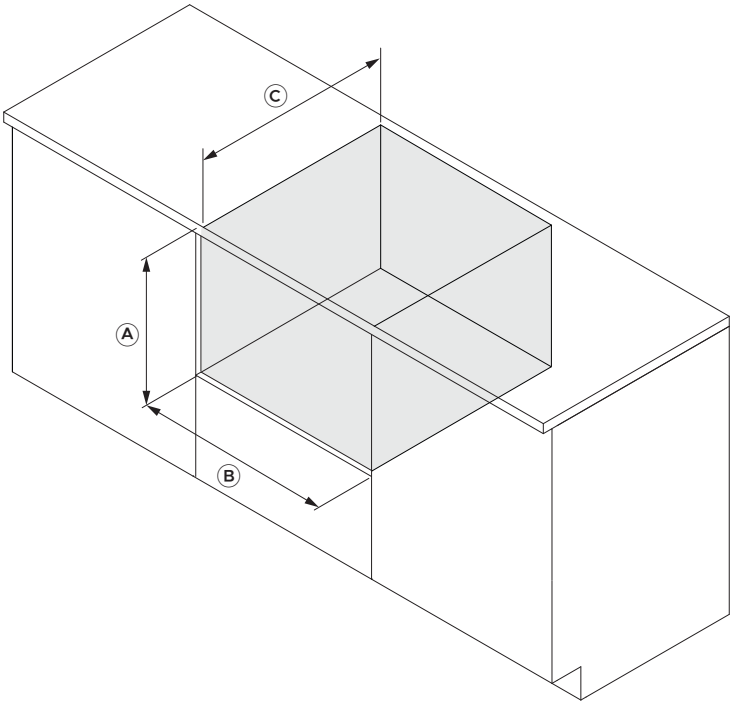

Hulrumsmål	DD60ST4HDX2
	mm
Ⓐ hulrummets højde	min 457
Ⓑ Hulrumsbredde	600-610
Ⓒ Hulrummets dybde	min. 580

fisherpaykel.com/specify

1. Se planlægningsvejledningen for specifikationer for køkkenelementer, hulrum og service.



2. Materialerne og overfladerne i hulrummet og i bunden under bordpladen skal være fugtbestandige.

Hvis de ikke er det, skal de forsegles eller males med en fugtbestandig belægning.



3. Tjek, at hulrummet er rent og i god stand.

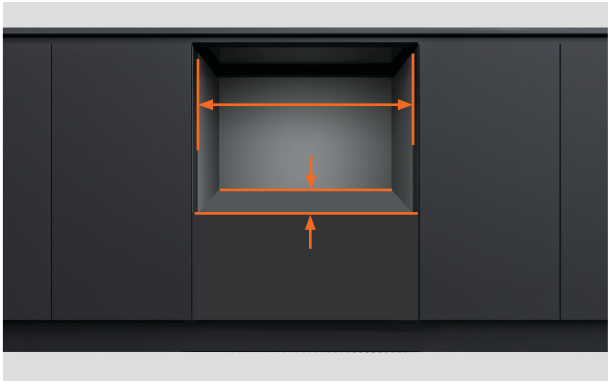

4. Sikrer at køkkenelementet opfylder kravene til minimum hulrumsspecifikationer.

Tjek, at siderne på køkkenelementet er vinkelrette.



5. Hvis hulrummet er for bredt, skal der tilføjes materiale på siderne, så opvaskemaskinen kan fastgøres.

Se planlægningsvejledningen for flere oplysninger.

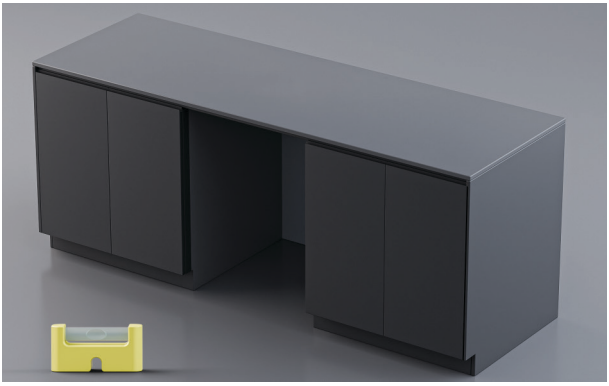

6. Tjek, at køkkenelementet er i vater.



7. Strømstikket bør være tilgængeligt efter installationen af hensyn til vedligeholdelse.



8. Serviceslanger kan føres fra opvaskemaskinen ind i det tilstødende hulrum.

Se planlægningsvejledningen på fisherpaykel.com for servicemuligheder.

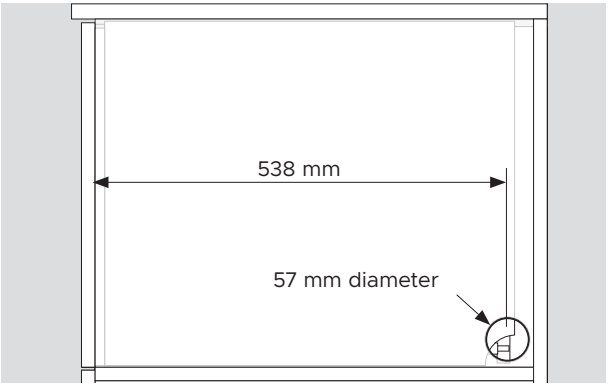

1. Et servicehul med en minimums diameter på 57 mm kræves i siden af køkkenelementet.

Centrum af hullet skal være minimum 538 mm fra forsiden af chassiset.

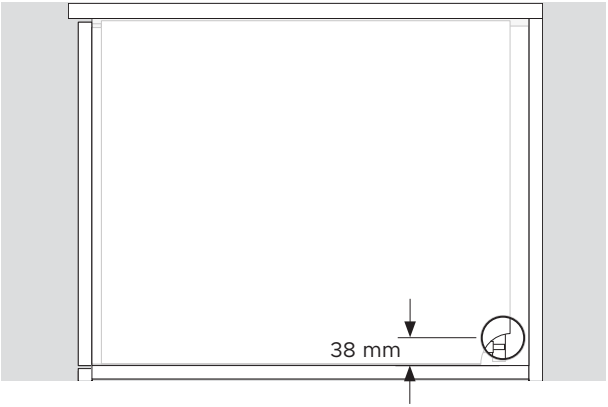

2. Centrum af hullet skal være maksimum 38 mm fra hylden.

UDPAK ALLE PRODUKTERNE

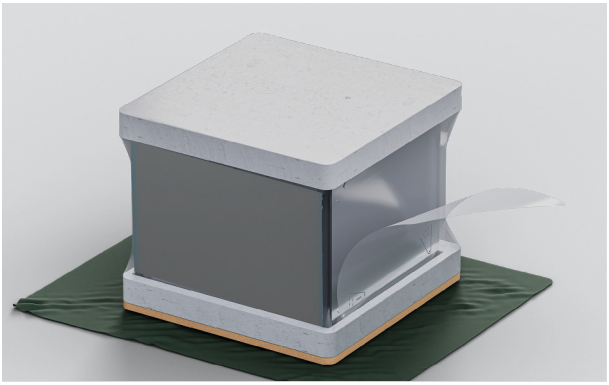

1. Fjern plastikfolien.

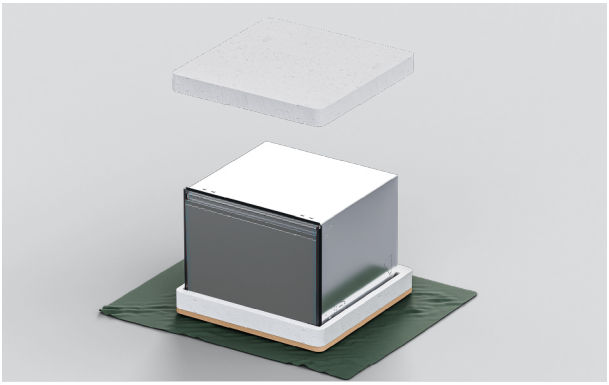

2. Fjern den øverste emballage.

Lad bunden blive på for at beskytte gulvets overflade, mens opvaskemaskinen flyttes.

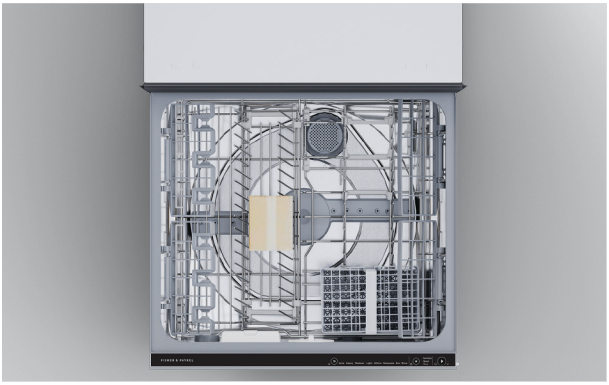

3. Træk båndet af den øverste skuffe, og fjern tilbehør og installationspakker fra karret.

Luk skuffen, og anvend båndet igen.



4. Bortskaf emballagen på ansvarlig vis.

ANVEND FORSEGLINGSBÅND



1. Sørg for, at undersiden af bordpladen er ren og fri for støv.

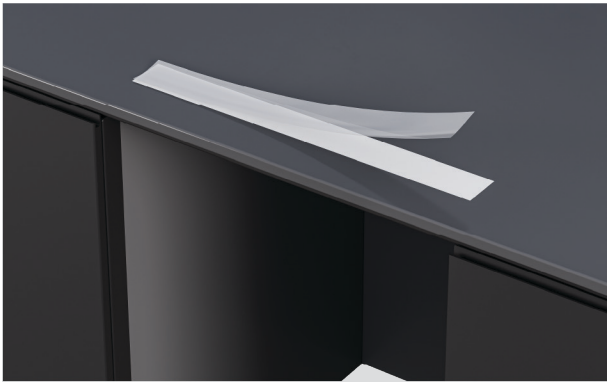

2. Fjern beskyttelseslaget fra båndet.



3. Anvend bånd centreret langs undersiden af bordpladen eller kanten af hulrummet.

Forseglingsbåndet skal være uden rynker, folder eller luftbobler.

OPVASKEMASKINENS FASTGØRELSESMULIGHEDER

Opvaskemaskinen skal fastgøres for at holde den på plads og forhindre vibrationer. Der anbefales tre fastgørelsespunkter på hver side af chassiset.

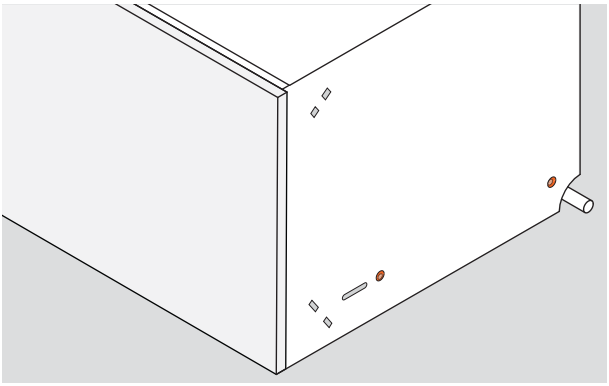

1. Fastgørelse gennem chassisets sider:

Skruerne skal fastgøres gennem chassisets sider og ind i køkkenelementets sider eller afstandsklodser.

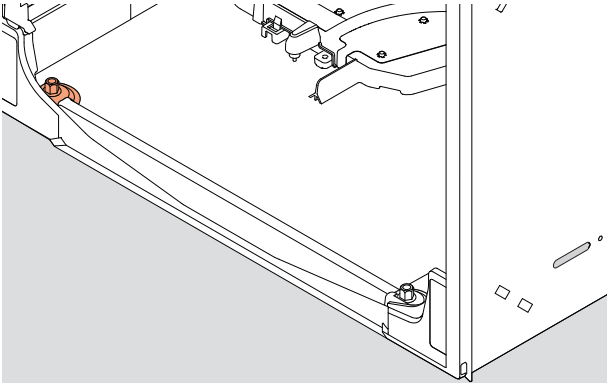

2. Fastgørelse gennem bunden af chassiset:

Skruerne kan fastgøres gennem den nederste venstre del af chassiset og ind i hylden fra indersiden af opvaskemaskinen.

38 mm fastgørelsesskruer og skiver medfølger.

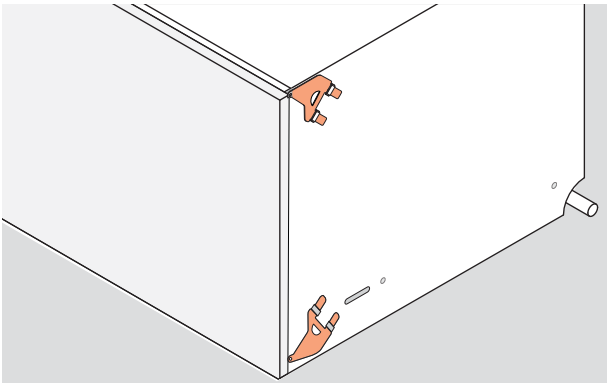

3. Fastgørelse gennem sidebeslagene:

Sidebeslag kan indsættes i chassisets sider og fastgøres til køkkenelementets sider.

Alle beslag kan bruges om nødvendigt.

MONTER BESLAG

Beslagene skal ligge fladt på chassiset med låsetapperne vendt udad. Låsetapperne skal være korrekt indsat gennem rillerne for at fastgøre beslagene.



1. Find sidebeslagssættene.



2. Hvis det øverste beslagsæt anvendes, indsættes det i rillerne og bankes forsigtigt fast med en blød gummihammer.

Skub skruefligen gennem mellemrummet i gummiforseglingen.



3. Hvis det nederste beslagsæt anvendes, indsættes det i de nederste riller og bankes forsigtigt fast med en blød gummihammer.

Skub skruefligen gennem mellemrummet i gummiforseglingen.

MONTER AFSTANDSSTYKKER



1. Knæk de fire afstandsstykker med en klæbestrimmel af.



2. Placer afstandsstykker på hver side af opvaskemaskinen mellem beslagene.

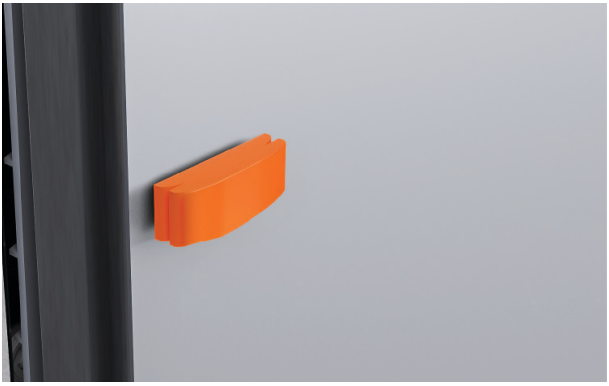

3. Hvis det er nødvendigt, kan en større del af afstandsstykket sættes på for at justere tykkelsen.

SKUB IND I HULRUMMET

Minimumsmellemrummet mellem skuffepanelet og bordpladen eller rammen er 2 mm.



1. Placer slanger og ledninger gennem servicehullerne og ind i det tilstødende hulrum.

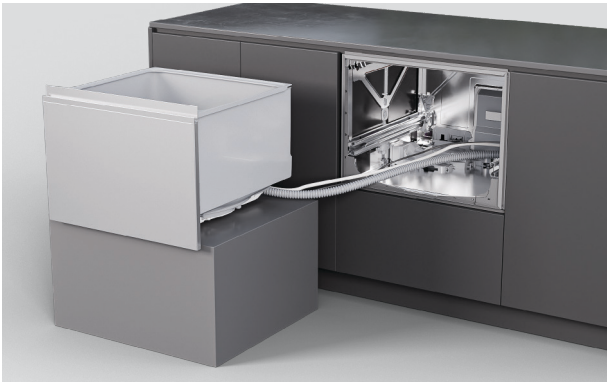

2. Skub forsigtigt opvaskemaskinen ind i hulrummet, mens slangerne føres gennem servicehullerne.

Undgå at klemme eller sno slangerne.

FASTGØR GENNEM RILLEN I CHASSISET

Rillerne på chassisets sider gør det muligt at fastgøre skruer midlertidigt og justere opvaskemaskinen i hulrummet. Panelets justering kan derefter kontrolleres før den endelige fastgørelse.

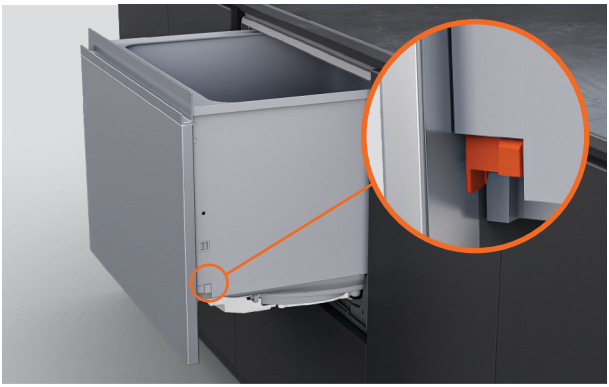

1. Træk skuffen halvt ud for at fjerne karret.

Skub låsetapperne tilbage på hver side af karret.

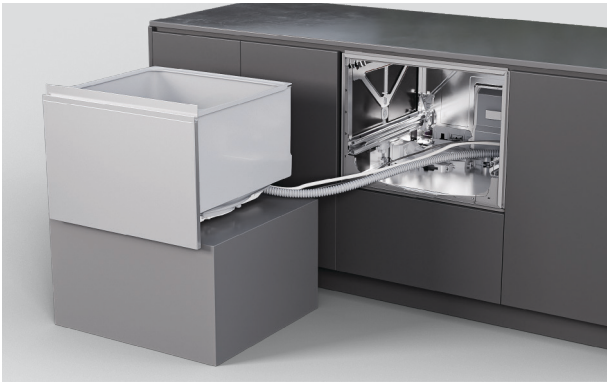

2. Placer skuffen på en beskyttet overflade til venstre for apparatet.

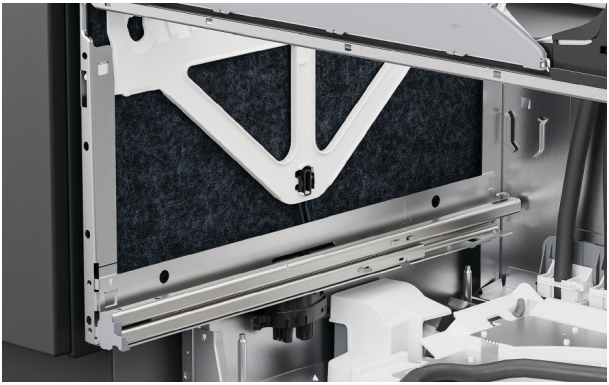

3. Løft isoleringen på chassisets sider.

FASTGØR GENNEM RILLEN I CHASSISET



4. Monter en skrue i hver rille i chassiset for at fastgøre chassiset til køkkenelementet.

Spænd skruerne delvist for at sikre, at der kan foretages justeringer.

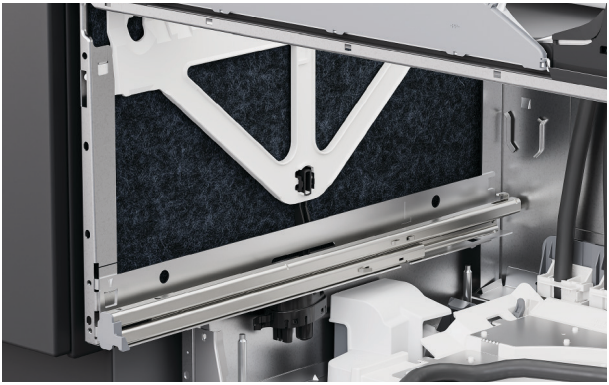

5. Monter isoleringen igen, og sørg for, at den er placeret korrekt og ikke hindrer skuffeskinnerne.



6. Træk skuffeskinnerne halvt ud for at udskifte karret.

Placer karret på skinnerne.

FASTGØR GENNEM RILLEN I CHASSISET



7. Træk låsetapperne fremad, og klik skuffen på plads.

Sikr, at slangerne ikke klemmes eller snos, når skuffen lukkes.

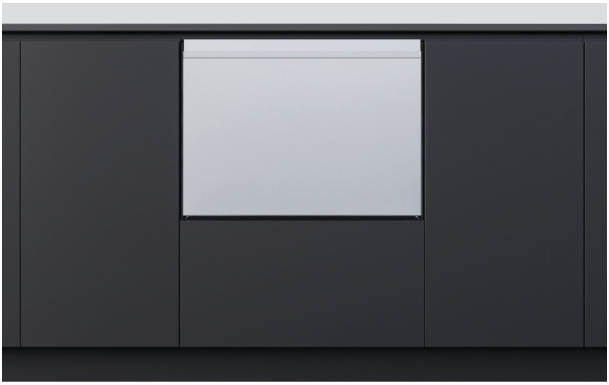

8. Tjek, at skuffen flugter med de omgivende køkkenelementer.

Juster opvaskemaskinen i hulrummet om nødvendigt.

FASTGØR GENNEM CHASSISET

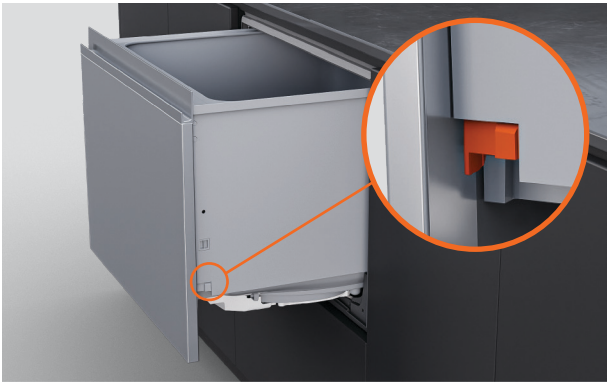

1. Træk skuffen halvt ud for at fjerne karret.

Skub låsetapperne tilbage på hver side af karret.

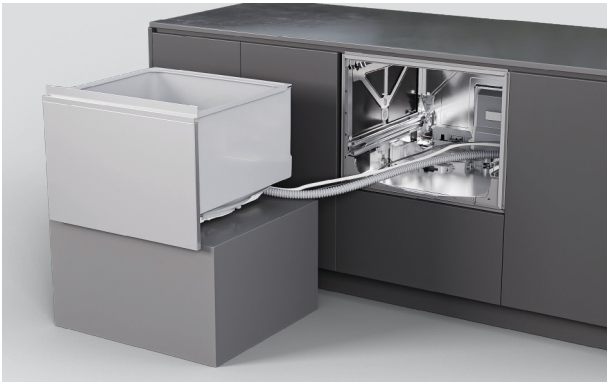

2. Placer skuffen på en beskyttet overflade til venstre for apparatet.

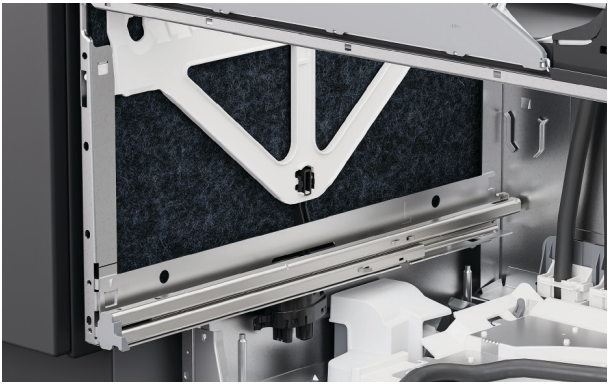

3. Løft isoleringen på chassisets sider.

FASTGØR GENNEM CHASSISET

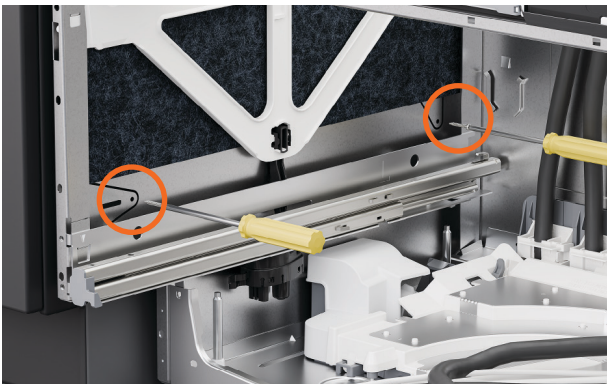

4. Indsæt skruer gennem de to huller på hver side af chassiset.

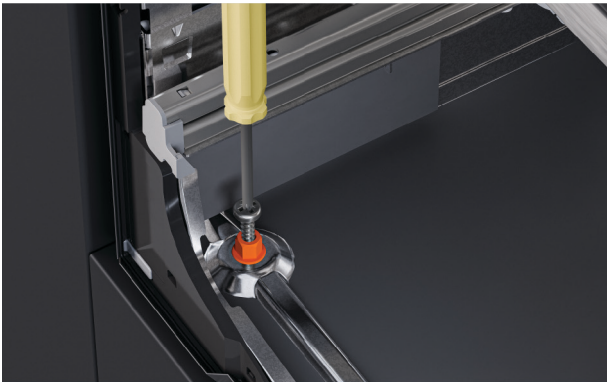

5. Indsæt den medfølgende 38 mm skrue og skive gennem det venstre hul i bunden af chassiset.

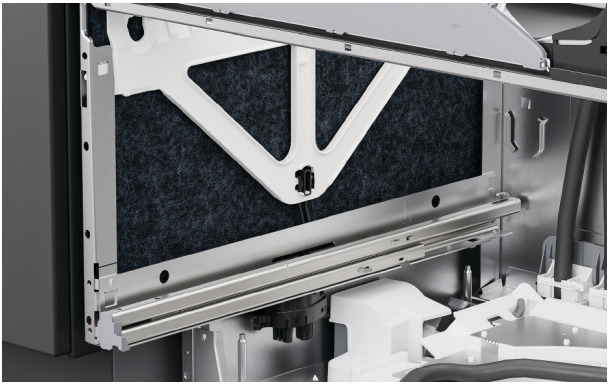

6. Sikr, at isoleringen er placeret korrekt igen og ikke hindrer skuffeskinnerne.

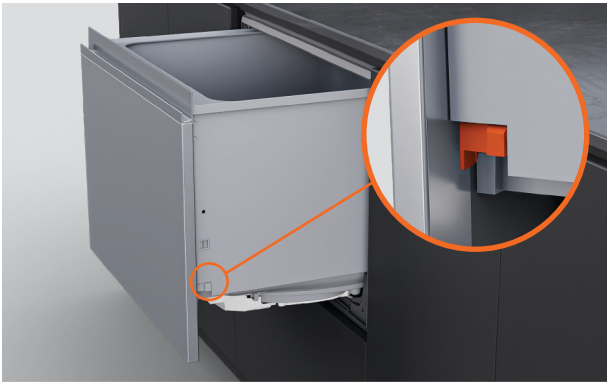

7. Placer karret på skinnerne igen, træk låsetapperne fremad, og klik skuffen på plads.

FASTGØR MED BESLAG



1. Hvis der anvendes beslag, åbnes skuffen delvist.

Løft gummiforseglingen, og fjern de venstre og højre skrueafdækninger fra pyntelisten.



2. Fastgør sidebeslagene med de medfølgende skruer, og monter skruedækslerne igen.

MULIGHEDER FOR AFLØBSFORBINDELSE

Vandtryk: maksimum 1 MPa (145 psi), min. 0,03 MPa (4,3 psi)
Vandtryk, modeller med blødgøringsmiddel: Maksimum 1 MPa (145 psi), min. 0,1 MPa (14,5 psi).
Vandtilslutning: 3/4" BSP (GB20), der passer til flad skive
Anbefalet temperatur: Koldtvandstilslutning ved 20°C

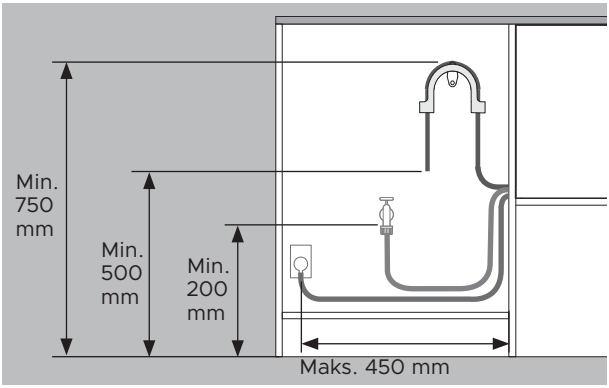

Afstandene er de samme for alle installationer.

- Gulv til toppen af støtten - min. 750 mm.
- Gulv til afløbsslangens ende - min. 500 mm.
- Gulv til vandindløb - min. 200 mm.
- Køkkenelementets side til midten af stikkontakten - maks. 450 mm.

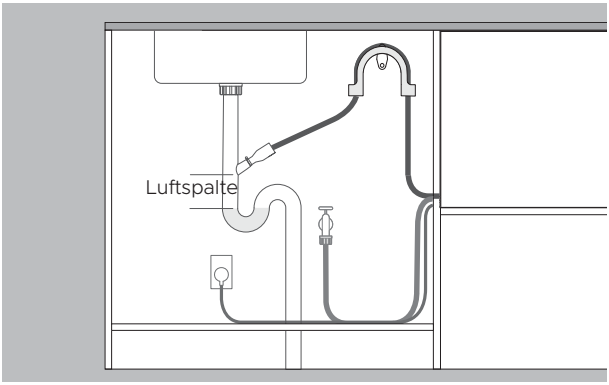

Afløb ført til styretap

- Styretappen skal være højere end det stillestående vand med en luftspalte imellem for at undgå afløbsproblemer.
- Fjern overskydende afløbsslange for at forhindre, at slangen hænger ned under styretappens højde.

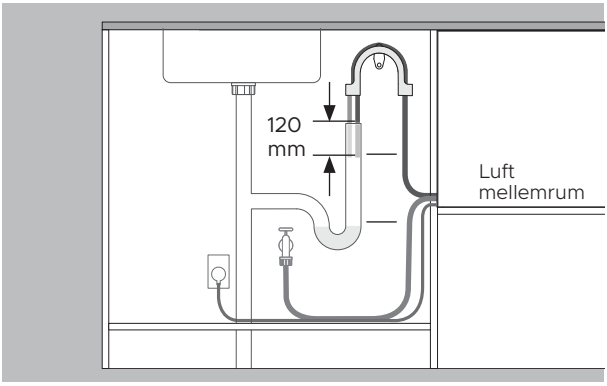

Afløb ført til standrør

- Afløbsslangen skal være højere end det stillestående vand med en luftspalte imellem for at undgå afløbsproblemer.
- Fjern overskydende afløbsslange.
- Afløbsslangen må ikke gå mere end 120 mm ned i standrøret.

INSTALLER AFLØB

Sørg for, at afløbsslangestøtten er korrekt installeret, og at slangen er ført korrekt igennem for at forhindre skader og problemer med afløbet.

Opvaskemaskinen må ikke tømmes ud i stillestående vand.

Hvis den medfølgende afløbsslange ikke er lang nok til at nå installationerne, fås et forlængersæt til afløbsslangen på 3,6 m på fisherpaykel.com



1. Monter afløbsslangestøtten så tæt på bordpladen som muligt med en minimumsafstand på 750 mm fra gulvet.

Før slangen gennem støtten.

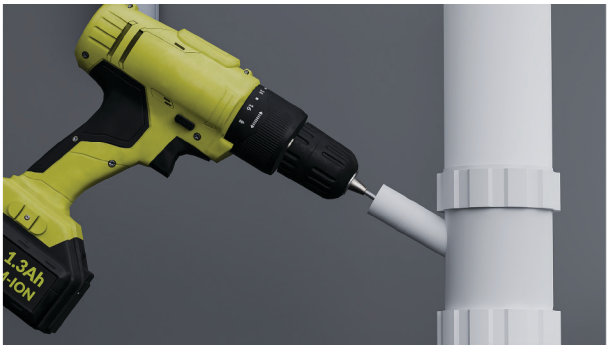

2. Ved forbindelse til afløbsforgrening:

For at undgå, at borespåner trænger ind i rørføringen, fjern afløbsforgreningen, før der bores.

Fjern eller udbor afløbsforgreningen til minimum 13 mm i diameter, før samlingen fastgøres.

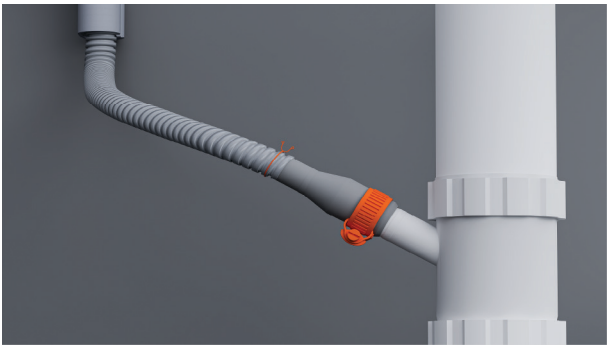

3. Påfør en trådklemme på slangen.

Monter slangen på den medfølgende slangesamling, og fastgør den med den medfølgende trådklemme.

Sikr, at slangen er ført lige til samlingen for at undgå knæk, der begrænser afløbet.

Afkort afløbsslangen om nødvendigt.



4. Ved forbindelse til et standrør:

Træk afløbsslangen gennem støttestyret, og lad den hvile i standrøret.

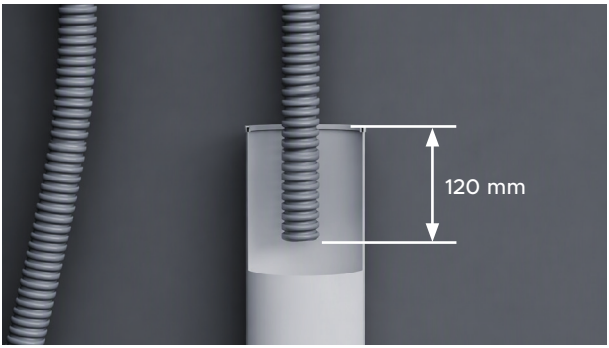

5. Sikr, at slangen ikke går mere end 120 mm ned i standrøret for at forhindre, at spildevand løber tilbage i karret.

Slangen kan afkortes om nødvendigt.

TILSLUT VANDTILFØRSLEN

Tænd ikke for vandforsyningen, før strømmen er tilsluttet. Opvaskemaskinen skal være tændt, for at overløbsbeskyttelsen kan aktiveres.

Der kræves afbryderhaner for at gøre det muligt at lukke for vandforsyningen.

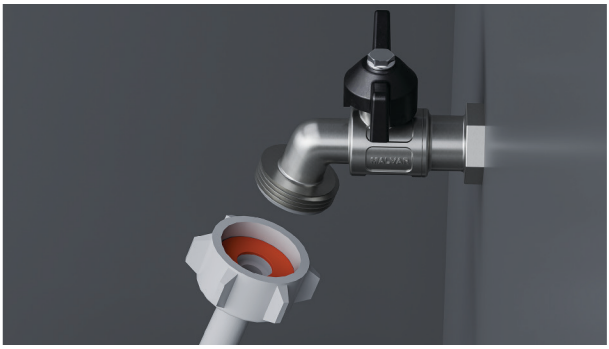

1. Tjek, at den medfølgende gummiskive indsættes i samlingen.



2. Tilslut indløbsslangen til tapperen.

Sikr, at indløbsslangen ikke er knækket, og at hanen ikke trækkes i eller er under tryk.

Afkort ikke indløbsslangen.



3. Håndspænd på plads. Brug en skruenøgle eller tang til at dreje yderligere 180° for at fastgøre. Undgå at overspænde.

TILSLUT STRØM

Elektriske krav: 220 - 240 V, 50-60 Hz. Minimum 4,5 A

Strømstikket bør være tilgængeligt efter installationen af hensyn til vedligeholdelse.



1. Tilslut strøm.

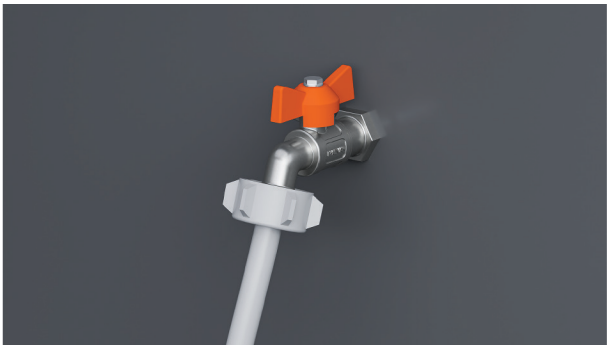

2. Tjek vandtilslutningerne.

Tænd for vandforsyningen, og tjek for lækager.

Opvaskemaskinen skal være tændt, for at overløbsbeskyttelsen kan aktiveres.

Hvis strømmen skal afbrydes, skal det sikres, at der er slukket for vandforsyningen.

INSTALLATØRTJEKLISTE

Installation

- ☐ Hvis strømmen afbrydes, skal det sikres, at der er slukket for vandforsyningen, så oversvømmelse forhindres.
- ☐ Kontroller, at alle dele er installeret korrekt og er fastmonteret.
- ☐ Kontroller, at alle frigangsmål er overholdt.
- ☐ Kontroller, at opvaskemaskinen er sikker, og at skuffen kan åbnes og lukkes frit uden modstand.
- ☐ Kontroller, at al emballage eller tape, der fastholder holderne eller spulearmene, er fjernet.
- ☐ Kontroller, at spulearmen er monteret korrekt, og at den kan rotere frit.
- ☐ Sikr, at bank-for-pause-modulet fungerer korrekt.
- ☐ Sørg for, at forseglingsbåndet er påført og er fri for rynker, folder eller luftbobler.

Rørføring

- ☐ Kontroller, at udstik eller propper i afløbstilslutningen er boret ud, og at afløbstilslutning er etableret.
- ☐ Afløbsslangesamleren skal understøtte vægten af overskydende slangemateriale. Hold afløbsslangen så udstrakt som muligt for at forhindre nedhæng. Eventuel overskydende slange skal sidde på opvaskeskuffesiden af den høje løkke.
- ☐ Kontroller, at indløbsslangens gummiskive er monteret, og at den er spændt.
- ☐ Hvis afløbsslangen sluttes til kloaknedløbet, skal det sikres, at den høje løkke er mindst 150 mm højere end afløbsslangesamleren.
- ☐ Modeller med afkalkningsanlæg: Justér indstillingen for afkalkningsanlægget fra standardindstillingen til en indstilling, der passer til vandets hårdhed i området. Se brugervejledningen.
- ☐ Kontroller, at der er slukket for vandforsyningen, til strømmen er tilsluttet, og der er tændt for den. Opvaskemaskinen skal strømforsynes, for at funktionen til overløbsbeskyttelse aktiveres.

Elektrik

- ☐ Kontroller, at alle elektriske test er udført i overensstemmelse med de lokale forskrifter.

Testdrift

- ☐ Tænd for strømmen og vandtilførslen, og åbn derefter skuffen. Du skal nu høre et bip og se en programindikator lyse på betjeningspanelet.
- ☐ Hæld tre kopper vand i skuffen.
- ☐ Naviger til RINSE (Skylning), og start programmet.
- ☐ Tjek bank-for-pause-funktionen.
- ☐ Kontroller, at opvaskeskuffen har kørt og aftappet vand korrekt, når skylleprogrammet er færdigt.
- ☐ Kontroller, at vandtilførslen er lukket korrekt.
- ☐ Kontroller afløbstilslutningerne for lækager.
- ☐ **Hvis stedet efterlades uden strøm efter udført installation, skal det sikres, at der er slukket for vandforsyningen, så oversvømmelse forhindres.**

INSTALLATØRTJEKLISTE

Udfyld og gem til senere brug:

Model _____

Serienr. _____

Købsdato _____

Køber _____

Forhandleradresse _____

Installatørens navn _____

Installatørens underskrift _____

Installationsvirksomhed _____

Installationsdato _____

FISHERPAYKEL.COM

© Fisher & Paykel Appliances 2026. Alle rettigheder forbeholdes.

Modellerne,der vises i denne vejledning, fås muligvis ikkepå alle markeder og kan ændres uden varsel.

Produktspecifikationerne i denne vejledning gælder de specifikke produkter og modeller, der er beskrevetpå udgivelsesdatoen. Disse specifikationer kan ændres uden varsel pga. vores politik om løbende produktforbedring.

Angående aktuelle oplysninger om modeller og specifikationer i dit land, kan dubesøge vores hjemmeside eller kontakte den lokale Fisher & Paykel-forhandler.

433802A 09.26